자동차 제작자 등(부품제작자등) : 기아자동차(주)
주 소 : 서울특별시 서초구 헌릉로 12 (양재동)
연락처 : 080-200-2000

※ 제작결함 안내 (제50조 관련)

귀하의 자동차 또는 자동차부품에 잦은 고장 등의 문제로 교통사고를 유발할 수 있는 결함이 있다고 판단되면, 자기 및 다른 사람의 안전을 위하여 즉시 기아자동차(주)와 제작결함조사를 시행하는 교통안전공단 자동차안전연구원에 연락하여 주시기 바랍니다.

교통안전공단 자동차안전연구원은 소비자 불만사항 등을 접수하여 분석한 후 해당 자동차 또는 자동차부품에 제작결함의 가능성이 있다고 판단되는 경우 제작결함조사를 실시하여 해당 제작사에게 제작결함시정(recall) 등의 조치를 취할 것입니다.

교통안전공단 자동차안전연구원의 자동차 또는 자동차부품 결함 등 소비자 불만 접수창구는 다음과 같습니다.

- 교통안전공단 자동차안전연구원
- 전화 : 080-357-2500
- 인터넷 홈페이지 : 제작결함정보전산망(www.car.go.kr)

안전 및 차량 손상 경고

※ 본 취급설명서는 고객 및 차량의 안전과 관련한 심각한 위험과 제품 사용에 대한 올바른 정보를 사전에 알리는 안전경고 표시입니다. 지시사항은 반드시 숙지하여 지켜주십시오.

경고, 주의표시

경고, 주의가 있는 문장 및 진하게 표시되어 있는 부분은 특히 유념하십시오.

⚠ 경 고	⚠ 주 의
사람이 다치거나 사망의 우려가 있는 경우의 경고 표시입니다.	차량이 고장나거나 손상될 우려가 있는 경우의 주의 표시입니다.
안전을 위해 반드시 지켜야 하는 금지 표시입니다.	알아두기 차량 용어 또는 추가 설명이 필요한 정보 표시입니다.

선택 또는 미장착 사양표시 □□□□ □□ 사양 적용시

본 취급설명서에는 모든 트림모델 및 선택사양을 포함하여 설명하고 있습니다.
따라서 고객님 차량에 장착되지 않은 사양이 설명 될 수 있습니다.

내용 찾기 방법 설명

내용으로 찾을 때

목차를 활용하세요.



명칭을 모를 때

그림 목차(내관도 I)를 활용하세요.



명칭으로 찾을 때

색인(명칭) 목차 활용하세요.

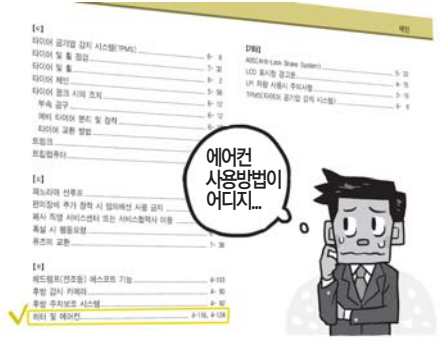

목 차

안 내 | 실내/모터룸 각종 장치 안내 1

안전 주의 사항 | 안전 운행을 위한 운행방법 및 주의사항 2

안 전 장 치 | 안전 장치의 사용방법 및 주의 사항 3

편 의 장 치 | 실내, 외부 각종 장치의 사용 방법 및 주의 사항 4

시동 및 주행 | 차량 운행과 관련된 시동 및 정지 방법, 감속기, 브레이크 등의 사용 요령 5

비상시 응급조치 | 차량 고장시 응급조치 방법 6

정 기 점 검 | 일상 점검/정기 점검 등의 항목과 각종 오일류의 점검 방법 등 차량 관리 요령 7

차 량 정 보 | 차량 제원, 차량에 부착된 각종 라벨 및 고유번호 8

색 인 | 찾아보기 색인

서비스 이용안내 | 보증서, 각종 서비스제도 및 서비스 네트워크 안내

1장 그림 목차

외관도 I 1-2
외관도 II 1-3
내관도 I 1-4
내관도 II 1-5
모터룸 1-6

그림 목차(외관도 I)



OPSE014001

※ 본 도안은 실제 차량과 다를 수 있습니다.

1. 후드 4-21
2. 전조등 4-80, 7-42
3. 안개등 4-82, 7-42
4. 휠/타이어 7-26
5. 실외미러 4-39
6. 앞유리 와이퍼 4-83, 7-22
7. 유리창 4-17
8. 충전 도어 ..... 전기차 가이드-17,20

그림 목차(외관도 II)



OPSE014002

10. 도어 4-11
11. 제동등 7-45
12. 보조제동등 7-46
13. 뒷유리 와이퍼 4-84, 7-22
14. 테일게이트 4-15
15. 후방 카메라 4-77
16. 안테나 4-119
17. 주차보조시스템 4-75

※ 본 도안은 실제 차량과 다를 수 있습니다.

그림 목차(내관도 I)



※ 본 도안은 실제 차량과 다를 수 있습니다.

1. 도어 열림 레버 4-12
2. 유리창 개폐 스위치 4-17
3. 중앙 도어 잠금 스위치 4-13
4. 유리창 개폐 잠금 버튼 4-20
5. 실외 미러 조절 스위치 4-39
6. 실외 미러 접이 버튼 4-40
7. 계기판 조명 조절 4-42
8. 충전도어 열림 버튼 ..... 전기차 가이드-17, 20
9. 예약충전 OFF 버튼 ..... 전기차 가이드-13
10. 스티어링 휠 히터 작동/정지 버튼 4-28
11. 차체 자세 제어 작동 정지 버튼 5-23
12. 사운드 무드 라이트 4-121
13. 스티어링 휠 (조향 핸들) 4-27
14. 스티어링 휠 높이 조절 레버 4-24
15. 실내 퓨즈 패널 7-35
16. 후드 열림 레버 4-21
17. 좌석 3-2

그림 목차(내관도 II)



OPSE017003

※ 본 도안은 실제 차량과 다를 수 있습니다.

1. 오디오 리모컨 4-122
2. 운전석 에어백 3-35
3. 경음기 4-29
4. 계기판 4-42
5. 와이퍼/와셔 스위치 4-85
6. 크루즈 컨트롤 버튼 5-29
7. 시동 버튼 5-2
8. 오디오/비디오/내비게이션 4-122
9. 비상경고등 버튼 6-2
10. 히터 및 에어컨 4-92
11. 앞좌석 히터 버튼/
    앞좌석 통풍 버튼 4-113, 4-114
12. 다용도 소켓 4-116
13. 변속레버 5-9
14. 중앙 콘솔 박스 4-110
15. 글로브 박스 4-110
16. 동승석 에어백 3-36
17. 전자식 주차 브레이크 5-17
18. 에코 OFF 버튼 5-8

그림 목차(모터룸)



OPSE014005

※ 본 도안은 실제 차량과 다를 수 있습니다.

1. 냉각수 점검 ····· 7-15
2. 브레이크 액 점검 ····· 7-17
3. 12V 퓨즈의 교체 ····· 7-34
4. 보조 배터리 점검 ····· 7-23
5. 라디에이터 캡 ····· 7-15
6. 와셔액 점검 ····· 7-18
※ 추천오일 및 용량 ····· 8-4
(각종 오일류의 용량 및 추천사양)

2장 목차

1일 1회 일상 점검 실시 2-2
모터룸을 열고 2-2
규격타이어 장착 및 타이어 공기압 수시 점검 2-3
운전석에 앉아서 2-3
올바른 운전자세 2-4
좌석, 스티어링 휠, 미러 조정은 출발전에 2-4
운전석 주변은 항상 깨끗이 2-4
안전벨트 착용 2-5
탑승자를 보호하는 안전벨트 착용 2-5
기타 주의사항 2-5
에어백 관련 주의사항 2-6
에어백은 보조 안전장치입니다. 2-6
유아/어린이의 에어백 관련 주의사항 2-6
주·정차 중 차내 수면 금지 2-7
음주·과로 운전 금지 2-7
인화성·폭발성·휘발성 물질 차내 방치 금지 2-8
창문 밖으로 손이나 얼굴 등을 내밀지 말 것 2-8
주행 중 시동 정지 금지 2-9
정차 또는 주차 중 휴대전화 사용 요령 2-9
어린이는 적정 보호구 착용과 함께 뒷좌석에 2-9
차 안에 어린이만 남겨두면 위험 2-10
주위 안전 확인 2-10
주행 시 도어·테일게이트는 잠금 상태로 2-10
교차로나 철도 건널목을 건널 때 2-11
편의장비 추가 장착 시 임의배선 사용 금지 2-11
차량 개조 금지 2-11
각종 시트커버류 작업 시 유의 2-12
시트 가죽 제품의 특성 2-12
자사 직영 서비스센터 또는 서비스협력사 이용 2-12
순정부품의 사용 2-13
기타 주의 사항 2-13

1일 1회 일상 점검 실시

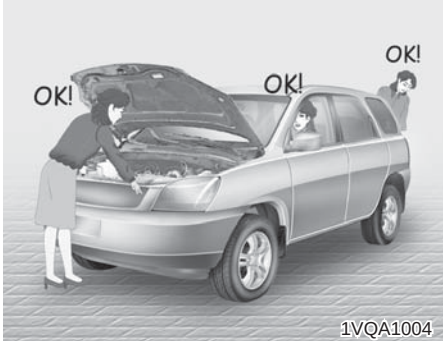

- 1일 1회 운행 전 점검을 하십시오.
- 차량 하부의 누유, 누수 등을 점검하십시오.
- 모터룸을 열고 냉각수, 각종 오일의 이상 유·무를 확인하십시오.
- 일상 점검은 7장, 일상 점검 항목 내용을 참조하여 점검하십시오.
- 차량 외관의 이상 유무를 확인하십시오.

모터룸을 열고



OPSE024001

규격타이어 장착 및 타이어 공기압 수시 점검

- 타이어는 본 차량에 적합한 규격의 타이어를 사용하시고, 적정 공기압을 유지하십시오. 추가로 지급되는 타이어가 있는 경우 해당 타이어의 공기압도 수시로 점검하십시오.
- **항상 적정 타이어 공기압을 유지하십시오.**
- 타이어 공기압 부족 및 고속 주행시 스탠딩 웨이브 현상으로 타이어가 순간적으로 터지게 되면 차량 전복 등의 위험이 있으므로 장거리 및 고속 주행 전에 반드시 공기압을 점검·보충하십시오.

알아두기

스탠딩 웨이브(Standing Wave) 현상 이란?
일반적으로 주행 시 타이어는 압착되었다가 회복되는 것이 반복되는데, 공기압이 부족한 상태로 고속 주행을 하게 되면 압착이 많이 되고 회복이 미처 덜 된 상태에서 다시 노면과 타이어가 닿게 됩니다. 이 현상이 계속되면 반복되는 변형으로 타이어가 단시간에 파열됩니다.

운전석에 앉아서

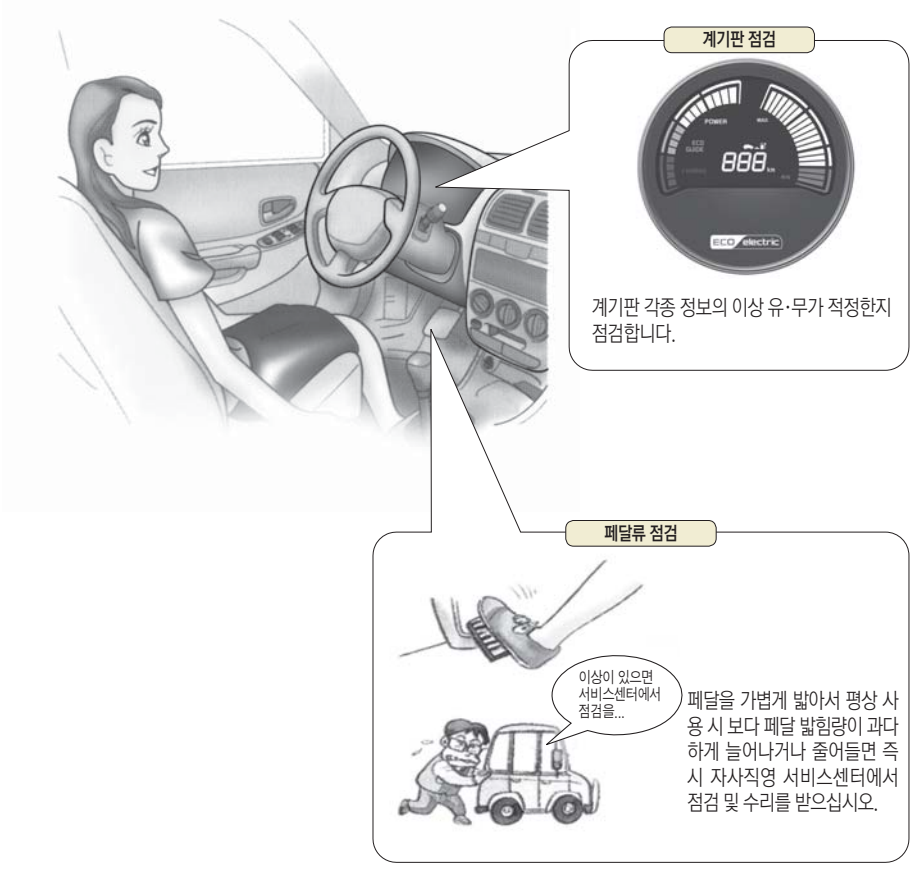

올바른 운전자세


1JBA1003

올바른 운전자세가 되도록 운전석과 스티어링 휠을 조절하십시오.
바람직한 운전자세는 좌석에 깊숙히 앉아 브레이크 페달을 끝까지 밟았을 때 무릎이 약간 굽혀지고, 손목이 스티어링 휠의 가장 먼 곳에 닿아야 합니다. 또한, 헤드레스트의 높이가 조절되는 차량인 경우는 운전자의 귀 위쪽 헤드레스트 중심에 올 수 있도록 헤드레스트를 조절하십시오.

좌석, 스티어링 휠, 미러 조정은 출발전에

- **좌석, 스티어링 휠, 미러는 출발 전에 조절하시고 주행 시는 절대로 조작하지 마십시오.**
- **내·외측의 미러를 조정하여, 충분한 시야를 확보하십시오.**
- 높이를 조절할 수 있는 스티어링 휠은 반드시 주행 전에 신체에 알맞게 조절하십시오.
- 모든 게이지 및 경고등을 확인하십시오.
- 주차 브레이크를 해제하고 브레이크 경고등이 꺼지는지 확인하십시오.
- 차 주위에 사람이나 물체 등이 없는지 확인 하십시오.

⚠ 경 고

- **운전할 때 하이힐, 슬리퍼 등 운전하기 불편한 신발을 신지 마십시오. 가속 페달, 브레이크 페달 등의 조작능력이 저하되어 사고의 원인이 됩니다.**
- **주차 브레이크를 풀 때에는 차량이 움직일 수 있으므로 반드시 브레이크 페달을 확실히 밟으십시오.**

운전석 주변은 항상 깨끗이


OVF021101K

- 운전석 주변은 항상 깨끗하게 유지하십시오. 빈 깡통 등이 페달 밑으로 굴러 들어갈 경우 페달 조작이 불가능하게 되어 매우 위험합니다.
- 바닥 매트는 페달의 움직임을 방해하지 않는 것으로 너무 두껍지 않으면서 바닥에 고정되는 제품이어야 합니다.
- 실내에는 화물을 좌석높이 이상으로 적재하지 마십시오.

안전벨트 착용

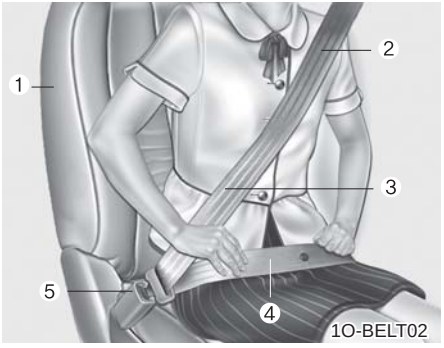



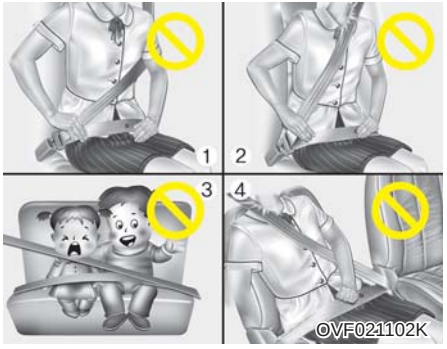

■ 탑승자를 보호하는 안전벨트 착용

모든 좌석의 탑승자들은 가까운 거리라도 주행전에 반드시 안전벨트를 착용하십시오.

1. 탑승자가 기대거나 구부리지 않고 좌석에 깊게 걸쳐 앉아, 등을 등받이에 기대어 똑바로 앉은 상태여야 합니다.
2. 안전벨트의 어깨띠 부분은 가슴 부위를 지나도록 해야 합니다.
3. 안전벨트가 꼬이거나 짓눌린 상태에서 주행하지 마십시오.
4. 안전벨트의 골반띠 부분이 부드럽게 골반 부분을 지나도록 해야 합니다.
5. 안전벨트를 버클에 '찰칵' 소리가 날 때까지 확실하게 밀어 넣으십시오.

탑승자 전원 안전벨트를 착용하십시오.

- 안전벨트를 착용할 수 없는 어린이는 안전벨트를 직접 사용하지 말고 뒷좌석에 어린이 보조좌석을 이용하여 앉히십시오.
- 주행 중 어린이를 무릎에 앉히거나 팔로 안고 있지 마십시오. 경미한 충돌 사고라 할지라도 어린이를 놓칠 수 있습니다.
- 임신 중의 여성이나 환자는 급정차, 충돌 사고 등의 경우 복부 등에 강한 힘을 받을 수 있으므로 의사와 상의하여 사용하십시오.

■ 기타 주의사항

1. 벨트의 어깨띠를 팔 밑으로 하거나 등뒤로 하지 마십시오.
2. 안전벨트의 어깨띠가 목이나 얼굴을 지나지 않도록 하십시오.
3. 한 개의 벨트를 두 사람 이상 함께 착용하지 마십시오.
4. 안전벨트를 착용한 상태로 좌석 등받이를 뒤로 눕히면 만일의 경우, 안전벨트 아래로 신체가 빠져나와 안전벨트에 목이 걸리거나 심각한 부상을 입을 수 있습니다.

에어백 관련 주의사항

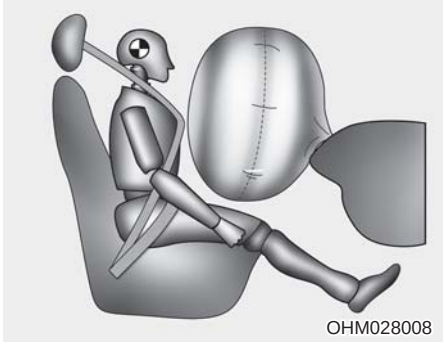

■ 에어백은 보조 안전장치입니다.

- 에어백은 안전벨트에 의한 충격보호기능을 보조 하기 위한 장치입니다. 에어백이 장착된 차량일지라도 반드시 안전벨트를 착용해야 충돌이 발생한 경우 에어백이 제공하는 최대 효과를 얻을 수 있습니다. 안전벨트를 착용하지 않고 충돌이 발생한 경우 실명, 상해, 사망 등의 피해를 입을 수 있습니다.
- 에어백이 작동될 때는 탑승자의 상체와 에어백과의 거리가 멀수록 안전하기 때문에 차량 운행 전 운전자나 승객은 가능한 좌석을 뒤로 이동시켜 앉으십시오.

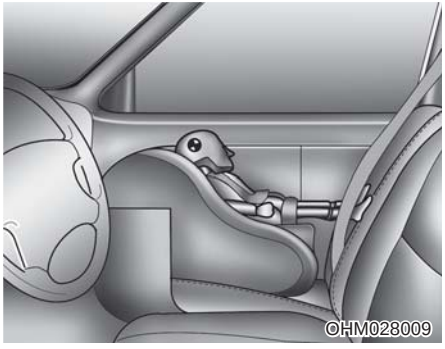

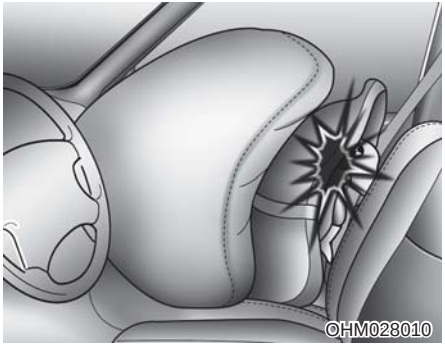

■ 유아/어린이의 에어백 관련 주의사항

▶ 차량운행 상태에서 탑승한 아이들을 안전하게 보호하기 위해서는 아래의 사항을 지키십시오.

- 아이들은 항상 뒷좌석에 앉히십시오.

※ 동승석 에어백이 장착된 차량은 동승석에 유아용 보호장치를 설치하지 마십시오. 특히 차량 진행방향의 반대방향으로 설치 시 에어백 작동에 의해 심하게 다치거나 사망할 수 있습니다.(그림 참조)

- 아이를 안고 타지 마십시오.
  특히 에어백이 장착된 차량에서 동승석 탑승 시 아이를 안고 탑승하면 더욱 위험합니다.
- 유아 탑승 시에는 반드시 뒷좌석에 유아용 보호장치를 장착하여 앉히십시오.


OVF021103K

⚠ 경 고

어린이나 유아 및 임산부, 노약자는 동승석 에어백이 장착된 차량의 동승석에는 절대 앉히지 마십시오. 또한 유아용 보조시트도 장착하여 운행하지 마십시오. 사고시 에어백 팽창충격으로 안면부상 및 사망사고가 날 수 있습니다.

주·정차 중 차내 수면 금지

⚠ 경 고

장시간 주·정차할 때에는 반드시 시동을 끄십시오.
무의식 중 변속레버를 움직이거나 가속 페달을 밟아 예기치 못한 사고가 발생할 수도 있습니다.
질식사의 위험이 있으므로 장시간 주차 및 정차 중에 창문을 닫은 채로 차 안에 계시거나 수면을 취하지 마십시오. 특히 시동을 걸고 에어컨이나 히터를 켠 상태로 밀폐된 차 안에 오래 있을 경우 질식사의 위험성이 매우 높아집니다.

음주·과로 운전 금지


OVF021104K

장시간 운전 할 경우에는 안전을 위해 최소한 2시간마다 휴식을 취하십시오.
휴식을 취하지 않고 계속 운전하면 졸음이 오게 되어 사고가 날 수 있습니다.

⚠ 경 고

- **음주 운전은 절대로 하지 마십시오. 음주는 운전자의 판단, 시력과 근육 조절을 저하시키고, 소량일지라도 운전자의 반사신경, 인식, 판단에 영향을 미칩니다. 그렇기 때문에, 운전자 뿐만 아니라 승객, 상대차량 탑승자의 생명을 위협할 수 있습니다.**
- **약물을 복용하고 운전하는 것은 복용한 약물의 종류와 양에 따라 음주운전보다도 위험할 수 있으므로 약물 복용 후에는 차량을 운전하지 마십시오.**

인화성·폭발성·휘발성 물질 차내 방치 금지



- 가연성 물질을 싣지 마십시오.
- 여름철과 같이 차안의 온도가 급상승하는 경우에는 밀폐된 차안에 가스라이터 등 인화성·폭발성 물질을 두지 마십시오. 폭발할 수 있습니다.
- 방향제, 탈취제와 같은 휘발성 제품내용물이 내장부품에 접촉되지 않도록 하십시오. 차량 내장재에 손상을 줄 수 있습니다.

창문 밖으로 손이나 얼굴 등을 내밀지 말 것



창문 밖으로 손이나 얼굴 등을 내밀지 마십시오. 대단히 위험합니다. 특히, 어린이와 함께 탈 경우는 항상 주의하십시오.

주행 중 시동 정지 금지



주행 중에는 시동을 끄지 마십시오.
브레이크의 성능저하 및 스티어링 휠 조작이 불가능하게 되어 매우 위험합니다.

정차 또는 주차 중 휴대전화 사용 요령



⚠ 경 고

주행 중 휴대전화의 사용은 법으로 금지되어 있습니다.
주행 중 운전자가 휴대전화를 사용하는 것은 매우 위험합니다.
휴대전화는 반드시 차량을 안전한 곳에 주·정차시킨 후 사용하십시오.

어린이는 적정 보호구 착용과 함께 뒷좌석에

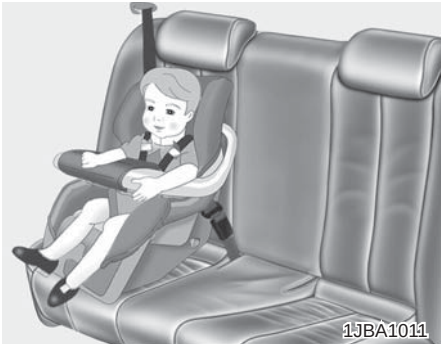

⚠ 경 고

어린이는 보호자와 함께 뒷좌석에 태워 안전벨트나 적절한 보호장구를 착용하게 하시고, 실내에서는 뒷도어를 열 수 없도록 어린이 보호용 잠금 장치를 작동시키십시오. 만약 적절한 보호장구를 착용하지 않으면 급제동 또는 충돌 사고가 날 경우 경우에 매우 위험합니다.

차 안에 어린이만 남겨두면 위험



- 어린이만 차 안에 남겨 두지 마십시오. 어린이가 차량을 조작하여 의외의 사고가 발생할 수 있습니다. 또한 여름철에는 차안의 온도가 올라가고 겨울철에는 추워지므로 대단히 위험합니다.
- 시동 키는 어린이 손에 닿지 않도록 항상 잘 관리하시기 바랍니다. 운전장치를 만지는 등 의외의 사고를 방지하십시오.

주위 안전 확인



- 동승자에게도 주위를 환기시켜 도어를 열 때 안전사고가 발생치 않도록 주의하십시오.
- 차를 후진할 때는 미러에만 의존하지 말고 직접 후방을 확인하십시오.

※ 탑승자의 편의를 위하여 동승석 도어의 열림 각도가 크게 적용되어 있으므로 좁은 주·정차 공간에서 동승석 도어를 열 경우 옆 차량과 부딪히지 않도록 주의하십시오.

주행시 도어·테일게이트는 잠금 상태로



- 주행 시에는 반드시 도어를 잠금 상태로 하십시오. 주행 중 무심코 안쪽 도어 핸들을 만지다 보면 도어가 열려 대단히 위험할 수 있습니다.
- 테일게이트를 열어놓은 상태로 주행하지 마십시오. 배기가스가 차안으로 유입되는 등 대단히 위험합니다.
- 배기 가스가 차내로 유입된다고 생각되면, 창문을 다 연 상태로 주행하시고, 즉시 가까운 자사 직영 서비스센터 또는 서비스협력사에 점검을 의뢰하십시오.

교차로나 철도 건널목을 건널 때

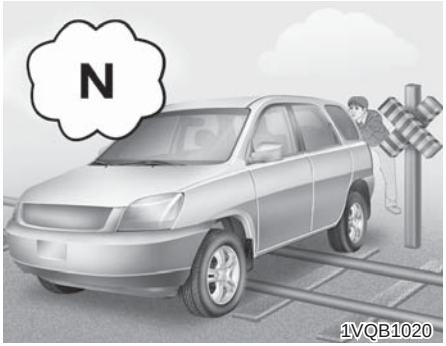

- 교차로나 철도 건널목을 건널 때는 우선 멈추어 안전을 확인한 후, 신속히 빠져 나오십시오.
- 교차로나 건널목의 한 가운데서 시동이 꺼졌을 때는 기어 변속을 중립(N)으로 바꾼 후 주위의 가까운 사람들에게 도움을 받아 밀어서 안전한 장소까지 이동 하십시오.

편의장비 추가 장착 시 임의배선 사용 금지



- 차량에 임의로 배선을 사용 시에는 차량의 성능 저하 및 손상을 유발하여 위험을 초래할 수 있습니다.
- 특히, AVN(오디오/비디오/내비게이션) 또는 도난 경보 장치, 원격 시동장치, 카폰이나 무전기, 블랙박스, 하이패스 등의 용품 장착 시 임의로 배선을 사용 시에는 차량의 손상 또는 화재가 날 수 있으며 실내 잡음,이음 발생의 원인이 될 수 있습니다.

차량 개조 금지



- 본 차량은 어떤 식으로도 개조해서는 안됩니다. 차량 개조는 법령으로 금지되어 있으며, 차량의 성능, 내구성, 안전성에 영향을 줄 수 있을 뿐만 아니라 개조로 인한 문제 발생 시 보증 수리를 받으실 수 없습니다.
- 출고시 차량에 설치되지 않은 비인가 전기 장치(램프류, 블랙박스, 전기기기, 통신기기, 진단기기 등)를 임의로 장착하는 개조를 할 경우 차량의 이상 작동, 배선손상, 배터리 방전, 커넥터 손상, 화재 등을 초래할 수 있어 차량 안전에 문제가 생길 수 있으니 주의바랍니다.

각종 시트커버류 작업 시 유의



- 작업 시 잘못하면 배선의 합선이나 단선 등으로 인해 잡음, 통풍 불량, 화재 발생 등의 원인이 되니 주의하십시오.
- 시트커버나 각종 비닐커버를 씌울 경우에는 배선이나 통풍구에 유의하십시오. 배선의 합선 등으로 인해 화재가 발생할 수 있습니다.

⚠ 경 고

사이드 에어백 장착 차량의 경우, 시트커버를 교체하거나 비닐커버 등을 장착하지 마십시오.
에어백 작동을 저해하여 심각한 상해를 야기할 수 있습니다.

시트 가죽 제품의 특성

- 가죽이란 동물의 표피를 별도의 처리 과정을 통하여 사람이 활용할 수 있도록 만든 가공품으로 천연물이기 때문에 각 부위별 두께나 밀도 특성이 다르며, 온도와 습도의 영향으로 늘어나거나 줄어들면서 자연적인 주름이 생성됩니다.
- 자동차 시트는 안락감 향상을 위해 원단이 늘어 나는 구조로 되어 있습니다.
- 신체 접촉부를 평면 대신 곡면으로 만들고 측면 지지부를 높게 하여 승차 및 주행시 안락함과 안정감을 높여줍니다.
- 사용에 따라 생기는 주름은 자연스러운 현상이며 제품 결함에 의한 불량이 아닙니다.

⚠ 주 의

- **사용에 따른 시트 커버링 원단의 자연스러운 생활 주름이나 마모는 보증수리 대상에서 제외됩니다.**
- **금속성 액세서리가 붙어있는 허리띠, 지퍼 혹은 뒷주머니 열쇠 뭉치에 의해 시트 원단이 손상될 수 있습니다.**
- **수분에 의하여 천연가죽의 특성이 변할 수 있으므로 젖지 않도록 주의 하십시오.**
- **청바지를 포함하여 탈색이 되는 옷은 시트 커버링 원단 표면을 오염시킬 수 있으므로 주의 하십시오.**

자사 직영 서비스센터 또는 서비스협력사 이용



구동용 배터리 및 전기차 전기 장치 관련 점검, 정비는 자사 직영 서비스 센터나 전기차 지정 서비스 협력사에 문의 하십시오.
단, 간단한 점검 및 정비(전구 교체, 브레이크 패드 교체 등)는 자사 서비스 협력사를 이용할 수 있습니다.

순정부품의 사용



차량에 최적인 자사 순정부품을 사용해야만 안전하고, 최상의 성능을 유지할 수 있습니다.
순정부품은 자사가 품질 및 성능을 보증하는 부품입니다.
비순정부품의 사용은 차량의 성능저하와 고장을 유발할 수 있습니다.

기타 주의 사항

- 임의로 원격 시동 장치 등 전기, 전자장치를 장착하거나 무단으로 차량을 정비, 개조할 경우에는 차량의 작동에 문제가 생겨 예기치 못한 위험한 상황이 생길 수 있습니다.
- 차내에서 전파를 사용하는 전화나 무전기를 사용할 경우에는 승객의 건강을 해칠 수도 있으며, 차량의 전자 제어장치에 영향을 끼쳐 차량이 오작동 될 수도 있으므로 주의하십시오.
- 잠시 차에서 떠나 있을 때라도 의외의 발진 위험이 있을 수 있으니 반드시 시동을 끄십시오.
- 정차 중에는 반드시 브레이크를 밟고 주차 브레이크를 걸어 놓으십시오.
- 차량내에는 고가의 소지품이나 귀중품을 넣어두지 마시고, 차량을 떠날때는 항상 모든 도어와 테일게이트를 잠그십시오.
- 차량 언더코팅을 위해 배기계 탈부착시 차량 출고상태와 동일하게 조립되지 않을 경우 진동이 증가할 수 있습니다. 언더코팅 후 진동흡진기 정렬상태를 반드시 확인하십시오.
- 운전경력이 많은 운전자의 경우라도, 수시로 차량을 바꿔가며 운전을 할 때는 차량간의 페달 위치를 잘못 인식하여 페달을 오조작할 수 있으므로 반드시 사전에 가속 페달과 브레이크 페달의 위치를 오른발로 확인하십시오.
- 차가 눈이나 진흙, 모래 등에 빠져 움직이지 못할 경우 차를 탈출시키기 위해 과도하게 가속 페달을 밟으면 바퀴가 헛돌아 변속기를 손상을 줄 수 있습니다. 이때에는 견인 등의 다른 방법으로 조치하십시오.
- 감속기 오일 교환 및 보충은 반드시 자사 직영 서비스센터 또는 서비스협력사에서 실시하십시오. 비순정부품 오일의 사용은 고장 및 성능의 저하 등을 초래할 수 있으며 이로 인한 감속기의 품질은 보증이 불가능합니다.

- 유리창에 썬팅을 할 경우(특히 금속성 썬팅지 사용시) ETCS미러(하이패스) 통신불량 및 라디오 수신불량을 초래할 수 있으며, 과도한 차 안조도의 변화로 인해 전조등 자동 점등장치가 오작동 할 수 있습니다.
- 또한, 썬팅작업시 작업용액이 전기, 전자기기에 흘러들어 기기 오작동 및 작동불량이 생길 수 있습니다.
- 과도한 썬팅을 할 경우, 야간 주행이나 우천 주행 시 시인성이 저하되어 예기치 못한 위험을 초래할 수 있으니 주의하시기 바랍니다.
- 구입 후 1년 이내의 신차의 경우 실내에 인체에 해로운 휘발성 유기 화합물(VOCs)이 존재할 수 있으므로 탑승 시 항상 모든 창문을 열고 충분히 환기를 시키십시오. 특히, 날씨가 무덥거나 직사광선이 내리쬐는 곳에 장시간 주차 시 차량 내부 온도가 높아질 경우 두통이나 매스꺼움을 유발할 수도 있습니다. 운전 중에는 가급적 외기 모드를 선택하여 차량 안쪽 공기를 환기시켜 신선한 공기가 유입될 수 있도록 하십시오.

  ※ VOCs는 Volatile Organic Compounds의 약자입니다.

3장 목차

좌석 3-2
- 앞좌석 3-4
  - 좌석 조절 3-4
  - 헤드레스트 조절 3-5
  - 좌석 등받이 포켓 3-7
- 뒷좌석 3-7
  - 헤드레스트 조절 3-7
  - 암레스트 조절 3-8
  - 좌석 접는 방법 3-9

안전벨트 3-11
- 안전벨트 구속 장치 3-11
  - 안전벨트 미착용 경고등 및 경고음 3-14
  - 착용방법 3-14
  - 2열 중앙 좌석 안전벨트 착용 방법 3-16
  - 2열 중앙 좌석 안전벨트 해제 방법 3-17
- EFD 시스템 3-18
- 안전벨트 사용 시 유의 사항 3-20
  - 큰 어린이의 안전벨트 착용 3-20
  - 임산부의 안전벨트 착용 3-20
- 안전벨트의 적절한 관리 3-21

어린이 보조좌석 3-21
- 어린이 보조좌석의 장착 3-21
  - 3점식 안전벨트를 이용할 때 3-22
  - 테더 앵커를 이용할 때 3-24
  - 하부 래치와 테더 앵커를 이용할 때 3-26
  - 보조좌석을 차량에 장착시 3-27

에어백(보조 구속 장치) 3-29
- 에어백 종류 3-29
- 에어백 장치의 작동은 어떻게 되는가? 3-30
  - 에어백 작동 시 2차 피해 3-31
  - 소음과 연기 3-31
  - 어린이 보호 시트 설치 금지 3-31
- 에어백 경고등 3-32
- 에어백 장치의 구성 및 기능 3-33
- 안전벨트 착용의 중요성 3-35
- 운전석 에어백 3-35
- 동승석 에어백 3-36
- 사이드 에어백 3-37
- 커튼 에어백 3-38
- 충돌 시에 왜 에어백이 작동하지 않았을까요? 3-39
  - 에어백 충돌 센서 3-40
  - 에어백의 작동 조건 3-41
  - 에어백의 비작동 조건 3-42
- 에어백 정비 3-44
  - 차를 수리할 때, 폐차할 때 3-45
- 에어백 경고 라벨 3-46

좌석

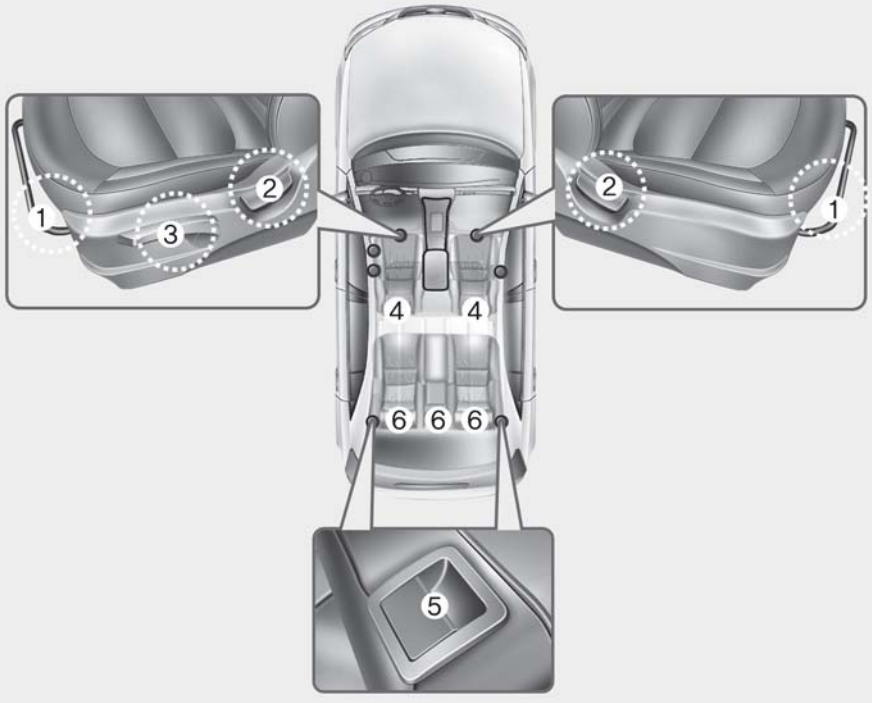

OPSE034001

▶ 앞좌석

1. 전·후 위치 조절
2. 각도 조절
3. 높낮이 조절(운전석)
4. 헤드레스트 조절

▶ 뒷좌석

5. 좌석 접이
6. 헤드레스트 조절

좌석의 전·후, 각도, 높낮이 등을 조절하여 올바른 운전 자세가 되도록 하십시오.

⚠ 경 고

- 앞좌석 밑에는 어떤 물건도 놓아두지 마십시오. 움직이는 물건들은 좌석 고정 장치와 간섭될 수 있으며, 좌석 밑에서 빠져 나올 수도 있습니다.
- 운전자의 발 근처에 움직이는 물건이 있으면, 브레이크 또는 가속 페달 작동 시 간섭이 되어 심각한 사고를 초래할 수도 있습니다.
- 어린이 혼자 차 안에 남겨 두지 마십시오. 예기치 못한 사고가 발생할 수도 있습니다.
- 좌석 밑이나 좌석과 중앙 콘솔 박스의 틈새로 작은 물건 (라이터, 동전, 신용카드 등)이 들어가 물건을 꺼내야 할 경우, 좌석의 기계 장치의 모서리 등에 의해 손 등의 신체 상해가 발생할 수 있습니다. 물건을 꺼낼 경우 장갑을 착용하여 신체 상해를 예방하십시오.

⚠ 경 고

- 조절 후에는 좌석이 확실하게 고정되어 있는지 확인하십시오.
- 좌석을 움직일 때는 뒷좌석 승객에 유의하십시오.
- 좌석 각도를 조절할 때는 등받이가 정상적인 위치에 있도록 간섭되는 물건을 제거하십시오. 간섭이 되면, 등받이가 잠기지 않아, 급정차나 충돌 사고 시 심각한 부상이나 사망을 초래할 수 있습니다.
- 좌석 이동 시 보이게 되는 레일 부분 또는 좌석 고정 장치에 신체가 다치지 않도록 조심하십시오. 특히 어린이나 유아들이 다치지 않도록 주의하십시오.
- 항상 등받이를 세워 정상적인 착석 위치에서 주행하십시오.

⚠ 경 고

- 심각한 부상과 사망을 포함한 예기치 못한 에어백 사고 등을 피하기 위해서는 차량을 운전하는데 방해가 되지 않는 범위 내에서 스티어링 휠로 부터 가능한 멀리, 스티어링 휠과 운전자의 가슴 사이가 최소한 25cm 이상 확보되도록 앉으십시오.
- 라이터를 바닥이나 좌석 사이에 놓지 마십시오. 좌석을 움직일 때 가스가 분출되는 경우 화재의 위험이 있습니다.
- 방석을 사용할 경우 탑승자와 좌석과의 마찰력이 줄어들어 충돌이나 급정차 시 엉덩이가 안전벨트의 아랫부분으로 미끄러질 수 있습니다. 이럴 경우 안전벨트가 정상적인 기능을 하지 못해 심각한 부상을 입을 수 있습니다.
- 좌석 조절 시 좌석 밑이나 동작 부위에 손을 넣지 마십시오. 손가락 또는 손이 끼어 다칠 수 있습니다.

⚠ 경 고



- 좌석 등받이 각도를 지나치게 기울이면 탑승자의 엉덩이가 충돌이나 급정차 시에 안전벨트의 아랫부분으로 빠져 나올 수 있습니다. 이럴 경우, 탑승자는 안전벨트에 의해 더 이상 고정되지 않고 안전벨트가 복부나 목을 조여 심각한 부상이나 사망을 초래할 수 있습니다.
  그러므로 주행 중에는 항상 등받이를 곧바로 세운 편안한 위치에 놓으십시오.

⚠ 경 고

- 뒤로 눕혀진 등받이를 세울 때는 반드시 등받이를 손으로 잡은 상태에서 조절 레버를 당겨 조절하십시오.
  등받이는 뒤로 많이 기울어져 있을수록 앞으로 숙여지는 반발력이 더 큽니다.
  등받이를 잡지 않은 상태에서 각도 조절 레버를 당기면 등받이의 반발력에 의해 부상을 입을 수 있습니다.

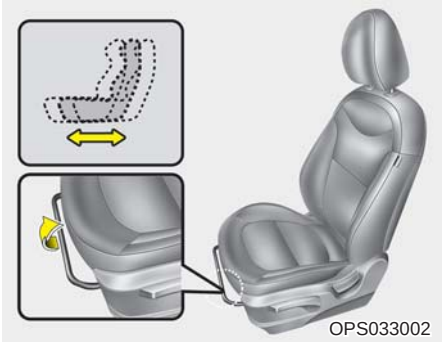

■ 앞좌석

▶ 좌석 조절

● 전·후 위치 조절

1. 조절레버를 위로 당기십시오.
2. 좌석을 전·후 원하는 위치로 조절하십시오.
3. 조절 레버를 놓으면 고정됩니다.
4. 조절 후에는 좌석을 앞, 뒤로 가볍게 흔들어 확실하게 고정되었는지 확인하십시오.

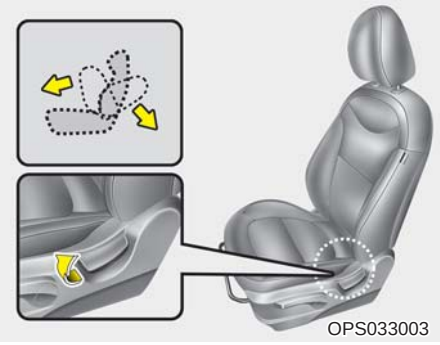
OPS033003

● **각도 조절**

1. 좌석에 앉은 상태에서 등을 앞으로 약간 숙이고, 좌석 바깥쪽에 위치한 좌석 각도 조절 레버를 위로 당기십시오.
2. 좌석에 기대어 원하는 위치로 조절하십시오.
3. 조절 레버를 놓으면 고정됩니다.
4. 조절이 끝나면 조절 레버의 위치가 처음의 상태로 되돌아와 확실하게 등받이가 고정되었는지 확인하십시오.

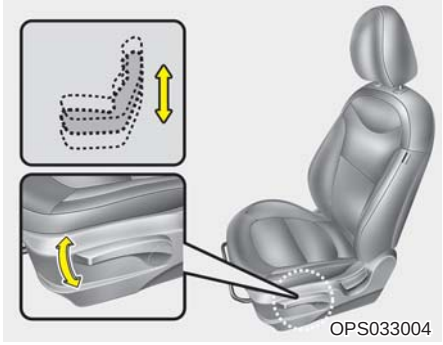
OPS033004

● **높낮이 조절(운전석)**

레버를 손으로 잡고 펌프질 하듯 위로 올리면 좌석 전체가 올라가고 반대로 아래로 내리면 좌석 전체가 내려갑니다. 원하는 위치로 조절하여 사용하십시오.

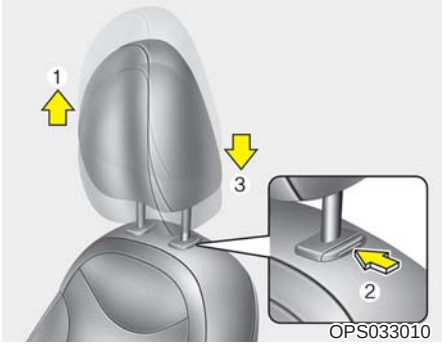

OPS033010

▶ **헤드레스트 조절**

헤드레스트는 안락감과 충돌 사고 시 머리와 목을 보호하도록 도와 줍니다. 원하는 위치로 조절하여 사용하십시오.

● **높낮이 조절**

헤드레스트를 높이려면 헤드레스트를 잡고 잠기는 위치까지 위로 당겨 올리십시오(1). 헤드레스트를 낮추려면, 잠금해제 버튼을 누른 상태에서(2) 헤드레스트를 위에서 누르십시오(3).
헤드레스트의 높이는 헤드레스트의 중심 부분과 승객의 귀 상단이 일치하도록 조절하십시오.

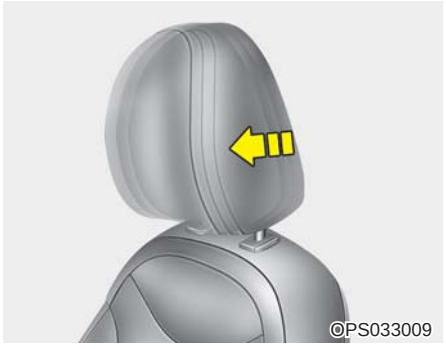
OPS033009

● 전·후 위치 조절

헤드레스트를 잡고 그림과 같이 화살표 방향으로 움직여 원하는 위치로 조절하십시오. 헤드레스트와 머리사이는 주먹 하나 사이가 될 수 있도록 조절하십시오.

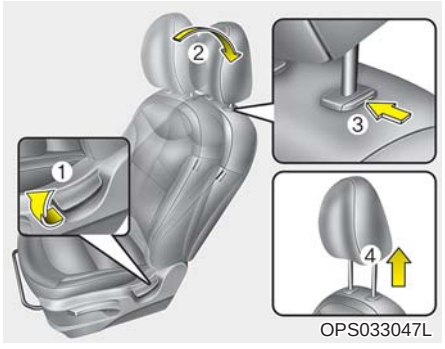

OPS033047L

● 분리 및 장착

- 분리할때

1. 등받이 각도 조절레버(1)로 좌석 등받이를 뒤로 젖히십시오(2).
2. 헤드레스트를 끝까지 올린 후 잠금 해제 버튼 (3)을 누른 상태에서 헤드레스트를 위로 올려 분리 하십시오(4).

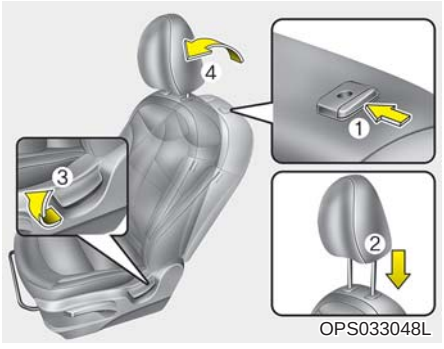

OPS033048L

- 장착할때

1. 헤드레스트 지지대를 등받이 홈에 장착 하십시오..
2. 잠금 해제 버튼(1)을 누른 상태에서 헤드레스트를 내려 조절하십시오(2).
3. 등받이 각도 조절레버(3)로 좌석 등받이를 바로 세우십시오(4).

⚠ 경 고

- **머리나 목의 상해를 방지하기 위하여 헤드레스트를 제거한 상태에서는 절대로 주행하지 마십시오.**
- **주행 중에는 헤드레스트를 조절하지 마십시오.**

⚠ 주 의



- 헤드레스트에 악세서리 등 다른 물건을 걸거나 부착하지 마십시오. 사고 시 다칠 수 있습니다.
- 헤드레스트 위치 조절시 폴가이드 사이에 손가락이 끼어 다칠 수 있습니다. 조절 시 주의하십시오.

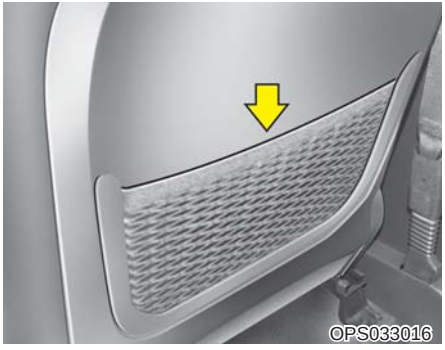

▶ 좌석 등받이 포켓

뒷좌석 승객의 편의를 위하여 간단한 책이나 지도책을 보관할 수 있는 포켓이 있습니다.

⚠ 경 고

포켓에 날카로운 물건을 수납하면 급정차나 사고시 뒷좌석 승객이 심각한 부상을 입을 수 있으므로 주의하십시오.

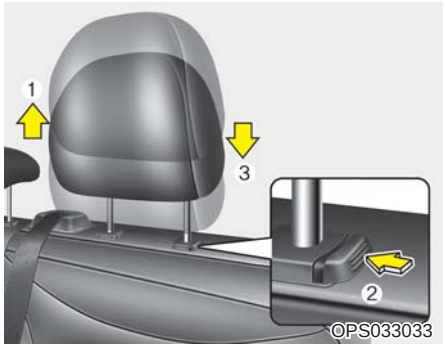

■ 뒷좌석

▶ 헤드레스트 조절

헤드레스트는 안락감과 충돌 사고 시 머리와 목을 보호하도록 도와 줍니다. 원하는 위치로 조절하여 사용하십시오.

● 높낮이 조절

헤드레스트를 높이려면 헤드레스트를 잡고 잠기는 위치까지 위로 당겨 올리십시오(1). 헤드레스트를 낮추려면, 잠금해제 버튼을 누른 상태에서(2) 헤드레스트를 위에서 누르십시오(3).
헤드레스트의 높이는 헤드레스트의 중심부분 과승객의 귀 상단이 일치하도록 조절하십시오.

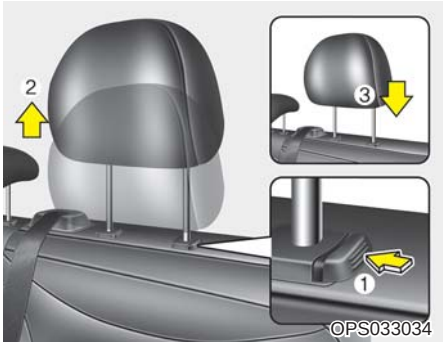

● **분리**

헤드레스트를 좌석에서 분리하고자 할 때에는 먼저 헤드레스트를 끝까지 위로 올리고, 잠금 해제 버튼을 누른 상태에서(1) 헤드레스트를 위로 당겨(2) 분리하십시오.

헤드레스트를 좌석에서 분리 후 장착 할 때에는 먼저 지지대 홈에 헤드레스트 폴대를 끼운 다음 잠금해제 버튼(1)을 누른 상태에서 헤드레스트를 내려 적절한 위치에 맞추십시오.

⚠ 주 의

- **뒷좌석을 사용하지 않을 때에는 후방 시야를 가릴 수 있으므로 뒷좌석 헤드레스트의 높이를 최대한 낮추십시오.**

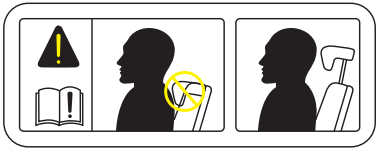

ODM032054

- **뒷좌석 탑승시 헤드레스트 높이는 헤드레스트의 중심부와 탑승자 귀 상단이 일치하도록 조절하여 사용하십시오.**
  헤드레스트가 내려진 상태로 사용하지 마십시오.

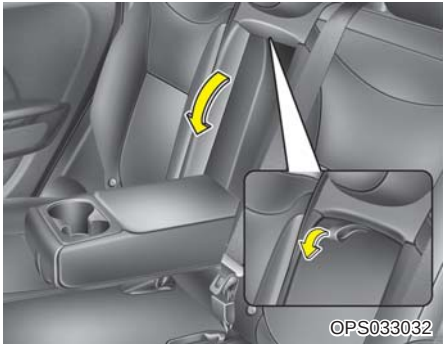

▶ **암레스트 조절(2열 좌석)**

암레스트 상단을 잡아당겨 내리십시오. 암레스트에 컵 홀더가 있습니다. 사용 후에는 위로 올려 원위치 시키십시오.

▶ 좌석 접는 방법

좌석 등받이를 앞으로 접으면 좌석 공간을 적재공간으로 넓게 사용할 수 있습니다.
다시 좌석으로 사용하고자 할 때는 등받이를 딸깍하고 걸릴 때까지 위로 올려 바로 세우십시오.
좌석으로 사용할 때는 반드시 헤드레스트와 안전벨트를 제위치에 놓고 사용하십시오.

⚠ 경 고

등받이를 접을 때 반드시 등받이나 헤드레스트를 손으로 잡은 상태에서 안전하게 조절하십시오.
등받이를 잡지않은 상태에서 조절레버를 당기면 반발력에 의해 등받이가 갑자기 접히게 되어 부상을 입을 수 있습니다.

⚠ 경 고

- **좌석을 접고 펼때는 항상 차량 정지상태에서 조작하십시오. 운행 중에는 좌석을 조절하지 마십시오.**
- **뒷좌석을 접어놓은 뒤 화물 공간에 승객이 탑승하거나 화물칸에 탑승하는 것은 매우 위험합니다.**
- **화물을 적재하는 경우 앞좌석 높이 이상으로 적재하지 말고, 움직일 수 있는 화물은 고정시켜 앞으로 밀리지 않도록 하십시오. 그렇지 않으면 차량 탑승자가 화물에 의해 다칠 수 있습니다.**
- **좌석을 접고 펼때는 항상 안전벨트에 손상이 가지 않도록 주의하십시오.**
- **좌석을 원위치로 돌리고 나면 항상 좌석이 고정되어 있는지 앞뒤로 흔들어 확인 하신 후 헤드레스트와 안전벨트를 제 위치에 놓고 사용하십시오.**
- **좌석 조작 시 손이나 발이 끼지 않도록 주의하십시오.**

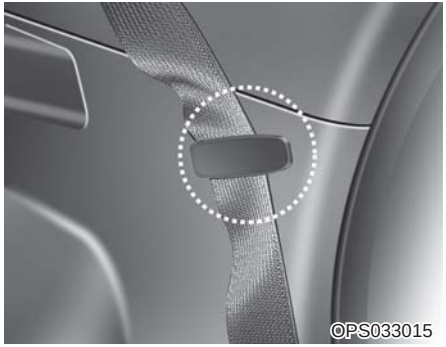

1. 안전벨트가 손상되지 않도록 보관용 홀더에 끼워 넣어 보관하십시오.
2. 앞좌석과의 간섭을 피하기 위해 앞좌석 등받이를 세우고 필요시 앞좌석을 이동시키십시오.
3. 뒷좌석 헤드레스트를 최대한 아래로 내리십시오.

⚠ 주 의

- **뒷좌석을 접거나 펼 때는 반드시 해당 좌석의 헤드레스트를 최대한 낮추고, 바로 앞 좌석 등받이는 바로 세우십시오. 접거나 펼 때 간섭될 경우, 좌석의 간섭부분이 손상될 수 있습니다.**

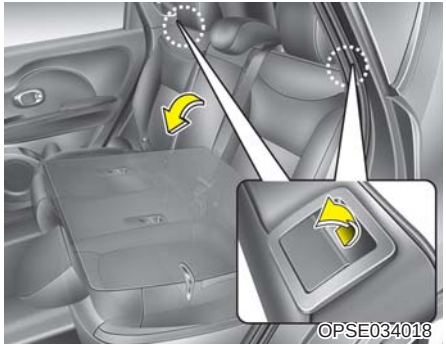

4. 좌석 각도 조절 레버를 당겨 등받이를 앞으로 완전히 접으십시오.
   등받이를 접은 후 조절 레버를 놓아 고정시키십시오. 등받이가 확실히 고정되었는지 확인하십시오.

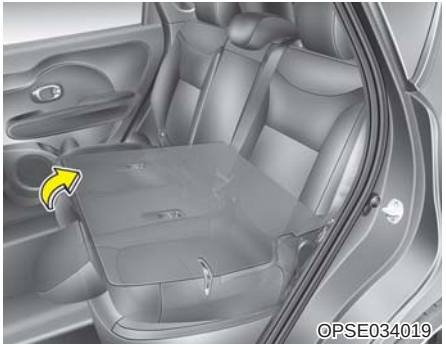

5. 좌석으로 사용하고자 할 때에는 접는 방법의 역순으로 하시고, 등받이를 '딸깍'하고 완전히 걸릴때까지 뒤로 미신 후, 안전벨트가 꼬이지않게하여 반드시 제위치에 놓으십시오.
6. 등받이를 세운 후 레버를 놓고 좌석이 고정되었는지 앞·뒤로 가볍게 흔들어 확인 후 사용하십시오.

⚠ 경 고

- **긴 화물을 싣거나 내릴 때에는 엔진 시동을 끈 후 변속레버를 「P」(주차) 위치로 하고 주차 브레이크를 작동시키십시오. 화물을 싣고 내릴 때 화물이 변속레버를 움직여 예기치 못한 사고를 초래할 수 있습니다.**
- **긴 화물 적재 시에는 화물에 의해 좌석이나 차량 실내가 손상되지 않도록 주의하고 차량 운행 시에는 주위 탑승자가 다치거나 차량이 손상되지 않도록 화물을 단단히 고정시키십시오. 급출발 이나 급제동시 화물에 의해 승객의 상해나 차량 손상이 야기될 수 있으므로 주의하십시오.**

안전벨트

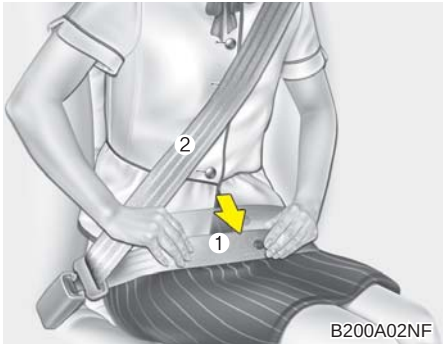

■ 안전벨트 구속 장치

안전벨트를 적절히 사용하면, 사고나 급정차 시에 심각한 부상이나 사망의 위험을 줄여 줍니다. 안전벨트는 다음과 같은 경우 최대의 효과를 발휘합니다.

- 탑승자가 기대거나 구부리지 않고 좌석에 깊게 걸쳐 앉아, 등을 등받이에 기대어 똑바로 앉은 상태여야 합니다.
- 안전벨트의 골반띠(1) 부분이 부드럽게 골반 부분을 지나도록 해야 합니다.
- 안전벨트의 어깨띠(2) 부분은 가슴 부위를 지나도록 해야 합니다.
- 무릎은 곧게 뻗어야 합니다.
- 탑승자가 안전벨트를 착용했을 때, 어느 정도 움직일 수 있고 편안하게 있을 수 있도록 안전벨트를 감아주는 장치인 관성 잠금 장치가 자동차의 정상적인 운행 중에는 작동하지 않습니다. 그러나 급정차, 급회전, 또는 충돌과 같은 힘이 가해지면, 안전벨트를 감아주는 장치는 자동으로 안전벨트를 잠그게 됩니다.
- 항상 어린이는 2열 좌석에 어린이 보조좌석을 사용하여 앉히십시오.
- 안전벨트를 제대로 착용하지 않게되면 사고시 심각한 부상을 입을 수 있습니다.

⚠ 경 고

주행 전 운전자는 모든 좌석등받이가 올바른 위치에 있고, 모든 탑승자가 안전벨트를 착용 하였는지 반드시 확인하십시오. 사고 시 발생할 수 있는 위험성을 최소화하기 위하여 항상 안전벨트를 착용해야 합니다.

⚠ 경 고

- 안전벨트가 도어 틈 사이에 끼이지 않도록 주의하십시오. 안전벨트의 성능이 떨어져 사고 시 위험합니다.
- 차량의 모든 승객은 항상 안전벨트를 착용해야 합니다. 안전벨트와 어린이 보조좌석은 급정거 시나 차량 충돌 시에 탑승자의 심각한 부상의 위험을 줄여줍니다. 안전벨트를 착용하지 않은 승객은 전개하는 에어백에 너무 가까워 질 수 있으며, 차량 내부 구조물과 충돌을 하거나 차량 밖으로 튕겨져 나갈 수 있습니다. 안전벨트를 적절하게 착용하면 이러한 위험을 크게 줄일 수 있습니다. 항상 이 취급설명서에 씌어져 있는 안전벨트 및 에어백 장치 그리고 승객 좌석에 대한 주의 내용을 준수하십시오.

⚠ 경 고

- 임신 중의 여성이나 환자는 급정차, 사고 등의 경우 복부 등에 강한 힘을 받을 수 있으므로 의사와 상의하여 사용하십시오.
- 안전벨트 체결 시 다른 사람의 버클에 플레이트를 체결하지 마십시오. 안전벨트의 보호를 제대로 받지 못 할뿐더러 사고 위험이 커질 수 있습니다.

⚠ 경 고

다음의 경고 사항들을 준수하지 않으면, 사고 시 더 큰 부상을 당할 위험이 있습니다.

- 벨트의 어깨띠를 팔 밑으로 하거나 등 뒤로 하지 마십시오.
- 안전벨트의 어깨띠가 목이나 얼굴을 지나지 않도록 하십시오.
- 벨트 하나로 한번에 두 사람 이상이 함께 착용하지 마십시오.



- 안전벨트의 골반띠는 가능한 낮게 해서, 골반부분까지 내려오게 하십시오. 골반띠가 골반부분을 편안하게 감싸주도록 하십시오. 골반띠를 허리부분에 착용하지 마십시오.
  사고 시 복부에 압력을 가하여 장파열 등 심각한 상해를 초래할 수 있습니다.

⚠ 경 고

- 안전벨트에 별도의 보조장치나 액세서리를 장착하면 안전벨트가 정상적으로 작동하지 않을 수 있으니 어떠한 것도 장착하지 마십시오.
- 안전벨트는 주기적으로 점검하여 닳거나 손상된 곳이 없는지 검사하여야 합니다.
  각 벨트를 끝까지 당겨서 많이 닳은 곳이 없는지 찾아 보십시오. 그리고 3점식 안전벨트가 쉽고 부드럽게 다시 감기는지 확인하십시오. 연결 장치가 간섭이나 지연됨이 없이 잠기고 해제되는지 버클과 플레이트를 점검하십시오. 손상이 되었거나 작동이 원활 하지 않을 경우 안전벨트를 빨리 교체하십시오.
- 안전벨트가 꼬이거나 짓눌린 상태에서는 주행하지 마십시오. 만약 꼬이거나 짓눌린 것을 풀 수 없으면 자사 직영 서비스센터 또는 서비스협력사에 점검을 의뢰하십시오.

⚠ 경 고

- 충돌이나 힘에 의해, 3점식 안전벨트가 늘어나거나 손상될 수 있습니다. 충돌 후에는 전체 안전벨트 장치를 점검하십시오. 충돌에 의해 손상된 모든 벨트, 감아주는 장치, 고정장치와 부속품은 차를 다시 주행하기 전에 교환하십시오.
  경미한 사고라도 반드시 자사 직영 서비스센터 또는 서비스협력사에서 점검을 받으십시오.
- 주행 중 안전벨트를 풀지 마십시오. 또한 안전벨트를 풀거나 착용하는 등 반복적인 행동을 할 경우 전방 부주의로 심각한 부상을 입을 수 있습니다.

⚠ 경 고

- 안전벨트 착용 시 단단하거나 깨지기 쉬운 물체 위로 지나가지 않도록 착용하십시오.
- 버클 안에 이물질이 들어가지 않도록 주의하십시오. 안전벨트 체결이 제대로 되지 않을 수도 있습니다.


1GQA2083

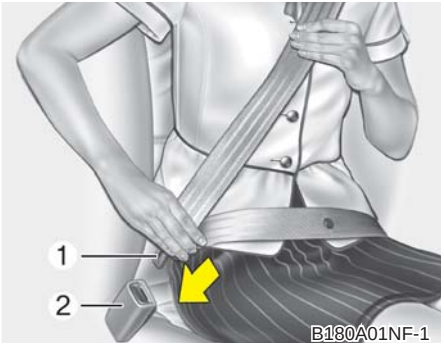

▶ 안전벨트 미착용 경고등 및 경고음

운전석 안전벨트 경고등 및 경고음은 아래와 같은 조건에서 작동합니다.

조건			경고 패턴	
주행상태	시트 벨트	차량 속도	경고등	경고음
정차중(시동 ON)	미착용	0km/h	6초동안 켜짐	미작동
주행중	미착용	9km/h미만	계속 켜짐	미작동
		9km/h이상~ 20km/h미만	계속 깜박임	미작동
		20km/h이상	계속 깜박임	100초 동안 작동
	착용 후 벨트를 풀 경우	20km/h미만	계속 켜짐	미작동
		20km/h이상	계속 깜박임	100초 동안 작동

▶ 착용방법

1. 버클과 플레이트를 잡으십시오
2. 천천히 벨트를 당기십시오.
3. 플레이트(1)를 "찰칵" 소리가 날 때까지 버클(2)에 밀어 넣으십시오.
   그리고, 안전벨트가 완전히 체결되었는지 손으로 안전벨트를 세게 당겨 확인하십시오.



4. 골반띠는 반드시 복부 아래 골반부분에 착용하여 사고 시 벨트 밑으로 몸이 빠져 나가지 않고 복부에 압력이 가해지지 않도록 하십시오. 안전벨트의 어깨띠 부분을 당겨서 편안하게 길이를 조절하십시오. 벨트를 감아주는 장치는 벨트에 장력을 주어 늘어진 벨트를 자동으로 당겨주고, 벨트에 장력을 유지해 줍니다. 안전을 위하여, 안전벨트를 너무 느슨하게 하지 마십시오.

※ 안전벨트 착용 시 간혹 안전벨트가 인출되지 않을 경우에는, 힘을 주어 안전벨트를 당긴 후 놓았다가 다시 한번 당기면 부드럽게 인출됩니다.

안전벨트 착용 후에는 안전벨트가 완전히 체결되었는지 손으로 안전벨트를 세게 당겨 확인하십시오.

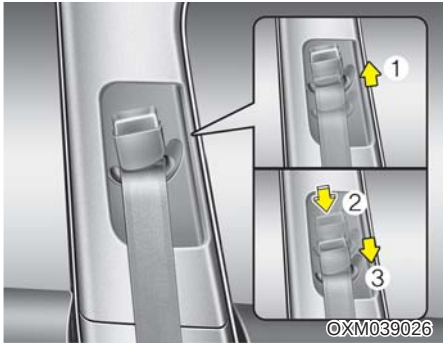

● **벨트의 높이 조절 (앞좌석)**

벨트의 어깨 높이를 조절할 수 있습니다. 몸에 맞게 어깨 높이를 조절하십시오.
벨트의 높이를 높이려면, 고정장치를 위로 올리십시오(1).
벨트의 높이를 낮추려면, 고정장치를 잡고 잠금 버튼을 누른 상태(2)에서 밑으로 내리십시오(3).
조절 한 후에는 잠금 버튼에서 손을 떼고 고정홈에 맞추어 확실하게 고정시키십시오.

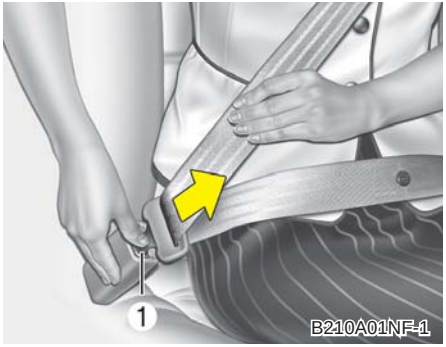

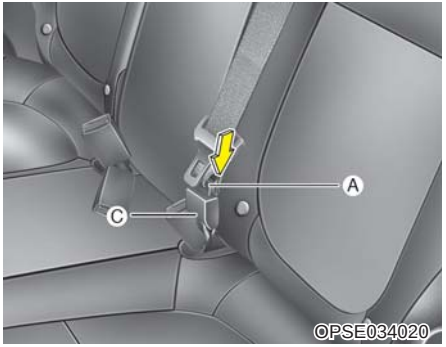

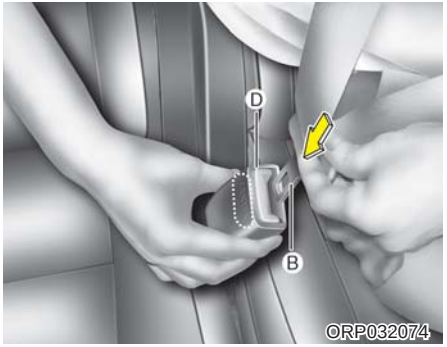

● **해제 방법**

버클에 있는 해제 버튼(1)을 누른 상태에서 플레이트를 당겨 내십시오.
플레이트가 유리창에 부딪히지 않도록 플레이트를 잡고 천천히 안전벨트가 감기도록 하십시오.

▶ **2열 중앙 좌석 안전벨트 착용 방법**

1. 안전벨트 뒤쪽의 작은 플레이트를(A) 2열 좌석 중앙 안전벨트 보조 버클에(C) "찰칵" 소리가 날 때까지 밀어 넣으십시오. 이때 안전벨트가 꼬이지 않도록 주의 하십시오.

⚠ 경 고

좌석 중앙 시트벨트를 사용 할 때는 정상적인 안전벨트 사용을 위해 작은 플레이트 (A)와 보조 버클 (C)를 항상 체결해 두십시오.

2. 안전벨트 플레이트를(B) 2열 좌석 중앙 안전벨트 버클에(D) "찰칵" 소리가 날 때까지 밀어 넣으십시오. 그리고 안전벨트가 완전히 체결되었는지 손으로 안전벨트를 세게 당겨 확인하십시오.

※ 2열 좌석 중앙 안전벨트 버클에 "CENTER"라는 구분 표시가 각인 되어있습니다.

⚠ 경 고

뒷좌석 중앙 3점식 안전벨트를 사용 할 때는 모든 플레이트와 버클을 체결해 두십시오. 주행 중 안전벨트를 풀거나 착용할 경우 심각한 부상을 입을 수 있습니다.

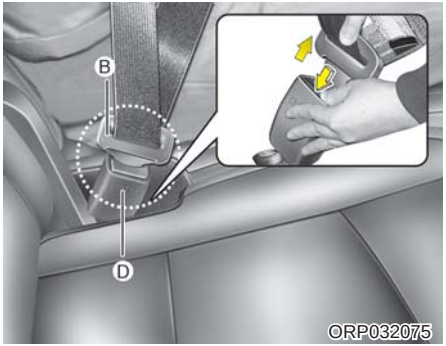

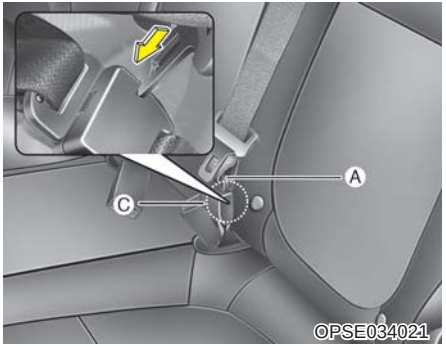

⚠ 경 고

뒷좌석 중앙 3점식 안전벨트를 사용하지 않더라도 보조 버클과 보조플레이트를 분리하지 마십시오.
사고 발생시 보조 플레이트에 의해 뒷좌석 승객이 심각한 부상을 입을 수 있습니다.

▶ 2열 중앙 좌석 안전벨트 해제 방법

1. 2열 중앙 안전벨트 버클의(D) 해제 버튼을 누른 상태에서 플레이트를 당겨 내십시오. 플레이트를 잡고 천천히 안전벨트가 감기도록하여 동승한 탑승객 및 주변 물건과 부딪히지 않도록 주의하십시오.
2. 안전벨트 플레이트를 보조버클(C)의 홈에 밀어 넣고 보조 플레이트(A)를 당겨 내십시오.
3. 안전벨트 플레이트를 잡고 천천히 안전벨트가 감기도록 하십시오.

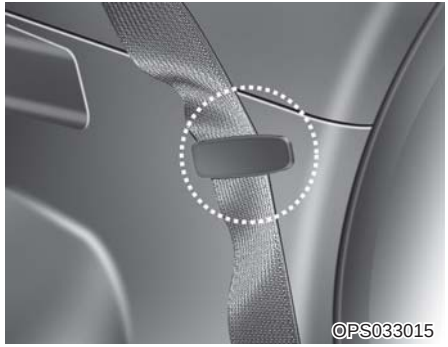

- 등받이를 접을 때에는 바깥쪽의 3점식 벨트가 꼬이지 않도록 보관용 홀더에 끼워 두십시오.

⚠ 주 의

안전벨트를 사용하고자 할 때는, 반드시 홀더에서 뺀 후에 사용하십시오.
홀더에 보관된 상태에서 안전벨트를 당길 경우, 홀더 또는 벨트의 손상 위험이 있습니다.



■ EFD 시스템

EFD(Emergency Fastening Device) 시스템은 정면 충돌 시 앞좌석 승객의 골반 쪽 벨트를 순간적으로 잡아당겨 하체를 보호하는 안전벨트의 효과를 한층 높여주는 장치입니다.
리트랙터 프리텐셔너 및 EFD 시스템은 앞좌석에 장착되며, 승객이 없어도 조건에 해당되면 작동됩니다.

⚠ 경 고

- **프리텐셔너 안전벨트(리트랙터 프리텐셔너, EFD 시스템)는 전방으로부터 강한 충격을 받을 때 안전벨트를 순간적으로 잡아당겨 좌석에 탑승자의 몸이 밀착되도록 하므로 프리텐셔너 효과를 높이기 위해서는 반드시 안전벨트를 제대로 착용하고 바른 자세로 앉아 있어야 합니다.**
- **프리텐셔너 안전벨트(리트랙터 프리텐셔너, EFD 시스템)는 한번만 작동하게 설계되어 있습니다. 일단 작동한 후에는 프리텐셔너 안전벨트(리트랙터 프리텐셔너, EFD 시스템)를 반드시 교체하십시오.**

⚠ 주 의

- 프리텐셔너 안전벨트(리트랙터 프리텐셔너, EFD 시스템)를 임의로 검사, 수리하거나 교체하지 마십시오. 시스템이 완전히 손상될 수 있습니다. 프리텐셔너 안전벨트(리트랙터 프리텐셔너, EFD 시스템)의 점검 및 교환은 반드시 자사 직영 서비스 센터나 서비스협력사에서 하십시오.
- 중앙 콘솔 부위에 카 오디오 등의 장착 및 차량 전면부의 판금 도장을 하는 경우는 프리텐셔너 안전벨트 시스템에 영향을 미칠 우려가 있습니다. 자사 직영 서비스센터 또는 서비스협력사에 상담하십시오.

⚠ 주 의

- 만일 프리텐셔너 안전벨트가 제대로 작동하지 않으면, 에어백 경고등()이 점등됩니다. 이는 에어백과 프리텐셔너 안전벨트 장치가 동일한 전기 회로를 사용하기 때문입니다. 만일 다음과 같은 상황이 발생되면 가급적 빨리 에어백과 함께 프리텐셔너 안전벨트의 점검을 자사 직영 서비스센터 또는 서비스협력사에 의뢰하십시오.
  - 시동「ON」시 에어백 경고등이 점등되지 않을 때
  - 시동「ON」시 에어백 경고등이 6초간 점등 후 소등되지 않고 계속 점등되어 있을 때
  - 주행 중에 에어백 경고등이 점등될 때
  - 시동「ON」시 에어백 경고등이 점멸될 때

⚠ 경 고

- 프리텐셔너 안전벨트가 작동하면, 큰 소음과 함께 연기처럼 보이는 미세한 가루가 보입니다. 이 가루는 무독성 가스 입자이나 피부에 자극을 유발할 수도 있습니다. 가루가 방출된 사고 후에는 오랫동안 들이 마시지 말고 손과 얼굴을 깨끗이 닦아 내십시오.
- 프리텐셔너 안전벨트는 작동할 때 뜨거운 열을 내므로 작동한 후 몇 분 동안은 프리텐셔너 안전벨트를 만지지 마십시오. 화상을 입을 수 있습니다. 프리텐셔너 안전벨트 장치 내에는 폭발성 화학 물질이 들어 있으므로 강한 충격을 주지 마십시오. 차량을 폐차하는 경우에는 자사 직영 서비스 센터 또는 서비스협력사에 상담하십시오.

■ 안전벨트 사용 시 유의 사항

▶ 큰 어린이의 안전벨트 착용

어린이가 자라면서, 신체 크기에 적합한 어린이 좌석이나 어린이 보호 시트(부스터 시트라고도 함)를 포함하여 새로운 어린이 보호 장치가 필요하게 됩니다. 어린이 보호 시트를 사용할 수 없게 크게 자란 어린이는 차량에 장착된 안전벨트를 사용하여야 합니다.

만일 어깨띠 부분이 어린이의 목이나 얼굴에 닿으면, 어린이를 좌석 중간쪽으로 앉히십시오. 어깨띠가 여전히 얼굴이나 목에 닿으면, 다시 어린이 보호 시트에 앉히십시오.

⚠ 경 고

- **차가 주행 중일 때는, 어깨띠가 어린이의 목이나 얼굴 부분에 절대 닿지 않도록 하십시오.**
- **만일 안전벨트가 제대로 착용되지 않고 조절되지 않았으면, 사고 시 어린이가 사망하거나 심하게 다칠 위험이 있습니다.**
- **모든 어린이 보호 시트는 안전벨트로 고정하여 좌석에 장착할 수 있게 설계되어 있습니다. 어린이 보호 시트가 차량의 안전벨트에 의해 확실히 고정되어 있지 않으면, 충돌 사고 시 어린이가 다치거나 사망할 수 있습니다.**
- **어린이가 탑승하지 않더라도 항상 어린이 보호 시트가 안전벨트에 의해 확실히 고정되어 있는지 확인하십시오. 그렇지 않으면 별도로 보관하여 사고 시 또는 급정차 시에 앞으로 튀어 나오지 않도록 하십시오.**

▶ 임산부의 안전벨트 착용

임산부는 의사가 특별히 권해주는 대로 따르고, 가능하면 항상 안전벨트를 착용하십시오. 안전벨트의 골반띠는 편안하고 가급적 복부 밑 부분으로 착용되어야 합니다.

⚠ 경 고

임산부는 안전벨트의 골반띠를 태아가 위치한 복부 위로 착용해서는 안됩니다. 이는 충돌 시 벨트가 태아를 누를 수 있기 때문입니다.

어린이 보조좌석

■ 안전벨트의 적절한 관리

⚠ 주 의

- 안전벨트가 뾰족한 끝부분이나 훼손될 수 있는 물건에 닿지 않도록 하십시오.
- 안전벨트를 청소할 때는 내장재나 카페트 청소에 사용되는 부드러운 비누액을 사용하십시오.

⚠ 경 고

- 안전벨트를 표백하거나, 염색하지 마십시오. 그렇지 않으면 안전벨트가 약해져서 충돌 시 끊어질 수 있습니다.
- 안전벨트를 개조하거나 추가하지 마십시오.

■ 어린이 보조좌석의 장착

영아 및 유아의 차량 승차 시 승인된 어린이 보조좌석 또는 장비를 장착하여 안전하게 착석해야 합니다.
차가 운행중 일 때 어린이가 서 있거나 좌석 위에서 이동하지 않도록 하십시오. 어린이와 어른이 함께 안전벨트를 착용하거나, 하나의 안전벨트에 두 어린이를 동시에 착용시키지 마십시오. 어 린이 보조 좌석은 반드시 뒷좌석에 설치하십시오.
어린이 보조 좌석 장착 및 사용법에 대한 자세한 설명은 어린이 보조 좌석 제작사에서 제공하는 취급설명서를 참조하십시오.

⚠ 경 고

운전자 좌석 때문에 어린이 보조좌석 장착을 위한 충분한 공간이 확보되지 않으면 동승석쪽 뒷좌석에 어린이 보조좌석을 장착 하십시오

⚠ 경 고

- 3점식 안전벨트를 착용할 수 없는 어린이의 경우는 안전벨트를 직접 사용하지 말고 2열 좌석에 어린이 전용 보조 시트를 장착하여 앉히십시오.
- 차가 뜨거운 날씨에 장시간 밀폐된 채로 있었다면, 안전벨트와 좌석은 열에 의해 뜨거워질 수 있습니다.
  이로 인해 어린이가 화상을 입을 수도 있으므로 어린이를 앉힐 때는, 좌석 표면과 버클이 뜨거운지 확인하시고, 뜨거우면 식힌 후에 앉히십시오.
- 주행 중 어린이를 무릎에 앉히거나 팔로 안고 있지 마십시오. 경미한 충돌 사고라 할지라도 어린이를 놓칠 수 있습니다.
- 헤드레스트가 고정되지 않은 상태에서 어린이 보호 시트를 사용하지 마십시오. 급제동 또는 충돌 시 부상을 당할 위험이 있습니다.

⚠ 경 고

- 여러 제조업체에서 어린이를 위한 어린이 보호 시트 또는 장비를 만들고 있습니다. 사용 가능한 어린이 보호 시트는 항상 국가의 안전 법규를 만족시켜야 합니다. 귀하가 사용하는 어린이 보호 시트의 라벨에 이런 안전 규제를 만족한다는 문구가 쓰여있는지 확인하십시오.
- 어린이 보호 시트는 어린이의 체격과 차량 좌석의 크기에 맞는 것을 골라야 합니다.
- 어린이 보호 시트에 대한 본 취급설명서나, 어린이 보호 시트에서 제공된 지시 사항을 준수하지 않을 경우, 사고의 가능성과 사고 시 부상 정도가 커질 수 있습니다.
- 어린이를 태우고 운전하실 때에는 급출발과 급제동을 하지 않도록 주의하십시오. 머리나 목 부위의 심각한 부상을 초래할 수 있습니다.

⚠ 경 고

- 사고가 났을 때 어린이 보조좌석, 안전벨트와 테더 앵커, 하부 래치 등 고정장치를 점검 받으십시오.
- 차량의 안전 장비(안전벨트, 테더 앵커, 하부 래치, 좌석)의 구성품은 개조하지 마십시오.

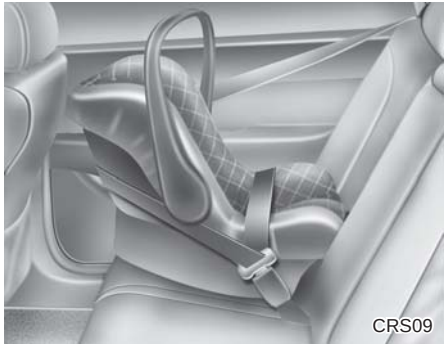
CRS09


OXM033008

▶ 3점식 안전벨트를 이용할 때

어린이 보조 좌석을 뒷좌석에 설치하려면, 다음과 같이 설치 하십시오.

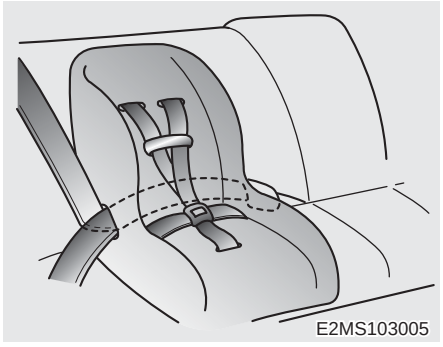
E2MS103005

1. 어린이 보조 좌석을 설치 합니다.
   (어린이 보조 좌석 취급방법은 해당 제품 구입시 지원되는 취급설명서를 참조하십시오.)
2. 플레이트를 잡고 안전벨트 어깨띠를 천천히 당긴 후 어린이 보조 좌석을 통과시켜 연결하십시오.
   이때, 안전벨트가 꼬이지 않도록 주의하십시오.

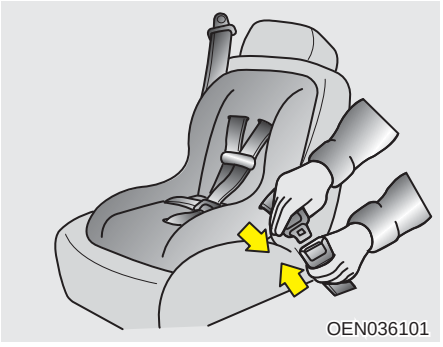
OEN036101

3. 3점식 안전벨트의 플레이트를 버클에 끼워 넣습니다. 이때 "딸깍" 소리가 나도록 확실히 잠그십시오.
   안전벨트를 당겨 플레이트가 버클에 고정되었는지 확인하십시오.


OTAM031103

4. 안전벨트가 느슨해 지지 않도록 어깨띠를 천천히 감아넣어 어린이 보조 좌석을 확실히 고정하십시오.

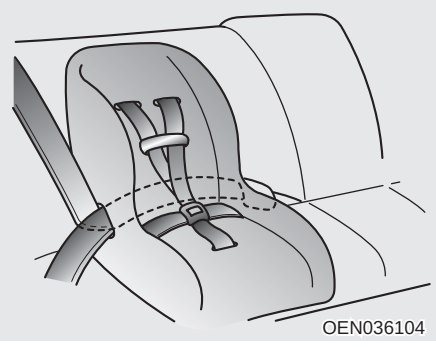

5. 어린이 보조 좌석을 흔들어 제위치에 확실히 장착되었는지 확인하십시오.
   만약 어린이 보조 좌석이 많이 흔들린다면 안전벨트를 당겨 다시 고정시키십시오.

● **해제방법**

1. 버클의 버튼을 눌러 안전벨트를 빼냅니다.
2. 안전벨트가 완전히 감겨 들어 가도록 감습니다.



▶ **테더 앵커를 이용할 때**

어린이 보조좌석을 고정할 수 있는 테더 앵커(후크 고정용)가 2열 좌석 등받이 뒷편에 위치해 있습니다.



1. 어린이 보조 좌석의 후크가 달린 끈을 그림과 같이 2열 좌석 등받이 뒤로 넘기십시오.
2. 어린이 보조 좌석 후크를 테더 앵커에 확실히 고정시키십시오.

⚠ 경 고

테더 앵커를 이용하여 어린이 보조좌석을 고정시킬 때에는 뒷좌석의 사용하지 않는 모든 안전벨트의 플레이트를 해당 버클 내로 완전히 체결하십시오. 또한, 안전벨트 띠가 어린이 보조좌석 뒤로 지나가도록 하여 늘어져 있는 안전벨트 띠가 어린이 손에 닿지 않도록 하십시오. 그렇지 않으면 어린이가 늘어져 있는 안전벨트를 잡아 당길 수 있고, 이는 어린이 보조좌석 내에 탑승한 어린이가 압박당하여 심각한 부상을 입거나 사망할 수 있습니다.

⚠ 경 고

- **어린이 보조좌석이 확실하게 고정되지 않으면 충돌 사고 시 어린이가 심하게 다치거나 사망할 수 있습니다. 반드시 어린이 보조좌석을 사용, 장착할 때에는 어린이 보조좌석 제작사의 지시에 따르십시오.**
- **절대로 한 개의 테더 앵커 또는 하부래치에 두 개 이상의 어린이 보조좌석을 설치하지 마십시오. 테더 앵커 또는 하부 래치에 부하가 증가하여 부러지거나 망가져, 결국 심각한 부상을 입거나 사망할 수 있습니다.**

⚠ 경 고

어린이 보조좌석이 확실하게 장착 되어 있는지 확인하기 위해 어린이 보조좌석을 여러 방향으로 밀거나 당겨보십시오. 확실하게 고정되지 않은 어린이 보조좌석은 흔들리거나, 비틀어 지거나, 기울어지거나, 분리되어 어린이가 심각한 부상을 입거나 사망할 수 있습니다.

⚠ 경 고

테더 앵커는 올바르게 고정된 어린이 보조좌석에 의한 부하만을 견딜 수 있도록 설계되었습니다. 절대로 테더 앵커를 성인용 안전벨트 또는 다른 끈으로 사용하거나 차량에 다른 장치나 장비를 연결하기 위해 사용해서는 안됩니다.



▶ **하부 래치(ISO FIX)와 테더 앵커를 이용할 때**

일부 어린이 보조좌석 제조사는 하부 래치 호환용 어린이 보조좌석을 제조하고 있습니다. 이러한 어린이 보조좌석에는 차량 내 2열 좌석 하부에 위치한 두개의 래치에 연결하는 두개의 고정 부와 테더 앵커를 연결하는 띠 장치를 포함하고 있습니다. 이러한 어린이 보조좌석은 뒷좌석에 장착할 때 안전벨트를 사용할 필요가 없습니다.

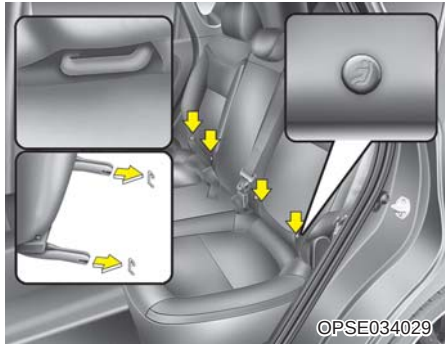

어린이 보조좌석 심볼이 2열 좌석 등받이 하단부에 위치하여 어린이 보조좌석용 하부 래치의 위치를 나타냅니다.
2열 좌석 중앙부에는 하부 래치가 없습니다.

▶ 보조좌석을 차량에 장착시

1. 보조좌석의 래치를 차량 하부 래치에 "딸깍" 소리가 나도록 확실히 고정시키십시오.
2. 어린이 보조 좌석 고정용 후크를 테더 앵커에 확실히 고정시키십시오. (앞 페이지의 테더 앵커 이용방법 참조)

⚠ 경 고

- **하부 래치를 이용하여 어린이 보조 좌석을고정할 때에는 사용하지 않는 뒷좌석 안전벨트의 플레이트를 해당 버클에 모두 채우십시오. 또한, 안전벨트 띠가 어린이 보조 좌석 뒤로 지나가도록 하여 늘어져 있는 안전벨트 띠가 어린이 손에 닿지 않도록 하십시오. 그렇지 않으면 어린이 보조 좌석에 앉아 있는 어린이가 늘어져 있는 안전벨트를 잡아 당겨 몸에 압박을 당해서 심하게 다치거나 사망할 수 있습니다.**
- **하부 래치 사용 시 주위에 물체가 없도록 주의하십시오. 또한 안전벨트가 끼지 않도록 주의 하십시오.**

하부 래치는 2열 좌석 쿠션 뒤에 장착되어 있습니다. 2열 좌석 쿠션과 등받이 사이로 손을 넣어 확인하십시오.
어린이 보조좌석 제조사의 취급설명서를 참조하여 올바르게 설치하십시오.
어린이 보조좌석을 설치한 후에는 반드시 올바르게 장착되어있는지 확인하십시오.
어린이를 보조좌석에 착석시키기 전에 어린이 보조좌석을 여러 방향으로 밀거나 당겨보고 보조좌석이 올바르게 장착되었는지 확인하십시오. 고정 부가 어린이 보조좌석을 제 위치에서 잘 고정시키고 있는지 확인하십시오.

⚠ 주 의

어린이 보조좌석을 설치할 때, 뒷좌석 안전벨트 띠부분이 보조좌석 및 하부 래치에 의해 긁히거나 집히지 않도록 하십시오.

⚠ 경 고

어린이 보조좌석이 올바르게 고정되지 않으면, 충돌 사고 시 어린이가 심각한 부상을 입거나 사망할 수 있습니다.

⚠ 경 고

하부 래치는 좌측 및 우측 뒷좌석에서만 사용해야 합니다. 절대로 하부 래치용 어린이 보조좌석을 뒷좌석 중앙에 설치하지 마십시오. 충돌 사고 시, 고정부가 손상되거나 제 역할을 수행하지 못할 수 있습니다.

에어백(보조 구속 장치)

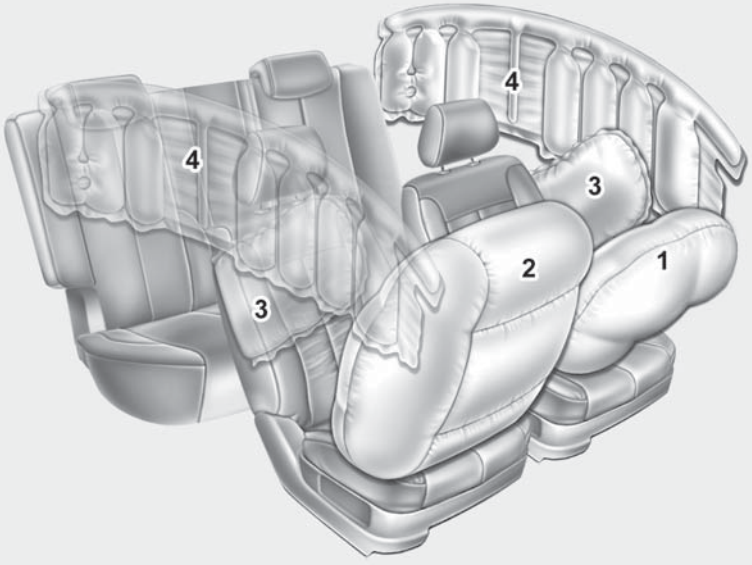

OAM032026

▶ **에어백 종류**

1. 운전석 에어백
2. 동승석 에어백
3. 사이드 에어백
4. 커튼 에어백

※ 위의 그림은 실제 차량에 적용된 에어백의 형상과 다를 수 있습니다.

■ 에어백 장치의 작동은 어떻게 되는가?

- 에어백은 시동 「ON」 또는 시동 상태에서만 작동됩니다.
- 심한 정면 충돌 또는 측면 충돌(사이드 및 커튼 에어백 장착 차량)이 발생할 경우, 에어백이 순간적으로 작동하여 심각한 신체적 부상의 위험을 줄일 수 있도록 도와줍니다.
- 에어백이 작동하는 차량 속도가 정확히 정해져 있지는 않습니다.
  일반적으로 에어백은 충돌 정도와 방향에 따라 작동하도록 되어 있으며, 이 두 가지 요소는 에어백 제어모듈이 전기적 작동이나 에어백 작동 신호를 보낼 것인지를 결정하는 중요한 요소입니다.
- 에어백은 차량 속도, 충격의 세기, 각도, 차량이나 물체 또는 충격을 받는 물체의 밀도나 강성 등의 몇가지 요인에 따라 작동하지만 꼭 그것에 제한된 것은 아닙니다.
- 사고 시 에어백이 부풀어 오르는 것을 보기란 불가능합니다.
  그래서 충돌 후에 에어백이 내장부로 부터 나와 공기가 빠진 상태로 매달려 있는 것을 보게 될 가능성이 큰 것입니다.
- 스티어링 휠에 장착되어 있는 에어백과 접촉하는 일은 치명적인 부상을 초래할 수 있습니다. 특히 탑승자가 스티어링 휠과 너무 가까이 있는 상황에서 그렇습니다.

⚠ 경 고

에어백이 작동될 때 부상과 사망의 위험성을 감소시키기 위하여 차량을 제어할 수 있고 편안한 자세를 유지할 수 있는 한, 스티어링 휠에 장착된 에어백과 운전자의 가슴 사이가 떨어지도록 멀리 앉고, 동승석에서는 가능한 좌석을 뒤로 이동시켜 바른 자세로 앉으십시오.



▶ 에어백 작동 시 2차 피해

에어백 제어 모듈은 사고 시 발생하는 충격력을 감지하여 에어백이 작동되도록 신호를 보냅니다. 이 신호에 의해 에어백 모듈에 내장된 화약이 폭발하여 에어백을 짧은 시간 내에 부풀려 탑승자를 보호합니다.

이렇게 에어백이 작동될 때 순식간에 화약이 폭발하므로 소음, 섬광, 연기 등이 발생하며 순식간에 팽창되는 에어백의 천에 의해 타박상이나 찰과상, 안경 파손에 의한 부상 등이나 화약 폭발 시의 화상을 입을 수도 있습니다.

▶ 소음과 연기

에어백이 부풀어 오를 때, 큰 소음과 차량 내부에 연기처럼 보이는 가루가 남겨집니다. 이는 정상적인 것이며, 에어백이 팽창할 때 생기는 결과입니다. 에어백이 작동된 후에, 연기와 가루뿐만 아니라 가슴 부분의 안전벨트와 에어백의 압박으로 인해 숨쉬기 거북하게 느낄 수도 있습니다. 연기와 가루에 오랫동안 노출되는 것과 숨쉬기 거북함을 방지하기 위해 에어백이 터지고 난 후에는 창문이나 도어를 여십시오. 연기와 가루는 무독성이나 피부(눈, 코, 목 등)에 자극을 줄 수 있는데 이때는 즉시 차가운 물로 닦아내고 자극이 오래가면 의사와 상의하여 치료하십시오.

⚠ 경 고

에어백이 작동될 때, 스티어링 휠과 크래쉬패드의 에어백 관련부품이 매우 뜨겁습니다. 부상을 방지하기 위하여 에어백이 부풀어 오른 후에 에어백 내장 부분을 바로 만지지 마십시오.



▶ 어린이 보호 시트 설치 금지

에어백 때문에 동승석에는 뒤로 보는 어린이 보호 시트를 설치하지 마십시오. 동승석 에어백이 작동하면 뒤로 보는 어린이 보호 시트에 미치는 위험이나 치명적인 부상은 매우 큽니다. 또한, 동승석에는 앞으로 보는 어린이 보호 시트도 설치하지 마십시오. 동승석 에어백이 작동하면 적절한 위치에 있지 못하거나, 적절히 구속되지 못한 상태의 어린이에게 심각한 또는 치명적인 부상을 초래합니다.

⚠ 경 고

- **앞좌석에는 어린이 보호 시트를 절대로 설치하지 마십시오. 에어백 작동 시 에어백 팽창 충격에 의해 심각한 부상이나 사망사고를 초래할 수 있습니다.**
- **커튼 및 뒷좌석 사이드 에어백이 장착된 경우 뒷좌석 도어쪽에 어린이를 앉힐 때 반드시 어린이 보조좌석을 가능한 도어쪽에 닿지 않게 안쪽으로 확실히 고정시켜 설치한 후 앉히십시오. 커튼 및 사이드 에어백이 팽창 할 때, 팽창 충격에 의해 심각한 부상이나 사망사고가 날 수 있습니다.**


W7-147

■ 에어백 경고등

에어백 장치는 충돌 센서, 컴퓨터(에어백 제어 모듈), 모듈(에어백 공기주머니), 프리텐셔너 안전벨트 등으로 구성되어 있습니다. 본 장치는 인명을 보호하는 중요한 장치로서 매우 정교하고 신뢰성이 높게 제작되어 있습니다. 이러한 장치의 어느 부분에 작은 고장이 발생하여도 에어백 경고등이 점등되도록 되어 있습니다.

시동 스위치「ON」시 약 6초간 표시등 점등 후 소등되면 정상이나 다음과 같은 상황은 에어백 장치의 고장으로 사고 시 에어백이 정상적으로 작동되지 않을 수 있으므로 운행을 중지하고 즉시 자사 직영 서비스센터 또는 서비스협력사에 점검을 의뢰하십시오.

- 시동 스위치「ON」시 에어백 경고등이 점등되지 않을 때
- 시동 스위치「ON」시 에어백 경고등이 6초간 점등 후 소등되지 않고 계속 점등되어 있을 때
- 주행 중에 에어백 경고등이 점등될 때
- 시동 스위치「ON」시 에어백 경고등이 점멸될 때

■ 에어백 장치의 구성 및 기능

운전석 및 동승석 에어백은 정면의 보통 또는 심한 충돌 상황에서, 사이드 및 커튼 에어백은 측면의 보통 또는 심한 충돌 상황에서 안전벨트의 보호기능을 보조하는 장치입니다. 가벼운 추돌이나 충돌 사고 시에는 안전벨트만으로 탑승자의 상해를 경감시킬 수 있으나 사고 충격이 커 안전벨트만으로 탑승자의 상해를 경감시킬 수 없는 경우, 안면 및 상체의 충격을 완화시켜 주기 위해 장착된 것이 에어백 장치입니다. 에어백의 작동에 의한 탑승자 보호 효과는 탑승자가 안전벨트에 의해 고정되었을 경우 효과가 발휘되기 때문에 안전벨트의 보조 구속 장치(SRS)라고도 합니다. 에어백은 안전벨트를 대신할 수 없습니다.

※ SRS : Supplemental Restraint System의 약어로 "보조 구속 장치"의 의미입니다.



⚠ 경 고

- 안전벨트는 가장 중요한 안전장치이며, 에어백은 안전벨트의 보조 안전장치이므로 에어백이 장착된 차량도 반드시 안전벨트를 착용해야 합니다.
- 안전벨트를 착용하지 않거나 좌석에 앉은 자세가 바르지 않으면 에어백에 의해 보호받을 수 없으며, 사고 시 심하게 다치거나 사망할 수도 있습니다.

⚠ 경 고

- 사고가 났을 경우, 에어백은 짧은 순간에 팽창하므로 이때 올바른 자세로 앉아 있지 않으면 에어백 팽창력에 의해 부상을 입을 수 있으며, 충돌 중에 발생되는 추가 충돌에는 보호될 수 없습니다.
- 또한 팽창 과정에서 에어백에 의한 안면 또는 기타 신체부위의 찰과상, 안경 파손 등에 의한 부상이나 화약 폭발 시 화상 등을 입을 수 있습니다.
- 에어백과 승객 사이에는 어떠한 물건도 두지 마십시오. 팽창과정에서 상해를 증가시킬 수 있습니다.

⚠ 경 고

- 운전석 및 동승석 에어백은 심각한 정면 충돌 시에, 사이드 및 커튼 에어백은 측면 충돌 시에 작동됩니다. 단, 각각의 충돌 상황에서 작동 조건을 만족하는 경우, 정면 또는 측면 에어백이 같이 작동 될 수 있습니다. 일반적으로 측면 충격(사이드 및 커튼 에어백 미장착 차량) 또는 후면 충격, 심하지 않은 정면 충돌 또는 기둥 충돌 시에는 작동되지 않는 것이 대부분입니다. 다중 충돌 시, 뒤에 오는 충격에 대해서는 보호되지 않습니다.

⚠ 경 고

- 순정부품 이외의 좌석을 장착하거나 시트 커버를 개조한 경우, 에어백 성능 감소로 인한 예상치 않은 상해를 입을 수 있으니 절대 좌석을 개조하지 마십시오.
- 에어백이 장착된 부위나 충돌 센서가 장착된 부위에 망치나 단단한 물건 등으로 충격을 가하지 마십시오. 또한, 엔진룸을 점검할 때에는 반드시 시동을 끄고 하십시오. 예상치 못한 에어백의 팽창으로 심하게다칠 수 있습니다. 특히, 앞좌석 도어 내부에 장착된 측면 충돌 센서는 도어에 가해지는 압력을 감지하므로, 도어에 충격을 가할 경우 (예, 쇼핑 카트, 농구공 등에 의한 충돌), 측면 에어백이 작동할 수 있습니다. 또한 엔진룸 점검 시에는 반드시 시동을 끄고 점검하십시오.

⚠ 경 고

- 차량 바닥 부분이 물에 잠겨 카펫이 젖었을 때나 차가 물에 잠겼다면 시동스위치에 키를 꽂지 말고 (시동 버튼은 누르지 말고) 차를 견인시켜 자사 직영 서비스 센터나 서비스협력사에서 점검 및 정비를 받으십시오. 배선이 물에 잠겼을 때 시동스위치를 조작하면 에어백이 작동하여 사람이 아주 가까이 있을 경우 심하게 다치거나 사망할 수 있습니다.
- 범퍼 가드 또는 사이드 스텝 장착, 순정부품 외의 범퍼 교체 및 범퍼 변경 등 차량 출고 상태에서 임의로 전기 장치 또는 기계 장치를 변경할 경우, 충돌 성능 및 에어백 작동에 심각한 영향을 끼칠 수 있습니다.
- 차량 견인 시 반드시 시동 「OFF」 또는 「ACC」 상태로 견인하십시오.

⚠ 경 고

- **내장부품을 분해 후 재 조립 할 경우 내장부품의 훼손이나 변형으로 체결이 정상적으로 되지 않을 수 있습니다. 이 경우 에어백 전개 시 내장부품이 이탈되어 심각한 부상이 발생할 수 있습니다.**

■ 안전벨트 착용의 중요성

에어백(보조 구속 장치)이 장착될지라도 안전벨트를 착용해야 하는 중요한 이유는 다음과 같습니다.

- 에어백이 작동할 때 에어백으로부터 보다 떨어진 적절한 위치에 있도록 도와줍니다.
- 차량의 에어백은 충돌이 시작될 때 에어백으로 부터 멀리 앉아 있는 상황에서, 보다 나은 보호를 제공할 수 있습니다. 안전벨트는 충돌 직전의 급정차를 하는 동안 에어백으로부터 떨어질 수 있도록 도와 줄 수 있습니다.
- 전복 및 측면(사이드 및 커튼 에어백 미장착 차량) 또는 후면 충돌 시, 에어백이 작동하지 않더라도 이 때의 상해 위험을 감소시켜 줍니다.
- 에어백 보조 구속장치가 작동하지 않는 심하지 않은 충격으로부터 상해 위험을 감소시켜 줍니다.
- 사고에 의해 차량으로부터 튕겨져 나오는 위험을 감소시켜 줍니다.



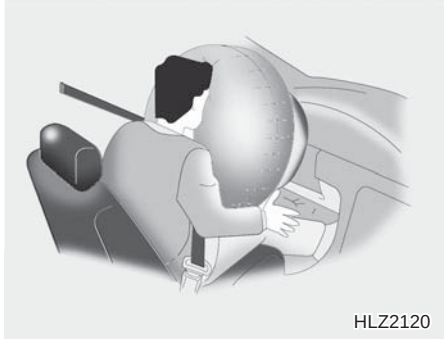

■ 운전석 에어백

운전석 에어백은 스티어링 휠에 내장되어 있습니다.

⚠ 경 고

- 운전자는 차량을 제어하는데 방해가 되지 않는 범위 내에서 스티어링 휠로부터 가능한 멀리 되도록 앉으십시오. 스티어링 휠과 너무 가까우면 에어백이 작동될 때 심각한 또는 치명적인 부상을 입을 수 있습니다.
- 에어백 부위와 운전자 사이에 어떠한 물건도 놓지 마십시오. 에어백이 작동하는 속도와 힘에 의해서, 물건이 운전자 신체를 고속으로 부딪혀 신체 부상 또는 사망을 초래할 수도 있습니다.
- 스티어링 휠 커버 위에는 스티커 또는 장신구 등을 부착하지 마십시오. 에어백이 작동되는 것을 방해할 수도 있습니다.

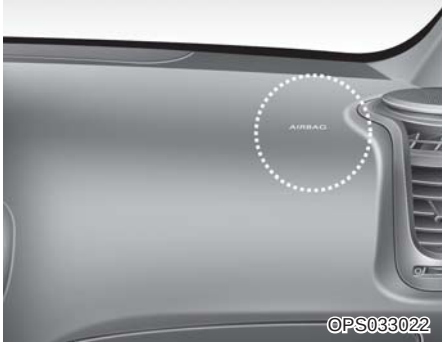



■ 동승석 에어백

동승석 에어백은 글로브 박스 위 크래쉬패드에 내장되어 있습니다. 따라서 크래쉬패드 위 어느 곳에도 물건이나 부착물을 올려 놓지 마십시오.

⚠ 경 고

- 동승석 에어백은 운전석 에어백보다 크고 작동하는 힘이 더 강합니다. 이는 승객이 적절한 위치에서 안전벨트를 착용하고 있지 않으면 승객을 심하게 다치게 하거나 사망에 이르게 할 수도 있습니다. 동승석 승객은 항상 물러날 수 있는 최대한으로 좌석을 뒤로 이동시키고 제자리에 잘 앉아 있어야 합니다.
- 운전자가 위급한 상황에서 갑자기 급제동을 걸면 안전벨트를 착용하지 않은 승객은 밖으로 튕겨져 나가거나, 에어백과 너무 가까이 부딪힐 수 있습니다. 충돌 시의 충격에 의해, 에어백은 신속히 부풀어 안전벨트를 착용하지 않은 승객을 심하게 부상 또는 사망시킬 수 있습니다.

⚠ 경 고

- 동승석 승객이 크래쉬패드에 손이나 발을 올려 놓거나 얼굴을 가까이 하지 않도록 하십시오. 에어백 작동 시 강한 충격을 받을 수 있습니다.
- 동승석 에어백 장착 차량에는 어린이/노약자/임산부를 앞자리에 앉히지 마십시오. 또한, 어린이 보호 시트도 앞좌석에는 설치하지 마십시오. 에어백 작동 시 에어백 팽창충격에 의해 심각한 부상을 입을 수 있습니다.
- 동승석 에어백을 장착한 차량의 에어백 전개(팽창) 부위에 물건(휴대폰 거치대, 컵홀더 거치대, 카세트 홀더, 향수 및 스티커, 크래쉬패드 커버 등)을 놓거나 설치·부착하지 마십시오. 또 앞유리에 액세서리를 달거나 실내 미러에 와이드 미러를 달지 마십시오. 에어백이 팽창하는 것을 방해하거나 팽창할 때 이러한 물건들에 의해 부상 또는 사망을 초래할 수도 있습니다.

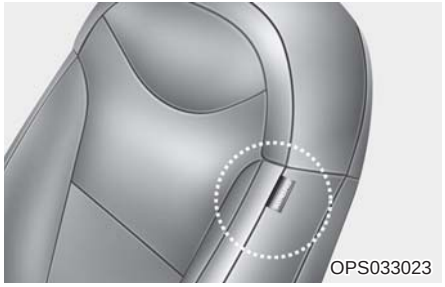

※ 위의 그림은 실제 차량에 적용된 에어백의 형상과 다를 수 있습니다.

■ 사이드 에어백

사이드 에어백은 운전석 및 동승석 좌석 바깥쪽에 내장되어 있습니다. 에어백 작동 조건(측면 충돌)에 해당하면 앞좌석 승객의 측면을 보호하기 위하여 작동됩니다.

⚠ 경 고

- 사이드 에어백 장착 차량의 좌석에는 어떠한 커버도 씌우지 마십시오. 사이드 에어백이 팽창하는 것을 방해할 수 있습니다.
- 좌석 측면에 무리한 힘을 가하거나 좌석을 변형시키지 마시고, 또한 좌석에 액세서리 등의 추가 부착물을 장착하지 마십시오. 그렇지 않을 경우, 예기치 않은 에어백 오작동의 원인이 될 수 있으며, 이로 인해 상해를 입을 수 있습니다.

⚠ 경 고

- **좌석 및 좌석 커버에 손상이 있을 경우 사이드 에어백 장착 차량임을 알리고 자사 서비스 센터 또는 서비스협력사에서 수리 및 교환을 받으십시오.**
- **주행 중 유리창 밖으로 손이나 머리를 내밀지 마십시오. 사이드 에어백 팽창 시 상해를 입거나 사망할 수 있습니다. 어린이가 차량에 타고 있을 때에는 특별한 주의가 필요합니다.**
- **사이드 에어백과 탑승자 사이에는 어떤 물건도 설치하지 마십시오. 또한, 사이드 에어백이 팽창되는 부근(도어, 도어 유리창, 앞/뒤 옆의 필라트림)에도 물건을 부착 하지 마십시오.**
- **사이드 에어백 라벨 등 좌석에 부착된 라벨의 벌어진 틈 사이로 어떤 물건도 넣지 마십시오. 만일 에어백이 작동될 정도의 심각한 충돌일 경우 상해를 입을 수 있습니다.**


OPSE034024

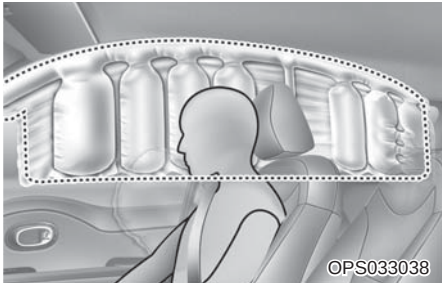
OPS033038

※ 위의 그림은 실제 차량에 적용된 에어백의 형상과 다를 수 있습니다.

■ 커튼 에어백

커튼 에어백은 양쪽 도어 위쪽의 천정 끝단에 내장되어 있습니다. 에어백 작동 조건(측면 충돌)에 해당하면 앞좌석과 뒷좌석 도어쪽 승객의 머리를 보호하기 위하여 작동됩니다.

- 사이드 및 커튼 에어백은 차량의정면 또는 후면으로부터의 충돌에서 작동되지는 않습니다. 단, 정면 충돌 상황에서 측면 작동조건을 만족하는 경우, 작동할 수 있습니다
- 측면 충돌 시라도 충돌의 세기, 차량의 속도, 충돌의 각도에 따라 작동되어지므로 모든 측면 충돌에서 작동되지는 않습니다.

⚠ 경 고

- **사이드 및 커튼 에어백의최대 효과를 얻기 위해서는 운전자 및 동승석 승객과 뒷좌석 도어쪽 승객은 반드시 안전벨트를 확실히 착용하고 똑바로 앉으십시오. 특히, 어린이는 적절한 보호시트에 앉히십시오.**
- **커튼 및 뒷좌석 사이드 에어백이 장착된 경우 뒷좌석 도어쪽에 어린이를 앉힐 때 반드시 어린이 보조좌석을 가능한 도어쪽에 닿지 않게 안쪽으로 확실히 고정시켜 설치한 후 앉히십시오.**
  커튼 및 사이드 에어백이 팽창 할 때, 팽창 충격에 의해 심각한 부상이나 사망사고가 날 수 있습니다.

⚠ 경 고

- 사이드 및 커튼 에어백이 장착된 좌석에 앉았을 때는 도어에 머리나 몸을 도어에 기대거나 팔을 도어부분에 올려놓거나 창문 밖으로 손을 내밀지 마십시오. 또한 도어와 승객 사이에 어떠한 물건도 두지 마십시오.
- 절대 에어백 장치의 어떠한 부품도 임의로 분해하거나 수리하지 마십시오. 반드시 자사 직영 서비스센터 또는 서비스협력사에서 정비를 받으십시오.
- 사이드 및 커튼 에어백이 있는 위치에는 어떤 물건도 설치 하지 마십시오. 또한, 커튼 에어백이 팽창되는 부근(도어, 도어 유리창, 앞/뒤 옆의 필라트림, 루프 사이드레일)에도 물건을 부착 하지 마십시오.

⚠ 경 고

- 코트 후크에 옷 이외의 다른 물건(옷걸이 및 단단하거나 날카롭거나 깨지기 쉬운 물건 등)을 걸지 마십시오.
  또한, 에어백이 팽창하는 부위(천정 부위 및 앞/뒤 옆의 필라트림 등)에 물건을 부착하지 마십시오.

위의 주의사항을 따르지 않을 경우 사고가 났을 때 탑승자가 다치거나 사망할 수 있습니다.

■ 충돌 시에 왜 에어백이 작동하지 않았을까요?(에어백의 작동, 비작동 조건)

에어백으로 보호를 받을 수 없는 사고 유형이 많이 있습니다.
이는 후면 충격, 충돌 사고 시의 2, 3차의 충격, 저속 충격 등과 같이 충돌 센서에 영향을 미치지 않는 충격이 가해질 때는 에어백이 작동되지 않을 수 있습니다.



OPSE034025

▶ 에어백 충돌 센서

1. 에어백 제어 모듈 센서
2. 정면 충돌 센서
   엔진룸 내 앞쪽 하단부에 위치합니다.
3. 측면 충돌 센서
   앞도어 내부에 내장되어 있습니다.
4. 측면 충돌 센서
   B-필라 하단부에 내장되어 있습니다.

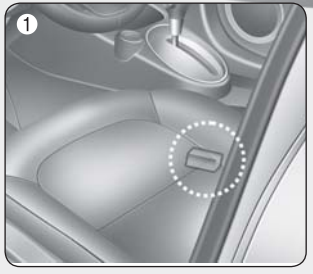

OPSE034026



OPSE034027

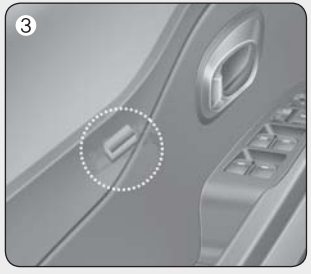

OPS033029

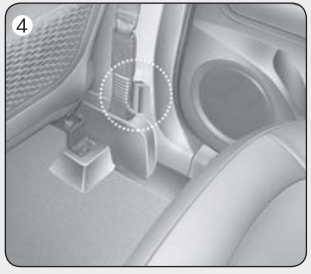

OPS033028

⚠ 경 고

- 정면 충돌 센서 또는 측면 충돌 센서 부위에 임의의 충격을 가하지 마십시오. 각 센서에 영향을 받는 에어백이 작동될 수도 있습니다.
- 특히 정면 충돌 센서의 경우, 센서의 장착 각도가 변경되면 에어백이 작동되지 않아야 할 때 작동되거나 또는 작동되어야 할 때 작동되지 않을 수도 있습니다. 따라서, 센서를 임의로 만지지 마십시오.
  또한 엔진룸 점검 시는 반드시 시동을 끄고 점검하십시오.
- 앞쪽 범퍼나 차체의 변형, 측면 충돌 센서가 내장되어 있는 앞도어 및 B-필라의 변형에 따라 센서의 각도가 달라질 때도 문제가 발생할 수 있으므로 자사 직영 서비스센터 또는 서비스협력사의 점검을 의뢰하십시오.



▶ 에어백의 작동 조건

● 정면 에어백

운전석, 무릎 및 동승석 에어백은 차량 정면의 가운데를 기준으로 일정 범위의 왼쪽에서 오른쪽까지 충격이 있을 때, 정면 충돌 센서에 충격이 전해지면 충돌 정도에 따라 에어백 제어 모듈에서 판단하여 작동합니다. 운전석, 무릎 및 동승석 에어백은 정면 충돌 센서에 충격이 전해지면 에어백이 작동될 수 있습니다.



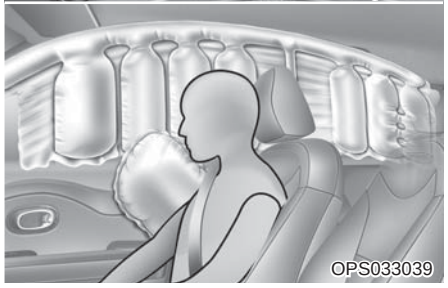

※ 위의 그림은 실제 차량에 적용된 에어백의 형상과 다를 수 있습니다.

● 측면 에어백

사이드 및 커튼 에어백은 측면 충돌 시, 측면 충돌 센서에 충격이 전해지면 충돌 정도에 따라 에어백 제어 모듈에서 판단하여 작동됩니다.

정면 에어백(운전석 및 동승석 에어백)은 정면 충돌 시에 작동되어지나 정면 충돌이 아니라도 정면 충돌 센서에 충격이 전달될 때는 정면 에어백이 작동될 수 있습니다.
사이드 및 커튼 에어백은 측면 충돌 또는 전복 사고 시에 작동하나 측면 충돌 또는 전복 사고가 아니라도 충격이 측면 충돌센서에 전달될 때 또는 전복센서에 전복 상황으로 인식할 때는 측면 에어백이 작동할 수 있습니다.
즉 사면 충돌 시, 추돌 시, 버스 또는 트럭의 범퍼 밑으로 차량의 앞부분이 들어가게 되는 충돌이나 추돌 시, 전주와의 충돌 시에도 에어백이 작동될 수 있으므로 안전 운행하십시오.비포장 도로나 보도블럭과 같은 돌출된 도로 또는 평지 도로에서도 돌출부에 의한 하체 충격 시 에어백이 작동될 수 있습니다. 돌출부가 있는 도로에서는 반드시 서행하십시오.



▶ 에어백의 비작동 조건

● 안전벨트로 탑승자를 보호할 수 있는 경미한 사고 충격

에어백이 작동해도 탑승자 보호에 적절한 도움이 되지 않고 오히려 에어백 작동으로 인한 심한 2차 피해(가벼운 찰과상, 안경 파손, 화상 등)가 예상될 경우 에어백이 작동하지 않을 수 있습니다.



● 후방 추돌이나 충돌 사고

충돌반력에 의해 탑승자는 좌석 등받이 쪽으로 움직이게 됩니다. 이 때 에어백이 탑승자 보호를 위한 효과를 낼 수 없기 때문에 작동하지 않을 수 있습니다.



● **측면 충돌 사고**

측면 충돌 시 탑승자는 충돌되는 방향으로 움직이므로 차량 앞쪽에서 튀어나오는 에어백에 의해서는 적절한 보호를 받을 수 없기 때문에 정면 에어백은 작동되지 않을 수 있습니다.
단, 사이드 에어백이나 커튼 에어백이 장착된 차는 측면 충돌 시 충돌 심각도에 따라 측면 에어백이 작동할 수 있습니다.

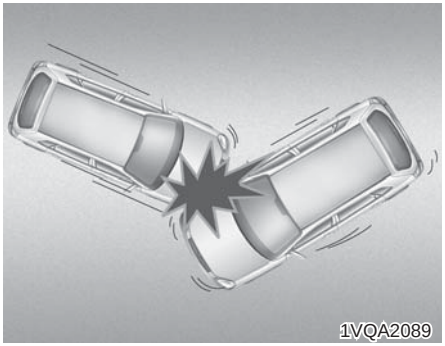

● **사면 충돌이나 추돌 사고 (앞방향 비스듬히 충돌 시)**

사면 충돌이나 추돌 시 정면 방향으로 전해지는 사고 충격은 정면 충돌이나 추돌 시 보다 약하게 전달되어 작동되지 않을 수 있습니다.

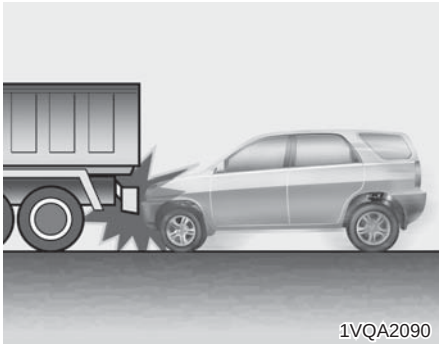

● **버스 또는 트럭 등과의 충돌 사고**

사고 순간 운전자는 반사적으로 급제동을 하게 됩니다. 이러한 급제동 시 차체의 앞쪽이 낮아지는 현상이 발생하는데 이 상태에서 충돌이나 추돌 시 범퍼는 상대편 차량의 밑으로 끼어들게 될 수 있습니다. 이때의 사고 충격은 차량의 골격부분(차체 부분)에 전달되지 않기 때문에 충돌 센서가 설치된 차체에 충격이 적게 전달되어 에어백이 작동되지 않을 수 있습니다.

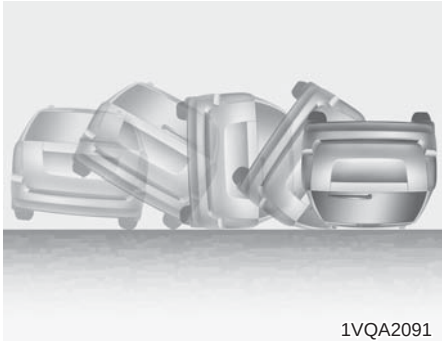
1VQA2091

● **전복, 구름 등의 사고**

에어백이 장착된 경우에도 대부분의 전복이나 구름 등의 사고 시 에어백은 작동되지 않습니다. 단, 사이드 및 커튼 에어백이 장착된 차는 측면 충돌로 차가 전복되었을 경우, 측면 충돌 센서에 충격이 전해져 충돌세기, 차량속도, 충돌각도에 따라 에어백 제어 모듈에서 판단하여 측면 에어백이 작동할 수도 있습니다.

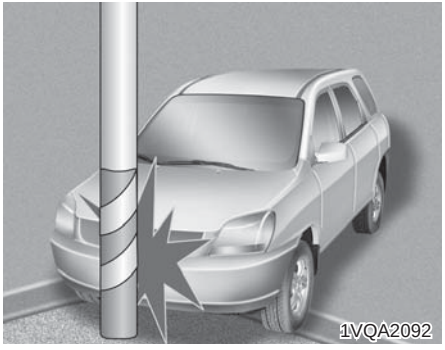
1VQA2092

● **전봇대나 나무 등과의 충돌 사고**

전봇대나 나무와 같은 기둥형 물체와 충돌할 경우에도 에어백 전개신호를 발생하는 충돌 센서에 충분한 충격량이 전해지지 않을 경우에는 에어백이 작동되지 않을 수도 있습니다.

■ **에어백 정비**

보조 구속 장치는 사용자가 정비할 수 있는 부품이 없습니다. 다음과 같은 상황에서는 장치의 점검을 받아야 합니다.

- 에어백이 작동하였다면 반드시 교체하여야 합니다. 에어백을 사용자가 분리하려 하거나 버리려고 하지 마십시오. 반드시 자사 직영 서비스센터 또는 서비스협력사에서 받으십시오.
- 에어백 경고등이 점등되어 이상이 있다고 신호를 보내면, 가능한 빨리 에어백 장치를 점검받으십시오. 그렇지 않으면, 필요로 할 때 에어백이 작동하지 않을 수 있습니다.

⚠ 경 고

- 차량 특성에 영향을 미치는 개조를 한 경우에는 에어백 성능에 영향을 미칠 수 있습니다.
- 스티어링 휠이나 좌석, 에어백 장치 및 크래쉬패드, 필라 트림, 루프 트림 등 주변의 어떠한 부품도 개조하지 마십시오. 개조하면 장치가 작동을 하지 않을 수도 있습니다.
- 장치의 부품이나 배선을 임의로 작업하지 마십시오. 블랙박스 등의 용품 설치시 배선이 에어백 기본 성능에 영향을 미칠 수 있으며 에어백이 의도하지 않게 작동하여 탑승자가 다칠 수도 있습니다. 또한 그러한 작업으로 인해 충돌 상황에서 에어백이 작동하지 않게 될 수도 있습니다.

⚠ 경 고

- 에어백(보조 구속 장치) 장치에 관한 어떠한 작업 예컨대, 분리, 장착, 수리 또는 스티어링 휠이나 에어백 장착 부위의 어떤 작업이라도 반드시 자사 직영 서비스센터 또는 서비스협력사에서 이루어져야 합니다. 에어백의 부적절한 취급은 사고 시 심각한 부상을 초래할 수 있습니다.
- 차량의 용접 시에는 에어백 모듈의 각 컨넥터 및 배터리의 「-」 단자를 분리하십시오. 분리하지 않을 경우, 용접 시 과전압으로 인해 에어백 모듈이 손상되어 오작동과 사고를 야기할 수 있습니다. 차량의 용접이 필요한 경우에는 자사 직영 서비스센터 또는 서비스협력사에 의뢰하십시오.

▶ 차를 수리할 때, 폐차할 때

- 스티어링 휠 주위, 크래쉬패드, 중앙 콘솔 및 천정 부근의 수리, 카 오디오 등의 장착 및 차량 전면부의 판금 도장을 하는 경우는 에어백 장치에 영향을 미칠 수 있으므로 반드시 자사 직영 서비스센터 또는 서비스협력사에 상담하십시오.
- 수리를 위해 자사 직영 서비스센터 또는 서비스협력사에 차를 인도할 경우는 에어백 장착 차량인 것을 설명하고 취급설명서를 차내에 보관해 놓으십시오.
- 에어백 장치 내에는 폭발성 화학 물질이 들어 있으므로 폐차하는 경우에는 자사 직영 서비스센터 또는 서비스협력사에 상담하십시오.

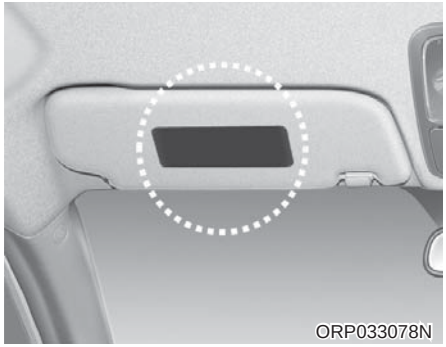

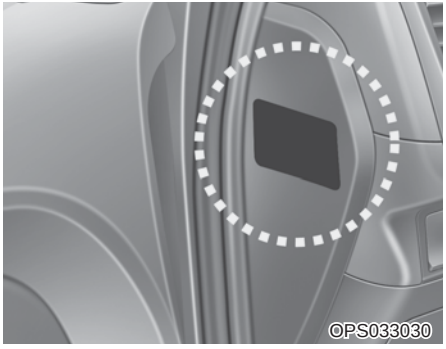

■ 에어백 경고 라벨

에어백의 위험을 상기시켜 주고자 에어백 경고 라벨이 부착되어 있습니다. 운행 전에 반드시 주의사항을 숙지하십시오.

4장 목차

스마트키 4-4
- 스마트키 사용 시 주의 사항 4-6
- 리모컨 버튼 사용 방법 4-7
- 스마트키를 사용할 때 주의할 사항 4-7
- 건전지 교체 방법 4-8
- 보조키 분리방법 4-9

이모빌라이저 시스템 4-10

도어 4-11
- 차 밖에서의 잠금/잠금해제 4-11
- 차 안에서의 잠금/잠금해제 4-12
- 충돌감지 자동 도어 잠금해제 장치 4-13
- 차속감응 자동 도어 잠금 장치 4-14
- 어린이 보호용 잠금 장치 4-14

테일게이트 4-15
- 테일게이트 여는 방법 4-15
- 테일게이트 닫는 방법 4-15
- 비상시 테일게이트 잠금 해제 장치 4-16

유리창 개폐 장치 4-17
- 전동식 4-18

후드 4-21
- 후드 여는 방법 4-21
- 후드 닫는 방법 4-22

파노라마 선루프 4-23
- 햇빛 차단용 블라인드 4-23
- 슬라이드 상태로 열기 4-24
- 틸트 상태로 열기 4-24
- 선루프 초기화 4-26

스티어링 휠(조향 핸들) 4-27
- 전동 파워 스티어링(MDPS) 4-27
- 스티어링 휠 높이 조절 4-28
- 스티어링 휠 히터 4-28
- 경음기 4-29
- 플렉스 스티어 (Flex steer) 4-30

미러 4-31
- 실내 미러 4-31
- 실외 미러 4-39

계기판 4-41
- 계기판 조명 조절 4-42
- LCD 표시창 제어 4-42
- 계측기 4-43

LCD 표시창 4-46
- LCD 모드 4-46
- EV 정보 모드 4-46
- 트립 컴퓨터 모드 4-47
- AV 모드 4-48
- 서비스 알림 4-48
- 통합 경고 모드 4-49
- 사용자 설정 모드 4-50

LCD 표시창 경고 메시지 4-52
- 스마트키가 실내에 없습니다 4-52

스마트키를 인식할 수 없습니다 4-52
스마트키로 시동버튼을 직접 누르십시오 4-52
스마트키의 배터리 전압이 낮습니다 4-53
시동버튼을 한번 더 누르십시오 4-53
레버를 "P" 단으로 이동하십시오 4-53
"P" 단에서 시동을 거십시오 4-54
브레이크를 밟고 시동을 거십시오 4-54
실내 퓨즈 박스의 스위치를 전환하십시오 4-54
제동스위치 퓨즈를 점검하십시오 4-55
도어 열림 4-55
테일게이트 열림 4-55
배터리 잔량이 부족합니다. 4-56
파워가 제한됩니다. 충전하십시오. 4-56
전기차 시스템을 점검하십시오. 4-56
파워가 제한 됩니다. 4-57
배터리 온도가 낮아 파워가 제한 될 수 있습니다. 4-57
배터리 과열 위험! 안전한 곳에 정차하십시오 4-57
전원 공급장치 점검 안전한 곳에 정차하십시오. 4-58
브레이크를 점검하십시오. 4-58
브레이크 시스템 점검! 안전한 곳에 정차하십시오. 4-58
충전 커넥터 제거 후 시동을 거십시오. 4-59
충전 도어 열림 4-59
트립 컴퓨터 4-60
개요 4-60
트립 모드 4-60
평균 연비 4-60
순간 연비 4-61
주행 거리 4-61
평균속도 4-61
주행시간 4-61
주행 가능 거리 4-62
주행정보 4-62
경고등 및 표시등 4-63
후방 주차보조 시스템 4-75
후방 주차보조 시스템의 작동 4-75
후방 주차보조 시스템의 비작동 조건 4-75
후방 주차보조 시스템 관리 요령 4-76
자기진단 기능 4-77
후방 카메라 4-77
조명 4-78
배터리 방전 방지 기능 4-78
헤드램프(전조등) 에스코트 기능 4-78
통신 불량에 의한 램프류 이상 작동 4-79
전자 제어 장치 안정화에 의한 램프류 이상 작동 4-79
주간주행등(DRL: Daytime Running Light) 4-79
조명 위치 4-79
전조등 상향, 하향 변환 4-81
방향지시 및 차선변경 4-82
안개등 4-82
와이퍼/와셔 4-83
앞유리 와이퍼/와셔 4-83
뒷유리 와이퍼/와셔 4-83

와이퍼 작동(앞) 4-83
뒷유리 와이퍼 4-84
와셔액 분출 4-84
실내등 4-86
실내등 자동 소등 기능 4-86
맵램프 4-86
룸램프 4-87
화물칸 룸 램프 4-88
글로브 박스 램프 4-88
선바이저 램프 4-88
서리제거(열선) 4-89
뒷유리 서리제거(열선) 4-89
히터 및 에어컨(자동조절식) 4-90
전자동 공조 조절 방법 4-91
수동 조절 방법 4-93
공조화면 선택 버튼 4-101
공조 장치용 에어필터 4-101
에어컨 냉매량 점검 4-102
유리창 습기/성에 제거 방법 4-103
자동 조절식 4-103
유리창 습기 방지 기능 해제/설정 방법 4-105
자동 습기 제거 장치 4-106
클러스터 이온발생기 4-107
클러스터 이온발생기 4-107
자동환기 4-107
다용도 보관함 4-107
중앙 콘솔 박스 4-108
글로브 박스 4-108
안경 보관함 4-109
화물칸 수납 정리함 4-109
실내 편의 장치 4-110
컵 홀더 4-110
좌석 히터 4-111
좌석 통풍 4-112
선바이저 4-113
다용도 소켓 4-114
USB 충전기 4-115
코트 후크 4-115
카 매트 후크 4-116
화물 고정 장치(그물망) 4-117
커버링 쉘프 4-117
멀티미디어 장치 4-119
안테나 4-119
오디오 리모컨 4-120
오디오/비디오 4-120
내비게이션 4-120
오디오 외부 입력 단자 4-121
사운드 무드 라이트 4-121
블루투스 핸즈프리 4-122
음성인식 시스템 4-123

스마트키


OYDDCO2007

스마트키는 휴대만으로 도어(또는 테일게이트)의 잠금/해제, 엔진 시동을 할 수 있습니다.
스마트키에 있는 각종 버튼의 사용 방법 및 주의 사항은 「리모컨 버튼 사용방법」을 참조하십시오.

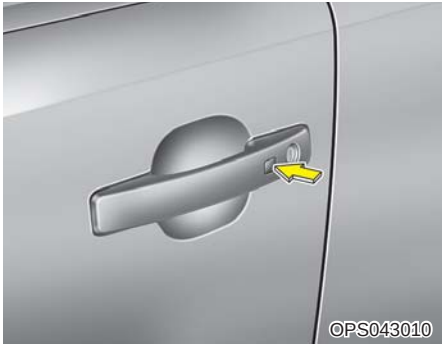
OPS043010

▶ 도어 잠금

- 모든 도어가 닫혔는데 한 개 이상의 도어가 잠금 해제된 상태인 경우, 앞좌석과 뒷좌석 도어의 바깥 손잡이에 있는 도어 잠금/잠금 해제 버튼을 누르면 모든 도어가 잠금 상태가 됩니다.
  모든 도어가 잠금 상태일때 1회 비상 경고등이 깜박이고 확인음이 울립니다.
- 도어 잠금/잠금 해제 장치는 스마트키가 앞좌석과 뒷좌석 도어의 바깥 손잡이와 70~100cm 이내의 거리에 있어야 감지되어 작동합니다.
- 도어 잠금 상태를 확인하고자 할 경우에는 눈으로 내부의 도어 잠금 버튼 상태를 확인하거나 도어의 바깥 손잡이를 잡아당겨 확인할 수 있습니다.

다음과 같은 경우에 도어 잠금/잠금 해제 버튼을 눌러 도어 잠금을 시도하면 경보음이 약 3초간 울리면서 도어 잠금이 되지 않습니다.

- 스마트키를 차 안에 둔 상태에서 도어를 잠그고자 할 때
- 시동이 「ACC」 또는 「ON」 상태에서 도어를 잠그고자 할 때
- 한 개 이상의 도어(테일게이트 제외)가 열린 상태에서 도어를 잠그고자 할 때

⚠ 주 의

스마트키를 휴대한 채 차에서 떠날 때는 모든 도어(테일게이트 포함)를 닫은 후 반드시 도어 잠금/해제 버튼을 눌러 도어가 잠겼는지 확인하십시오.
도어 잠금/해제 버튼을 누르지 않으면 도어가 잠기지 않으므로 주의하십시오.

▶ 도어 잠금 해제

- 모든 도어가 잠금 상태에서 앞좌석과 뒷좌석 도어의 바깥 손잡이에 있는 도어 잠금/잠금 해제 버튼을 누르면 모든 도어가 잠금 해제 상태가 되고 비상 경고등이 깜박이면서 확인음(삐-삐, 2회)이 울립니다.
- 열고자 하는 앞좌석 또는 뒷좌석 도어 바깥 손잡이에서 70~100cm 이내의 거리에서 스마트키가 감지되면 스마트키를 휴대하지 않은 사람이 열어도 열립니다.
- 잠금 해제 후, 30초 이내에 도어를 열지 않으면 다시 잠깁니다.

▶ 스마트키 리마인더

차 안에 스마트키가 있고 도어가 열린 상태에서 차 안의 중앙 도어 개폐 장치로 도어를 잠글 경우 도어는 잠기지 않고 다시 해제됩니다.

▶ 테일게이트 잠금 해제

테일게이트가 잠긴 상태에서, 테일게이트 바깥 손잡이에서 70cm 이내에 스마트키를 휴대하고 테일게이트 핸들 스위치를 누르면서 들어 올리면 잠금 해제되면서 열립니다. 이때, 비상경고등이 2회 점멸합니다. 테일게이트를 열었다 닫으면 다시 잠깁니다.

⚠ 주 의

스마트키를 금속성 물체 근처에 놓아두지 마십시오. 금속성 물체는 스마트키를 인식하는데 필요한 전파를 방해하여 정상적인 동작이 되지 않게 할 수 있습니다.
스마트키를 금속성 물체와 인접하여(골프 가방, 금속 케이스 등) 트렁크에 넣은 후 트렁크를 닫을 경우 트렁크 잠김 방지 기능이 작동하지 않을 수 있습니다.

▶ 시동

스마트키를 휴대하거나 차 안에 둔 상태에서는 시동을 걸 수 있습니다.
자세한 사항은 5장, 「시동 버튼」의 시동 방법을 참조하십시오.

⚠ 경 고

스마트키가 차 안에 있을 경우, 시동 버튼을 눌러 시동을 걸 수 있습니다.
따라서, 이러한 차량 시스템을 모르는 사람이나 어린이들을 혼자 차 안에 남겨 두면 예기치 못한 사고가 일어날 수 있으므로 주의하십시오.
차를 벗어날 때는 반드시 스마트키를 휴대하십시오.

■ 스마트키 사용 시 주의 사항

⚠ 주 의

- 스마트키를 사용할 때 다음 사항을 주의하십시오.
  1. 도어 바깥 손잡이의 잠금/해제 버튼을 눌러 잠금/해제 하려면 모든 도어가 닫힌 상태에서만 가능합니다.
  2. 차에서 벗어날 때는 스마트키를 항상 휴대하십시오.
- 스마트키를 분실한 경우 등록된 키 이외에는 차의 시동을 걸 수 없으므로 차를 가까운 자사 직영 서비스센터나 서비스협력사로 견인한 다음 조치를 받으십시오.
- 스마트키에 물과 같은 액체 등이 들어가지 않도록 하십시오. 물이나 액체 등이 들어가 작동하지 않는 경우에는 보증수리를 받을 수 없습니다.

⚠ 주 의

- 다음과 같은 상황에서는 스마트키에서 나오는 주파수대와 다른 주파수가 혼선되어 스마트 기능(시동, 도어 잠금/잠금 해제 기능)이 작동하지 않거나 스마트키의 작동 거리가 변할 수 있습니다.
  이런 경우에는 보조키를 사용하여 도어를 잠금/잠금 해제 하십시오. 또한 스마트키를 휴대하거나 차 안에 둔 상태에서도 시동이 걸리지 않는 경우에는 스마트키로 시동 버튼을 직접 눌러 시동을 거십시오. 그래도 시동이 걸리지 않을 경우에는 자사 직영 서비스센터나 서비스협력사에 문의하신 후 점검 및 정비를 받으십시오.
  - 경찰서, 관공서, 방송국, 군부대, 송신탑, 공항, 항구 근처 등에 있을 때
  - 무전기, 휴대전화와 같은 이동 송수신 시스템과 함께 스마트키를 지녔을 때
  - 근처에 있는 다른 차에서 스마트키를 작동하고 있을 때
  - 다용도 소켓에 외부기기 연결하고 스마트키를 외부기기 근처에 놓을 때

⚠ 주 의

- 스마트 키가 인식이 안 될 경우에는 스마트키로 시동 버튼을 직접 눌러 시동을 거십시오. (시동방법은 5장, 「시동버튼」 내용을 참고하십시오.
- 스마트키에 문제가 있을 때에는 보조키를 이용하여 도어를 여닫고 시동을 걸고자 할 때에는 반드시 스마트 키로 시동 버튼을 직접 누르십시오.
- 스마트키에 문제가 있을 때에는 비상 키를 이용하여 도어를 여닫고 시동을 걸고자 할 때에는 반드시 스마트키로 시동 버튼을 직접 누르십시오. 가능한 한 빨리 자사 직영 서비스센터나 서비스협력사에서 점검을 받으십시오.
- 스마트키는 한 차에 2개만 입력이 가능합니다. 만약 키를 한 개를 분실한 경우에는 차의 도난 방지 및 만일을 대비하여 나머지 키를 가지고 가까운 자사 직영 서비스센터나 서비스협력사에서 조치를 받으십시오.



■ 리모컨 버튼 사용 방법

▶ 도어 잠금(1)

모든 도어(트렁크 포함)가 닫혀 있고, 한 개 이상의 도어가 잠금 해제된 상태에서 해당 버튼을 누르면 모든 도어가 잠깁니다. 비상경고등과 확인음이 1회 작동하여 모든 도어가 잠김을 알려줍니다.

▶ 도어 잠금 해제(2)

모든 도어가 잠김 상태에서 해당 버튼을 누르면 모든 도어가 잠금 해제됩니다. 비상 경고등과 확인음이 2회 작동하여 모든 도어가 잠금 해제됨을 알려줍니다.
잠금 해제 후 약 30초 이내에 도어를 열지 않으면 다시 잠깁니다.

▶ 테일게이트 잠금 해제(3)

해당 버튼을 1초 이상 누르면 테일게이트가 잠금 해제됩니다.

▶ 비상경보(4)

스마트키의 해당 버튼을 0.5초 이상 누르면 비상경고등 및 경보음이 약 30초간 작동하며 멈추고자 할 경우 스마트키 버튼 중 하나를 누르십시오.

■ 스마트키를 사용할 때 주의할 사항

스마트키로 약 10m 이내의 거리에서 도어 잠금 또는 해제를 할 수 있습니다.
단, 다음과 같은 경우에는 작동하지 않습니다.

- 시동 스위치(사양 적용시)에 키가 꽂혀 있을 경우
- 스마트키의 배터리가 약한 경우
- 다른 차나 물건에 가려 전파 방해를 받을 경우
- 날씨가 매우 추운 경우

- **스마트키에 물 등의 액체류가 유입되지 않도록 하십시오. 물 등의 액체류 유입으로 작동이 되지 않는 경우에는 보증수리를 받을 수 없습니다.**
- **다음과 같은 상황에서는 스마트키에서 나오는 주파수대와 다른 주파수가 혼선되어 스마트키가 작동하지 않거나 그 작동 거리가 변할 수 있습니다.**
  이런 경우에는 보조키를 사용하여 도어를 여닫으십시오.
  - **경찰서, 관공서, 방송국, 군부대, 송신탑, 공항, 항구 근처 등에 있을 때**
  - **무전기, 휴대전화와 같은 이동 송수신 시스템과 함께 스마트키를 지녔을 때**
  - **근처의 다른 차에서 스마트키를 작동하고 있을 때**
- **스마트키에 문제가 있을 때는 보조키를 사용하여 도어를 여닫고 가능한 한 빨리 자사 직영 서비스센터나 서비스협력사에 연락하십시오.**

■ 건전지 교체 방법

건전지는 보통 몇 년간 사용이 가능하나 리모컨의 작동 상태에 따라서 필요할 때 건전지를 교체하십시오.



OPS043002

▶ 스마트키

1. 보조키 또는 드라이버(-)를 사용하여 스마트키를 분리하십시오.
2. 규격(CR2032 X 1개)에 맞는 건전지를 구입하여 조립하십시오.
   단, 극성에 주의하여 조립하십시오.
3. 조립은 분해의 역순으로 하십시오.

건전지를 교체한 후에는 반드시 스마트키가 정상적으로 작동되는지 확인하십시오.

⚠ 주 의

- **스마트키 내부의 회로는 정전기 등에 약하므로 건전지 교체에 자신이 없다면 자사 직영 서비스센터 또는 서비스협력사에 점검 및 교체를 의뢰하십시오.**
- **리모컨 키 또는 스마트키의 손상을 방지하기 위해 키를 떨어뜨리지 않도록 주의하십시오. 또한, 물 등 액체류의 유입이 되지 않도록 하고 열이나 직사 광선에 노출하지 마십시오.**

■ 보조키 분리방법

스마트키 배터리 방전 등, 스마트키가 정상적으로 작동하지 않을 경우, 보조키를 이용하여 도어를 잠그거나 잠금 해제할 수 있습니다.



OYDDCO2002

▶ 스마트키

- 보조키를 빼고자 할 때
  버튼(1)을 누른 상태에서 키를 분리하십시오(2).
- 보조키를 넣고자 할 때
  딸깍하고 걸릴 때까지 넣으십시오.

이모빌라이저 시스템

이모빌라이저 시스템은 등록된 키 외에는 시동이 걸리지 않는 차량 도난방지 시스템입니다.
차량에 입력되어 있는 암호와 키에 입력된 암호가 일치할 경우만 시동이 걸리므로, 복제키를 사용하면 시동이 걸리지 않습니다.

⚠ 주 의

- **스마트키를 떨어뜨리거나 키에 충격을 주면 키에 내장되어 있는 전자 장치가 손상을 입어 시동이 걸리지 않을 수 있으므로 주의하십시오.**
- **스마트키나 시동 스위치 근처에 금속성의 장식물을 달지 마십시오.**
  금속성 장식물은 시동을 걸 때 시동 스위치 내부로 전달되는 전파를 변형시켜 시동이 걸리지 않게 할 수 있습니다.

⚠ 주 의

- **스마트키를 분실했을 때는 새로 등록할 수 있습니다.**
  새로 등록할 때는 등록 장비를 이용해야 하므로 자사 직영 서비스센터 또는 서비스협력사로 문의하십시오.
- **이모빌라이저 시스템이 장착된 차에는 시중에서 파는 무선 시동 장치를 장착하지 마십시오.**
  장착할 때 차 시스템의 고장 원인이 될 수 있으며 차량 도난 방지 기능이 작동하지 않을 수 있습니다.

도어

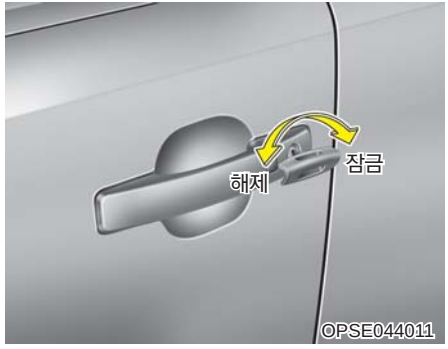

■ 차 밖에서의 잠금/잠금해제

▶ 보조키

키를 이용하여 운전석 도어를 잠금/잠금해제할 수 있습니다.

▶ 스마트키

스마트키의 버튼을 눌러 도어를 잠금/잠금해제할 수 있습니다.
스마트키가 감지된 상태에서 앞좌석 도어 바깥 손잡이에 있는 잠금/잠금해제 버튼을 눌러 잠금/잠금해제할 수 있습니다.

- 도어를 열 때 잠금 해제 후 도어의 바깥 손잡이를 당기십시오.
- 도어를 닫을 때 도어를 손으로 밀어 닫으십시오.

⚠ 경 고

- **도어를 정확히 닫지 않으면 다시 열릴 수 있습니다.**
- **도어를 열거나 닫을 경우 신체가 끼지 않도록 주의하십시오.**

단, 키 홈이 얼어 열리지 않을 때 가볍게 두드리거나 키를 뜨겁게 하여 여십시오.
키나 잠금 버튼 또는 잠금 스위치로 잠금/잠금 해제를 교대로 연속 작동하면 보호회로가 작동하여 일시적으로 작동하지 않을 수 있습니다. 차에서 내릴 때는 주차 브레이크를 건 후 시동 키를 빼십시오. 또 유리창을 닫고 모든 도어를 잠근 뒤 내리십시오.

⚠ 주 의

도어 및 도어 핸들에 무리한 힘을 가하지 마십시오. 파손될 우려가 있습니다.

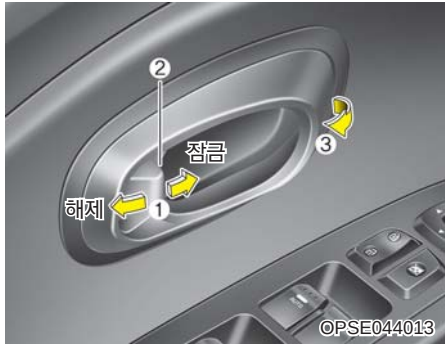

■ 차 안에서의 잠금/잠금해제

▶ 잠금 버튼을 사용할 때

- **도어를 잠글 때**

  도어 잠금 버튼(1)을 앞으로 밀어 「잠금」 위치에 놓으십시오. 도어가 잠기면, 도어 잠금 버튼의 빨간 부분(2)이 보이지 않습니다.

- **도어를 열 때**

  도어 잠금 버튼(1)을 당겨 「해제」 위치에 놓은 후 도어 핸들(3)을 당기십시오.

- 운전석 도어는 차량에 따라 도어 잠금 버튼(1)이 「잠금」 위치에 있어도 도어 핸들(3)만 잡아당기면 도어 잠금 버튼이 해제되면서 도어가 열립니다.
  키를 시동 스위치에 꽂아둔 상태 또는 스마트 키가 차량 내부에 있을 경우 앞좌석 도어를 열고 도어 잠금 버튼 또는 중앙 도어 잠금 스위치로 잠금시키면 다시 해제되어 잠금되지 않습니다.
- **차가 움직일 때는 항상 도어를 잠가 주행 중에 도어가 열리지 않도록 하십시오. 도어를 잠가두면 차가 정차 중이거나 서행할 때 타인이 도어를 열고 들어오는 것을 방지할 수 있습니다.**

⚠ 주 의

도어 및 도어 핸들에 무리한 힘을 가하지 마십시오. 파손될 우려가 있습니다.

⚠ 경 고

- **차량 주행 전에 도어가 확실히 닫혀 있는지 확인하십시오. 주행 중에 도어가 열리면 매우 위험합니다.**
- **차에서 내릴 때는 후방으로부터 오는 차량이나 오토바이, 자전거, 보행자 등에 주의하여 도어를 여십시오.**
- **어린이나 동물을 차 안에 남겨 두지 마십시오. 밀폐된 차 안은 외부 기온에 따라 매우 덥거나 춥고 질식의 위험이 있습니다.**
- **운전석 도어는 차량에 따라 도어가 잠겨있는 경우에도 실내측 도어 핸들을 당기면 열립니다. 운행중 차량의 도어를 열면 매우 위험하므로 도어를 열지 마십시오.**

■ 운전석



▶ 중앙 도어 잠금 스위치를 사용할 때

스위치의 오른쪽(1)을 누르면 모든 도어가 잠기고, 왼쪽(2)를 누르면 모든 도어가 잠금 해제됩니다.

아래의 경우 운전석 도어를 열고 중앙 도어 잠금 스위치를 눌러 잠금할 때 잠금되지 않습니다.

- 키를 시동 스위치에 꽂아둔 상태
- 스마트키가 차 안에 있을 때
- 뒷좌석 도어가 열린 상태

⚠ 경 고

차량 출발 전에 중앙 도어 잠금 스위치를 이용하여 모든 도어를 잠그십시오. 특히 어린이를 태웠을 때는 운행 중 실수로 차량의 도어가 열리게 되면 매우 위험합니다.

■ 충돌감지 자동 도어 잠금해제 장치

도어가 잠겼을 때, 시동 「ON」 또는 시동 상태에서 충돌 센서에 충돌 감지시는 도어 잠금 장치가 자동으로 해제됩니다. 단, 도어 잠금 해제 장치 또는 배터리에 문제가 있으면 도어가 잠금 해제되지 않습니다.

■ 차속감응 자동 도어 잠금 장치

차량이 약 15km/h 이상 주행하면 자동으로 모든 도어가 잠기게 됩니다. 이때, 강제로 도어 잠금 버튼이나 중앙 도어 잠금 스위치로 도어 잠금상태를 해제하지 마십시오. 시동 「ACC」 또는 「OFF」 되면 자동으로 도어가 잠금 해제 됩니다.
단, 차량에 따라 운전자가 직접 아래의 자동 도어 잠금/잠금해제 기능을 선택하거나 해제할 수도 있습니다. 자세한 내용은 4장 「사용자 설정 모드」를 참조하십시오.

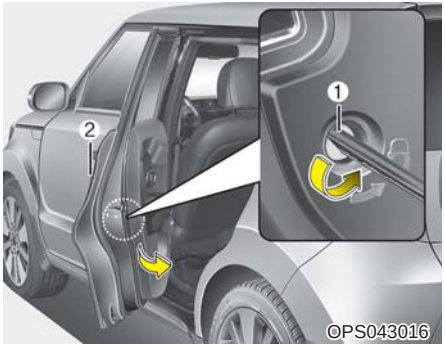

■ 어린이 보호용 잠금 장치

차량 운행 중 차 안에서 어린이가 뒷좌석 도어를 여는 것을 방지하기 위한 장치입니다. 어린이는 뒷좌석에 태우고 반드시 어린이 보호용 잠금 장치를 사용하십시오.

1. 뒷도어를 여십시오.
2. 잠금레버 홀(1)에 보조키를 꽂아 잠금(🔒) 위치로 돌리 십시오.
3. 뒷도어를 닫으십시오.

뒷도어를 열때는 차밖에서 손잡이(2)를 당겨 여십시오.

어린이 보호용 잠금 장치를 열림(🔓)의 위치로 하기 전까지는 도어가 잠금해제된 상태라도 차 안의 도어핸들로 뒷도어를 열 수 없습니다.

테일게이트


OPSE044017

■ 테일게이트 여는 방법

- 키, 리모컨, 스마트키 또는 중앙 도어 잠금 스위치로 도어를 잠금/해제하면 테일게이트도 동시에 잠금/해제됩니다.
  잠금 해제된 상태에서 핸들 스위치를 누르면서 들어 올리십시오.
- 스마트키의 테일게이트 잠금 해제 버튼( )을 누르면 테일게이트만 잠금 해제할 수도 있습니다. 이때, 테일게이트를 한번 열었다 닫으면 다시 잠깁니다.
- 스마트키를 소지하고 핸들 스위치를 누르면 테일게이트만 잠금 해제 할 수 있습니다.


OPSE044018

■ 테일게이트 닫는 방법

- 닫을 때는 끝단 손잡이를 잡고 내려서 밀어 닫으십시오.
- 주행하기 전에 테일게이트가 확실히 닫혀 계기판의 테일게이트 열림 경고등이 소등되었는지 확인하십시오. 테일게이트를 확실히 닫지 않고 주행하면 테일게이트의 잠금장치에 손상이 될 수 있습니다.
- 테일게이트가 잠금 해제된 상태로 두고 차량을 떠나게 되면 도난의 우려가 있으므로 반드시 확인하십시오.

⚠ 주 의

- **테일게이트를 열고 물건이 튀어 나온 상태에서는 주행하지 마십시오.**
  뒤따라 오는 차량에게 위험할 뿐만 아니라, 주행 중 흔들리는 물건에 의해 관련 부품이 손상될 수 있습니다.
- **테일게이트를 닫을 때 닫히는 부분 특히 고정장치 부분에 화물이 있을 경우 고정장치의 파손 또는 고장이 발생할 수 있습니다.**

⚠ 경 고

테일게이트를 열거나 닫을 때는 차 내부 또는 외부 주위 안전을 확인한 후에 열거나 닫으십시오. 테일게이트는 일정 위치 이하 또는 이상에서는 스스로 내려가거나 올라가므로 신체의 일부가 끼이지 않도록 항상 주의하십시오.


OPSE044019

■ 비상시 테일게이트 잠금 해제 장치

비상시(강도 또는 납치 등) 화물칸에서 테일게이트 잠금 해제 장치를 이용하여 테일게이트를 열 수 있습니다.

1. 커버를 분리하십시오.
2. 잠금 해제 레버를 눌러 테일게이트를 잠금 해제하십시오.
3. 테일게이트를 밀어 여십시오.

⚠ 경 고

- **비상시에 대비하여 테일게이트 잠금 해제 장치의 위치 및 사용법을 주지하십시오.**
- **어린이가 화물칸에서 노는 것은 위험합니다. 또한 화물칸에 사람이나 동물을 태우지 마십시오.**

⚠ 경 고

주행중 테일게이트가 열리면 매우 위험하오니 비상시 잠금해제 장치는 비상시에만 사용하십시오.

유리창 개폐 장치

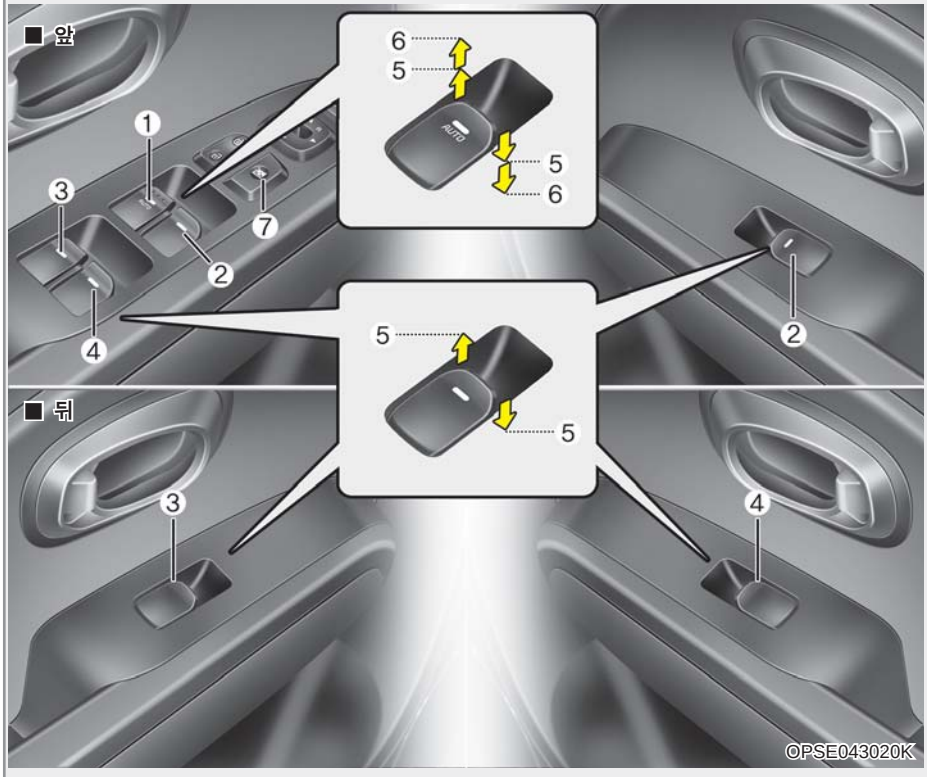

▶ 유리창 개폐/스위치

1. 운전석 유리창 개폐 스위치
2. 동승석 유리창 개폐 스위치
3. 뒷좌석(좌측) 유리창 개폐 스위치
4. 뒷좌석(우측) 유리창 개폐 스위치
5. 유리창 개폐
6. 원터치 자동 유리창 (운전석)
7. 유리창 개폐 잠금 버튼

■ 전동식

전동식 유리창은 시동 「ON」 또는 시동 상태에서만 작동됩니다.
시동 「OFF」 또는 「ACC」 상태가 된 후에라도 약30초 동안은 유리창 개폐를 할 수 있습니다. 단, 운전석이나 동승석 도어를 열면 자동 유리창은 개폐할 수 없습니다.

주행중 어느 한쪽의 유리창이 열려서 진동이나 파동이 느껴지면, 반대편 유리창도 조금 열어서 그러한 현상을 줄일 수 있습니다.



OPS043021



OPS043022

▶ 유리창 개폐

- **A타입**

  운전석에 있는 유리창 개폐 스위치를 사용하면, 모든 유리창을 열고 닫을 수 있습니다.
  해당 유리창 개폐 스위치를 첫번째 걸리는 위치(5)까지 누르거나 당기면 해당 유리창이 열리거나 닫힙니다.

- **B타입 – 원터치 자동 열림 또는 닫힘(운전석)**

  운전석 유리창 개폐 스위치를 한 번만 강하게 두 번째 걸리는 위치까지 당겨(6)주거나 눌러주면 스위치에서 손을 떼어도 유리창이 완전히 닫히거나 열립니다.
  유리창이 자동으로 열리거나 닫히는 중에 원하는 높이에서 멈추게 하려면 스위치를 살짝 당기거나 누르십시오. 그 높이에서 유리창이 멈춥니다.

단, 원터치 자동 닫힘 기능이 정상적으로 작동하지 않을 때는 원터치 자동 유리창을 다음과 같이 초기화하십시오.

1. 시동「ON」이나 시동 상태로 하십시오.
2. 유리창 개폐 스위치를 당겨 유리창을 완전히 닫고 난 후 약 1초 정도 계속 당기십시오.

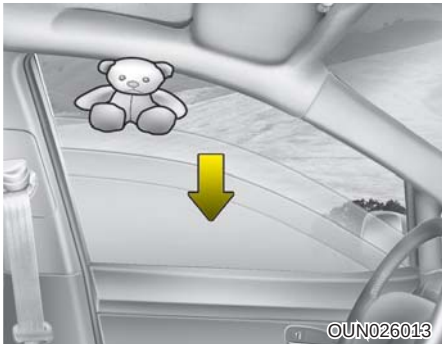

● **물체 끼임 인식 기능(운전석)** 사양 적용시

유리창이 원터치 자동 닫힘 기능(6)이 작동하여 닫히는 중에 일정한 힘에 의해 막히면 자동으로 닫힘을 멈추고, 일정한 높이만큼 다시 열립니다. 그러나 그 힘이 일정 정도 이하거나 스위치를 첫 번째 걸리는 위치에서 계속 당겨 수동으로 닫을 때는 끼임 인식 기능이 작동하지 않습니다.

두 번째 걸리는 위치에서 계속 당겨 올릴 경우 일정한 힘에 의해 막히면 유리창이 자동으로 힘을 멈추고, 일정한 높이만큼 다시 열립니다. 일정한 힘에 의해 막히면 유리창이 자동으로 힘을 멈추고, 일정한 높이만큼 다시 열립니다

그러나 5초 이내에 다시 두 번째 걸리는 위치에서 계속 당기면 물체 끼임 인식 기능이 작동하지 않습니다.

따라서 유리창을 여닫을 때는 항상 얼굴, 팔, 손 또는 그 밖의 장애물이 없는지 반드시 확인하신 후에 하십시오.

⚠ 주 의

겨울철 바깥 기온이 너무 낮은 때에 창문이나 도어에 결빙되어 유리창이 올라가는 데 장애를 받을 수 있습니다. 이를 자동 닫힘 중 물체 끼임으로 인식할 수 있으므로 가능한 한 수동 닫힘으로 유리창을 닫으십시오.

⚠ 경 고

- 원터치 자동 닫힘 기능을 작동하지 않고 첫 번째 걸리는 높이에서 계속 당겨 유리창을 올리면 물체 끼임 인식 기능이 작동하지 않습니다.
  따라서 앞/뒤 유리창을 여닫을 때는 항상 얼굴, 팔, 손, 그 밖의 장애물이 없는지 반드시 확인하신 후에 하십시오.
- 물체 끼임 인식 기능이 작동할 때라도 약 4mm 이하의 물체가 창문 위쪽에서 낄 때나 유리창에 일정한 저항이 가해지지 않을 때에는 아래로 내려가는 기능이 작동하지 않습니다.
  유리창을 닫을 때는 사전에 장애물이 있는지 여부를 반드시 확인하십시오.



▶ 유리창 개폐 잠금 버튼

운전석 도어에 있는 유리창 개폐 잠금 버튼이 눌려 있으면 뒷좌석의 유리창 개폐 스위치 작동을 잠금 시킬 수 있습니다.

해당 도어의 유리창 개폐 스위치의 작동은 다음과 같습니다.

- 운전석 : 전도어 유리창 열림/닫힘 가능
- 동승석 : 동승석 유리창 열림/닫힘 가능
- 뒷좌석 : 뒷좌석 유리창 열림/닫힘 불가

⚠ 주 의

- 전동식 유리창 개폐 장치의 손상을 방지하기 위하여, 두 개의 유리창을 동시에 작동시키지 마십시오. 퓨즈의 수명이 단축되고 유리창 개폐 장치가 손상될 수 있습니다.
- 메인(운전석 도어) 스위치와 서브(동승석 또는 뒷좌석 도어) 스위치의 작동을 반대 방향으로 동시에 작동시킬 경우 고장날 수 있습니다.

⚠ 경 고

- 어린이를 태웠을 때는 반드시 운전석의 유리창 개폐 잠금버튼을 눌러 놓으십시오. 어린이가 유리창을 잘못 작동하면, 심각한 부상을 초래할 수 있습니다.
- 앞/뒤 유리창 개폐시에 항상 신체의 일부 또는 기타 장애물이 없는지 확실히 확인하십시오.
- 주행 중에 열려진 유리창 사이로 신체의 일부를 내밀지 않도록 하십시오.

후드

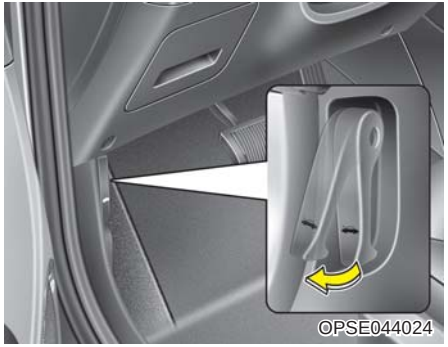

■ 후드 여는 방법

1. 후드 열림 레버를 당기십시오. 후드가 조금 열립니다.

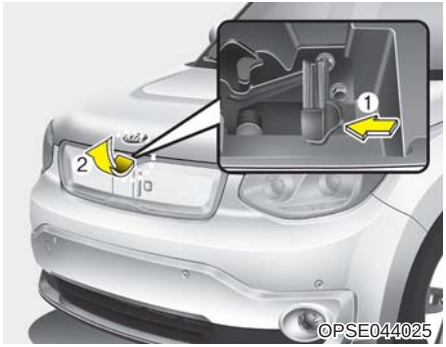

2. 차의 앞에서 후드를 약간 들어 올리고, 중앙 안쪽의 잠금레버(1)를 왼쪽으로 민 상태에서 후드(2)를 위로 들어 올리십시오.
3. 후드를 중간 정도 들어 올리면 저절로 완전히 열리게 됩니다.

■ 후드 닫는 방법

1. 후드를 닫기 전에 다음 사항을 먼저 확인 하십시오.
   - 모든 주입구 캡이 제 위치에 잘 닫혀져 있어야 합니다.
   - 불필요한 물건(예; 장갑, 공구 등) 들이 없어야 합니다.
2. 후드를 약 30cm 정도의 높이에서 놓으면 닫히게 됩니다.
3. 후드가 확실히 닫혔는지 확인하십시오.
   - 살짝 들어 올렸을 때 들릴 경우 후드를 다시 열고 더 센 힘으로 닫아야 합니다.

⚠ 경 고

주행 전에 후드가 완전히 닫혔는지를 반드시 확인하십시오. 살짝 들어 올렸을 때 들릴 경우 후드를 다시 열고 더 센 힘으로 닫으십시오.
완전히 닫지 않은 상태로 주행하면 엔진후드가 열릴 수 있어 사고가 발생 할 수 있습니다.

⚠ 경 고

- **모터룸 안에 걸레, 장갑 등 화재를 유발할 수 있는 것을 넣고 후드를 닫지 마십시오.**
  화재를 유발할 수도 있습니다.
- **엔진 시동 상태에서 점검 및 작업을 해야 할 경우에는 넥타이나 손수건, 목도리, 옷소매 등이 엔진 또는 라디에이터 팬에 닿지 않도록 주의하십시오. 그렇지 않을 경우 부주의로 인하여 신체의 상해나 차량에 큰 손상을 줄수 있습니다. 시계나 팔찌, 반지 또한 몸에 착용하지 않은 상태로 작업하십시오.**

파노라마 선루프 (+사양 적용시)



시동 「ON」 이나 시동 상태에서 선루프 조절 레버를 이용하여 블라인드를 열거나 선루프를 틸트 또는 슬라이드 상태로 열 수 있습니다.
선루프를 작동하기 위해서는 시동 「ON」이나 시동 상태이어야 합니다.
시동 「OFF」 또는 「ACC」 상태가 된 후에도 약 30초 동안은 선루프를 여닫을 수 있습니다.
단, 운전석이나 동승석 도어를 열면 30초 이내라도 선루프를 여닫을 수 없습니다.

⚠ 경 고

- **선루프 개폐 시는 항상 손이나 머리 또는 기타 장애물이 없는지 반드시 확인한 후에 사용하고 특히 안전을 위해 어린이가 작동하지 못하도록 하십시오. 잘못 조작 시 심각한 부상을 입을 수 있습니다.**
- **차량에서 잠시 떠날 때에도 반드시 시동을 「OFF」 하고 키를 소지하여 어린이가 작동하지 못하도록 하십시오.**



■ 햇빛 차단용 블라인드

선루프 유리창을 통해 들어오는 직사 광선을 차단할 때 사용하십시오.

1. 파노라마 선루프 조절 레버를 첫번째 걸리는 위치까지 뒤쪽으로 당기면 블라인드가 슬라이딩 되면서 열립니다.
2. 파노라마 선루프가 닫힌 상태에서 파노라마 선루프 조절 레버를 앞쪽으로 밀면 블라인드가 슬라이딩 되면서 닫힙니다.

※ 블라인드에 발생하는 주름현상은 재질 특성상 발생할 수 있는 정상적인 현상입니다.



■ 슬라이드 상태로 열기

- 햇빛 차단용 블라인드가 닫혀있을 때
  파노라마 선루프 조절 레버를 두 번째 걸리는 위치까지 뒤로 당기십시오.
  (햇빛 차단용 블라인드가 중간 정도 열린 후 파노라마 선루프가 슬라이딩 되면서 동시에 열립니다.)
  열리는 도중 멈추고자 할 때 조절 레버를 살짝 밀거나 당기십시오.
- 햇빛 차단용 블라인드가 열려있을 때
  파노라마 선루프 조절 레버를 뒤로 당기면 선루프가 슬라이딩 되면서 열립니다.
  열리는 도중 멈추고자 할 때 조절 레버를 살짝 밀거나 당기십시오.

※ 파노라마 선루프는 앞쪽에 위치한 글라스부분만 열고 닫을 수 있습니다.

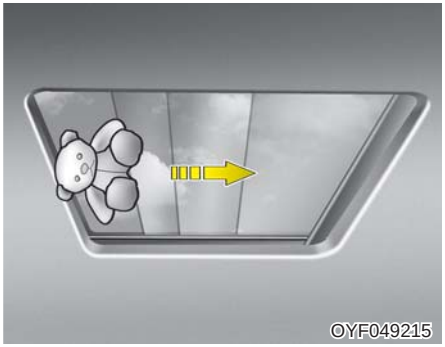

▶ 물체 끼임 인식 기능

햇빛 차단용 블라인드 또는 파노라마 선루프가 슬라이딩 되면서 닫히는 중에 일정한 힘이 감지되면 자동으로 작동을 멈추고, 일정 위치만큼 다시 열립니다. 그러나, 감지된 저항이 일정한 힘 이하일 경우에는 끼임 인식 기능이 작동되지 않습니다. 안전을 위해 작동 시에는 손이나 머리 등 신체 일부 또는 물체가 없는지 확인 후 작동하십시오.



■ 틸트 상태로 열기

- 햇빛 차단용 블라인드가 닫혀있을 때
  파노라마 선루프 조절 레버를 위로 누르면 햇빛 차단용 블라인드가 슬라이딩되면서 열리고, 파노라마 선루프가 틸트됩니다. 열리는 도중 멈추고자 할 때 조절 레버를 살짝 밀거나 당기십시오.

- 햇빛 차단용 블라인드가 열려있을 때 파노라마 선루프 조절 레버를 위로 누르면 파노라마 선루프가 틸트됩니다.

※ 파노라마 선루프는 앞쪽에 위치한 글라스만 열고 닫을 수 있습니다.

⚠ 주 의

- **햇빛 차단용 블라인드 또는 파노라마 선루프가 완전히 열리거나 닫히면 조절 레버에서 손을 떼십시오. 계속 누르고 있으면 선루프 모터의 고장 원인이 될 수 있습니다.**
- **정기적으로 선루프 레일 부분에 쌓인 먼지를 제거하십시오.**
- **선루프가 얼었거나 눈으로 덮여 있는 상태에서 선루프를 열려고 하면 작동이 안 될 수도 있으며, 유리 또는 모터가 손상될 수 있습니다.**

⚠ 주 의

- **차에서 내릴 때는 반드시 선루프를 완전히 닫으십시오. 그렇지 않을 경우 비나 눈이 오면 누수될 위험이 있을 뿐만 아니라 도난의 위험도 있습니다.**
- **선루프가 열린 상태에서 화물이 돌출되지 않도록 하십시오.**
  주행 중 갑자기 멈추게 되면 관련 부품이 손상될 수 있습니다.
- **비가 내린 후나 세차 직후에 선루프를 열면 실내로 물이 들어 올 수 있습니다.**

⚠ 경 고

- 주행 중에 선루프가 열린 사이로 얼굴이나 손을 내밀지 마십시오. 갑작스런 정지시 상해를 입을 수 있습니다.
- 선루프 작동 시 항상 팔, 손 등의 장애물이 없는지 반드시 확인하십시오. 선루프 작동시 신체의 일부가 선루프에 끼게 되면 상해를 입거나 자칫하면 사망의 위험이 있습니다.
- 모든 좌석의 탑승자들은 사고 시 발생할 수 있는 위험성을 최소화하기 위하여 항상 안전벨트 또는 적절한 어린이 보호구를 사용하십시오.

⚠ 경 고

- 파노라마 선루프는 유리로 구성되어 있으며, 사고발생 시 깨질 수 있습니다. 이로 인해 천장이 뚫릴 수 있으며, 사고가 발생했을 때 안전벨트를 제대로 착용하지 않은 탑승자는 밖으로 튀어나와 다치거나 사망할 수 있습니다. 모든 좌석의 탑승자들은 사고 시 발생할 수 있는 위험을 최소화하기 위해 항상 안전벨트 또는 적절한 어린이 보호구를 사용하십시오.
- 주행 중 선루프 유리창이나 블라인드 조작에 주의하시기 바랍니다. 이는 운전에 영향을 미쳐 사고의 원인이 될 수 있습니다.

■ 선루프 초기화

선루프 모터와 연결된 배터리 전원이 차단되거나 방전되었을 때, 관련 퓨즈를 교체하였을 때 선루프 장치를 다음과 같이 초기화 하여야 합니다.

1. 시동「ON」또는 시동 상태에서 실시하십시오.
2. 파노라마 선루프와 햇빛 차단용 블라인드를 확실히 닫으십시오.
3. 완전히 닫히면 조절 레버에서 손을 떼십시오.
4. 햇빛 차단 블라인드가 열리고, 선루프 유리창이 틸트 될 때까지 조절 레버를 닫힘 방향으로 누르십시오.
5. 손을 떼고 다시 한번 선루프 조절 레버를 닫힘 방향으로 누르고 있으면 유리창과 블라인드가 다음과 같이 작동하면서 초기화가 이루어집니다.

   블라인드가 슬라이드 상태로 열림 ➡ 선루프 유리창이 틸트된 후 슬라이드 상태로 열렸다 닫힘 ➡ 블라인드가 슬라이드 상태로 닫힘

   동작이 완료되기 전에는 조절 레버에서 손을 떼지 마십시오.

⚠ 주 의

선루프를 초기화 하지 않으면 선루프가 제대로 작동하지 않을 수 있습니다.

스티어링 휠(조향 핸들)

■ 전동 파워 스티어링(MDPS)

전동 파워 스티어링은 엔진 시동 상태에서 전기 모터의 힘을 이용하여 운전 조건에 따라 스티어링 휠 조작을 보조합니다.

⚠ 주 의

전동 파워 스티어링을 장착한 차는 차를 정지한 상태에서 스티어링 휠을 좌우 끝까지 계속 작동하면 과부하 방지 장치가 작동하여 스티어링 휠을 조작하는 힘이 끝부분부터 점점 많이 들게 됩니다. 그러나 이것은 안전을 위한 조치로서 고장이 아니며 시간이 지남에 따라 초기 상태로 돌아가므로 운전에는 지장이 없습니다.

⚠ 주 의

- 계기판에 경고등이 켜지지 않은 상태에서 다음과 같은 현상은 정상입니다.
  - 시동 직후 전동 파워 스티어링 시스템 진단을 위해 점검하는 시간 동안은 스티어링 휠 조작력이 무거워지고(약 2초) 이후 정상적인 수준으로 조작력이 회복됩니다.
  - 시동 「ON」 또는 「OFF」 후에는 릴레이 접속으로 인한 소음이 발생하는데 이는 작동을 확인하는 정상적인 작동음입니다.
  - 정차할 때나 저속 주행하는 상태에서 스티어링 휠을 돌릴 때 모터의 회전에 의해 소음이 발생할 수 있으며 이는 정상적인 작동음입니다.
  - 저온에서 핸들을 조작할 때 스티어링 휠 조작력이 다소 무겁거나 소음이 발생할 수 있는데 온도가 상승하면 없어지는 것으로 고장이 아닙니다.

⚠ 주 의

- 전동 파워 스티어링 시스템에 이상이 감지되면 사고 방지 목적으로 조작력 보조 기능을 중단하게 됩니다. 이때 계기판의 경고등이 켜지거나 깜박이게 되고 스티어링 휠을 조작하는힘이 갑자기 많이 들 수 있습니다. 즉시 차량을 안전지대로 이동시킨 후 점검하시기 바랍니다.
- 보조 배터리가 방전되어 점프 스타트를 할 경우 스티어링 휠이 원활히 작동하지 않는 현상이 발생합니다. 이는 배터리 전압이 낮아 발생하는 일시적인 현상으로 충전이 되면 정상적으로 작동됩니다.
  핸들을 움직여 이상이 없음을 확인 후 차를 운전하십시오.

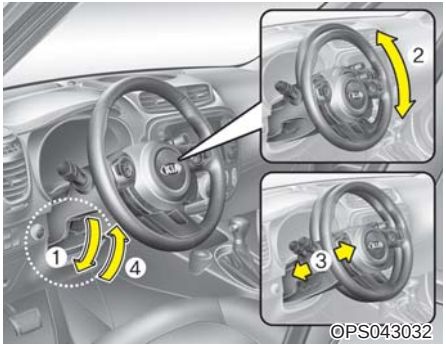

■ 스티어링 휠 높이 조절

스티어링 휠의 높이를 신체에 알맞게 조절하기 위해 사용합니다.
높이를 조절할 때는 조절 레버를 당긴 상태(1)에서 스티어링 휠을 상·하(2) 또는 전·후(3)로 움직여 위치를 결정합니다.
조절 후에는 조절 레버를 원위치시킨 다음(4) 스티어링 휠을 흔들어 확실하게 고정되었는지 확인하십시오. 반드시 운행 전에 조절하십시오.

⚠ 경 고

운행 중에는 절대로 조절하지 마십시오. 조향 능력을 상실하게 되어 사고가 날 수 있습니다.

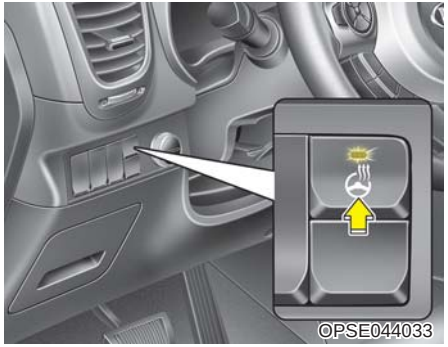

■ 스티어링 휠 히터

시동 「ON」 또는 시동 상태에서 스티어링 휠 히터 버튼을 누르면 표시등이 점등되고 LCD 표시창에 스티어링 휠 히터의 상태를 표시하는 메세지가 표시되면서 핸들이 따뜻하게 됩니다.
버튼을 다시 한번 누르면 꺼지고 작동이 멈춥니다.
스티어링 휠 히터 버튼을 누른 후 작동 조건에서 약 30분 경과되면 자동으로 작동이 정지됩니다.
스티어링 휠 히터 버튼을 누른 후 30분 이내 시동을 끈 후 다시 시동 시 스티어링 히터의 「ON」 상태가 유지됩니다.

⚠ 주 의

- 스티어링 휠에 보조용 핸들을 장착하지 마십시오. 내장 발열체가 손상될 수 있습니다.
- 날카로운 물체로 그립 표면을 손상시키지 마십시오. 내장 발열체가 손상될 수 있습니다.
- 스티어링 휠을 세척할 때 시너, 알코올 또는 가솔린 등의 유기용제를 사용하지 마십시오. 히터 및 스티어링 휠 표면을 손상시킬 수 있습니다.


OPS043034

■ 경음기( )

경음기의 작동영역을 누르면 경적음이 납니다. 또한, 과도한 힘으로 경음기를 누르지 마십시오.

⚠ 주 의

경음기의 작동영역외의 부분은 경음기가 작동하지 않는 영역이므로 사용시 주의하십시오. 다음과 같이 무리한 힘을 경음기에 가할 경우 경음기가 오작동하는 문제가 발생할 수 있습니다.

- 주먹으로 경음기 작동구간을 내려치는 경우
- 끝이 뾰족한 물체로 경음기 작동구간을 누르는 경우 등



OPS043036



OPSE044129



OPSE044130

■ 플렉스 스티어 (Flex steer)

플렉스 스티어는 운전자 취향이나 도로 여건에 따라 스티어링 휠의 조향력을 변경할 수 있도록 하는 시스템입니다. 플렉스 스티어 버튼을 이용하여 세가지 모드(COMPORT, NORMAL, SPORT)의 조향력을 선택할 수 있습니다.

플렉스 스티어 버튼을 누르면 현재 선택된 스티어링 모드가 지시등 또는 LCD 화면이 계기판에 나타납니다. 4초 이내에 버튼을 누르면 위와 같은 순서로 모드를 변경할 수 있습니다. 4초 동안 버튼을 누르지 않으면, 계기판 화면은 기존 화면으로 돌아갑니다. (슈퍼비전 타입 계기판)

▶ NORMAL 모드

일반적인 조향력을 제공합니다.

▶ SPORT 모드

조향력이 무거워집니다. 고속도로 주행 시 주로 사용됩니다.



OPSE044131

▶ COMFORT 모드

조향력이 가벼워 집니다. 도심운행이나 주차 시 주로 사용됩니다. 힘이 약하신 분들에게도 주행을 편안하게 할 수 있도록 도와줍니다.

주 의

- **안전을 위해 스티어링 휠을 조작하면서 스티어링 모드를 변경할 경우, 계기판 화면은 표시되나 조향력은 바로 변경되지 않을 수 있습니다. 스티어링 휠 조작이 끝나면 자동으로 모드가 변경됩니다.**
- **안전을 위해 주행 중 모드를 변경할 때는 주의하시기 바랍니다.**
- **전동 파워 스티어링(MDPS)이 고장으로 인해 작동하지 않을 경우 선택형 스티어링 휠 또한 작동하지 않습니다.**

미러

■ 실내 미러

뒷유리를 통해 들어오는 시야의 중앙이 보이도록 실내 미러를 조절하십시오.

경 고

- **좌석 뒤에 좌석보다 높은 물건을 놓아두지 마십시오. 후방 시야를 방해할 수 있고 급정차나 충돌 시 앞으로 튀어나와 위험합니다.**
- **실내 미러를 개조하거나 와이드 미러 등을 장착하지 마십시오. 에어백 작동, 차량 충돌 시 심하게 다칠 수 있습니다.**



▶ 주·야 변환 실내 미러 (+사양 적용시)

주행 전 주·야 변환 레버가 주간 위치에 있는 상태에서 실내 미러의 각도를 조절하십시오.
야간 주행 시 주·야 변환레버를 운전자 방향으로 당기면 뒷차량의 전조등 불빛으로 인한 눈부심을 줄일 수 있습니다. 야간 설정에서는 빛 비춤이 감소되어 거울의 선명도가 떨어지게 되므로 유의하십시오.

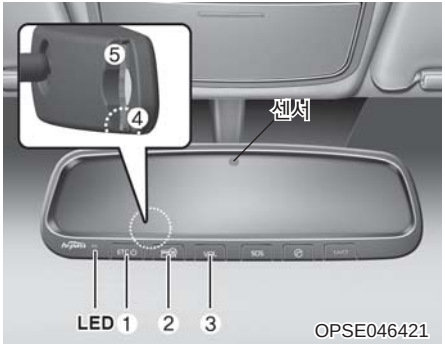

▶ 전자 감응식 실내 미러(ECM)및 자동요금 징수 시스템 미러(ETCS) (+사양 적용시)

야간 주행 시 실내 미러에 비치는 뒷차 전조등 빛을 센서로 자동 감지하여 미러의 반사율을 자동으로 낮추어 운전자의 눈부심을 제거 시키는 장치입니다.
자동요금 징수 시스템 미러는 전자 감응식 실내 미러 기능을 포함하며 시동 「ON」 상태에서 작동합니다.
자동요금 징수 시스템 미러는 하이패스 단말기를 전자 감응식 실내 미러(ECM)에 통합하여 유료 도로로 진·출입시 통행료가 자동결제 되는 장치 입니다.

※ ECM은 Electrochromic Mirror 의 약자입니다.
※ ETCS는 Electronic Toll Collection System 의 약자입니다.

⚠ 주 의

- **출발전 단말기 전원, 하이패스 카드 삽입여부, 전자카드 잔액 확인 후 출발하십시오.**
- **하이패스 차로를 통과할 때는 반드시 30km/h 이하로 서행 하십시오.**
- **하이패스 차로를 통과할 때는 하이패스 미러 전원 스위치가 켜진 상태로 운전하십시오. 전원이 꺼진 상태로 통과하면 통행료가 결제되지 않습니다.**

- **전원 버튼(1)**

  전원이 꺼진 상태에서 전원 버튼을 짧게 또는 길게 누르면 전원이 켜지고, 전원이 켜진 상태에서 전원 버튼을 길게 누르면 전원이 꺼집니다.

- **잔액 확인 버튼(2)**

  전원이 켜진 상태에서 잔액 확인 버튼을 짧게 누르면 카드 잔액 안내 음성이 나오고, 길게 누르면 최근 거래 요금 안내 음성이 나옵니다.

- **볼륨 버튼(3)**

  음성안내 볼륨을 조절할 수 있습니다.
  볼륨 버튼을 짧게 누르면 5단계("음량1", "음량2", "음량3", "음량4", "음량0") 로 조절됩니다. 초기 볼륨은 "음량3" 입니다.

- **카드 탈거 버튼(4)**

  하이패스 카드의 삽입/탈거를 위한 버튼이며 미러 왼쪽 뒷면에 있습니다.
  카드를 화살표 방향으로 삽입하되, 카드 정면이 앞 유리창을 향하도록 삽입하십시오.
  자동요금 징수 시스템 이용시 카드는 별도구매하여 사용하십시오.

- **프로그램 입력단자(5)**

⚠ 주 의

부품 제조 시, 자동요금 징수 시스템 단말기 프로그램을 입력 및 변경하기 위해 사용하는 단자입니다. 시스템의 오작동 우려가 있으므로 운전자가 임의로 조작하지 마십시오.

- **음성안내 기능**
  - 요금 결제 후 잔액 음성안내 기능
  - 최근 거래 내역 음성안내 기능
  - 등록정보 안내 기능
  - 요금 결제 시 결제 금액 음성안내 기능

- **LED 표시 기능**
  - 단말기 등록유무 LED 표시
  - 카드 삽입/탈거 및 이상 유·무 LED 표시
  - 요금결제 이상 유·무 LED 표시
  - 잔액 부족 시 LED 표시

⚠ 주 의

- 정상적인 자동 밝기 조절기능 동작을 위하여, 미러 앞쪽과 뒤쪽의 밝기 감지센서를 막지 마십시오.
- 미러를 닦을 경우, 부드러운 타올이나 헝겊 등에 세척제를 묻혀서 사용하십시오. 미러에 직접 세척제를 뿌리게 되면 세척제가 미러틀 안으로 스며들어 고장의 원인이 될 수 있습니다.
- 미운행 차량의 실내온도는 직사광선에 의해 고온이 될 수도 있으며, 동절기에는 저온상태가 됩니다. 하이패스 카드는 고온에서는 변형될 수 있으며, 저온에서는 카드 인식이 불가능할 수도 있습니다. 따라서 미 운행시에는 카드를 단말기에서 분리하여 보관하십시오.

⚠ 주 의

- LED가 적색일 경우 오동작 또는 정상 요금결제 상태가 아니므로 확인 후 영업소 통과 바랍니다.
  1. 정상 상태 : 녹색 점등
  2. 정상 요금결제 상태 : 녹색 5회 점멸
  3. 비정상 상태 : 적색 점등
     - 미등록 단말기
     - 카드 미삽입
     - 사용할 수 없는 카드 삽입 시
     - 카드 잔액이 부족한 경우
  4. 영업소 통과 시 오동작 시 (요금결제 오동작) : 적색 5회 점멸
- 차량 내 별도 하이패스 단말기 장착시 요금결제 처리가 안될 수 있으니 주의하십시오.
- 전면 유리창에 금속성 류의 별도 특수 코팅 또는 금속성 류의 썬팅지를 사용하면 통신장애가 발생할 수 있습니다.

▶ 자동요금 징수 시스템(ETCS) 동작 사양

서비스항목		음성안내	LED 동작사양	비 고
정상동작	카드 삽입된 경우 (전원 ON 시)	(음성안내 없음)	녹색 : 점등	
	카드 삽입 시 (선불카드)	잔액이 00000원입니다.	녹색 : 점등	
	카드 삽입 시 (할인선불카드)	할인선불카드입니다. 잔액이 00000원입니다.	녹색 : 점등	
	카드 삽입 시 (면제카드)	면제카드입니다.	녹색 : 점등	
	카드 삽입 시 (후불카드)	후불카드입니다.	녹색 : 점등	
	카드 삽입 시 (할인후불카드)	할인후불카드입니다.	녹색 : 점등	
	정상 결제 ((할인)선불카드)	요금 00000원이 결제되었습니다. 잔액이 00000원입니다.	녹색 : 점멸 [5회]	
	정상 결제 (면제카드)	통행료가 면제처리되었습니다.	녹색 : 점멸 [5회]	
	정상 결제 ((할인)후불카드)	요금 00000원이 결제되었습니다.	녹색 : 점멸 [5회]	
	폐쇄식 입구 정상처리	통행권이 정상발급 되었습니다. 안전운전하십시오. (또는) 입구 영업소를 통화하였습니다. 안전운전하십시오.	녹색 : 점멸 [5회]	
	통행료 면제 처리	통행료가 면제처리되었습니다. 잔액이 00000원입니다. (단, (할인)후불카드, 면제카드는 잔액 안내 없음)	녹색 : 점멸 [5회]	
이상동작 (전원 ON 시)	카드 오삽입의 경우	카드가 정상 삽입 되지 않았습니다. (IC 칩 접촉이 안되는 경우)	적색 : 점등	
	불량카드인 경우	카드를 확인하십시오. (IC 칩 접촉이 되도록 카드를 넣었으나, 하이패스 카드가 아닌 경우)	적색 : 점등	
	카드 미삽입된 경우	카드를 넣어 주세요.	적색 : 점등	
	카드 잔액이 부족한 경우	잔액이 부족합니다. 잔액이 00000원입니다. (단, (할인)후불카드, 면제카드는 잔액 안내 없음)	적색 : 점등	800원 미만

서비스항목		음성안내		LED 동작사양	비 고
이상동작 (동작중)	카드 오삽입의 경우	카드가 정상 삽입 되지 않았습니다. (IC 칩 접촉이 안되는 경우)		적색 : 점등	
	불량카드를 삽입한 경우	카드를 확인하십시오. (IC 칩 접촉이 되도록 카드를 넣었으나, 하이패스 카드가 아닌 경우)		적색 : 점등	
	카드를 탈거할 경우	(경고음)		적색 : 점등	
이상동작 (통신시)	잔액부족상태 영업소 통과시	잔액이 부족합니다. 잔액이 00000원입니다. (단, (할인)후불카드, 면제카드는 잔액 안내 없음)		적색 : 점멸 [5회]	
	사용할수 없는 카드로 영업소 통과시	처리되지 않았습니다. 카드를 확인하십시오.		적색 : 점멸 [5회]	
	카드 미삽입 상태에서 영업소 통과시	카드를 넣어 주세요.		적색 : 점멸 [5회]	
	정상상태에서 영업소 통과후 미 결제시	폐쇄식 입구 또는 개방식 면제	영업소에 문의하십시오.	적색 : 점멸 [5회]	
		폐쇄식 출구 또는 개방식 일반	영업소에 문의하십시오. 요금이 결제되지 않았습니다.	적색 : 점멸 [5회]	
	정상결제 후 요금거래내역 (영수증) 미 수신시	폐쇄식 입구 또는 개방식 면제	영업소에 문의하십시오.	적색 : 점멸 [5회]	
		폐쇄식 출구 또는 개방식 일반	영업소에 문의하십시오. 요금 0000원이 결제되었습니다. 잔액이 0000원입니다. (단 면제카드/ (할인)후불카드는 잔액 안내 없음)	적색 : 점멸 [5회]	
이상동작 (기타)	제조번호 없는 단말기	제조번호가 없습니다. (단, 카드를 삽입할 경우 또는 단말기등록정보 조회시, 전원 ON시 안내함)		적색 : 점등	
	미등록 단말기 (등록정보)	등록되지 않은 단말기 입니다. 등록 후 사용하십시오. (단, 카드를 삽입할 경우 또는 단말기등록정보 조회시, 전원 ON시 안내함)		적색 : 점등	단말기 등록 방법 참조

서비스항목		음성안내	LED 동작사양	비 고
버튼동작	잔액확인	(할인)선불카드 : 잔액이 0000원입니다. (할인)후불카드 : 후불카드입니다. 면제카드 : 면제카드 입니다.	정상, 이상작동의 LED 상태를 따름	짧게 입력 시
		최근 거래요금은 0000원입니다.		길게 (1.5초) 입력 시
		(단말기 등록정보 안내 시 다음정보 안내)		짧게 입력 시
	볼륨버튼	"음량1" , "음량2" , "음량3" , "음량4" , "음량0" (해당볼륨크기로 음성안내 및 자동볼륨설정)		짧게 입력 시
		(단말기 등록정보 안내 시작 또는 중지)		길게 (1.5초) 입력 시
	잔액 / 볼륨	"소프트웨어 버전은 0점 00 입니다." "하드웨어 버전은 H 000 입니다."	녹색, 적색 : 교대점멸	길게 (1.5초) 동시 입력 시
	전원버튼	(전원 ON/OFF 제어)	OFF → ON	짧게 또는 길게 (1.5초) 입력 시
			ON → OFF	길게 (1.5초) 입력 시

- **후불 하이패스**는 은행, 신용카드사에 전화 및 인터넷으로 신청하여 사용하십시오.
  - 후불 하이패스 카드 홈페이지 www.excard.co.kr를 참조 바랍니다.
- **선불 하이패스 카드 구입/충전 방법**
  - 선불 하이패스 카드 구입/충전은 가까운 도로공사 영업소에서 구입/충전 가능하며 자세한 내용은 www.hipluscard.co.kr 참조바랍니다.
  - 발급수수료 5,000원(자동충전카드는 수수료 없음)
- **자동요금 징수 시스템(ETCS) 등록 방법**
  자동요금 징수 시스템은 별도의 등록 절차 없이 사용할 수 있습니다. ETCS 실내 미러 뒷면에 하이패스 카드를 끼워 넣은 후 사용하시기 바랍니다.
  ※ 자동요금 징수 시스템에는(장애인, 국가유공자등) 통행료 자동 할인 기능이 없습니다.
- **자동요금 징수 시스템(ETCS) 정보 확인방법**
  등록정보를 확인할 수 있습니다. 볼륨버튼을 길게 누르면 등록 정보 안내가 시작/중지됩니다. 등록 정보 안내 시 다음 정보 안내를 들으시려면 잔액확인버튼을 짧게 누르십시오. 등록 정보 안내 순서는 다음과 같습니다.

※ 단말기 등록정보

번 호	항 목	설 명
1	제조번호	ETCS 실내 미러 제조회사에서 부여하는 번호
2	발행번호	ETCS 실내 미러를 등록할 때 부여하는 번호
3	차종	ETCS 실내 미러 등록 시 등록한 차량의 종류
4	차량번호	-
5	발행일	ETCS 실내 미러 등록일자 (YYYYMMDD)
6	만료일	ETCS 실내 미러 사용 완료 일자 (YYYYMMDD

※ ETCS는 Electronic Toll Collection System의 약자입니다.

⚠ 주 의

- **자동요금 징수 시스템이 장착된 차량을 타인에게 매각 또는 양도하는 경우, 차량의 명의와 함께 자동요금 징수 시스템의 명의를 함께 이전하십시오. 명의변경이 불가한 경우 자동요금 징수 시스템의 등록을 말소해야 합니다. 미 이행 시 불편함을 초래할 수 있습니다.**
- **자동요금 징수 시스템이 장착된 차량을 타인에게 매수 또는 양수 받은 경우, 자동요금 징수 시스템의 등록명의를 함께 이전 받아야만 정상적으로 자동요금 징수 기능을 사용할 수 있습니다. 차량과 구비서류를 준비하여 인근에 위치한 기아자동차 지점/대리점, 서비스센터, 서비스협력사(AUTO Q), 한국도로공사 영업소에 직접 방문하여 등록하십시오.**

※ 구비서류
- 개인일 경우 : 본인 신분증 또는 대리인 신분증
- 법인일 경우 : 사업자등록증, 방문자 신분증
- 리스, 렌탈의 경우 : 해당계약서 추가
- 외국인인 경우 : 외국인 등록증 또는 국내 거소증

■ 실외 미러

- 실외 미러는 볼록렌즈입니다. 사물이 미러에 보이는 것보다 훨씬 가깝습니다.
- 차선을 바꿀 때 따라오는 차량의 실제거리는 실내 미러를 이용하거나 직접 관찰하십시오.

⚠ 경 고

주행 중 미러를 조절하거나 접지 마십시오. 운전에 영향을 미쳐 사고의 원인이 됩니다.

⚠ 주 의

- **미러 표면의 얼음을 긁어내지 마십시오. 이는 유리부분의 표면을 손상시킬 수 있습니다.**
- **빙결로 미러가 움직이지 않으면, 억지로 조절하거나 접지 마십시오. 얼음 제거 스프레이를 이용하거나 따듯한 장소로 이동하여 얼음을 녹이십시오.**



▶ 실외 미러 조절 방법

주행전에 왼쪽과 오른쪽에 있는 실외 미러의 각도를 조절하십시오.

미러 조절 스위치를 이용하여 왼쪽 또는 오른쪽 미러의 각도를 조절할 수 있습니다. 어느 한쪽 미러를 조절하려면 오른쪽 또는 왼쪽 미러를 선택하는 「R」 또는 「L」 위치로 레버(1)를 움직여 선택한 후 조절하고자 하는 방향의 상하좌우 위치의 ▲ 부분을 누르십시오.

조절 후에는 레버를 중립 위치에 놓아 조절상태를 정지시켜 오작동되는 일이 없도록 하십시오.

⚠ 주 의

- **미러가 움직일 수 있는 최대의 조절 각도까지 움직이면, 미러의 움직임은 멈추지만 스위치를 누르고 있는 동안, 모터는 계속해서 작동됩니다. 모터가 손상될 수 있으므로 필요 이상 스위치를 누르지 마십시오.**
- **손으로 미러를 직접 조절하지 마십시오. 관련부품이 손상될 수 있습니다.**



▶ 실외 미러 접는 방법

좁은 도로에서의 주행, 주차시 또는 자동 세차장에 들어갈 때는 필요시 미러를 접으십시오. 시동 「ACC」 이상에서 실외 미러를 아래와 같이 작동 하십시오.

1. 스위치의 왼쪽을 누르면 미러가 펼쳐집니다.
2. 스위치의 오른쪽을 누르면 미러가 접힙니다.
3. AUTO – 스위치가 중앙에 위치하면
   - 스마트키로 도어 잠금 시 미러가 자동으로 접힙니다.
   - 스마트키로 도어 잠금 해제 시 미러가 자동으로 펼쳐집니다.
   - 앞좌석 도어 바깥 손잡이에 있는 잠금/잠금 해제 버튼으로 도어 잠금 또는 잠금 해제 시 미러가 자동으로 접히거나 펼쳐집니다.
   - 도어가 모두 닫히고 잠긴 상태에서 스마트키를 소지하고 차량 접근 시 미러가 자동으로 펼쳐집니다.

⚠ 주 의

- **시동 상태와 관계없이 조작이 가능하나, 과도하게 조작하면 배터리 방전을 초래할 수 있으므로 주의하십시오.**
- **전동 접이식 실외 미러를 접고 펼 때는 항상 접이 버튼을 이용하여 작동하십시오. 만일 손으로 접고 펼 경우, 모터의 고장 원인이 될 수 있으며 주행 중 실외 미러에서 진동이나 소음이 발생할 수 있습니다. 진동이나 소음은 기어가 정확히 물리지 않아 발생되는 것으로 스위치를 이용하여 다시 작동시키면 기어가 정확히 물려 진동이나 소음이 발생되지 않게 됩니다.**
- **모터가 정지된 상태에서 계속 작동시킬 경우, 배터리가 방전될 수 있습니다.**
- **미러를 닦을 때에는, 부드러운 타올이나 헝겊 등에 세척제를 묻혀서 사용하십시오. 미러에 직접 세척제를 뿌리게 되면 세척제가 미러틀 안으로 스며들어 고장의 원인이 됩니다.**

계기판



OPSE046300

1. 모터 작동 표시계
2. 속도계
3. 주행 가능거리 표시계
4. 경고등 및 표시등
5. 구동용 배터리 충전 표시계
6. 트립컴퓨터

※위의 그림은 설명을 위한 샘플로 실제 차량에 적용된 계기판 형상과 다를 수 있습니다.
자세한 내용은 실 차량에 적용된 계기판과 뒷장 설명 부분을 참조하십시오.

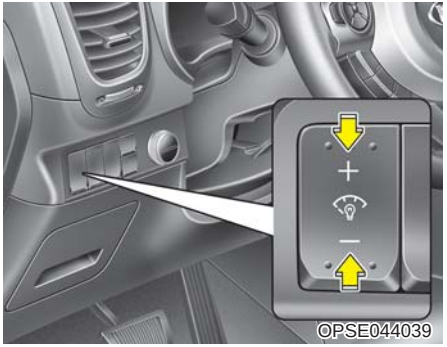

■ 계기판 조명 조절

시동 「ON」 상태에서 계기판 조명 밝기 조절 스위치를 위쪽 또는 아래쪽으로 눌러 계기판의 조명 밝기 조절이 가능합니다.
스위치를 길게 누를 경우, 연속적으로 밝기가 변경됩니다.



LCD 표시창에 밝기 정도가 표시되며, 최대 또는 최소 밝기 도달 시 알림음이 발생합니다(사양 적용시).



■ LCD 표시창 제어

LCD 표시창 모드는 스티어링 휠에 장착된 버튼을 이용하여 변환할 수 있습니다.

1. : 모드(MODE)/선택 (SELECT) 버튼
2. ▽ : 이동(MOVE)/리셋 (RESET) 버튼

※ 자세한 내용은 4장 「LCD 표시창」을 참조하십시오.



OPSE044101

■ 계측기

▶ 속도계

차량의 주행 속도를 나타냅니다.

⚠ 주 의

어린이 보호구역과 같은 속도 제한 구역을 운행 할 때는 제한 속도(30km/h)에 맞춰 운행하십시오.

알아두기

속도계 표시 정보

계기판 속도계와 내비게이션(옵션 장착 및 별도 구매품)에서 표시하는 속도는 차이가 발생할 수 있습니다.

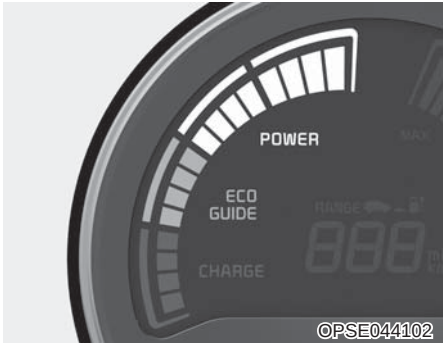

▶ 모터 동작 표시계

모터 소비 전력 및 회생 제동 브레이크의 전기 에너지의 충전, 방전 상태를 알려줍니다.

- **POWER :** 가속, 오르막 길 주행 시 모터 소비 전력을 표시합니다. 전기 에너지가 많이 소모될 수록 눈금이 올라갑니다.
- **ECO GUIDE :** 일반적인 주행의 소비전력을 표시합니다.
- **CHARGE :** 감속, 내리막길 주행 시 회생제동을 통한 배터리의 충전 상태를 표시합니다. 전기 에너지가 많이 충전될 수록 눈금이 아래로 내려갑니다.

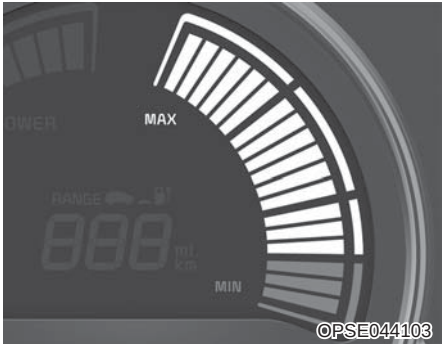

▶ 구동용 배터리 충전량 표시계

- 구동용 배터리 충전 상태를 나타냅니다. 표시계에서 「MIN」 위치는 구동용 배터리 잔량이 부족하여 충전이 필요한 상태이며, 「MAX」 표시는 구동용 배터리 완전 충전 상태를 표시합니다.
- 고속도로나 자동차 전용도로를 주행할 경우는 주행전에 구동용 배터리 충전이 충분한지 미리 확인하십시오.



1. 구동용 배터리 충전 표시계 눈금이 4개 정도 일때 배터리 잔량 경고등이 켜집니다.
2. 경고등이 켜진 이후에 주행 가능한 거리는 약 20~40km 정도입니다(주행 속도, 냉난방 사용, 날씨, 운전 습관 등 사용 환경에 따라 달라짐). 충전이 필요합니다.

⚠ 주 의

구동용 배터리 게이지가 1~2칸 남은 상태에서 일정 구간 주행 후에는, 차량이 일정 차속 이하로 제한됩니다. 이후에는 시동이 꺼지게 되니, 즉시 가까운 충전소로 이동 후 충전하십시오.



OPSE043118C

▶ 적산거리계(ODO)

주행한 총 거리를 km 단위로 나타냅니다. 트립컴퓨터 모드 전환에 관계 없이 적산거리계를 항상 표시합니다. 차량 출고 시 적산거리계가 90km 미만은 정상입니다.

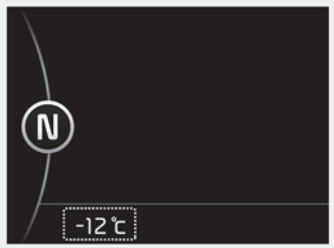

OPSE044202

▶ 외기 온도계

계기판에 차량 외부의 온도를 표시합니다. 표시범위는 -40℃~60℃ 입니다.

- 주행 중 운전자의 혼란을 방지하기 위하여 외기 온도 표시 장치는 일반 온도계처럼 즉시 변환되지 않을 수 있습니다.
- 온도 단위 (℃ 또는 ℉)는 아래와 같이 변경할수 있습니다.
  - LCD 표시창 사용자 설정 모드에서 변경할 수 있습니다.

※ 자세한 내용은 4장 「LCD 표시창」을 참조하십시오.



OPSE044125L

▶ 감속기 위치 표시

감속기 변속 레버를 조작하면 변속된 해당 위치를 표시하여 알려줍니다.

LCD 표시창

■ LCD 모드

모 드	심 볼	설 명
EV 정보모드	 WTFH-400	EV 시스템 에너지 흐름과 에코레벨 정보를 표시합니다.
트립 컴퓨터 모드	 WPSE-54001	주행 거리, 평균 연비 등 차량 주행 정보를 표시합니다. ※ 자세한 내용은 4장 「트립 컴퓨터」를 참조하십시오.
AV 모드	 WVG-53003	AV 시스템 (라디오, CD, USB, AUX 등)과 연동된 정보를 표시합니다.
서비스알림 모드	 WVG-53005	서비스 주기 알림 정보가 표시됩니다.
통합 경고 모드	 WVG-53026	와셔액 부족 등의 경고 정보가 표시됩니다. ※ 경고 상황 발생시 서비스 알림 모드 심볼에서 자동으로 변환됩니다.
사용자 설정 모드	 WVG-53006	차량 설정 (도어, 조명 등)을 변경하고, 서비스 주기 설정 값을 입력할 수 있습니다.

※ LCD 표시창 제어 방법은 4장 「LCD 표시창 제어」를 참조하십시오.

※ 트립 컴퓨터 모드는 4장 「트립 컴퓨터」를 참조하십시오.

■ EV 정보 모드

EV 정보 모드는 EV 시스템 에너지 흐름과 에코레벨 정보를 표시 합니다.

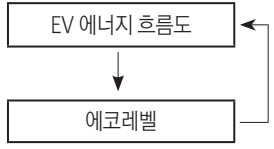

EV 정보 모드에서 이동 (▽) 버튼을 이용하여 EV 정보 모드를 변경 할 수 있습니다.



OPSE044240

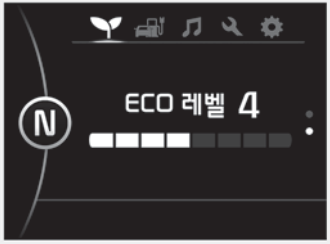

OPSE044241



OPSE044127

● EV 시스템 에너지 흐름도

차량 주행 상태에 따른 EV 시스템의 에너지 흐름을 표시 합니다.

-모터 구동 : 모터에 의해 차량이 구동되는 경우 에너지 흐름이 배터리에서 휠로 이동합니다.

-회생 제동 : 차량이 감속 (엑셀 페달에서 발을 떼거나, 브레이크 페달을 밟을경우)하는 경우 에너지 흐름이 휠에서 배터리로 이동합니다.

● 경제운전(ECO) 레벨 표시

주행 시 효율적인 연비로 운전할 수 있도록 알려 줍니다.

주행 중 경제적인 운전을 하면 에코 레벨이 증가하지만, 급가속 급감속 시 에코 레벨이 줄어듭니다.

■ 트립 컴퓨터 모드

주행 거리, 평균 연비 등 차량 주행 정보를 표시합니다.

※ 자세한 내용은 4장 「트립 컴퓨터」를 참조하십시오.

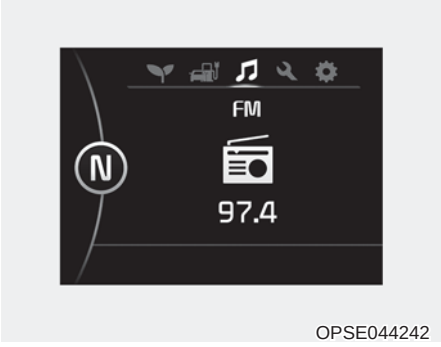

OPSE044242

■ AV 모드

AV 시스템 (라디오, CD, USB, AUX 등)과 연동된 정보를 표시합니다.



OPSE044266

■ 서비스 알림

서비스 알림 설정 시, 잔여 주행거리 및 기간이 표시됩니다.

- 잔여 주행거리 1,500 km 또는 잔여 기간 30일 시점부터는 시동 「ON」시마다 서비스 알림 정보가 LCD 표시창에 자동으로 4 초간 표시됩니다.
- 서비스 알림 설정 이후 누적 주행 거리 또는 경과 시간이 설정값에 도달하면 알림 메시지가 표시됩니다.
- 서비스알림 모드에서 이동/리셋 (▽) 버튼을 1초 이상 누를 경우, 초기 설정 값으로 환원됩니다.

※ 서비스 알림 설정은 「사용자 설정 모드」를 참조하십시오.

알아두기

서비스 알림 설정

배터리 케이블 분리, 퓨즈 스위치 OFF, 또는 배터리 방전 시, 서비스 알림 설정 값(주행거리, 경과 시간)이 임의로 변경될 수 있습니다. 이 경우, 서비스 알림 설정 값을 재입력하십시오.



OPSE044132

■ 통합 경고 모드

통합 경고 모드는 차량 관련 경고가 필요한 상황이 1가지 이상 발생할 경우에만 활성화 되는 모드로, 정상적인 차량 또는 주행 상태일 경우에는 표시되지 않습니다.

통합 경고 모드에서 경고하는 상황은
- 타이어 저압 경고(TPMS)
- 서비스 알림

등이며, 차량 사양에 따라 표시되는 경고 상황은 달라질 수 있습니다.

2가지 이상의 경고 상황 발생시 경고 내용이 순차적으로 보여집니다.

경고 상황이 해제 되면 통합 경고 모드는 비활성화됩니다.(예 : 타이어 저압 경고 후 타이어 공기압 보충시 등)

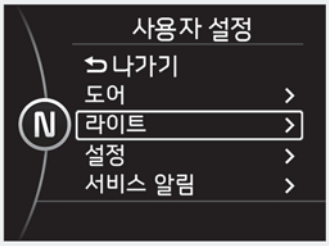

OPSE044212

■ 사용자 설정 모드

차량 설정 (도어, 조명 등)을 변경하고, 서비스 주기 설정 값을 입력할 수 있습니다.

⚠ 경 고

운전 중에 사용자 설정 모드를 작동하지 마십시오.
운전 중에 작동하게 되면 조향 상실 및 사고 발생으로 심각한 상해를 입을 수 있습니다.

▶ P단 이동 후 설정 가능합니다.

주행 중에 사용자 설정을 선택 시 해당문구가 표시됩니다.
안전을 위해 변속 레버를 「P」(주차) 위치로 변경하여 차량을 주차한 후 사용자 설정을 변경하십시오.

▶ 도어

● 자동 잠금

- 꺼짐 – 도어 자동 잠금 설정을 해제합니다.
- 주행 시 – 15 km/h 이상 주행시 도어가 자동으로 잠깁니다.
- 「R」/「N」/「D」 단 이동 시 – 「READY」 상태에서 변속 레버를 「P」(주차)에서 「R」(후진), 「N」(중립), 또는 「D」(주행)로 변속 시 도어가 자동으로 잠깁니다.

● 자동 잠금 해제

- 꺼짐 – 도어 자동 잠금 해제 설정을 해제합니다.
- 파워오프 시– 시동 버튼을 「OFF」했을 때, 도어가 자동으로 잠금 해제 됩니다.
- 「P」단 이동시 – 「READY」 상태에서 변속 레버를 「P(주차)」로 변속 시 자동으로 도어가 잠금 해제 됩니다.
- 운전석 잠금 해제 시 – 운전석 도어가 잠금 해제 되면 모든 도어가 잠금 해제됩니다.

▶ 램프 (조명)

● 원터치 방향지시등

원터치 방향 지시등 기능을 설정(3회, 5회 또는 7회 깜빡임) 또는 해제합니다.

※ 원터치 방향 지시등 기능은 4장 「조명」을 참조하십시오.

● 헤드 램프 에스코트 (전조등 에스코트)

사양 적용시

전조등 에스코트 기능을 설정 또는 해제합니다.

※ 전조등 에스코트 기능은 4장 「조명」을 참조하십시오.

▶ 설정

● 계기판 음성안내 음량

계기판 음성 안내 음량을 변경할 수 있습니다.

● 온도 단위

LCD 표시창의 외기 온도 표시 단위 (℃ 또는 ℉)를 변경할 수 있습니다. 온도 단위 변경시 공조장치에 표시되는 온도 단위도 동시에 변경됩니다.

● 평균연비 자동 초기화

- 자동 리셋 –배터리를 약 10% 이상 충전을 할 때마다 트립컴퓨터의 평균 연비가 자동으로 초기화됩니다.
- 수동 리셋 – 배터리를 약 10% 이상 충전을 해도 트립컴퓨터의 평균 연비가 자동으로 초기화 되지 않습니다.

※ 평균 연비 수동리셋 선택 시 아래의 경우에는 평균 연비가 초기화 됩니다.
- 보조 배터리 케이블이 분리 된 경우
- 퓨즈 스위치를 OFF 위치로 한 경우
- 보조 배터리가 방전 된 경우

※ 자세한 내용은 4장 「트립 컴퓨터」를 참조하십시오.

● 언어/Language

계기판에 표시되는 언어를 변경할 수 있습니다.



OPSE044136

▶ 서비스 알림

- 꺼짐 – 서비스 알림 기능을 해제합니다.
- 켜짐 – 서비스 알림 주기를 설정할 수 있습니다.
  - 모드/선택 (🗐) : 주행거리 및 개월의 단위를 이동합니다.
  - 이동/리셋 (▽) : 이동한 단위의 숫자를 변경합니다.

LCD 표시창 경고 메시지



OPSE044138

■ 스마트키가 실내에 없습니다

시동 버튼 「ACC」 이상의 상태에서 도어가 열리거나 닫힐 때, 실내에 스마트키가 없으면 상기 경고 메시지가 표시됩니다. 특히, 도어가 닫힐 때, 실내에 스마트키가 없으면 경고음도 울립니다.
시동 버튼을 「OFF」하거나 스마트키를 휴대하십시오.



OPSE044140

■ 스마트키를 인식할 수 없습니다

시동 버튼을 눌렀을 때 실내에 스마트키가 없거나 인식할 수 없는 경우 상기 경고 메시지가 표시되며, 키 확인 표시등이 점멸합니다.



OPSE044146

■ 스마트키로 시동버튼을 직접 누르십시오

"스마트키를 인식할 수 없습니다" 경고 메시지가 표시되는 동안 한 번 더 시동 버튼을 누르면 상기 경고 메시지가 표시되며, 키 확인 표시등이 다시 점멸됩니다.



OPSE044142

■ 스마트키의 배터리 전압이 낮습니다

시동 버튼 「OFF」 시 실내에 있는 스마트키의 배터리가 방전되었을 경우 상기 경고 메시지가 표시됩니다.
스마트키의 배터리를 교체하십시오.



OPSE044144

■ 시동버튼을 한번 더 누르십시오

버튼 시동 장치에 문제가 있을 경우, 시동 버튼을 한번 더 눌러 시동 버튼 상태 전환 또는 시동이 가능하도록 알려주기 위해 상기 경고 메시지가 표시되며, 경고음이 계속 울립니다. 버튼 시동 장치가 정상적으로 작동하거나, 도난 경보 장치가 경계 상태가 되면 경고음이 중지됩니다.
시동 버튼을 누를 때마다 상기 경고 메시지가 지속적으로 표시되면 자사 직영 서비스센터 또는 전기차 지정 서비스협력사에 점검을 의뢰 하십시오.



OPSE044148

■ 레버를 "P" 단으로 이동하십시오

변속 레버를 「P(주차)」 위치가 아닌 다른 위치에 두고 시동을 끄면 시동버튼이 「OFF」 되지 않고 「ACC」 상태가 되며, 다시 한번 시동버튼을 누르면 「ON」 상태가 됩니다. 이 때 상기 경고 메시기가 표시됩니다.
시동을 정상적으로 끄기 위해서는 변속레버를 「P(주차)」 위치에 두고 시동 버튼을 누르십시오.



OPSE044150

■ "P" 단에서 시동을 거십시오

변속레버를 「P(주차)」 위치가 아닌 다른 위치에 두고 시동 버튼을 누르면 상기 경고 메시지가 표시됩니다.
변속 레버를 「P(주차)」 위치에 두고 시동을 거십시오.



OPSE044152

■ 브레이크를 밟고 시동을 거십시오

브레이크를 밟지 않고 시동 버튼을 계속 누르면 시동이 걸리지 않은 채 「ACC」 상태로 전환됩니다.
2회 이상 이 상황이 반복되면, 상기 경고 메시지가 표시됩니다.
시동을 정상적으로 걸기 위해서는 브레이크를 밟고 시동을 거십시오.



OPSE044154

■ 실내 퓨즈 박스의 스위치를 전환하십시오

시동 「ACC」 상태에서 퓨즈 스위치가 「OFF」 위치일 때 상기 경고문이 표시됩니다.
차량을 사용하기 위해서는 퓨즈 스위치를 「ON」 위치에 두십시오.

※ 자세한 내용은 7장 「퓨즈의 교체」를 참조하십시오.



OPSE044157

■ 제동스위치 퓨즈를 점검하십시오

제동스위치 퓨즈가 단선되었을 때 상기 경고 메시지가 표시됩니다. 이 때에는 브레이크를 밟고 시동 버튼을 눌러도 시동이 걸리지 않습니다.
퓨즈 교체가 어려운 경우에는 시동 버튼을 한번 눌러 「ACC」 상태가 되게 한 후, 시동 버튼을 10초 동안 누르면 시동을 걸 수 있습니다.
제동스위치 퓨즈를 교체하십시오.

※ 자세한 내용은 7장 「퓨즈의 교체」를 참조하십시오.



OPSE043121

■ 도어 열림

도어가 열리면 해당 도어의 위치와 함께 상기 경고 메시지가 표시됩니다.



OPSE043122

■ 테일게이트 열림

테일게이트가 열리면 상기 경고 메시지가 표시됩니다.



OPSE044213

■ 배터리 잔량이 부족합니다.

차량의 구동용 배터리 잔량이 약 18% 이하의 상태가 되면 경고 메시지가 표시됩니다.
이 경우 계기판의 구동용 배터리 잔량 경고등( ) 이 동시에 켜집니다.
즉시 충전하십시오.



OPSE044215

■ 파워가 제한됩니다. 충전하십시오.

차량의 구동용 배터리 잔량이 약 5% 이하의 상태가 되면 경고 메시지가 표시됩니다.
이 경우 계기판의 구동용 배터리 잔량 경고등( ) 과 파워다운 경고등( )이동시에 켜지며 주행가능거리는 "---"로 표시됩니다.
구동용 배터리의 소모를 최소화 하기 위해 차량의 출력이 줄어듭니다. 즉시 충전하십시오.



OPSE044216

■ 전기차 시스템을 점검하십시오.

전기차 제어 시스템 관련한 고장 등이 발생했을 때 경고 메시지가 표시됩니다.

⚠ 경 고

경고 메시지가 표시된 상태로 운전을 삼가시고 즉시 자사 직영 서비스센터나 전기차 지정 서비스협력사에 점검, 정비를 의뢰하십시오.



OPSE047223

■ 파워가 제한 됩니다.

다음과 같은 경우, 전기차의 안전을 위하여 차량 출력이 제한되는 경우에 경고 메시지가 표시됩니다.

- 구동용 배터리의 잔량이 일정량 이하 이거나, 전압이 낮아지고 있을 때
- 모터나 구동용 배터리 의 온도가 높거나 낮을 때
- 냉각시스템에 이상이 있을 경우, 정상적인 주행에 문제가 되는 고장이 발생한 경우

⚠ 주 의

- **위 경고 메시지가 표시될 때는 급가속이나 급출발을 하지 마십시오.**
- **구동용 배터리의 잔량이 적을 때는 즉시 충전하십시오.**



OPSE044265

■ 배터리 온도가 낮아 파워가 제한될 수 있습니다.

차량의 구동용 배터리 온도가 낮을 경우 배터리 및 전기차 시스템 보호를 위해 경고 메시지가 표시 됩니다.

⚠ 주 의

주변 온도가 충분히 올라간 경우에도 위 경고 메시지가 표시될 경우, 자사 직영 서비스센터나, 전기차 지정 서비스협력사에 점검, 정비를 의뢰하십시오.



OPSE044219

■ 배터리 과열 위험! 안전한 곳에 정차하십시오.

차량의 구동용 배터리 온도가 지나치게 높을 경우 배터리 및 전기차 시스템 보호를 위해 경고 메시지가 표시 됩니다.
시동을 끄고 배터리 온도가 충분히 내려갈 수 있도록 정차하십시오.

⚠ 경 고

시동을 끄고 충분히 정차 한 후에도 위 경고 메시지가 표시될 경우, 운전을 삼가시고 즉시 자사 직영 서비스센터나, 전기차 지정 서비스협력사에 점검, 정비를 의뢰하십시오.



OPSE044220

■ 전원 공급장치 점검 안전한 곳에 정차하십시오.

전기차 전원 공급시스템에 고장이 발생하거나 이상이 생길 경우 경고 메시지가 표시 됩니다. 이 경우 차량을 안전한 곳에 정차시킨 후 차량을 견인하여 자사 직영 서비스센터나 전기차 지정 서비스협력사에 점검, 정비를 의뢰하십시오.



OPSE044221

■ 브레이크를 점검하십시오.

브레이크 기능에 이상이 발생되어 브레이크 성능이 떨어지거나 회생 제동이 정상적으로 작동하지 않을 경우 경고 메시지가 표시 됩니다. 이 경우 정상상태보다 브레이크 페달 조작량이 길어 질 수 있으며, 제동거리가 길어질 수 있습니다.

⚠ 주 의

경고 메시지가 표시된 상태로 운전을 삼가시고 즉시 자사 직영 서비스센터나 전기차 지정 서비스협력사에 점검, 정비를 의뢰하십시오.



OPSE044222

■ 브레이크 시스템 점검! 안전한 곳에 정차하십시오.

브레이크 시스템에 이상이 발생된 경우 경고 메시지가 표시 됩니다. 이 경우 차량을 안전한 곳에 정차시킨 후 차량을 견인하여 자사 직영 서비스센터나 전기차 지정 서비스협력사에 점검, 정비를 의뢰하십시오.



OPSE046223



OPSE046224

■ 충전 커넥터 제거 후 시동을 거십시오.

충전 커넥터가 연결된 상태에서 시동을 걸 경우 경고메시지가 표시됩니다.
충전 커넥터 분리 후 시동을 거십시오.

■ 충전 도어 열림

충전 도어가 열린 상태에서 시동을 걸 경우 경고메시지가 표시됩니다. 충전 후 충전 도어를 확실히 닫으십시오.

트립 컴퓨터

■ 개요

트립컴퓨터란 주행 거리 (구간거리계), 현재 연료로 주행할 수 있는 주행 가능 거리, 평균 속도, 주행 시간 등 주행에 관련된 각종 정보를 LCD 표시창에 표시해주는 장치입니다.

■ 트립 모드

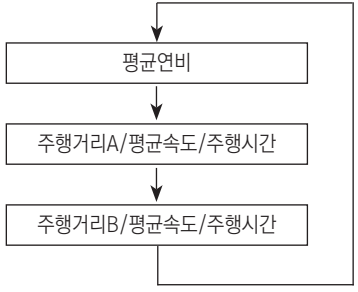

트립 컴퓨터 모드에서 RESET/이동(▽) 버튼을 이용하여 트립 모드를 변경할 수 있습니다.



OPSE044105

■ 평균 연비 (1)

평균 연비 초기화 (--.-) 시점부터 현재까지의 주행 거리와 연료 소모량을 누적 계산하여 평균 연비를 표시합니다.

- 수동 초기화 : 평균 연비가 표시된 상태에서 RESET/이동 버튼(OK)을 1초 이상 누르면 평균 연비가 초기화 됩니다.
- 자동 초기화 : 배터리를 약 10%이상 충전 시 평균 연비가 자동 초기화 됩니다. LCD 표시창의 사용자 설정 모드에서 자동 초기화 기능을 해제하거나 설정할 수 있습니다.

- 실제 차량이 주행하지 않더라도 계속 시동 상태이면 평균 연비가 누적 계산 됩니다.
- 300m 이상 주행 조건을 만족해야 계산을 시작합니다.
- 표시 범위 : 0.0 ~ 99.9 km/kwh

■ 순간 연비 (2)

수 초 동안의 주행 거리와 연료 소모량을 계산하여 순간 연비를 표시합니다.

- 차량 속도 10km/h 이상에서 순간 연비가 표시됩니다.
- 표시 범위 : 0 ~ 10 km/kwh



OPSE044127

■ 주행 거리 (1)

주행 거리 초기화 (0.0) 시점부터 현재까지의 누적 주행 거리를 표시합니다.

- 주행 거리 A/B가 표시된 상태에서 RESET/이동 버튼(OK)을 1초 이상 누르면 주행 거리가 초기화 됩니다.
  - 이 때, 평균 속도 및 주행 시간도 함께 초기화됩니다.
- 표시 범위 : 0.0 ~ 9999.9 km

■ 평균속도 (2)

평균 속도 초기화 (---) 시점부터 현재까지의 주행 거리와 주행 시간을 누적 계산하여 평균 속도를 표시합니다.

- 평균 속도가 표시된 상태에서 RESET/이동 버(OK)을 1초 이상 누르면 평균 속도가 초기화 됩니다.
- 실제 차량이 주행하지 않더라도 계속 시동 상태이면 평균 속도가 누적 계산 됩니다.
- 표시 범위 : 0 ~ 260km/h

■ 주행시간 (3)

주행 시간 초기화 (00:00) 시점부터 현재까지의 누적 주행 시간을 표시합니다.

- 주행 시간이 표시된 상태에서 RESET/이동 버튼(▽)을 1초 이상 누르면 주행 시간이 초기화 됩니다.
- 실제 차량이 주행하지 않더라도 계속 시동 상태이면 주행 시간이 누적 계산 됩니다.
- 표시 범위 : 00:00 ~ 99:59 (hh:mm)



■ 주행 가능 거리

- 주행 가능 거리는 구동용 배터리 충전양, 날씨, 온도, 배터리 수명, 지형, 운전 방식 등 많은 요인에 의해 달라질 수 있습니다.
- 차량 사용 년한에 따라 구동용 배터리 자연 열화가 발생하며 이에 의한 주행거리 감소가 발생합니다.
- 평균적으로 약 177km 주행 가능하며 주행 속도, 냉·난방 사용 등 주행거리에 영향을 주는 다양한 조건 하에서 120~260km 범위의 거리를 주행할 수 있습니다.

특히, 겨울철 난방 사용이나 고속 주행 시 구동용 배터리의 전력 소모가 커져 주행 거리가 짧아질 수 있으며 주행 가능 거리 표시가 급격히 감소할 수 있습니다. "----" 표시 이후에는 약 4~9km 주행 가능합니다(주행 속도, 냉난방 사용, 날씨, 운전 습관 등 사용 환경에 따라 달라짐).

- 충전 완료 후 계기판에 표시되는 주행 가능 거리는 이전 운행 패턴에 따라 초기 주행 가능 거리가 크게 변동될 수 있습니다. 이전 운행 패턴이 고속 주행, 냉·난방 등 구동용 배터리 전력 소모가 큰 경우 초기 주행 가능 거리 감소하고 경제 운전으로 전력 소모가 적을 경우 초기 주행가능 거리가 증가합니다.

⚠ 주 의

- **트립컴퓨터는 주행 상황에 대한 보조 정보를 제공하는 장치이므로 주행 가능 거리는 주행 상태에 따라 변화하기 때문에 공인된 값이나 실제 주행 거리와 차이가 날 수 있습니다.**
- **주행 가능 거리는 변동 연비에 따라 연산 처리되므로 운전자의 운전 성향, 오르막길, 내리막길 등 도로조건, 가속이나 감속 등 차량속도에 의해 주행 가능 거리 표시 값은 변동됩니다.**



OPSE044243

■ 주행정보

차량주행 1회 동안의 주행정보를 표시하며, 시동을 끌 경우 수초간 계기판에 표시됩니다.
차량 주행 1회란 시동을 건 이후 부터 시동을 끌 때까지를 말하며, 그 사이 주, 정차한 상황을 모두 포함합니다.

1. 주행거리 : 현재 1회 주행한 거리를 표시합니다.
2. 배터리 잔량 : 현재 배터리 충전 잔량을 표시합니다.
3. 예약충전 설정 상태 알림 : 예약충전 설정 상태를 표시합니다.
4. 예약 공조 설정 상태 알림 : 예약 공조 설정 상태를 표시합니다.
5. 주행가능 거리가 약 15km 미만시 배터리를 충전 하라는 메시지가 표시됩니다.

■ 경고등 및 표시등

▶ 주행 가능 표시등


WPSE-300

차량이 주행 가능한 상태를 나타내며 시동 후 주행 준비가 완료되면 표시등이 점등됩니다.

- 점등 : 정상 주행 가능 상태
- 소등 : 정상 주행 불가능 상태, 고장 발생시
- 점멸 : 비상 운전 상태

표시등이 소등, 점멸할 경우 이상이 발생한 것으로 가까운 자사 직영 서비스센터나, 전기차 지정 서비스협력사에 점검, 정비를 의뢰하십시오.

▶ 서비스 경고등



WPSE-301

시동을 「ON」 하면 경고등이 점등되었다가 3초 후에 소등됩니다.
전기차 제어 시스템 관련한 센서의 고장이나 액츄에이터, 에어컨용 전동압축기 등에 이상이 있을 때 점등됩니다.
주행 중에 경고등이 점등되거나 시동 후 소등되지 않는 경우 가까운 자사 직영 서비스센터나, 전기차 지정 서비스협력사에 점검, 정비를 의뢰하십시오.

▶ 파워다운 경고등


WEA-300

다음과 같은 경우, 전기차의 안전을 위하여 차량 출력이 제한되는 경우에 점등됩니다.

- 구동용 배터리의 잔량이 일정량 이하 일때, 전압이 낮아지고 있을 때, 모터나 구동용 배터리의 온도가 높거나 낮을 때, 냉각시스템에 이상이 있을 경우, 정상적인 주행에 문제가 되는 고장이 발생한 경우

⚠ 주 의

- **파워다운 경고등이 켜져 있을때는 급가속이나 급출발을 하지 마십시오.**
- **구동용 배터리의 잔량이 적을때는 즉시 충전하십시오.**

▶ 충전 표시등

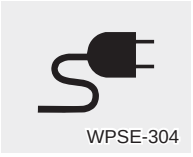
WPSE-304

구동용 배터리 충전 상태를 표시합니다.
충전중일때 적색등이 점등되며, 충전이 완료되면 녹색등이 점등됩니다.

▶ 구동용 배터리 잔량 경고등

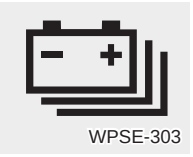
WPSE-303

구동용 배터리의 잔량이 적을 때 경고등이 점등됩니다. 경고등이 점등되면 바로 충전하십시오.
경고등이 켜지면 배터리 잔량으로 주행 가능한 거리가 20~40km 이내가 되므로 즉시 충전하십시오. (단,주행 가능 거리는 주행 조건에 따라 변경될 수 있습니다.)

▶ 에어백 경고등


W7-147

시동「ON」하면, 경고등이 약 6초간 점등된 후 에어백 및 프리텐셔너 시트벨트 장치에 이상이 없으면 소등됩니다.
6초 후에도 경고등이 소등되지 않고 계속 점등되어 있거나 주행중 경고등이 점등되면 에어백 및 프리텐셔너 시트벨트 장치에 이상이 있는 것이므로 가까운 자사 직영 서비스센터에 정비를 의뢰하십시오.

▶ 안전벨트 미착용 경고등 및 경고음



운전석 안전벨트를 착용하지 않은 상태에서 시동 「ON」하거나, 시동 「ON」 된 상태에서 안전벨트를 풀면 6초간 경고음이 울리고 경고등은 계속 점멸하여 안전벨트 착용의 중요성을 알려줍니다.
이때, 운전석 안전벨트를 착용하면 경고음과 경고등은 즉시 중지됩니다.

▶ 브레이크 경고등

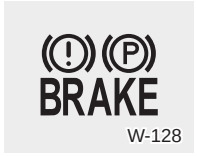

주차 브레이크가 작동되어 있을 경우와 브레이크 액이 부족할 때 경고등이 점등됩니다.
주차 브레이크를 해제한 상태에서 시동 「ON」 또는 시동되면 경고등이 약 3초간 점등 후 소등됩니다.
또한, 주차 브레이크를 해제하지 않은 상태에서 차량이 약 10km/h 이상으로 주행하면 경고음이 울리고 경고등이 점멸하여 주차 브레이크를 해제하지 않았음을 알려줍니다.
시동 후 주차 브레이크 작동을 해제한 상태에서도 경고등이 소등되지 않으면 브레이크 액량을 점검하여 부족하면 보충하십시오.
보충 후에도 계속 점등할 경우는 자사 직영 서비스 센터 또는 서비스협력사에서 점검을 받으십시오.

⚠ 경 고

브레이크액이 부족할 때는 브레이크가 제대로 작동되지 않을 우려가 있으므로 그대로 주행해서는 안됩니다.

⚠ 주 의

- **주행 전에 반드시 경고등이 꺼졌는지 확인 하십시오.**
- **브레이크 경고등 점등시에는 페달이 딱딱해져 제동이 힘들 수 있습니다. 이 경우에는 평상시보다 강하게 밟아 정지시켜야 합니다.**

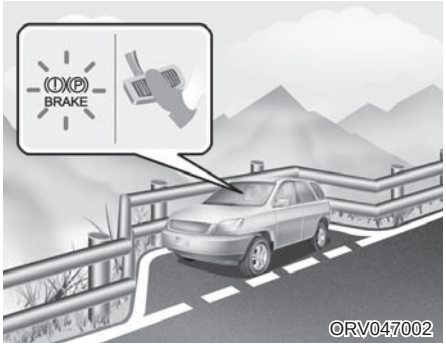

● **주행중 브레이크 경고등이 점등되는 경우**

브레이크 계통이 이상이 있다는 신호이므로 차를 안전한 장소에 정지시키십시오.

1. 만일 브레이크 제동이 되지 않는 경우에는 브레이크 페달을 밟을 때 평상시보다 강하게 밟아 차를 안전한 장소에 정지시켜야 합니다.



2. 속도를 늦추고 주차 브레이크를 작동시키면서 브레이크 페달을 밟아 차를 정지시키십시오.

⚠ 경 고

주차 브레이크를 급하게 조작하면 뒷바퀴만 제동이 되어 차가 옆으로 돌아갈 우려가 있으므로 주차 브레이크 조작은 천천히 하십시오.

⚠ 주 의

주행중 경고등이 점등된 상태에서 정지할 경우 급제동을 하지 말고 서서히 정지하십시오.

▶ **ABS 경고등**



시동 「ON」 상태에서 약 3초간 점등되었다가 소등됩니다.
3초후에도 계속 경고등이 점등되면 ABS장치에 이상이 발생한 것이므로 가까운 자사 직영 서비스센터 또는 서비스협력사에 점검 및 정비를 의뢰하십시오.

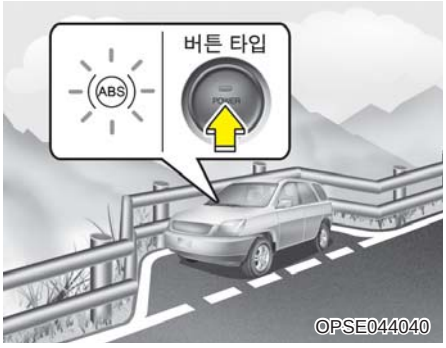

● 주행중에 ABS 경고등이 점등되었을 때는

1. 안전한 장소에 차를 세우고 시동을 끄십시오.
2. 다시 시동하여 경고등이 점등되었다가 3초 후 소등되면 이상이 없습니다.

경고등이 소등되지 않는 경우 또는 주행 후 다시 경고등이 점등되는 경우에는 ABS 장치의 고장이므로 자사 직영 서비스센터 또는 서비스협력사에서 점검 및 정비를 받으십시오.

● EBD 경고등 ⊕사양 적용시



브레이크 경고등과 ABS경고등이 동시에 점등한 경우, 제동력의 전·후륜 배분기능(EBD)도 작동하지 않기 때문에 급제동시 차량이 불안정하게 될 수 있습니다.
경고등이 점등되면 고속주행이나 급제동을 피하고 곧바로 가까운 자사 직영 서비스센터 또는 서비스협력사에 점검 및 정비를 의뢰하십시오.

⚠ 주 의

ABS 또는 EBD 경고등 점등 시 속도계 또는 적산거리계가 작동하지 않을 수 있습니다. 가까운 자사 직영 서비스센터 또는 서비스협력사에 점검 및 정비를 의뢰하십시오.

▶ 전동 파워 스티어링 경고등



시동을 「ON」으로 하거나 전동 파워 스티어링 시스템이 고장일 경우 경고등이 켜집니다.
주행중 경고등이 켜질 경우 전동 파워 스티어링 시스템에 문제가 예상되므로 자사 직영 서비스센터 또는 서비스협력사에서 점검을 받으십시오.
전동 파워 스티어링 경고등은 차량에 문제가 없더라도 시동「ON」상태에서 약 3초간 점등되었다가 소등됩니다.

▶ 보조 배터리 충전 경고등


W2-08

보조 배터리가 방전 되었거나, LDC 등 충전 시스템에 이상이 생겼을 경우 경고등이 점등됩니다.
주행 중 경고등이 점등 되었을 경우, 차량을 안전한 곳으로 이동한 후 시동을 끈 후 다시 시동을 걸어 경고등이 소등 되는지 확인하고, 경고등이 계속 점등되어 있으면 즉시 가까운 자사 직영 서비스센터 또는 전기차 지정 서비스협력사에서 점검을 받으십시오. 경고등이 바로 소등이 되더라도 가까운 자사 직영 서비스센터 또는 전기차 지정 서비스협력사에서 차량 점검을 받으십시오.
경고등이 점등된 상태로 주행시 차량의 속도가 제한 될 수 있으며, 보조 배터리의 방전 등의 문제가 발생할 수 있습니다.

※LDC : Low voltage DC-DC Converter

▶ 회생제동 경고등



W-128 WPS-128

브레이크 계통에 이상이 생겨 회생제동이 작동하지 않고, 브레이크 성능이 다소 떨어지는 경우 브레이크 경고등과 회생제동 경고등(노란색)이 동시에 점등됩니다. 이때는 안전하게 운행 후 자사 직영 서비스센터나, 전기차 지정 서비스협력사에 점검 및 정비를 의뢰하십시오.
이 경우 정상 상태보다 브레이크 페달 조작량이 길어 질 수 있으며 제동거리가 길어질 수 있습니다.

▶ 저압타이어 경고등


WBH-11

시동「ON」상태에서 약 3초간 경고등이 점등됩니다. 만약 경고등이 점등하지 않거나 일정시간 (약 1분) 점멸 후 점등하면 타이어 공기압 감지 시스템에 이상이 있는 것이므로 가까운 자사 직영 서비스센터 또는 서비스협력사에 정비를 의뢰 하십시오.
타이어 공기압이 현저하게 낮아질 경우 저압타이어 경고등이 점등됩니다.

※ 자세한 사항은 6장「타이어 공기압 감지 시스템」을 참조하십시오.

⚠ 주 의

임시타이어의 휠에는 타이어 공기압 감지 센서가 장착되어 있지 않습니다. 펑크나 공기압 등의 문제로 교체하였을 경우에는 테일게이트에 보관된 타이어의 공기압 감지 센서로 인해 점멸 또는 점등 할 수 있습니다. 자사 직영 서비스센터 또는 서비스협력사에 의뢰하여 타이어 공기압 감지 센서가 장착된 본래의 타이어휠로 교체하십시오.

⚠ 경 고

- 공기압이 현저하게 낮은 타이어는 차량의 주행을 불안정하게 하며, 제동거리를 길게 만들어 매우 위험합니다. 항상 적절한 공기압이 유지될 수 있도록 점검하십시오.
- 낮은 공기압은 타이어 과열의 원인이 됩니다. 타이어가 과열될 경우 타이어가 파손될 수 있습니다. 항상 적절한 공기압이 유지될 수 있도록 점검하십시오.

▶ 도어 열림 경고등


W-32

도어가 열려 있거나 완전하게 닫혀 있지 않을 경우 경고등이 점등됩니다.
열린 도어를 닫으십시오.
도어가 완전히 닫혀 있지 않은 상태로 주행하면 대단히 위험합니다.

▶ 테일게이트 열림 경고등


WHM-06

테일게이트가 열려 있거나 완전하게 닫혀 있지 않을 경우 경고등이 점등됩니다. 열린 테일게이트를 닫으십시오.
테일게이트가 완전히 닫혀 있지 않은 상태로 주행하면 대단히 위험합니다.

⚠ 주 의

- **주행 전에 모든 도어(테일게이트 포함)가 완전히 닫히고 경고등이 소등되었는지 확인하고 출발하십시오.**
- **경고등이 점등된 상태로 주차시켜 놓으면 배터리가 방전되어 시동이 걸리지 않을 수도 있습니다.**
- **차량을 떠날 때는 반드시 모든 도어(테일게이트 포함)를 완전히 닫은 후 잠금시키십시오.**

⚠ 주 의

도어(또는 테일게이트) 열림 경고등이 점등된 상태로 주차시켜 놓으면 배터리가 방전되어 시동이 걸리지 않을 수도 있습니다.
차량을 떠날 때는 반드시 도어(테일게이트 포함)를 완전히 닫으십시오.

▶ 차체 자세 제어 장치 (ESC)작동 표시등

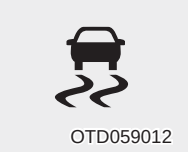
OTD059012

시동 「ON」 상태에서 표시등이 점등되고, ESC 장치에 이상이 없으면 약 3초후 꺼집니다. 운행중 차체 자세 제어장치(ESC)가 작동할 때는 작동하는 동안 점멸됩니다.
단, ESC 작동 표시등이 소등되지 않고 계속 점등되거나 주행 중 점등될 경우 ESC 장치에 이상이 생긴 것이므로 가까운 자사 직영 서비스센터 또는 서비스협력사에서 점검을 받으십시오.

▶ 차체 자세 제어 장치 (ESC)작동 정지 표시등

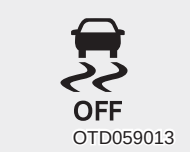

시동 「ON」 상태에서 점등되고, ESC 장치에 이상이 없으면 약 3초후 꺼집니다.
「 」 버튼을 눌러 ESC를 해제시키면 표시등이 점등되어 ESC 장치가 작동되지 않고 있음을 알려줍니다.

※ ESC : Electronic Stability Control
※ 자세한 내용은 5장의 「차체 자세 제어 장치 (ESC)」 설명을 참조 하십시오.

▶ 이모빌라이저 경고등



시동 스위치를 「ON」으로 하면 약 30초동안 점등되었다가 소등됩니다.

주 의

시동 「ON」으로 했을 때 경고등이 5초동안 점멸하면 이모빌라이저 시스템의 고장이 예상되므로, 즉시 자사 서비스센터에 문의하신 후 점검 및 정비를 받으십시오.

▶ 키 확인 표시등



키 확인 표시등은 상황에 따라 다음과 같이 점등 또 는 점멸됩니다.

- 스마트키가 차내에 있을 경우에 시동 버튼 「ACC」 또는 「ON」 상태에서는 표시등이 수초간 점등되어 시동이 가능함을 알려줍니다. 그러나, 스마트키가 차내에 없을 경우에는 시동 버튼을 누르면 표시등이 수초간 점멸되어 시동이 불가함을 알려주며 시동이 걸리지 않습니다.
- 시동 버튼 「ACC」 또는 「ON」인 상태에서 도어를 열었다 닫으면, 실내에 스마트키가 있는지 확인하여, 없을 경우 경보음이 약 5초간 작동합니다.
- 시동 버튼 「ACC」에서 「ON」 상태로 전환할 때, 스마트키가 차내에 없으면 표시등이 수초간 점멸되어 시동이 불가함을 알려줍니다.

▶ ECO 표시등



ECO 시스템은 항상 작동 하므로, ECO 표시등은 항상 점등되어 있습니다.
ECO OFF 스위치를 누를 경우 ECO 시스템의 작동이 중지되며 ECO 표시등도 소등됩니다.
시동을 껐다가 다시 시동을 걸 경우, 연비향상을 위해 항상 ECO 상태가 됩니다.

※ 자세한 내용은 「전기차 활용 가이드」 및 5장 「ECO OFF 모드」를 참조하십시오.

▶ 전자 파킹 브레이크 (EPB) 경고등



전자 파킹 브레이크 고장 시 점등됩니다. 가까운 자사 직영 서비스센터 또는 서비스협력사에 정비를 의뢰 하십시오.
ESC 고장으로 ESC 경고등이 점등되면 전자 파킹 브레이크 경고등이 점등 될 수 있습니다.

※ 자세한 내용은 5장 「전자 파킹 브레이크」을 참조하십시오.
※ EPB : Electric Parking Brake

▶ 비상경고등/방향지시등

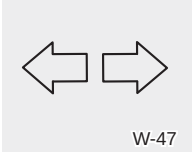
W-47

비상경고등 버튼을 누르면 모든 방향지시등이 점멸합니다.
방향지시 및 비상경고등의 점멸회수가 정상보다 빠르거나 느릴 때에는 전구나 배선 불량일 수 있으므로 점검하십시오.

▶ 전조등 상향 표시등


W7-97

전조등이 점등된 상태에서 조명 스위치를 상향 위치에 두면 점등됩니다.
또는 조명 스위치를 운전자 방향으로 당기면 전조등(상향)이 점등되면서 표시등이 점등됩니다.

⚠ 경 고

마주오는 차량이 있을 경우 상대편 운전자의 시야를 방해하여 사고의 원인이 될 수 있으므로 상향등 사용 시 주의하십시오.

▶ 조명 점등 표시등


WXM-401

미등 또는 전조등이 켜져 있을 때 점등됩니다.

▶ 안개등 표시등


WHM-43

안개등을 켜면 표시등이 점등되고, 안개등을 끄면 표시등도 소등 됩니다.

▶ 크루즈 표시등

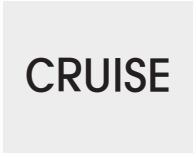

크루즈 컨트롤 ON/OFF스위치 누르면 점등되어 크루즈 컨트롤 기능을 사용할 수 있습니다. 다시 한번 누르면 소등되어 크루즈 컨트롤 기능이 작동되지 않습니다.

※ 자세한 사항은 5장 「크루즈 컨트롤」을 참조하십시오.

▶ 크루즈 설정 표시등



크루즈 표시등이 점등된 상태에서 원하는 속도에 도달했을 때 「-SET」 버튼을 누르면 점등됩니다. CANCEL버튼을 누르거나 크루즈 컨트롤 기능이 해제될 경우 소등됩니다.

※ 자세한 사항은 5장 「크루즈 컨트롤」을 참조하십시오.

▶ 시동 OFF 잊음 경고음

시동 「ACC」 상태에서 운전석 도어를 열게되면 경고음이 울려 시동이 「OFF」 되지 않았음을 알려줍니다.
시동을 「OFF」하면 운전석 도어가 열려 있어도 경고음은 멈추고, 도어를 닫으면 경고음은 멈춥니다.

후방 주차보조 시스템



후방 주차보조 시스템은 후진 시 차량 후방 센서로부터 약 120cm 이내에 있는 물체와의 거리를 감지하여 경보음으로 운전자에게 장애물이 있음을 알려주는 보조 장치입니다.
이는 운전자의 주의 의무를 소홀히 해도 된다는 것을 의미하는 것이 아닙니다.
후방 센서가 감지 가능한 범위 및 물체는 한정되어 있어 장애물이 전부 감지되는 것이 아니므로 후방 주차보조 시스템이 없을 때와 마찬가지로 신중히 운전을 해야 합니다.

⚠ 경 고

- **후방 주차보조 시스템은 주위 환경 및 여러조건에 의해 감지기능이 작동되지 않을 수도 있어 후방 주차보조 시스템만 믿고 운전하면 사고가 발생할 수도 있습니다.**
- **도로에 있는 기물과 보행자, 특히 아이들을 피하기 위해 차를 움직이는 경우에는 최대한 주의를 기울이십시오. 후방 센서의 감지 가능한 범위 및 물체는 한정되어 있어 장애물을 감지할 수 없는 경우가 많다는 것을 잊지 마십시오.**

■ 후방 주차보조 시스템의 작동

▶ 작동 조건

- 후진할 때 작동합니다. 단, 5km/h 이상의 속도에서는 제대로 작동하지 않을 수 있습니다.
- 후진할 때 감지 거리는 약 120cm 이내입니다.
- 동시에 감지되는 부분이 2개 이상일 때는 보다 가까운 곳이 우선 감지됩니다.

▶ 경보음의 유형

1. 120~61cm 이내에 있는 장애물을 감지할 때 : 삐– – – 삐–
2. 60~31cm 이내에 있는 장애물을 감지할 때 : 삐– 삐– 삐–
3. 30cm 이내에 있는 장애물을 감지할 때 : 연속적으로 경보음이 울립니다.

■ 후방 주차보조 시스템의 비작동 조건

다음과 같은 경우에는 정상적인 동작이 안될 수도 있습니다.

1. 센서에 결빙이 있을 때
   (해빙되면 정상적으로 작동함)
2. 센서의 표면에 눈이나 물방울 등의 이물질이 붙어 있을 때
   (이물질이 제거되면 정상적으로 작동함)

다음과 같은 경우에는 오작동할 수 있습니다.

1. 요철길, 자갈길, 언덕길, 풀숲을 후진할 때
2. 차량의 경적, 오토바이의 엔진음, 대형차의 에어 브레이크 등 초음파를 방출하는 물체가 근접한 경우
3. 폭우가 내리거나 물보라가 치는 경우
4. 센서 부근에서 송신 기능을 가진 무선 장치를 사용하는 경우
5. 센서가 눈에 덮인 경우
6. 번호판 가드를 정규 위치보다 올려 달았을 경우

다음과 같은 경우에는 감지범위가 좁아질 수 있습니다.

1. 센서의 감지부에 눈이나 물방울 등의 이물질이 붙어 있을 때(이물질이 제거되면 감지 범위가 정상으로 회복됨)
2. 폭염이나 혹한 시
3. 지름 14cm, 길이 1m 보다 작은 물체를 감지할 때

다음과 같은 물체는 감지하지 않을 수 있습니다.

1. 뾰족한 물체나 끈과 같은 가는 물체
2. 면이나 스펀지, 눈 등과 같이 음파를 흡수하기 쉬운 물체

■ 후방 주차보조 시스템 관리 요령

- 위험 경보는 후진 속도나 장애물의 형상에 따라서 순차적으로 이루어지지 않을 수도 있습니다.
- 센서 위치변경 이나 범퍼 근처에 장식물을 부착하는 경우에는 오작동될 수 있으므로 주의하십시오.
- 센서로부터 30cm 이내의 영역에서는 물체가 있어도 감지되지 않거나 다른 영역의 경보음이 울릴 수 있습니다.
- 센서의 결빙 또는 액체나 이물질이 묻어 있으면 작동이 안될 수 있으므로 부드러운 헝겊으로 오염부위를 닦으십시오.
- 센서 표면을 힘주어 세게 누르거나 딱딱한 물체로 충격을 가하거나 날카로운 물체로 긁으면 센서 표면이 손상되니 이런 행동을 삼가십시오.

⚠ 주 의

- **이 장치는 후방 센서가 장착되어 있는 부위 이외는 감지할 수 없습니다. 또한 센서와 센서의 중앙 부분, 낮은 장애물, 가는 장애물 등은 감지할 수 없으므로 반드시 직접 확인하십시오.**
- **차를 빌려줄 경우에는 반드시 운전자에게 본 내용을 전달하여 사고를 미연에 방지하십시오.**

■ 자기진단 기능

주차보조 시스템은 센서의 고장여부를 스스로 판단할 수 있는 자기진단 기능이 있습니다. 차량 시동후 변속레버를 「R」(후진) 위치로 이동시 "삐"하는 경보음이 한번 울려 주차보조 시스템이 정상적으로 작동됨을 알려줍니다. 하지만 아래와 같은 현상들이 나타났을 때에는 감지센서의 훼손여부 및 주차보조 시스템의 비작동 조건을 확인 후 주차 보조 시스템의 고장으로 판단되면 가까운 자사 직영 서비스센터 또는 서비스협력사에서 점검을 받으십시오.

- 경보음이 울리지 않음
- 경보음 반복 작동
- 계기판 표시창 내 표시등(해당 센서 위치) 깜빡임(사양 적용시)
- 작동 조건 :
  시동「ON」이상 + 「R」(후진) 위치인 경우
  (후방 주차보조 시스템)

⚠ 경 고

주차보조 시스템은 보조장치이므로 주차보조 시스템의 고장에 따른 차량의 사고, 손상 등은 보증하지 않습니다.

후방 카메라 (+사양 적용시)





시동「ON」또는 시동 상태에서 변속레버를「R」(후진)으로 선택하여 후진등이 켜진 경우에 작동합니다.
후진 시 차량 후방상태를 AV모니터 화면에 보여주는 주·정차 보조장치입니다.
라인(1)은 차폭을 나타내고 노란색 라인(2)는 차량의 후방에서 100cm 되는 지점이며, 빨간색 라인(3)은 50cm 되는 지점을 나타냅니다.

⚠ 주 의

- **후방 카메라는 주·정차 보조장치입니다. 후진 및 주·정차시 카메라에 나타나지 않는 사각지역이 있으므로 실외, 실내미러 및 운전자가 직접 후방상황을 확인하십시오.**
- **후방 카메라 렌즈 표면에 이물질이 묻으면 카메라의 제기능이 발휘될 수 없으므로 항상 청결히 유지해주십시오.**

조명

■ 배터리 방전 방지 기능 (차량 조명을 켜 놓은채 실수로 하차시 조명 자동 꺼짐)

- 미등이 켜진 상태에서 시동을 끄고 운전석 도어를 열게 되면 미등이 꺼져 배터리가 방전되는 것을 방지할 수 있습니다.
- 야간에 정차 시 시동 OFF 상태에서 미등을 계속 켜놓고 싶을 때 시동을 끄고 운전석 도어를 연 상태에서 조명 스위치를 OFF 시켰다가 다시 미등을 켜십시오.

⚠ 주 의

차량을 떠날 때는 반드시 차량 조명 및 각종 램프를 끄십시오.
배터리가 방전될 수 있습니다.

■ 헤드램프(전조등) 에스코트 기능

밤길에 운전자의 시야를 확보하기 위하여 전조등이 켜진 상태에서 시동 「OFF」 한 후 운전석 도어를 열고 닫으면 미등 및 전조등은 즉시 꺼지지 않고 약 15초간 점등 상태를 유지한 후 꺼집니다. 이때, 스마트키의 도어 잠금 버튼을 2회 누르거나 전조등 또는 자동 켜짐(AUTO) 위치에서 다른 위치로 돌리게 되면 즉시 꺼집니다.
그러나, 시동 「OFF」 또는 「ACC」 상태로 한 후 운전석 도어를 열지 않거나 열었다 닫지 않으면 약 5분 후에 꺼집니다.
운전자가 운전석 도어 외에 다른 도어로 내릴 경우에는 약 5분 후에 미등 및 전조등이 꺼집니다.

■ 통신 불량에 의한 램프류 이상 작동

미등 스위치나 전방 안개등 스위치를 「ON」 하였을 경우 해당 램프가 점등되지 않으나, 헤드램프 스위치를 「ON」 하였을 경우 헤드램프 및 미등, 안개등 등이 점등되는 현상이 발생할 수 있습니다. 이 현상은 차량 전자 제어 장치나 통신 계통의 고장에 의한 것일 수 있으므로 가까운 자사 직영 서비스센터 또는 서비스협력사에 점검을 의뢰하십시오.

■ 전자 제어 장치 안정화에 의한 램프류 이상 작동

정상 작동하는 램프에서 순간 깜박임 현상이 발생할 수 있습니다. 이 현상은 차량 전자 제어 장치의 안정화 기능에 의한 것으로 깜박임 후 램프가 다시 켜질 경우 차량에 이상이 있는 것이 아닙니다. 하지만, 깜박임 후 램프가 꺼지거나 위의 현상이 반복될 경우에는 차량 전자 제어 장치의 오류 일 수 있으니 가까운 자사 직영 서비스 센터 또는 서비스협력사에 점검을 의뢰하십시오.

■ 주간주행등 (DRL: Daytime Running Light)

엔진 시동시 주간주행등(DRL)이 자동으로 켜져 해질 무렵이나 해뜨기 직전, 낮시간에 다른 사람들이 차량을 쉽게 볼 수 있도록 하여 사고 예방에 도움을 줍니다.

주간주행등은 다음과 같은 경우 기능이 해제됩니다.

1. 엔진시동 상태가 아닐 때
2. 주차 브레이크를 작동시켰을 때
3. 전조등이 켜졌을 때
   - 단, 전조등 점등 조건은 조명 스위치 「AUTO」 위치에서 야간시 자동 점등되는 경우도 포함됩니다.
4. 안개등이 켜졌을때



OXM049110

■ 조명 위치

조명 스위치의 끝을 잡고 돌리면 다음과 같이 조명됩니다.

1. OFF(작동 정지) 위치
2. 미등 위치
3. 전조등 위치
4. AUTO(자동점등) 위치

⚠ 주 의

시동이 꺼진 상태에서 조명을 오래 작동시켜 놓지 마십시오. 배터리가 방전 될 수 있습니다.



OPSE046422L

▶ 미등 위치 (≡D◯E)

미등, 차폭등, 번호판등, 계기판등이 조명됩니다.



OPSE046426L

▶ 전조등 위치 (≡D)

시동 「ON」인 상태에서 작동됩니다.
미등 위치의 조명과 전조등이 켜집니다.

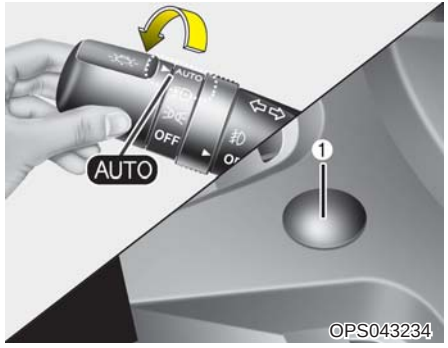

OPS043234

▶ 자동 점등(AUTO) 위치

시동 「ON」 또는 시동 상태에서 조명스위치를 「AUTO」 위치로 선택하면, 센서(1)가 외부 밝기(조도)를 감지하여 조명을 켜거나 끕니다.

⚠ 주 의

- 센서의 상부에는 절대로 물건을 놓거나 유리 세정제로 닦지 마십시오.
- 센서 하부에 다른 장치를 추가하지 마십시오.
- 안개, 눈, 비 및 흐린 날씨에는 반드시 수동으로 전환하여 사용하십시오.
- 실차 조도는 항상 일정하지 않기 때문에 기후, 계절 주위환경에 따라 켜지고 꺼지는 시간이 달라질 수 있습니다.
- 이 장치는 일출, 일몰시에 제한적으로만 사용하며 일반적인 조명의 점등 및 소등 작동은 수동으로 조작 하십시오.
- 출고 상태와 다르게 실내 조도에 영향을 줄 수 있는 광차단 코팅 또는 썬팅을 할 경우 오작동 할 수 있습니다.

■ 상향 점멸



OPSE046429L

■ 상향



OPSE046431L

■ 전조등 상향, 하향 변환

전조등	스위치 위치	사용시기
하향	스위치를 중앙 위치에 놓는다.	마주 오는 차가 있거나 앞차를 따라갈 때
상향	스위치를 계기판 방향으로 밀어 놓는다. 또는 운전자 방향으로 당기고 있는다. (계기판에 상향표시등 (≡D)이 들어옵니다.)	야간 운행시 시야 확보를 원할 때 (마주오는 차 또는 앞차가 없을때에 한하여)
상향 점멸	스위치를 운전자 방향으로 2-3회 정도 당겨 올린다.	타차량의 주의를 환기시킬 때

※ 스위치를 운전자 방향으로 당겼다가(상향) 스위치에서 손을 떼면 자동으로 스위치가 중앙 위치(하향)로 원위치 됩니다.

⚠ 경 고

상향등 사용은 다른 운전자의 시야를 방해합니다. 다른 차량이 있을 경우 사용하지 마십시오.

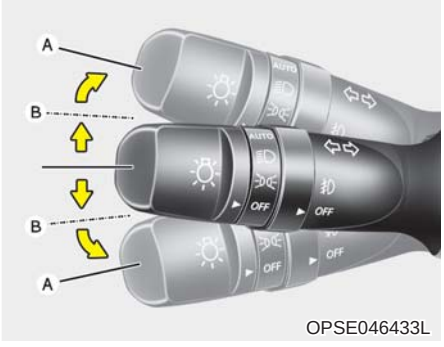

OPSE046433L

■ 방향지시 및 차선변경

시동 「ON」 또는 시동 상태에서 작동됩니다.
차량의 이동 방향을 예고하기 위해 사용하십시오.
방향을 좌·우측으로 전환하고자 할 때, 조명스위치를 아래 또는 위(A)로 움직이십시오. 계기판에 해당 방향전환 표시등이 점등됩니다.
스위치 조작 시, 스위치를 고정위치(A)까지 밀지 않으면(B) 손을 놓았을 때, 자동으로 스위치가 원위치로 되고, 방향 표시등이 소등됩니다.

▶ 원터치 턴 램프

차선 변경시 조명 스위치를 살짝 움직여(B 위치) 스위치가 다시 원위치 되더라도 방향지시등은 3회(또는 5회, 7회) 작동합니다.
이는 차선 변경 시 방향지시등 스위치를 잡고 있지 않더라도 작동되도록 도와주는 기능입니다.
계기판의 「사용자 설정 모드」에서 작동 회수(3회, 5회 또는 7회)를 변경하거나 원터치 턴 램프 기능을 해제할 수 있습니다.

⚠ 주 의

깜빡임이 이상하게 빠르거나 느릴 때는 전구의 단선이나 접촉 불량일 수 있습니다.



OPSE046435L

■ 안개등

안개나 눈, 비 등으로 차량식별이 어려울 때 사고를 미연에 방지하기 위해 사용합니다.
미등을 켠 상태에서 안개등 스위치(1)를 돌리면 안개등이 점등됩니다.
반대로 돌려 스위치를 원위치 시키면 안개등이 소등됩니다.

⚠ 주 의

전력 소모가 크므로 비나 안개 등으로 시계가 나쁜 경우에만 사용하고 그렇지 않은 경우에는 끄십시오.

와이퍼/와셔

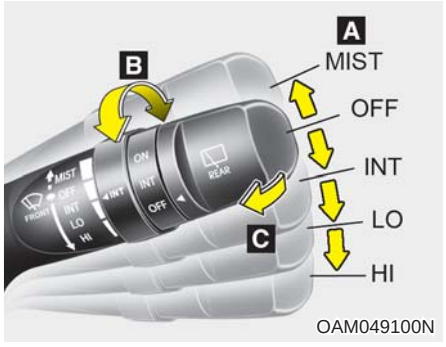

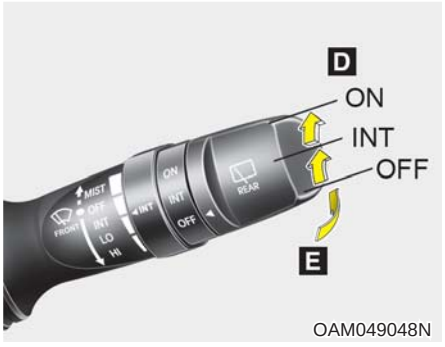



■ 앞유리 와이퍼/와셔

▶ A : 와이퍼 속도 조절

- MIST : 와이퍼 1회 작동
- OFF : 작동 정지
- INT : 간헐 작동
- LO : 저속 작동
- HI : 고속 작동

▶ B : 간헐 작동 또는 자동 조절 시 속도 기준 변경

▶ C : 와셔액 분출 및 와이퍼 일시 작동

■ 뒷유리 와이퍼/와셔

▶ D : 뒷유리 와이퍼/ 와셔 조절

- ON : 와이퍼 연속 작동
- INT : 간헐 작동
- OFF : 작동 정지

▶ E : 와셔액 분출 및 와이퍼 일시 작동

■ 와이퍼 작동(앞)

시동 「ON」 또는 시동 상태에서 위치에 따라 다음과 같이 작동됩니다.

- MIST : 와이퍼 1회 작동
  단, 스위치를 이 위치에 계속 당기고 있으면 와이퍼가 계속 작동되며, 스위치에서 손을 떼면 「OFF」 위치로 되돌아 갑니다.

- OFF : 와이퍼 작동 정지
- INT : 와이퍼가 일정한 간격을 두고 간헐적으로 작동합니다. 비의 양이 비교적 적을 때 사용하십시오.
  속도의 기준을 변경하고자 할 때는 속도조절노브(1)를 돌려 조절할 수 있습니다.
- LO : 보통 속도로 작동
- HI : 빠른 속도로 작동

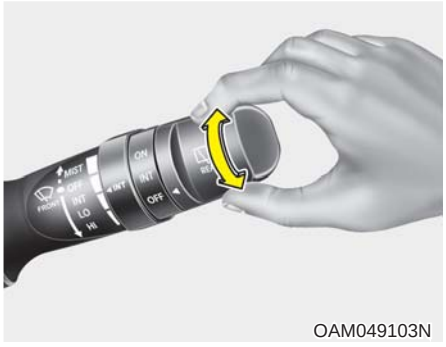

OAM049103N

■ 뒷유리 와이퍼

뒷유리 와이퍼는 레버를 돌리면 다음과 같이 작동합니다.

- ON : 와이퍼 연속 작동
- INT : 와이퍼가 일정한 간격으로 작동
- OFF : 와이퍼 작동 정지



OAM049102N

■ 와셔액 분출

▶ 앞

스위치를 운전자 방향으로 당기면 앞유리에 와셔액이 분출되면서 와이퍼가 수회 작동합니다. 스위치를 계속 당기고 있으면 당기고 있는 동안 계속 와이퍼가 작동하면서 와셔액이 분출됩니다.
스위치에서 손을 떼면 자동으로 원위치 됩니다.



▶ 뒤

스위치를 운전자 반대방향으로 밀면 뒷유리에 와셔액이 분출되면서 와이퍼가 스위치를 밀고 있는 동안 작동됩니다.

⚠ 주 의

- 와셔액 탱크가 비어 있을 때는 절대로 사용하지 마십시오. 와셔 모터가 손상됩니다.
- 와셔액은 수시로 확인하여 부족하면 보충하십시오.
  (7장, 「와셔액 점검」 참조)
- 유리창이 건조할 때는 와이퍼를 작동시키지 마십시오.
- 유리창과 와이퍼 세척시 가솔린, 신나와 같은 유기용제는 사용하지 마십시오.
- 유리창에 왁스용 걸레나 발수 코팅제를 사용하지 마십시오.
  와이퍼 블레이드가 손상되어 잘 안닦일 수 있습니다.
- 와이퍼에 인위적인 힘을 가하여 강제적으로 작동시키지 마십시오.
- 겨울철 와이퍼가 얼어 붙었을 경우, 와이퍼를 모터의 힘으로 작동시키면 와이퍼 링크가 이탈되거나 모터가 손상될 수 있습니다.

⚠ 경 고

- 동절기에는 서리제거 장치 등으로 유리창을 따뜻하게 한 뒤에 와셔액을 사용하십시오.
  그렇지 않으면 유리창에 와셔액이 얼어붙어 시야를 가리므로 대단히 위험하게 됩니다.
- 냉각수 또는 부동액을 와셔액으로 사용하지 마십시오.
  차량 도장 부분의 손상은 물론 운행 도중 시야를 가려 사고를 유발할 수도 있습니다.

실내등

⚠ 주 의

차량 시동이 걸리지 않은 상태에서 장시간 점등시켜 놓으면 배터리 방전의 원인이 됩니다. 차에서 내릴 경우에는 꼭 꺼져 있는지를 확인하십시오.

⚠ 경 고

어두운 곳에서 주행할 때는 실내등 사용을 피하십시오. 실내에 불이 켜져 있으면 어두운 곳에서 시야가 줄어들어 사고가 발생할 수 있습니다.

■ 실내등 자동 소등 기능

차량 시동이 꺼지면 20분 후 실내등이 자동으로 꺼집니다.
도난 경보 장치가 장착된 차량은 차량용 키(리모콘 키, 스마트키 포함)에 의해 경계 상태로 진입하면 5초후에 자동으로 꺼집니다.



■ 맵램프

- 렌즈(1)을 누르면 해당 램프가 켜지고, 다시 한 번 누르면 꺼집니다.

• ROOM(2):
- 도어의 개폐와 상관없이 앞좌석 맵램프와 뒷좌석 룸램프가 항상 켜집니다.
- ROOM 버튼을 다시한번 누르면 꺼집니다.

• DOOR(3):
- 도어를 열면 앞좌석 맵램프와 뒷좌석 룸램프가 켜지고 닫으면 약 30초간 켜진 후 꺼집니다.
- 스마트키로 도어를 잠금 해제하면 약 30초간 켜진 후 꺼집니다. 실내등이 30초 켜진 상태를 유지하는 동안, 시동을 「ON」 하거나 모든 도어를 잠그면 즉시 꺼집니다.
- 시동이 꺼진 상태 또는 「ACC」 위치에서 도어가 열리면 실내등이 최대 20분 동안 켜진 후 꺼지나, 시동「ON」 위치에서는 계속 켜집니다.

⚠ 주 의

- **렌즈(1)을 눌러 램프가 켜졌을 경우에는 ROOM(2)버튼이나 DOOR(3)버튼과 관계없이 항상 켜집니다.**
- **ROOM(2)버튼과 DOOR(3)버튼이 동시에 눌려 졌을 경우 도어의 개폐와 상관없이 앞좌석 맵램프와 뒷좌석 룸램프가 항상 켜집니다. (ROOM모드 선택조건과 동일)**



■ 룸램프

버튼을 누르면 램프가 켜지고, 다시 한번 누르면 꺼집니다.
앞좌석 맵램프의 ROOM버튼과 DOOR버튼에 따라 뒷좌석 룸램프도 동시에 켜지거나 꺼집니다.


OPSE044055

■ 화물칸 룸 램프

테일게이트를 열면 켜집니다.
테일게이트가 완전히 닫히지 않으면 계속 켜집니다.

⚠ 주 의

테일게이트를 닫을 경우는 확실히 닫으십시오. 만일 시동이 걸리지 않은 상태에서 계속 열려 있을 경우, 램프가 계속 켜져 배터리의 방전을 일으킬 수도 있습니다.

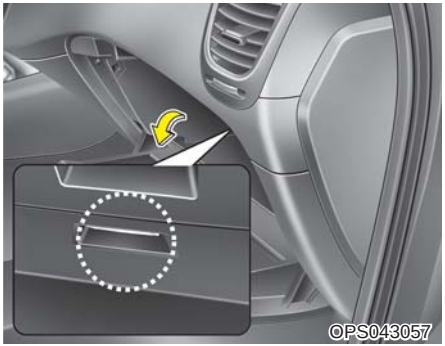
OPS043057

■ 글로브 박스 램프

미등이 점등된 상태에서 글로브 박스를 열면 램프가 점등됩니다.

⚠ 주 의

글로브 박스를 사용한 후에는 반드시 닫아주십시오.
램프가 계속 점등되어 있을 경우, 배터리 방전과 글로브 박스 손상을 초래할 수 있습니다.


OLM049105

■ 선바이저 램프 사양 적용시

선바이저를 내리고 필요에 따라 스위치를 다음과 같이 눌러 사용하십시오.

- ⁀ : 램프 켜짐
- ○ : 램프 꺼짐

⚠ 주 의

사용후에는 선바이저를 원위치 시키기 전에 반드시 램프 소등(○) 버튼을 눌러 끄십시오. 램프가 켜져 있을 경우, 배터리 방전과 선바이저 손상을 초래할 수 있습니다.

서리제거(열선)

⚠ 주 의

- 초보 운전 등의 스티커 및 썬팅지를 뒷유리에 붙일 때 유리 열선이 손상되지 않도록 유의하십시오. 칼 또는 썬팅지 작업 용액에 의해 열선이 손상될 경우 열선이 작동되지 않거나 전기충격에 의해 뒷유리가 손상될 수 있습니다.
- 유리 부근에 날카로운 물건을 놓아 두면 차가 진동할 때 날카로운 물건에 의해 열선이 손상될 수 있습니다.
- 유리를 청소할 때는 부드러운 천을 사용하여 닦고 열선이 손상되는 휘발성 물질은 사용하지 마십시오.
- 뒷유리의 교체가 필요할 경우에는 자사 직영 서비스센터 또는 서비스협력사에 의뢰하십시오.

⚠ 경 고

서리가 제거되면 반드시 작동을 멈추십시오. 서리가 제거된 후에도 작동을 멈추지 않으면 고열로 인한 화재의 위험이 있습니다.



■ 뒷유리 서리제거(열선)

시동을 건 상태에서 버튼을 누르면 버튼 내 표시등이 켜져 사용중임을 알려 주고 열선이 작동해 뒷유리의 서리가 제거됩니다. 버튼을 한 번 더 누르면 작동이 멈춥니다. 뒷유리 서리 제거 버튼을 누른 후 작동 조건에서 약 20분이 경과되면 자동으로 작동이 멈춥니다.
또한 작동 중에 시동을 껐다가 시동을 다시 걸면 작동 정지 상태로 원위치 됩니다.

▶ 실외 미러 서리제거(열선)

뒷유리 서리 제거 장치를 작동하면 동시에 실외 미러 서리 제거 장치가 함께 작동합니다.

히터 및 에어컨(자동조절식)

■ A타입



■ B타입



OPSE044162/OPSE046310

1. 풍량 조절 버튼
2. 앞유리 서리제거 버튼
3. 뒷유리(열선) 서리제거 선택 버튼
4. 온도 조절 노브/버튼
5. 전자동 공조 조절 버튼
6. 작동 정지 버튼
7. 히터 선택 버튼
8. 에어컨 선택 버튼
9. 공조 화면 선택 버튼
10. 바람 방향 선택 버튼
11. 운전석 개별 공조 선택 버튼
12. 내/외기 공기 선택 버튼
13. 예약 공조 설정 버튼
14. 공조 화면

히터 및 에어컨의 조작방법을 잘 숙지하시어 쾌적한 실내 온도를 유지하십시오.

⚠ 주 의

시동이 걸리지 않은 시동 ON 상태에서도 히터/에어컨을 작동할 수는 있지만 효과 면에서 차량 시동 상태보다 떨어질 뿐만 아니라 배터리가 빨리 방전될 수 있으므로 반드시 차량 시동 상태에서 작동하십시오.

⚠ 경 고

히터나 에어컨을 켜 놓고 차 안에서 잠이 드는 경우에는 사망할 위험이 있습니다. 밀폐된 상태에서 히터나 에어컨을 켜 놓고 장시간 운전하지 마십시오. 두통이나 졸음이 올 수 있습니다.

■ A타입



OPS043165

■ B타입



OPSE045311N

■ 전자동 공조 조절 방법

시동을 건 상태에서 다음과 같이 하십시오.

1. 전자동 공조 조절 버튼(AUTO)을 누르면 작동 표시창내 표시등이 켜지고 설정된 온도에 따라 자동 제어됩니다.

■ A타입



OPSE043171

■ B타입



OPSE045312N

2. A타입 :온도 조절 노브를 돌려 원하는 온도로 설정하십시오.
   B타입 : 온도 조절 버튼을 눌러 원하는 온도로 설정하십시오.

3. 차 안을 쾌적한 온도로 유지하기 위해서는 계절에 관계없이 「AUTO」의 사용을 권장합니다. 또한 통상 온도는 23℃ 쯤으로 설정하시기를 권장합니다. 다음의 해당 스위치나 버튼을 조절하면 「AUTO」 표시가 사라지나 전자동 조절 상태는 유지되면서 해당 버튼의 선택 사항만 선택 조건대로 작동합니다.
   - 풍량 조절 버튼
   - 에어컨(A/C) 선택 버튼
   - 히터(HEAT) 선택 버튼
   - 운전석 개별 공조(DRIVER ONLY) 선택버튼
   - 바람 방향 선택 버튼
   - 앞유리 서리 제거 버튼(다시 한 번 눌러 앞 유리 서리제거 기능이 해제되면, 표시창의 「AUTO」 표시가 다시 나타납니다.)

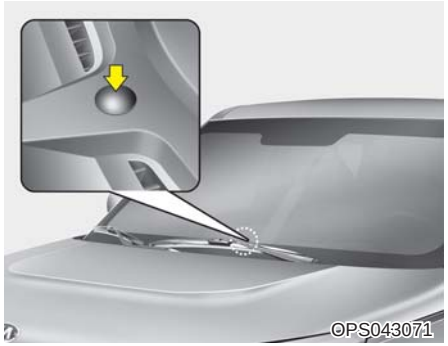

OPS043071

⚠ 주 의

본 차에는 일사량 감지 센서가 크래쉬패드 상단에 장착되어 있습니다. 「AUTO」를 선택하면 이 센서가 일사량을 감지하여 자동으로 차 안의 온도를 조절해 줍니다. 일사량 감지 센서 위에 물건이 놓여 있으면 센서가 일사량을 감지하기 어려워지므로 어떠한 물건도 올려 놓지 마십시오.

■ 수동 조절 방법

시동 스위치가 「ON」(시동이 걸린 상태)인 상태에서 다음과 같이 하십시오.

1. 바람 방향 선택 「MODE」 버튼을 눌러 원하는 위치로 바람의 방향을 선택하십시오.
2. 온도 조절 노브를 돌려 원하는 온도로 설정하십시오.
3. 내/외 공기 선택 버튼을 눌러 실내 순환 또는 외기 유입을 선택하십시오.
4. 풍량 조절 버튼을 눌러 원하는 풍량을 설정하십시오.
5. 에어컨 사용을 원하면 에어컨 선택 버튼을 누르십시오.
6. 히터 사용을 원하면 히터(HEAT) 선택 버튼을 누르십시오.

시동을 꺼도 버튼 설정 상태가 유지됩니다. 그러나 배터리 케이블이 분리되면 버튼의 이전 설정 상태가 지워져 초기화되므로 버튼을 눌러 원하는 상태로 재설정하십시오.

■ A타입



OPSE044167

■ B타입



OPSE045313N

▶ 바람 방향 선택

바람 방향 선택 「MODE」 버튼을 눌러 원하는 위치로 바람의 방향을 선택하십시오.



WPS-130

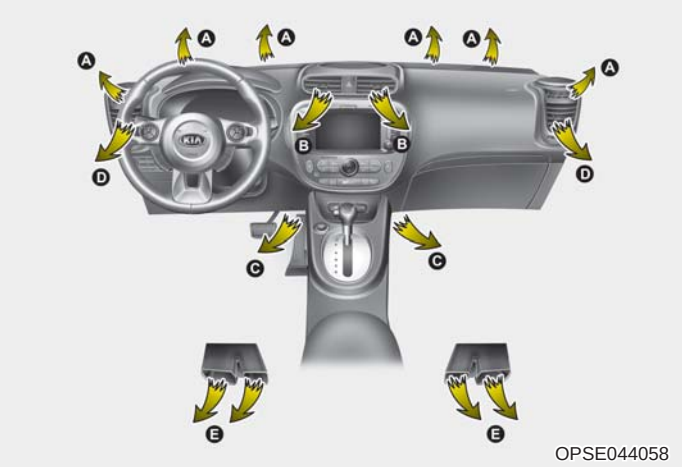

※ Ⓓ 방향으로 나오는 바람은 강약의 차이는 있으나 모든 선택 모드에서 나오므로 원하지 않을 경우 개폐 레버를 이용하여 닫으십시오.

● **바람 방향 표시**

노 브	작 동	바람 나오는 방향
 W7-65	상반신, 얼굴쪽으로 바람이 나옵니다. (일반적으로 냉방을 할 때의 위치입니다.)	Ⓑ, Ⓒ, Ⓓ, Ⓔ, Ⓕ
 W7-66	얼굴쪽과 발끝으로 바람을 원할 때 사용합니다.	Ⓑ, Ⓒ, Ⓓ, Ⓔ, Ⓕ
 W7-67	주로 발끝으로 바람이 나오게 할 때 사용합니다. (일반적으로 난방을 할 때의 위치입니다.) 앞유리 습기 발생 예방 차원에서 (Ⓐ), (Ⓓ) 방향에서도 약간의 바람이 나옵니다.	Ⓐ, Ⓒ, Ⓓ, Ⓔ
 W7-68	발끝으로 바람이 나오게 함과 동시에 앞 유리 습기를 제거할 때 사용합니다. (유리창 습기 방지 기능이 설정된 경우, 에어컨과 외기유입 선택이 자동으로 작동됩니다.)	Ⓐ, Ⓒ, Ⓓ, Ⓔ
 W7-69	앞유리의 습기를 제거할 때 사용합니다. (유리창 습기 방지 기능이 설정된 경우, 에어컨과 외기유입 선택이 자동으로 작동됩니다.)	Ⓐ, Ⓓ

■ A타입



OPS043169

■ B타입



OPSE045314N

● 앞유리 서리제거

앞유리 서리제거 버튼을 누르면 버튼 내 표시등이 켜지고 표시창에 앞유리 서리 제거 표시가 나타납니다. 유리창 습기 방지 기능이 설정된 경우 외기 유입이 자동으로 선택되며 바깥 온도에 따라 히터 및 에어컨이 자동으로 작동합니다.

풍량 조절 스위치를 눌러 원하는 풍량을 설정하십시오.

앞유리 서리 제거 버튼을 한 번 더 누르면 버튼 내 표시등이 꺼지고, 각 버튼이 앞유리 서리 제거를 선택하기 이전 설정 상태로 되돌아 갑니다.

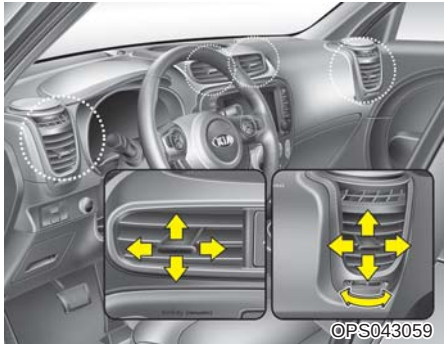

OPS043059

● 송풍구 개폐 및 방향 조절

- **송풍구 개폐**

  송풍구 개폐 레버를 닫힘(◯) 위치로 두면 바람이 안 나오고, 개폐 레버를 열림(≋) 위치로 두면 해당 송풍구로 바람이 나옵니다.

- **송풍구 방향 조절**

  송풍구로 나오는 바람을 상·하·좌·우 원하시는 방향으로 조절하십시오.

■ A타입



OPS043171

■ B타입



OPSE045312N

- A타입 : 온도 조절 노브를 돌려 원하는 온도를 설정하십시오.
  오른쪽(적색)으로 돌리면 0.5℃ 씩 증가하여 최고 「32℃」까지 되고, 왼쪽(청색)으로 돌리면 0.5℃ 씩 감소하여 최저 「17℃」까지 조절됩니다.
- B타입 : B타입 온도 조절 버튼을 눌러 원하는 온도를 설정하십시오.
  (∧)버튼을 누르면 0.5℃ 씩 증가하여 최고 「32℃」까지 되고, (∨) 버튼을 누르면 0.5℃ 씩 감소하여 최저 「17℃」까지 조절됩니다.

● 온도 표시 전환 (℃ ↔ ℉)

작동 표시창에 나타나는 온도 표시를 ℃ ↔ ℉로 전환하여 표시할 수 있습니다.
온도 표시를 변환하고자 할 때는 다음과 같이 하십시오.

1. 「OFF」 버튼을 누른 상태에서 「AUTO」 버튼을 3초 이상 누르십시오.
   또는 계기판의 LCD 표시창 사용자 설정 모드에서 변경할 수 있습니다.
2. 표시창의 온도 단위가 ℃ → ℉ 또는 ℉→ ℃로 전환되어 표시됩니다.

※ 온도 표시 단위를 전환할 경우 계기판의 온도 표시 단위도 동일하게 전환됩니다.

■ A타입

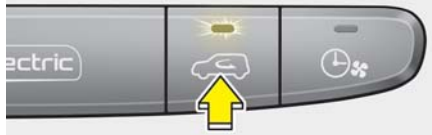

OPSE044173

■ B타입



OPSE046315

▶ 내/외 공기 선택



WPS-403

● 실내 순환

바깥 공기가 오염되어 있을 때와 최대 냉난방을 필요로 할 때 이 버튼을 누르십시오.

이 버튼을 누르고 장시간 난방을 하면 바깥공기는 차단되고, 차 안의 공기만 순환되므로 유리창에 습기가 발생할 수 있습니다.

※ 저온에서 실내순환 모드가 30분이상 지속될 경우 환기를 위해 강제로 외기로 전환 될 수 있습니다.


WPS-404

● **외기 유입**

실내 순환 버튼의 표시등이 켜진 상태에서 외기 버튼을 누르면 바깥 공기가 들어옵니다.
차 안을 환기할 때 누르십시오.

⚠ 경 고

실내 순환 상태로 장시간 운전하지 마십시오. 유리창에 습기가 끼기 쉬우며, 탑승자가 숨을 쉬면서 배출되는 이산화탄소에 의해 차 안의 공기가 혼탁해져 두통이나 졸음이 올 수 있습니다. 평상시에는 가능한 한 외기 유입 상태에서 운전하십시오.

■ A타입

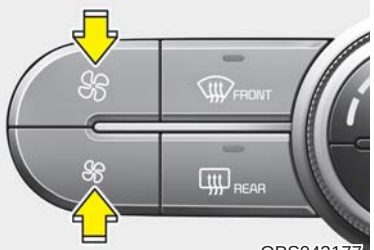

OPS043177

■ A타입



OPSE044175

■ B타입



OPSE045316N

■ B타입



OPSE045317N

▶ **풍량 조절**

풍량 조절 스위치로 원하는 풍량을 설정하십시오.
「 ❀ 」부분을 누르면 풍량이 많아지고「 ❀ 」부분을 누르면 풍량이 적어집니다. 표시창에 풍량의 정도가 표시됩니다.

▶ **에어컨 선택**

평상시는 전자동 조절 버튼을 누르면 전자동 상태가 되어 설정 온도에 따라 에어컨의 작동 여부도 자동 조절됩니다.
전자동 조절 상태에서「17℃」(최저 온도)까지 최대 냉방 온도를 선택할 수 있습니다.

단, 별도로 에어컨을 선택하고자 할 때는 에어컨(A/C) 선택 버튼을 눌러 작동시키십시오. (에어컨 작동시 버튼내 표시등 켜짐)
냉방이 필요없을 때는 에어컨(A/C) 선택 버튼을 눌러 에어컨을 끄십시오.

- 냉·난방 작동 시 구동용 배터리 전력을 사용하므로 히터와 에어컨을 과다하게 작동하면 전력 소모가 커져 주행 가능 거리가 많이 단축될수 있습니다. 냉·난방이 필요없을 때는 히터 및 에어컨을 끄십시오.
- **에어컨을 사용한 후에는 차 밑바닥에서 땅으로 물이 떨어질 수 있는데 이것은 정상적인 현상입니다.**
- **에어컨 사용시 내/외 공기 선택을 오랫동안 실내 순환으로 하지 말고 바깥 공기가 적절히 들어올 수 있도록 조절하면서 사용하십시오.**
- **에어컨이 고장 나는 것을 예방하기 위해 에어컨을 사용하지 않는 계절이라도 1주일에 1회 5분 정도 에어컨을 작동하십시오.**
- **에어컨을 작동하기 전에 창문을 열어 차 안의 더운 공기를 식힌 후 사용하면 효과적입니다.**
- **여름철에 과도하게 에어컨을 작동하면 차 안팎의 온도 차에 의해 차 밖의 유리면에 습기가 낄 수 있습니다. 이 경우 바람 방향을 위치로 변경하고, 풍량 조절을 저단으로 설정하십시오.**
- **외부 습도가 높은 상태에서 유리창을 열고 에어컨을 작동하면 차 안과 송풍구 주변에 물방울이 맺힐 수 있습니다. 물방울에 의해 주변 전자 장치가 손상을 입을 수 있으니, 이때에는 유리창을 닫고 에어컨을 작동 하십시오.**
- **히터나 에어컨 장치에 사용되는 공기는 앞 유리창의 앞쪽 그릴을 통하여 유입되므로 낙엽, 눈, 그 밖의 이물질이 그릴을 막지 않도록 유의하십시오.**
- **냉방을 할 때 바깥 공기가 들어오면서 안개처럼 보이는 공기가 일 수 있습니다. 이것은 냉방을 급속히 하는 상태에서 습기 있는 공기가 들어와 나타나는 정상적인 현상입니다.**

■ A타입



OPS043179

■ A타입



OPSE044176

■ B타입



OPSE045320N

■ B타입



OPSE045318N

▶ 작동 정지

작동 정지 버튼을 누르면 바람 방향 선택과 내/외 공기 선택 기능(단, 외기 유입 상태로 전환됨)은 조절 가능하나 그외의 작동은 중지되며 해당 표시등이 꺼집니다.

▶ 히터(HEAT) 버튼

평상시는 전자동 조절 버튼을 누르면 전자동 상태가 되어 설정 온도에 따라 히터의 작동 여부도 자동 조절됩니다.
전자동 조절 상태에서 「32℃」(최고 온도)까지 최대 난방 온도를 선택할 수 있습니다.
단, 별도로 히터를 선택하고자 할 때는 히터(HEAT) 선택 버튼을 눌러 작동시키십시오.
(히터 작동시 버튼내 표시등 켜짐)
난방이 필요없을 때는 히터(HEAT) 선택 버튼을 눌러 히터를 끄십시오.

- 냉·난방 작동 시 구동용 배터리 전력을 사용하므로 히터와 에어컨을 과다하게 작동하면 전력 소모가 커져 주행 가능 거리가 많이 단축될수 있습니다. 냉·난방이 필요 없을 때는 히터 및 에어컨을 끄십시오.

■ A타입



OPSE044177

■ B타입



OPSE045319N

▶ 운전석 개별 공조 버튼

운전석 개별 공조 버튼을 눌러 버튼내 표시등이 켜지면 운전석 쪽으로만 바람이 나오게 됩니다. 동승석에 승객이 없을 경우 사용하시면 주행 가능 거리를 늘일 수 있습니다.

앞유리 서리제거 모드(,)시에는 서리제거를 위해 운전석 개별공조 선택하더라도 앞유리의 좌우 모두 바람이 나오게 됩니다.

■ A타입



OPSE044178

▶ 예약 공조 설정 버튼

예약공조 설정버튼 을 누르면 버튼내 표시등이 3회 깜박이며 AVN에 예약공조 설정 화면이 표시됩니다.

예약공조 설정 방법의 상세내용은 별도 지급되는 AVN매뉴얼을 참고하십시요.

예약공조가 설정되면 충전케이블이 연결되어 충전 가능 상태인 경우 설정시간(출발시간) 30분 전에 예약공조 작동이 시작됩니다.

※ 표시등 점등 조건
1. 3회 깜박임 :
   설정버튼을 눌러 AVN 예약공조 설정화면 진입시
2. 계속 켜짐 :
   예약공조 설정이 되어있을 경우
3. 계속 깜박임 :
   예약공조 작동중 (충전 케이블이 연결되어 충전가능 상태에서만 작동됨)

■ A타입



■ 공조화면 선택 버튼

공조화면 선택 버튼을 누르면 화면에 공조정보가 표시됩니다.

■ 공조 장치용 에어필터

글로브 박스 뒤쪽에 장착된 공조 장치용 에어필터는 차 바깥에서 들어오는 먼지나 꽃가루 등을 걸러 줍니다. 공조 장치용 에어필터는 오랫동안 사용할 경우 막힐 수 있는데, 이전과 비교해 히터나 에어컨의 풍량이 급격히 줄거나 외기 유입 상태에서 유리창에 습기가 쉽게 낄 때에는 자사 직영 서비스센터나 서비스협력사에 의뢰하여 공조 장치용 에어필터를 교체하십시오.
공조 장치용 에어필터는 자사 직영 서비스센터나 서비스협력사에서 순정 부품으로 매 15,000km 주행할 때마다 교체하십시오. 혼잡하거나 먼지가 많은 도로를 운전할 때는 정해진 교체 주기보다 더 자주 교체하십시오.
(7장, 「공조 장치용 에어필터 점검」 참조)

⚠ 주 의

공조 장치용 에어필터를 주기적으로 교체하지 않으면 먼지 등 이물질이 쌓여 풍량이 줄거나 냉·난방 성능이 저하 될 수 있으며 악취가 발생할 수 있습니다.

■ 에어컨 냉매량 점검

냉매량이 부족하면 에어컨의 성능이 저하됩니다. 또한 냉매충전을 지나치게 하는것도 에어컨에 좋지 않은 영향을 주므로 이상이 발견되면 자사 직영 서비스센터나 서비스협력사에서 점검을 받으십시오.

⚠ 경 고

에어컨 냉매는 고압 상태이므로 소정의 자격증을 소지한 사람에게서 정비를 받으십시오. 차를 정비할 때는 반드시 자사가 지정한 냉매(R-134a)/윤활유(POE[RB100EV])를 주입하십시오.
냉매/윤활유 보충 및 교환 시에는 전기차 전용장비를 사용하십시오. 부적절한 정비(자사에서 지정하지 않는 냉매/윤활유를 사용하는 경우 포함)는 감전등의 상해나 차량 손상을 유발할 수 있습니다.

유리창 습기/성에 제거 방법

- 유리창 습기/성에 제거 효과를 높이기 위해 바람 방향 선택을 위치로 선택시 에어컨과 히터, 외기 유입 선택이 자동으로 작동됩니다. (유리창 습기 방지 기능이 설정된 경우) 또한, 차량에 따라 바람 방향 선택을 위치로 선택시 풍량이 저단일 경우 중간단 부근으로 자동 설정됩니다.
- 바람 방향 선택을 위치로 선택시 에어컨과 히터 작동이나 외기 유입을 원하지 않을 경우, 에어컨(A/C) 선택 버튼 또는 히터(HEAT) 선택 버튼, 내/외 공기 선택버튼을 눌러 해제시킬 수 있습니다.
- 바람 방향 선택을 이외의 위치로 전환시 에어컨과 히터 및 내/외 공기 선택은 이전의 상태로 복귀 됩니다.
- 겨울철 에어컨이 작동되어 추우면 온도 조절 노브와 히터(HEAT) 선택 버튼을 이용하여 따뜻한 바람이 나오도록 하셔도 됩니다.
- 매우 습한 날씨에는 에어컨을 작동시킨 상태에서 앞유리 서리제거 모드로 장시간 주행하면 외부와의 온도차로 인해 앞유리 바깥 표면에 습기가 발생할 수 있습니다. 이때에는 와이퍼를 이용하여 앞유리창의 습기를 신속히 제거하고 공기방향을 로 변경하면 유리 바깥 표면에 습기발생을 줄일 수 있습니다.
- 외부 공기 흡입구에 눈과 얼음 또는 젖은 오물(낙엽 등) 등을 제거하면 유리창의 습기 발생을 줄일 수 있습니다.
- 혹한기에 차량을 외부에 주·정차 시킨 상태에서 하절기용 와셔액을 분출시키면 앞유리 표면에 결빙의 우려가 있으므로 분출시키지 마십시오. 동절기용 와셔액을 보충하여 사용하십시오.

⚠ 경 고

실내 순환 상태로 장시간 사용하지 마십시오. 유리창에 습기가 발생되기 쉬우며, 탑승객 호흡으로 실내공기가 혼탁해져 두통 및 졸음을 유발합니다.

■ A타입



OPSE044185

■ B타입



OPSE045321N

■ 자동 조절식

▶ 실내측 유리 습기 제거 방법

1. 풍량 조절 스위치로 원하는 풍량을 설정하십시오.(신속히 제거하려면 풍량 조절 버튼을 눌러 강한 위치에 놓으십시오.)

2. 원하는 온도로 설정하십시오.
3. 앞유리 서리제거 버튼을 누르십시오.
4. 외기 유입이 자동으로 선택되며 외부 온도에 따라 에어컨 또는 히터가 자동으로 작동됩니다.
   (유리창 습기 방지 기능이 설정된 경우)
   외기 유입 및 에어컨 또는 히터가 자동으로 선택되지 않을 경우에는 해당 버튼을 눌러 작동시키십시오.

■ A타입



OPSE044186

■ B타입



OPSE045322N

▶ 실외측 유리 성에 제거 방법

1. 풍량 조절 스위치로 풍량을 고단으로 강한 바람이 나오도록 설정하십시오.
2. 최대 온도(32℃)로 온도를 설정하십시오.
3. 앞유리 서리 제거 선택 버튼을 누르십시오.
4. 외기 유입이 자동으로 선택되며 외부 온도에 따라 에어컨 또는 히터가 자동으로 작동됩니다.
   (유리창 습기 방지 기능이 설정된 경우)

■ 유리창 습기 방지 기능 해제/설정 방법

유리창 습기 발생을 최소화하기 위하여 , 위치 선택 등 일정 조건에 따라 외기 유입 및 에어컨 또는 히터 작동이 자동으로 선택됩니다.
이러한 유리창 습기 방지 기능을 해제하거나 다시 설정하고자 할 때에는 다음과 같이 하십시오.
유리창 습기 방지 기능을 해제하였을 경우에는 외기 유입 및 에어컨은 작동이 안되지만 히터는 자동으로 작동됩니다.

■ A타입



■ B타입



1. 시동 스위치를 「ON」으로 하십시오.
2. 앞유리 서리 제거 버튼을 누르십시오.
3. 에어컨 선택 버튼을 누른 상태에서 내/외 공기 선택(실내 순환) 버튼을 3초 이내에 5회 이상 누르십시오.

내/외 공기 선택(실내 순환) 버튼내의 표시등이 0.5초 간격으로 3회 점멸하면 자동 설정 기능의 해제 또는 설정이 완료됩니다. 초기 배터리 연결시에는 자동 설정 기능으로 초기화 됩니다.

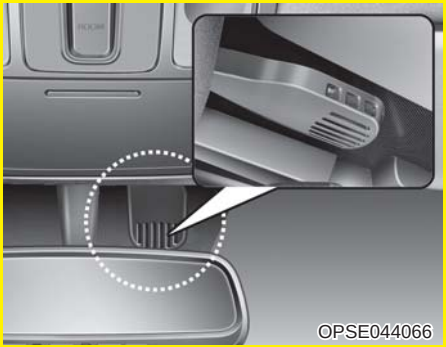

■ 자동 습기 제거 장치

히터나 에어컨 작동 상태일 때, 차량 앞유리의 습기가 감지되면 자동으로 습기를 제거하여 운전자의 시야를 확보함으로써 안전운전을 가능하게 하는 장치입니다.



습기가 감지되어 자동 습기 제거 장치가 작동하면 공조정보화면에 점등되어 자동 습기 제거 장치가 작동중임을 나타냅니다.

차량 앞 유리 쪽의 습도가 높아질수록 자동 습기 제거 장치는 아래 표시된 단계별로 작동 됩니다. 예를 들어, 1단계인 외기 모드 변환만으로 습도 조절이 되지 않을 경우 2단계인 에어컨을 작동시켜 습도 조절을 합니다.

1단계 - 외기 모드 변환
2단계 - 에어컨 작동
3단계 - 앞 유리 송풍
4단계 - 풍량 증대

● 자동습기 제거 장치 해제/설정 방법

시동 스위치「ON」상태로 한 후 앞유리 서리제거 버튼 FRONT을 3초간 누르면, 자동습기 제거 장치 기능이 해제되거나 설정됩니다.

- 해제 :앞유리 서리제거 버튼 내 표시등이 1초 간격으로 3회 깜박임.
- 설정 :앞유리 서리제거 버튼 내 표시등이 0.5초 간격으로 6회 깜박임.

배터리가 방전되었거나 분리되었으면 자동 습기 제거 장치가 재설정되므로 필요에 따라 변경하여 사용하십시오.

⚠ 주 의

- **자동 습기 제거 장치가 작동중에 내기 변환 버튼을 누르면 습기 제거 효과가 감소하므로 안전한 시야 확보를 위하여 자동 습기 제거 장치가 작동 중에는 내기 변환 버튼을 누르지 마십시오.**
- **자동 습기 제거 장치에 의해 에어컨 동작 중에는 습기 제거 효과를 높이기 위해 에어컨을 끌 수 없습니다.(표시등 3회 점멸)**
- **차내 동승석 쪽 유리 상면에 있는 센서 커버를 강제로 떼어내지 마십시오. 관련 부품이 손상될 수 있습니다.**

클러스터 이온발생기

클러스터 이온발생기는 시동 스위치(버튼)를 「ON」 상태로 하면 자동으로 작동합니다.
시동 스위치(버튼)를 「OFF」 상태로 하면 클러스터 이온발생기 또한 작동 정지 합니다.

■ 클러스터 이온발생기

양이온과 음이온을 방출하여 공조장치 내부와 차내 곰팡이 균의 활동을 억제 합니다.

■ 자동환기

차 실내의 환기를 위해, 히터 및 에어컨을 작동 할 때 저온에서 내기 모드를 30분 이상 유지 할 경우 외기 모드로 자동 전환됩니다.

▶ 자동 환기 해제/설정 방법

자동 환기 기능 해제 및 설정 할 때는 히터 및 에어컨 작동 상태에서 모드 선택 후 A/C 버튼을 누르면서 3초 이내에 내기 버튼을 5회 이상 누르십시오.

자동 환기 기능이 해제 될 때는 내기 버튼 내 표시등이 0.5초 간격으로 3회 깜빡이고 바람 방향, 풍량, 내/외기 및 에어컨이 자동으로 제어됩니다.

자동 환기 기능이 설정 될 때는 내기 버튼 내 표시등이 0.25초 간격으로 6회 깜빡이고 바람 방향, 풍량, 내/외기 및 에어컨이 자동으로 제어됩니다.

배터리가 방전되었거나 분리되었으면 자동 환기 기능이 재설정되므로 필요에 따라 변경하여 사용하십시오.

다용도 보관함

⚠ 주 의

- **도난을 방지하기 위하여 보관함에 값비싼 물건을 두지 마십시오.**
- **운행 중에는 넣어 두었던 물건들이 움직일 수 있으므로 안전상에 이상이 있는 물건 또는 소리가 나는 물건들은 넣지 마십시오.**

⚠ 경 고

외부온도가 높을때는 보관함에 가스라이터, 스프레이 등 인화성 물질은 보관하지 마십시오.
차량이 밀폐된 상태로 직사광선을 받아 차안의 온도가 고온으로 올라가면 폭발할 수도 있습니다.

⚠ 경 고

- 보관함 내에 날카로운 물건이나 부적절한 크기의 물건을 보관하지 마십시오. 충돌시 돌출로 인한 인체의 상해를 유발할 수 있습니다. 주행 중에는 항상 보관함을 닫고, 닫히지 않을 정도로 많은 물건을 담지 마십시오.
- 주행 중에는 조작하지 마십시오. 운전자의 주의가 산만해져 사고가 발생할 수 있습니다.

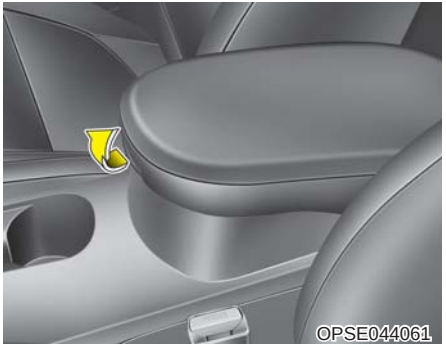

■ 중앙 콘솔 박스

작은 물건 등을 보관할 때 사용하십시오.
레버를 당긴 상태에서 위로 올리면 보관함의 커버가 열립니다(B타입)(사양 적용시).

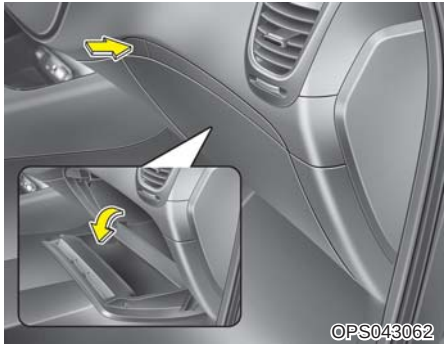

■ 글로브 박스

글로브 박스를 열려면, 버튼을 누르십시오.
닫을 때는 글로브 박스를 위로 올려 닫으십시오.

⚠ 주 의

글로브 박스를 사용하신 후에는 반드시 원위치 시키십시오. 계속 조명이 켜져 있을 경우, 배터리 방전과 글로브 박스가 손상될 수 있습니다.



■ 안경 보관함

선글라스 등 안경을 보관할 때 사용하십시오.
커버를 눌러 열고 닫을 때는 밀어 올려서 닫으십시오.

⚠ 주 의

안경 보관함은 안경(선글라스 등)의 크기 또는 형태에 따라 보관함에 들어가지 않을 수 있습니다. 이 경우 무리하게 안경(선글라스) 등을 보관함에 넣으면 안경 끼임 등으로 보관함이 열리지 않거나 안경의 파손, 변형 등이 발생할 수 있습니다. 또한 안경 끼임 등으로 보관함이 열리지 않을 경우 억지로 보관함을 열면 손 상해가 발생할 수 있습니다.

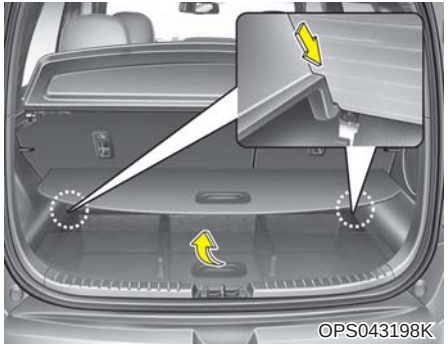

■ 화물칸 수납 정리함

각종 공구 등 작은 물건들을 정리하여 수납할 수 있습니다.
손잡이를 잡은 후 위로 당겨 올려 사용하십시오.

실내 편의 장치

■ 컵 홀더

⚠ 경 고

- 차량이 움직이는 동안 컵 홀더에 액체가 담긴 컵을 두지 마십시오. 특히 뚜껑을 닫지 않은 채로 뜨거운 액체가 담긴 컵을 놓아두는 것은 더욱 위험합니다. 갑자기 쏟아지면 화상의 위험과 더불어 운전자가 당황하여 운전 능력을 상실할 수도 있습니다.
- 주행 중에는 차량의 급정차나 충돌 시 위험을 방지하기 위하여 병이나 유리잔, 캔 등은 컵 홀더 안에 두지 마십시오.
- 캔이나 병을 직사광선에 노출시키거나, 뜨거운 차 안에 놓지 마십시오. 터질 수 있습니다.

⚠ 주 의

앞(또는 중앙) 좌석의 컵 홀더에 음료수와 같은 액체가 담긴 컵이나 캔 등을 놓아두면 급제동 시 외부 입력 단자 등 전기/전자 장치는 물론 컵홀더나 콘솔간의 틈새로 액체가 내부 정기/전자 장치로 유입되어 전기적 장애가 발생할 수 있으므로 반드시 뚜껑을 닫아 놓으십시오.

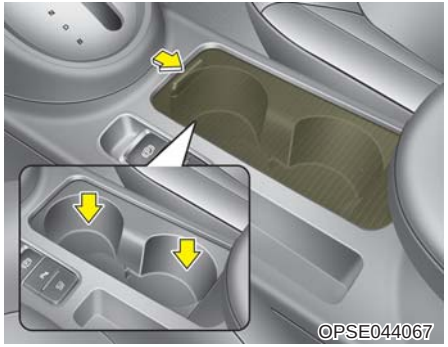

▶ 앞

컵 또는 작은 음료수 캔을 올려 놓을 수 있습니다.

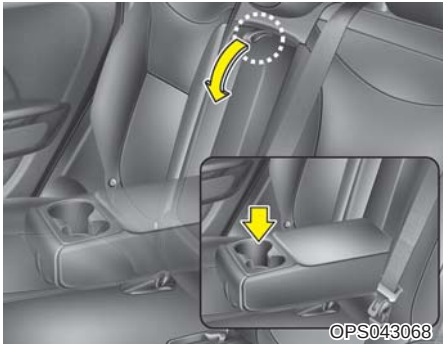

▶ 뒤

암레스트를 당겨 내려 사용하십시오.

⚠ 주 의

컵 홀더에 크기가 맞지않은 컵이나 캔 등은 올려 놓지 마십시오. 컵 홀더가 손상 될 수 있습니다.

■ 앞좌석(A타입)



■ 앞좌석(B타입)



■ 좌석 히터

- 시동 상태에서 해당 좌석 히터 버튼을 누르면 강약조절 표시등이 켜져 사용 중임을 나타내고 해당 좌석이 따뜻하게 됩니다.
- 좌석 히터 작동(표시등 점등)상태에서 좌석 온도가 일정 온도 이상 높아지면 자동으로 작동을 멈추고, 온도가 내려가면 다시 작동하게 됩니다.
- 좌석 온도 조절
  - 앞좌석(A타입,뒷좌석)

    OFF → 강( ) → 약( )
  - 앞좌석(B타입)

    OFF → 강( ) → 중( ) → 약( )
- 좌석 히터 작동 중 버튼을 1.5초 이상 누르면 좌석 히터를 끌 수 있습니다.
- 시동을 「OFF」 후 「ON」하면 좌석 히터는 항상 「OFF」 상태가 됩니다.

⚠ 경 고

히터 사용 중 아래의 사람은 열이 나거나 저온화상을 입을 수 있으니 주의하십시오.

1. 유아, 어린이, 노인, 신체 부자유자 또는 기타 질병이 있는 분
2. 피부가 약한 분
3. 과로한 분
4. 과음한 분
5. 졸음이 올 수 있는 약(수면제, 감기약)을 복용한 분

📖 알아두기

저온화상이란?

피부가 40~50℃ 정도의 비교적 낮은 온도에 장시간 노출되었을 때 열에 의하여 화상을 입는 것을 말하며 통증이나 열을 그다지 느끼지 못하는 사이에 일어나므로 주의해야 합니다.

⚠ 경 고

시트 표피제를 임의로 교체하지 마십시오. 히터가 손상되어 화재가 발생할 위험이 있습니다.

⚠ 주 의

- 요철 형태의 무거운 물건이나 날카로운 물건을 좌석에 올려 놓지 마십시오.
- 좌석을 세척할 때 시너, 벤젠, 알코올, 가솔린 등의 유기용제를 사용하지 마십시오. 히터 및 좌석 표면을 손상시킬 수 있습니다.
- 과열 방지를 위해, 좌석에 모포나 방석 등을 올려 놓지 마십시오.
- 물 등의 액체를 좌석에 쏟았을 경우, 좌석 히터(열선)를 끄고 마른 수건으로 액체를 닦아 낸 다음 완전히 건조 시킨 후 좌석 히터(열선)를 사용하십시오.
- 좌석 히터(열선)는 많은 양의 전기동력을 필요로 합니다. 배터리가 방전되지 않도록 시동이 꺼진 상태에서는 되도록 사용을 자제하십시오.



■ 좌석 통풍 (+) 사양 적용시

- 시동 상태에서 해당 좌석 통풍 버튼(파란색)을 누르면 해당 표시등이 켜지면서 해당 좌석에서 바람이 나옵니다.
- 좌석 통풍 조절

  OFF → 강( ) → 중( ) → 약( )

- 좌석 통풍 작동 중 버튼을 1.5초 이상 누르면 좌석 통풍를 끌 수 있습니다.
- 시동 「OFF」 후 「ON」하면 좌석 통풍은 항상 「OFF」 상태가 됩니다.

- 좌석 통풍은 실내 공기를 흡수하여 통풍의 기능을 수행합니다. 그러므로 실내 온도에 따라 통풍 정도가 다르게 느껴집니다. 효과적인 통풍을 위해 에어컨과 함께 사용 하십시오.
- 좌석 및 등받이 표면의 미세 통풍구를 통해 온도가 조절됩니다. 좌석 통풍 스위치 작동 후 3~5분이 경과한 뒤 온도 변화를 느낄 수 있습니다.

⚠ 주 의

- **요철 형태의 무거운 물건이나 날카로운 물건을 좌석에 올려 놓지 마십시오.**
- **좌석을 세척할 때 시너, 벤젠, 알코올, 가솔린 등의 유기용제를 사용하지 마십시오. 좌석 통풍 시스템을 손상시킬 수 있습니다.**
- **물 등의 액체를 좌석에 쏟았을 경우, 좌석 통풍을 끄고 마른 수건으로 액체를 닦아낸 다음 완전히 건조 시킨 후 좌석 통풍을 사용하십시오.**
- **좌석 통풍은 많은 양의 전기동력을 필요로 합니다. 배터리가 방전되지 않도록 엔진 정지상태에서는 되도록 사용을 자제하십시오.**

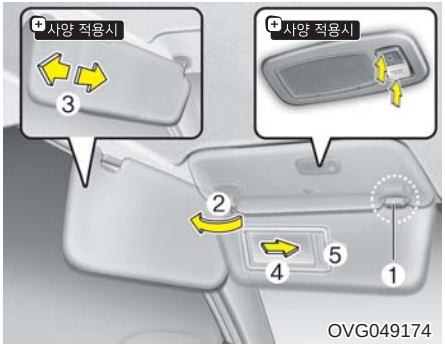

■ 선바이저

전면 또는 측면의 유리창을 통해 들어오는 직사광선을 차단할 때 사용하십시오. 선바이저를 사용하려면 당겨 내리십시오.
측면을 차단하고자 할 때는 당겨 내린 후 브라켓트(1)에서 분리하여 측면으로 돌리십시오(2).
선바이저(3)를 앞·뒤로 움직일 수 있습니다(슬라이딩 기능).(사양 적용시)
선바이저 안쪽의 커버(4)를 밀면 거울이 있습니다. 거울 사용 시 선바이저 안쪽에 있는 램프를 켜고자 할 때는 점등버튼( )을 누르십시오. 선바이저를 원위치 시키기 전에 반드시 소등 버튼(○)을 눌러 끄십시오.(사양 적용시)
운전석 선바이저 안쪽에는 고속도로 통행권 등을 끼울수 있는 티켓 홀더(5)가 있습니다.

⚠ 주 의

- **선바이저 램프를 사용하신 후에는 반드시 소등시킨 후 선바이저를 원위치 시키십시오. 그렇지 않을 경우 계속 램프가 켜져 있어 배터리 방전과 선바이저 손상될 수 있습니다.**
- **선바이저 슬라이딩 기능은 측면으로 선바이저를 보낸 후 사용하십시오.**
  앞으로 내린 상태에서 슬라이딩시, 실내 미러와 간섭되어 보조 선바이저가 손상될 수 있습니다.

⚠ 경 고

선바이저를 사용할 때는 전방시야를 충분히 확보한 상태에서 조작하십시오. 시야가 충분히 확보되지 않은 상태에서 조작하면 불의의 사고를 당할 수 있습니다.

■ 앞



■ 뒤

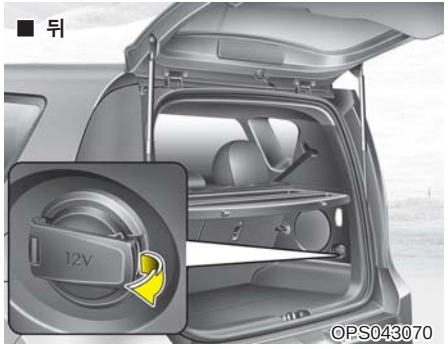

■ 다용도 소켓

차량 시동 상태에서 소켓 커버를 열고 소켓에 맞는 12V, 10A(운전석측)/15A(조수석측) 이하의 전기 제품 (예; 진공청소기, 소형냉장고, AV게임기 등)을 꽂아 사용하십시오.

⚠ 주 의

- 다용도 소켓은 「ACC」 이상의 상태에서 사용 가능하나 반드시 차량 시동 상태에서 사용하시고 사용 후에는 플러그를 소켓에서 뽑아 두십시오.
  시동이 꺼진 「ACC」 또는 「ON」 상태에서 사용하거나 장시간 전기 제품을 꽂아두면 배터리가 방전될 수 있습니다.
- 다용도 소켓을 사용해야 할 때는 히터 및 에어컨을 되도록 사용하지 마시고, 사용한다면 1단 이하로 조절하십시오. 그렇지 않으면 배터리가 방전될 수 있습니다.
- 사용하지 않을 때는 커버를 닫으십시오.
- 다용도 소켓에 전자파 잡음을 과대하게 발생시키는 일부 부적합한 전기장치를 연결하여 사용할 경우, 오디오(또는 AV 등)의 잡음 유발 및 차량 전자장치의 비정상 작동을 일으킬 수 있으므로 주의하십시오.

⚠ 주 의

- 지정된 용량을 초과하는 전기 제품의 사용은 다용도 소켓 및 차량 배선의 발열을 야기하여, 전기 고장의 원인이 될 수 있습니다.
- 다용도 소켓에 전기 부품이 확실히 꽂혀 있는지 항상 확인하십시오. 불완전한 삽입은 전기 고장의 원인이 될 수 있습니다.
- 배터리가 내장된 전기 제품을 꽂을 경우 전류가 배터리에서차량 내부로 유입되어 전기/전자 장치의 오작동을 야기할 수 있으니, 역전류방지 기능이 있는 전기 제품만을 사용하십시오.

⚠ 경 고

다용도 소켓에 신체의 일부(손가락 등)나 전기가 통하는 물체를 끼우면 감전이나 화재의 위험이 있으므로 끼우지 마십시오.



■ USB 충전기 (+) 사양 적용시

USB 충전기는 차량용 충전기로서 USB 포트를 통해 각종 스마트폰 및 태블릿 기기 충전이 가능합니다.

- 시동 상태에서 USB 충전기를 소켓에 연결하십시오.
- USB 충전기 내 표시등이 켜지면 충전하고자 하는 기기의 전용 케이블을 연결하여 충전하십시오.
- 충전과정이나 충전완료는 충전하는 기기의 표시화면을 참조 하십시오.
- 충전중 온기가 느껴질수 있으나 이는 정상적인 현상입니다.
- USB를 사용하는 스마트폰 및 태블릿 기기 중 일부 충전방식이 다른 기기는 전용 어댑터를 필요로 하거나 충전이 안 될 수도 있습니다.

⚠ 주 의

- **차량 시동 상태에서 사용하십시오. 그렇지 않을 경우, 차량 배터리가 방전될 수 있습니다.**
- **소켓에 이물질이나 음료, 물 등 수분이 들어가지 않도록 하십시오. 이물질이나 음료, 물 등 수분이 들어갈 경우 USB 충전기가 손상될 수 있습니다.**
- **소비전류가 2,100mA(2.1A)를 초과하는 기기를 사용하지 마십시오.**
- **공회전 제한시스템(ISG) 장착된 차량에서 USB 충전기 사용중 신호대기 후 출발 시 시동이 켜질 때, 스마트폰 블루투스를 통해서 음악을 듣는 경우 스마트폰 기종에 따라 음 끊김이 발생할 수 있습니다. 이는 일시적인 현상으로 주행하면 정상적으로 작동합니다.**

※ USB 충전기가 지급됩니다. 각 제품은 현대모비스에서 별도 구입 가능합니다.



■ 코트 후크

차량 뒷문 상단에 코트용 후크가 있습니다.
사용시에는 후크를 아래로 내려 사용하시고 사용 후에는 위로 올리십시오.

⚠ 주 의

무거운 옷은 걸지 마십시오. 후크가 손상될 수 있습니다.

⚠ 경 고

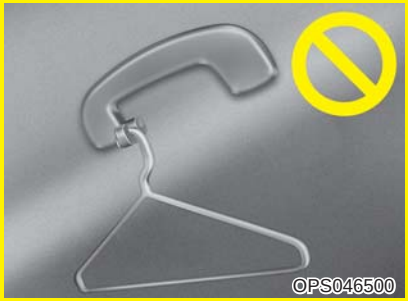

코트 후크에는 옷 이외의 다른 물걸(옷걸이 및 단단하거나 날카롭거나 깨지기 쉬운 물건 등)은 걸지 마십시오. 충돌 및 커튼 에어백 전개 시 이 물건들은 발사체가 되어 차량 손상 뿐만 아니라 탑승자의 부상이나 사망을 초래할 수 있습니다.

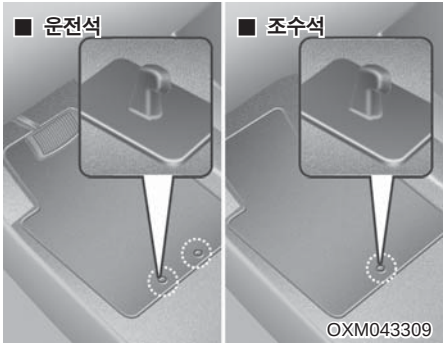

■ 카 매트 후크

카 매트를 장착할 경우 앞좌석 바닥에 장착된 후크에 카 매트를 고정하십시오.

⚠ 경 고

카 매트 장착 시 아래 사항을 반드시 준수 바랍니다. 그렇지 않으면 페달의 간섭 등으로 인해 페달 작동이 방해되어 사고가 발생 될 수 있습니다.

- **카 매트가 고정후크에 확실히 고정되었는지 확인**
- **고정후크에 고정할 수 없는 형태의 매트 또는 사이즈가 크거나 두껍고 미끄러운 매트 류 사용금지**
- **카 매트를 두 장 이상 겹쳐 사용금지**
- **반드시 자사 순정부품 사용**


OPS043193K

■ 화물 고정 장치(그물망)

화물 적재 공간에 물건을 싣고 운행할 때, 고리에 그물망을 설치하여 화물이 테일게이트에 손상을 주거나 흘러 내리는 것을 방지할 수 있습니다.

※ 그물망은 별도 구입하여 사용하십시오.

⚠ 주 의

- **화물고정장치(그물망) 안에 너무 부피가 크거나 많은 물건을 넣지 마십시오. 손상될 수 있습니다.**
- **차량 운행중의 흔들림으로 인해 쉽게 깨질 수 있는 물건은 싣지 마십시오.**

⚠ 경 고

화물고정장치(그물망) 사용시 손으로 확실히 잡은 상태에서 사용하십시오. 그렇지 않으면 반발력으로 인해 얼굴등에 부상을 입을 수 있습니다.
화물고정장치의 연결부분을 포함한 탄력이 있는 끈부분이 마모되었거나 손상되었을 때는 사용하지 마십시오.


OPS043199L

■ 커버링 쉘프 사양 적용시

화물 적재 공간에 실은 화물을 외관상 가려줄 뿐만 아니라 급정거나 충돌 시 화물이 앞으로 튀어 오르는 것을 방지할 수 있습니다.



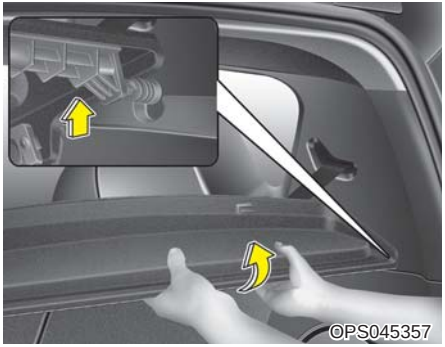

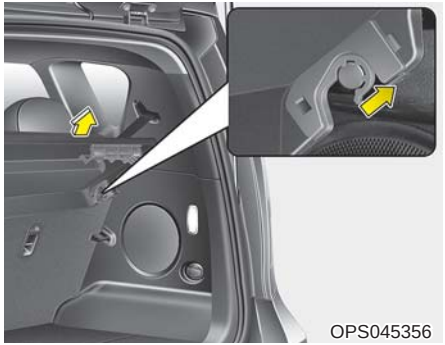

▶ 커버링 쉘프 제거 및 설치 사용 방법

1. 커버링 쉘프를 반으로 접으십시오.
2. 접은 상태의 커버링 쉘프를 잡고 위로 올려 핀을 분리하십시오.
3. 커버링 쉘프를 올린 상태에서, 앞쪽 고정부 주변을 잡으십시오. 약 45° 각도로 당겨 탈거하십시오.

⚠ 경 고

뒷 시야를 가릴 수 있으므로, 커버링 쉘프를 접은 상태로 두지 마십시오. 커버링 쉘프를 접은 후 적절한 장소에 두십시오.

멀티미디어 장치

■ 안테나

⚠ 경 고

창문을 닫고 차 안에서 소리를 크게 하고 있으면 외부의 소리를 들을 수 없어 매우 위험합니다. 교차로나 건널목에서는 특히 주의 하십시오.

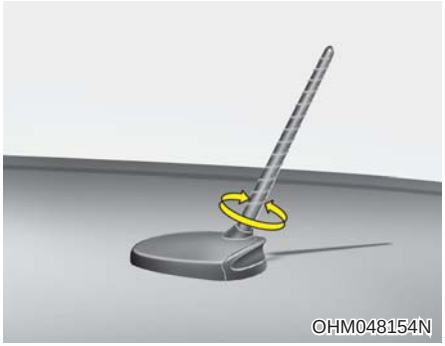

▶ **루프 안테나**

루프 판넬 뒷쪽에 안테나가 장착되어 있습니다. 오디오 또는 내비게이션을 「ON」 시키면 루프 판넬 뒷쪽에 있는 안테나가 전파를 수신합니다.
안테나 폴은 탈,부착이 가능하며 탈거시에는 시계 반대방향으로 돌리십시오.

⚠ 주 의

- **자동주차장 등 천장이 낮은 공간이나 세차기 등에 차량이 들어가기 전, 반드시 안테나 폴을 시계반대방향으로 돌려 탈거하십시오. 그렇지 않을 경우 안테나가 파손될 수 있습니다.**
- **루프랙에 화물 적재 시 화물이 안테나 폴에 접촉되지 않도록 주의하십시오. 라디오 수신성능이 저하될 수 있습니다.**



■ 오디오 리모컨

주행중 안전하게 오디오 조작이 가능하도록 스티어링 휠에 리모컨이 장착되어 있습니다.

⚠ 주 의

오디오 리모컨의 버튼을 동시에 2개 이상 조작하지 마십시오.

1. 음량 조절(VOL + / VOL -)

해당 버튼을 올리거나 내리면 음량이 증가/감소 합니다.

2. 탐색(∧/∨)

- 해당 버튼을 0.8초 이하로 짧게 누르면 라디오 수신 시에는 미리 오디오 프리셋 버튼에 설정된 라디오 주파수를 선택할 수 있고, USB에서 음악을 듣고 있을 때에는 다음 또는 이전 곡의 처음을 들려줍니다.
- 해당 버튼을 0.8초 이상 길게 누르면 라디오 수신시에는 지금 듣고 있는 방송에서 주파수가 증가 또는 감소하여 다음 또는 이전 방송이 있는 곳에서 정지하여 수신하고, USB에서 음악을 듣고 있을 때에는 버튼을 누르고 있는 동안 빨리감기/되감기가 됩니다.

3. 모드 선택(MODE)

해당버튼을 눌러 라디오, USB 등을 선택할 수 있습니다. 단, 오디오에 USB가 연결되어 있지 않으면 해당 모드는 선택되지 않습니다.

■ 오디오/비디오

오디오/비디오 사용법에 대한 자세한 내용은 별도로 지급되는 설명서를 참조하십시오.

⚠ 주 의

차량에 시중 HID 타입의 전조등을 장착할 경우, 오디오 및 차량 전장품에 이상 작동이 나타날 수 있습니다.

■ 내비게이션

위성으로부터 수신된 정보를 이용, 모니터 내 지도상에 현재 위치를 표시하며 목적지 및 경유지를 설정하여 목표지점까지 안내하는 장치입니다.
내비게이션 장치 사용법에 대한 자세한 내용은 별도로 지급되는 설명서를 참조하십시오.

⚠ 경 고

- **주행 중에는 운전자의 안전을 위해 모니터에서는 TV나 비디오를 시청할 수 없고 차량 주행 정보만을 표시할 수 있도록 설계 되었습니다.**
- **주행 중 TV나 비디오를 시청할 목적으로 장치를 개조하거나 변경하지 마십시오.**

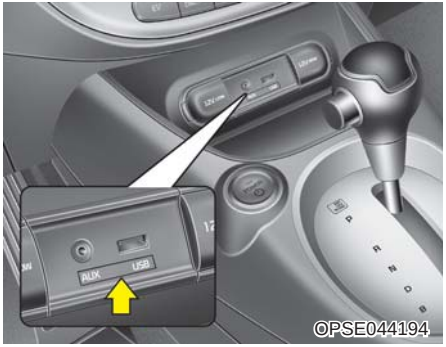

■ 오디오 외부 입력 단자

MP3, USB 저장장치 또는 iPod 등 외부 음향 기기(또는 음악 파일 저장장치)를 차량에 연결하여 차량 스피커를 통하여 음악을 듣거나 차량 오디오로 재생할 수 있는 편의장치 입니다.

- AUX 단자 : 외부 음향기기의 입력 (AUX 규격 3.5Ø)
- USB 단자 : USB 저장 장치의 입력
- 디지털 iPod 단자 : iPod 기기의 입력(USB)

외부 입력 단자 사용법에 대한 자세한 내용은 별도로 지급되는 설명서를 참조하십시오.

※ iPod 는 Apple Inc. 의 등록상표입니다.

⚠ 주 의

외부 기기를 다용도 소켓에 연결하여 사용할 때 소음이 발생될 수 있습니다. 이 경우 외부 기기 자체 전원을 사용하십시오.



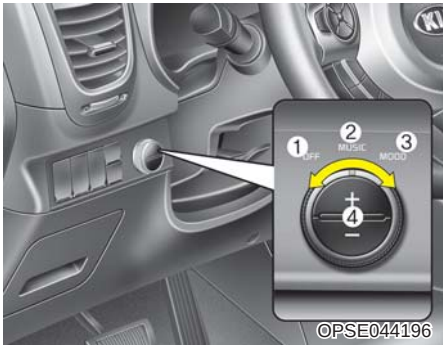

■ 사운드 무드 라이트

시동 「ACC」 또는 「ON」상태에서 오디오 소리의 크기나 음악의 템포등에 따라 앞좌석 스피커 주변 조명 링의 밝기 또는 색상을 변화시킬 수 있습니다.

1. OFF : 앞좌석 스피커 주변의 조명 링이 꺼집니다.
2. MUSIC : 오디오 소리 크기에 따라 조명이 점멸 혹은 밝기 변화가 됩니다. 오디오가 켜진 상태에서만 작동합니다.
3. MOOD : 일정한 간격으로 색상이 변화됩니다.
4. + / - : 조명의 밝기를 조절할 수 있습니다. 단, 조명 밝기를 낮은 단계로 선택하거나 오디오 볼륨이 작을 경우에는 스피커 조명이 약하거나 점등되지 않을 수 있습니다.

※ 문이 열린 경우에는 사운드 무드 라이트가 작동하지 않습니다.





■ 블루투스 핸즈프리

차량의 오디오 또는 내비게이션 시스템에서 블루투스 기능이 내장된 휴대폰에 블루투스로 연결하여 손으로 들고 통화하는 번거로움이 없이 편리하게 전화기능을 사용할 수 있는 장치입니다.

1. 통화버튼
2. 통화 종료 버튼
3. 마이크

⚠ 경 고

- 반드시 안전한 곳에 차를 정차한 후 휴대전화를 연결하십시오. 운전중에 연결하실 경우 운전자의 주의가 산만해져 사고의 위험이 있습니다.
- 운전중에는 전화번호를 눌러서 전화걸기를 시도하거나 통화하지 마십시오. 운전자의 주의가 산만해져 사고의 위험이 있습니다.
- 운전중 휴대전화를 사용하면 앞 차량의 속도와 뒷 차량 유무 확인, 돌발상황 대처, 스티어링 휠 조작을 제대로 할 수 없어 교통사고 발생 위험이 높습니다.

알아두기

블루투스(Bluetooth)란?
가정이나 사무실 내에 있는 다양한 정보통신 기기(컴퓨터, 프린터, 휴대폰, PDA)등을 물리적 케이블의 연결 없이 무선으로 연결해 주는 근거리 무선 네트워킹의 기술 규격을 말합니다.

⚠ 주 의

- 블루투스 핸즈프리는 블루투스 기능이 내장된 휴대폰에서만 사용 가능합니다.
- 자동차에 장착된 통화스위치를 눌러도 통화 되지 않는 기종은 휴대전화의 통화 버튼을 사용해야 하는 경우가 있습니다.
- 블루투스 휴대폰의 출시시점, 소프트웨어 버전, 이동통신사에 따라 일부 기능이 당사 핸즈프리와 호환되지 않을 수 있습니다.
- 휴대폰의 성능은 휴대폰 제조사에서 보증하므로 문제가 있을 경우 휴대폰 제조사에 문의 하시기 바랍니다.

※ 자세한 내용은 별도로 지급되는 설명서를 참조하십시오.



OPS043192

■ 음성인식 시스템 사양 적용시

음성 명령어를 통해 오디오, 내비게이션을 사용할 수 있게 해주는 편의장치입니다.
핸들 리모컨에 버튼을 눌러 "삐"소리와 함께 모니터에 음성인식 안내 문구가 나타나면 명령어를 말하십시오.

※ 자세한 내용은 별도로 지급되는 설명서를 참조하십시오.

5장 목차

시동 버튼 **5-2**
- 시동 버튼 조명 5-2
- 시동 버튼 5-2
- 차량 시동 방법 5-4
- 가상 엔진음 사운드 시스템 (VESS : Virtual engine sound system) 5-7
- 차량 정지 방법 5-8

ECO OFF 모드 **5-8**

감속기(Gear Drive Unit) **5-9**
- 올바른 운전 요령 5-12

제동 장치 **5-14**
- 브레이크 5-14
- 바른 제동요령 5-16
- 전자 주차 브레이크(EPB) 5-17
- ABS(Anti-Lock Brake System) 5-22
- 차체 자세 제어 장치(ESC) 5-23
- VSM 5-27
- 급제동 경보 시스템(ESS : Emergency Stop Signal) ... 5-28

크루즈 컨트롤 **5-29**
- 주행속도 설정 5-29
- 설정 속도 증가 5-30
- 설정 속도 감소 5-30
- 일시적인 속도 증가 5-30
- 일시 해제 5-31
- 재설정 5-31
- 기능 해제 5-32

경제적 운행 **5-33**

안전 운행 **5-34**
- 험로에서의 주행 5-34
- 차 바퀴가 빠져 헛도는 경우 5-35
- 커브길 주행 시 5-36
- 야간 주행 5-36
- 악천우 시의 주행 5-36
- 고속도로 주행 5-37
- 여름철 운행 5-38

겨울철 운행 **5-39**
- 눈 또는 빙판길 주행 5-39

시동 버튼



■ 시동 버튼 조명

운전석(또는 동승석) 도어를 열면 시동 버튼 조명이 켜져 야간에나 어두운 곳에서 시동 버튼을 쉽게 찾을 수 있습니다.

아래의 조건에서는 조명이 꺼집니다.

- 도어를 닫은 후 일정 시간(30초)이 지날 경우
- 도어를 잠글 경우

■ 시동 버튼

▶ OFF(전원 꺼짐)



(꺼짐)

OPSE054002

차량 시동(START/RUN) 또는 차량 전원(ON) 상태를 완전히 끄기 위해서는 차량을 멈춘 후 반드시 변속레버를 「P」(주차) 위치에 두고 시동 버튼을 누르십시오. 이때, 변속레버를 「P」(주차) 위치에 두지 않고 시동 버튼을 누르면 시동 버튼은 「ACC」 상태가 되며 다시 누르면 「ON」 상태로 반복되어 시동 버튼 「OFF」 상태로 전환되지 않습니다.

⚠ 주 의

차량 시동(START/RUN) 또는 차량 전원(ON)을 완전히 끄기 위해서는 차량 정지상태에서만 가능합니다. 단, 비상시 주행 중(시속 5km/h 이상)에 시동을 끌 필요가 있을 때에는 시동 버튼을 2초 이상길게 누르거나, 버튼을 3초 이내에 3회 이상 연속 빠르게 누르면 시동이 꺼지면서 「ACC」 상태로 전환됩니다. 이때, 차량이 멈추지 않고 주행 상태라면, 시속 5km/h 이상으로 주행 중인 경우 「N」(중립) 또는 「D」(주행) 위치 후 브레이크를 밟지않고 시동버튼을 누르면 재시동할 수 있습니다.

▶ ACC(액세서리 전원)



(황색)
OPSE054003

시동 버튼 「OFF」 상태에서 브레이크 페달을 밟지 않고 시동 버튼을 누르십시오.

일부 전기 장치를 작동할 수 있습니다. 만일 시동 버튼 「ACC」 상태에서 1시간 이상 유지시는 배터리 방전을 방지하기 위하여 자동으로 시동 버튼 「OFF」 상태로 전환됩니다.

▶ ON(차량 전원)



(적색)
OPSE054004

시동 버튼 「ACC」 상태에서 브레이크 페달을 밟지 않고 시동 버튼을 누르십시오.

시동 전에 경고등을 점검할 수 있습니다. 거의 모든 전기 장치를 작동할 수 있으나 차량 시동 상태가 아니므로 장시간 사용하면 방전될 수 있습니다.

▶ START/RUN(차량 시동)



(꺼짐)
OPSE054002

시동 버튼 「OFF」, 「ACC」 또는 「ON」 상태에서 변속레버를 「P」(주차) 위치에 두고 브레이크 페달을 밟은 상태로 시동 버튼을 누르면 바로 시동이 걸립니다.

⚠ 주 의

- 브레이크 페달을 밟지 않은 상태이고, 변속레버가 「P」(주차)인 상태에서 시동 버튼을 누르면 시동 버튼은 「OFF」 → 「ACC」 → 「ON」 → 「OFF」 상태로 반복적으로 전환될 뿐 시동은 걸리지 않습니다.
- 시동 버튼을 장시간 「ACC」 나 「ON」 상태로 두면 배터리가 방전됩니다.

⚠ 경 고

- 주행 중에는 시동 버튼을 누르지 마십시오. 브레이크 기능과 방향 제어 능력이 상실되어 사고가 날 수 있습니다.
- 주행 중 스티어링 휠 사이로 시동 스위치나 그 밖의 스위치를 조작하지 마십시오. 조향을 제대로 할수 없게 되어 사고가 날 수도 있습니다.
- 운전석 주변에 움직일 수 있는 것은 놓지 마십시오. 운전을 방해할 뿐만 아니라 사고가 날 수 있습니다.

■ 차량 시동 방법

1. 스마트 키를 휴대하고 운전석에 앉으십시오.
2. 차량 시동을 걸기 전에 우선 안전벨트를 착용하십시오.
3. 주차 브레이크를 확실히 걸어 놓으십시오.
4. 모든 전기 장치를 끄십시오.
5. 가속 페달과 브레이크 페달의 위치와 작동유격을 확인하십시오.
6. 브레이크 페달을 확실히 밟고 계십시오.

- 스마트 키가 차 안에 있더라도 운전석과 멀리 떨어진 특정 위치에 있으면 시동이 걸리지 않을 수 있습니다.
- 차량 시동을 걸고자 할 때는 반드시 스마트 키가 차 안에 있어야 합니다.

⚠ 경 고

- **스마트 키가 차 안에 있을 경우에는 시동버튼을 눌러 시동을 걸 수 있습니다. 특히 차 안에 이러한 특성을 모르는 사람(어른, 어린이 포함)과 함께 스마트 키를 차 안에 둘 경우에는 뜻밖의 상황이 발생할 수도 있으므로 항상 주의하십시오.**



- 스마트키의 배터리가 방전되거나 전자기기에 의한 전파방해로 시동이 걸리지 않는 경우 스마트 키로 시동 버튼을 직접 누르십시오.
  스마트 키로 시동 버튼을 직접 눌러도 시동이 걸리지 않으면 자사 직영 서비스 센터나 서비스 협력사에 의뢰하십시오.

⚠ 경 고

- **운전석 주변에 페달을 밟을 때 방해를 줄 수 있는 물건(예:깡통, 병, 고정되지 않은 바닥 매트 등)이 있으면 제거하십시오.**
  정지하고자 할 때 브레이크 페달이 밟히지 않아 사고가 날 수 있습니다.
- **주행 중 급제동, 코너링 등의 상황에서 물건이 바닥으로 떨어지면 페달 작동에 방해가 되면 사고가 날 수 있습니다. 항상 안전하게 보관하십시오.**
- **운전에 집중하지 않으면 사고로 이어질 수 있습니다. 운전에 방해 될 수 있는 행동 (오디오 작동 등) 시 조심 하시길 바랍니다. 안전운전의 1차적인 책임은 고객에게 있으며 휴대기기 사용은 법적으로 금하고 있습니다.**

7. 브레이크 페달을 밟고 변속레버를 「P」(주차) 위치에 두십시오.
「P」(주차)위치에서만 시동이 걸립니다.
8. 브레이크를 밟고 시동 버튼을 누르십시오.
9. (주행 가능 표시등)이 켜지면 차량 주행이 가능 해집니다.
(주행 가능 표시등)이 꺼져 있다면 차량이 움직일 수 없는 상태이므로 다시 시동을 거십시오.
10. 출발할 때는 브레이크 페달을 계속 밟은 상태에서 엔진 회전이 적정범위(1000rpm 이하)에 있는지 확인 후 변속레버를 변경 하십시오.

※ 변속레버 잠금 장치(Shift Lock)가 장착된 차량은 시동 버튼 「ON」 상태에서 브레이크 페달을 밟고 변속레버의 잠금해제 버튼을 눌러야만 변속레버가 「P」(주차)에서 「R」(후진) 위치로 움직입니다.

11. 주차 브레이크를 푼 다음, 브레이크 페달에서 발을 떼고 서서히 가속 페달을 밟아 출발하십시오.

- **정지등(제동등)의 퓨즈가 고장 났을 때 시동 거는 방법**

정지등(제동등) 퓨즈가 고장 났을 때는 바로 시동이 걸리지 않을 수 있습니다. 이때에는 「ACC」 상태에서 브레이크 페달을 밟고 시동 버튼을 10초 동안 누르면 시동이 걸립니다.

⚠ 주 의

정지등(제동등) 퓨즈 고장과 같은 비상시를 제외하고는 시동 버튼은 10초 이상 길게 누르지 마십시오.
브레이크 페달을 밟지 않은 상태에서 시동이 걸리면 뜻밖의 매우 위험한 상황이 발생할 수 있습니다.

⚠ 주 의

차량 주행 중에 시동이 꺼지더라도 변속레버를 「P」(주차) 위치로 두지 마십시오.
「P」(주차) 위치에 두면 감속기가 고장날 수 있으며, 제동거리가 더 길어질 수 있습니다.
브레이크를 밟을 때는 평소보다 힘껏 밟으십시오. 만약 교통이나 도로조건이 허용된다면, 차가 완전히 멈추기 전에 변속레버를 「N」(중립) 위치에 두고 시동버튼을 눌러 다시 시동을 걸 수 있습니다.

⚠ 경 고

절대 가속 페달을 밟으면서 시동을 걸지 마십시오. 차가 갑자기 움직이게 되어 사고의 원인이 됩니다.



※ 시동이 걸리지 않을 때 조치 방법

1. 변속레버가 「P」(주차) 또는 「N」(중립) 위치에 있는지 확인하십시오.
2. 스마트 키의 배터리가 약하거나 고장으로 인하여 시동이 걸리지 않을 때는 스마트 키로 시동 버튼을 직접 누르십시오.
3. 정지등(제동등) 퓨즈가 고장 났을 때는 바로 시동이 걸리지 않습니다. 이때에는 브레이크 페달을 밟고 버튼을 약 10초 동안 누르면 시동이 걸립니다.
4. 시동버튼을 「OFF」 위치에 두고 모든 전기장치를 끈 후 시동을 다시 거십시오.

※ 위 조치 방법 실행 후에도 시동이 걸리지 않으면 자사 직영 서비스 센터나 서비스 협력사에 의뢰하십시오.

■ 가상 엔진음 사운드 시스템 (VESS : Virtual engine sound system)

보행자에게 차량 접근을 인식시켜주기 위한 장치로, 저속 주행 시 가상의 엔진 작동음을 발생시킵니다.

- 가상 엔진음 사운드 시스템은 차량이 저속 주행할 경우 작동되며, 차량 정지상태와 기어 단에 따라 작동하지 않을 수 있습니다.

⚠ 주 의

- **엔진 소리가 나지 않기 때문에 주위의 상황을 충분히 주의하여 안전운전 하십시오.**
- **주차 완료후, 신호 대기등으로 정차한 후에는 어린이나 장애물 등, 차량 주변의 안전을 충분히 확인하고 출발하십시오.**
- **후진 시에는 직접 후방을 확인 후 주행 하십시오. 보행자가 차량 소리를 인식하지 못할 경우가 있을 수도 있습니다.**



■ 차량 정지 방법

1. 차가 정지된 상태에서 브레이크 페달을 밟고 계십시오.
2. 브레이크 페달을 밟은 상태에서 변속레버를 「P」(주차) 위치에 두십시오.
3. 브레이크 페달을 밟은 상태에서 주차 브레이크를 거십시오.
4. 브레이크 페달을 밟은 상태에서 시동버튼을 눌러 시동을 끄십시오.
5. 계기판에 (주행가능 표시등)이 꺼진 것을 확인하십시요.
   (주행가능 표시등) 표시등이 켜진 경우 변속레버가 P (주차) 이외에 있을 경우 차량이 저절로 움직이거나, 탑승자가 가속 페달을 밟아 예기치 못한 차량 움직임이 있을 수도 있습니다.

※ 차량 정지시 유의할 사항

- 경사가 있는 곳에 주차할 경우, 자동 변속기 차량은 「P」(주차)위치에, 내리막 길에서는 「R」(후진)위치에 두고 타이어에 고임목을 받치십시오.

⚠ 경 고

급경사로에는 차량을 주차시키지 마십시오. 차량이 움직일 수 있습니다.

ECO OFF 모드



쏘울 전기차는 연비향상을 위하여 ECO 기능이 기본으로 적용이 되어 있습니다.
차량의 가속감 향상 및 엑셀페달에서 발을 놓았을 때의 관성 주행시 감속감을 줄이기 위해서는 **「ECO OFF」** 스위치를 누르십시오.
또한, 외부의 온도가 고온이나 저온에서 냉방 및 난방 성능이 부족하게 느껴질 경우 **「ECO OFF」** 스위치를 누르십시오.
계기판의 **「ECO」** 표시등이 꺼져 있으면 ECO OFF 상태가 된 것입니다. ECO OFF 상태에서는 주행가능거리가 짧아 질수 있습니다.
시동을 껐다가 다시 시동을 걸을 경우에는 연비향상을 위하여 ECO 상태로 복귀됩니다.
필요에 따라 **「ECO OFF」** 스위치를 다시 눌러 ECO OFF 상태로 전환 하십시오.

감속기(Gear Drive Unit)

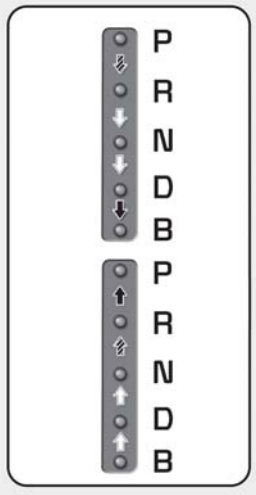



OPSE057007

변속단 표시부



OPSE044125L

▶ **변속 레버 위치 표시등**

변속레버의 위치는 계기판에 표시됩니다.

시동「ON」상태에서 브레이크를 밟고 변속레버 버튼을 눌러야 작동 가능(변속레버 잠금장치 장착)

변속레버 버튼을 눌러야 작동 가능

변속레버를 그대로 작동 가능

※ 변속레버를 움직일 때는 반드시 브레이크 페달을 밟은 상태에서 레버를 조작하십시오.

※모터의 동력을 변속없이 바퀴에 전달하므로 변속 충격 없는 속도감이 장점입니다.

▶ 변속레버

1. P(Parking) : 주차

주차 및 시동을 걸 때 사용합니다.
차 바퀴가 고정됩니다. 주차시는 반드시 주차 브레이크를 걸고 「P」(주차)로 해주십시오.

⚠ 주 의

- 「P」(주차) 위치로 변속할 때는 반드시 차량이 정지한 상태에서 변속해 주십시오. 차량이 움직이는 상태에서 변속하면 감속기가 파손될 수 있습니다.
- 배터리 충전상태에 따라 급경사로에서 주행제한이 발생할 수 있습니다.
- 「P」(주차)위치에서 장시간 시동을 걸어 놓으면 감속기에 무리가 갈 수 있으므로 장시간 정차시에는 시동을 끄십시오.

2. R(Reverse) : 후진

차량을 후진시킬 때 사용합니다.

⚠ 주 의

- 반드시 차를 정지시킨 후 「R」(후진)위치로 변속하십시오.
- 변속 레버를 「R」(후진)의 위치로 두고자 할때는 반드시 차를 멈춰야 합니다. 차가 움직이는 상태에서 「R」(후진)로 변속하는 경우, 예기치 못한 사고가 날 수 있으니 반드시 정차한 후 사용하십시오.

3. N(Neutral) : 중립

동력이 전달되지 않습니다.

4. D(Drive) : 주행

출발하면 속도에 따라서 자동적으로 변속됩니다. 도로 상황에 맞춰서 통상 자동적으로 회생 제동 시스템을 작동시킵니다.

⚠ 경 고

언덕길에서 차를 멈춘 후 출발할 경우에는 변속레버가 「D」(주행)의 위치에 있어도 가속 페달이나 브레이크 페달을 밟지 않으면 상황(등판각)에 따라 차가 뒤로 밀려 큰 사고가 날 수 있습니다.

5. B(Regen brake) : 회생제동 최대모드

회생제동 브레이크를 사용하고자할 때 사용합니다.
고속도로의 긴 내리막길, 산길, 비탈길 등에 효과적입니다.

※ 회생제동 브레이크를 사용하면 내연기관 차량의 엔진 브레이크와 같은 효과를 얻을 수 있습니다.

● N(중립) 단 주차

다른 사람이 차량을 움직일 수 있도록 주차시켜 놓을 때는 다음과 같이 하십시오.

1. 차량을 정차한 후 브레이크를 밟고, 시동 상태 또는 시동 버튼「ON」상태에서 변속레버를「P」(주차) 위치로 두십시오.
2. 주차 브레이크가 체결된 상태이면 주차브레이크를 해제 하십시오.

※ 전자 주차 브레이크(EPB) 장착 차량의 경우에는 시동 상태 또는 시동 버튼「ON」상태에서 브레이크 페달을 밟고 전자 주차 브레이크(EPB) 스위치를 눌러 주차브레이크를 해제할 수 있습니다.



3. 브레이크 페달을 밟고 전자 주차 브레이크(EPB) 스위치를 누른 상태에서 시동 버튼을「OFF」상태로 하십시오.

※ 변속레버를「P」(주차) 위치에서 시동버튼을「OFF」할 경우 자동으로 주차브레이크가 체결되므로 중립주차를 위해서는 전자 주차 브레이크(EPB) 스위치를 누른 상태에서 시동 버튼을「OFF」상태로 하면 주차 브레이크가 체결되지 않습니다.

※ 스마트키 차량의 경우 변속레버를「P」(주차)단에 위치 했을 때만 시동스위치를「OFF」상태로 전환할 수 있습니다.

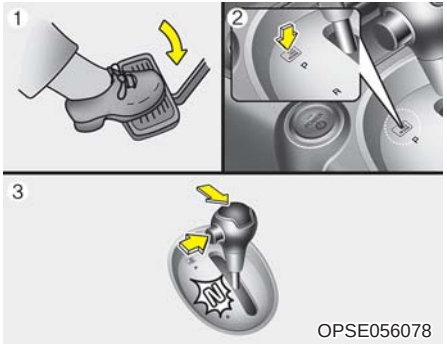

4. 브레이크 페달을 밟고 변속레버 앞쪽에 위치 한「SHIFT LOCK RELEASE」버튼과 변속레버 버튼을 누른 상태에서 변속레버를「N」(중립) 위치로 이동 하십시오.
차량을 밀어서 움직일 수 있는 상태가 됩니다.

⚠ 주 의

- **「N」(중립)단 주차를 제외하고는 주차 시 항상 안전을 위해 「P」(주차) 위치에 두고 주차 브레이크를 체결 하십시오.**
- **「N」(중립)단 주차를 할 경우 주차 장소가 평지인지 확인 후 주차하십시오. 경사로에서는 「N」(중립)단 주차를 하지 마십시오. 차가 움직여서 안전사고가 발생할 수 있습니다.**
- **시동 스위치 「OFF」 후에는 전자 주차 브레이크를 해제 할 수 없습니다.**

▶ 변속레버 잠금 장치(Shift Lock)

변속레버를 「P」(주차) 또는 「N」(중립) 위치에서 「R」(후진) 위치로 변속하고자 할 때, 운전자의 오조작을 방지하기 위하여, 브레이크 페달을 밟아야만 변속이 가능하도록 고안된 장치입니다.

「P」(주차) 또는 「N」(중립)위치에서 「R」(후진)위치로 변속하고자 할 때는 다음과 같이 하십시오.

1. 브레이크 페달을 밟고 계십시오.
2. 시동 버튼을 「ON」 위치에 두십시오.
3. 변속레버의 잠금해제 버튼을 누르면서 변속레버를 다른 위치로 변속하십시오.

- 충전 케이블이 연결되어 있을 경우에는 안전을 위해 변속레버가 변속되지 않습니다.
- 변속레버가 「P」(주차) 위치에서 브레이크 페달을 반복적으로 작동시키면 변속기 잠금장치에서 작동음이 들릴 수 있습니다.
- 변속레버 잠금 장치(Shift Lock)는 브레이크 페달을 밟고, 변속레버를 움직여야 잠금장치가 해제되므로 해제 순서를 반드시준수 하십시오.

■ 올바른 운전 요령

- 엔진 시동은 반드시 변속레버를 「P」(주차)에 위치 놓은 후 주차 브레이크를 걸고 브레이크 페달을 밟고 시동을 거십시오.
- 변속레버를 움직일 때는 반드시 브레이크 페달을 밟고, 계기판에 나타나는 각 위치의 표시등을 확인하면서 원하는 위치로 조작하신 후에 레버를 고정시킨 다음 브레이크 페달에서 발을 서서히 떼십시오.
- 감속기 차량은 「R」, 「D」, 「B」의 어느 위치에서나 가속페달을 밟지 않아도 차가 움직이려는 경향이 있으므로 정차 중에는 반드시 브레이크를 밟고 주차 브레이크를 확실히 작동시키십시오.
- 언덕길에서 정차할 때는 가속페달을 이용하여 차를 정지시키려 하지 말고 브레이크 페달을 밟으십시오.

- 브레이크를 작동시킨 상태에서 「R」(후진) 또는 어떠한 전진 변속 위치에서도 가속 페달을 밟지 마십시오.

⚠ 경 고

- **가속페달을 밟은 채로 「P」(주차) 또는 「N」(중립) 위치에서 다른 위치로 두지 마십시오. 차가 갑자기 움직여 예기치 않은 사고가 발생할 위험이 있습니다.**
- **주행 중에는 변속레버를 「N」(중립) 위치에 두지 마십시오.**
- **주·정차시 변속레버가 「P」(주차) 위치에 확실하게 위치되어 있지 않으면 변속되어 있지 않으면 외부로 부터의 충격에 의해 차량이 움직일 수 있습니다. 그러므로 잠시라도 차에서 떠나 있을 때에는 안전을 위하여 항상 「P」(주차)에 위치시키고 주차 브레이크를 작동시킨 다음 반드시 차량 시동을 끄십시오.**

▶ 출발하는 경우

1. 브레이크 페달을 밟은 채로 변속레버를 조작하십시오.
2. 브레이크 페달에서 발을 떼어 차량이 서서히 움직이는 것을 확인하신 후에 가속 페달을 천천히 밟고 출발하십시오.

변속레버를 「D」, 「B」 및 「R」로 위치시 가속 페달을 밟지 않아도 차가 움직여 전진 또는 후진할 수 있습니다.

⚠ 경 고

「N」(중립) 또는 「P」(주차)에서 다른 위치로 변속할 때는 반드시 브레이크 페달을 밟고 변속 하십시오.
가속 페달을 밟은채로 변속하면 차량이 갑자기 움직여 예기치 않은 사고가 발생할 위험이 있습니다.

⚠ 주 의

차량 출발 시, 급격한 가속 페달 조작은 감속기에 무리를 주어 출발시에 차량 및 운전자에게 충격이 올 수 있습니다. 출발 시에는 반드시 가속페달을 천천히 밟아서 부드러운 출발이 이루어 질 수 있도록 하여 주십시오.

▶ 통상 주행시 급가속을 하는 경우

「D」(주행) 위치에서는 다른 차량의 추월이 가능합니다. 다른 차량을 추월하고자 할 때는 가속 페달을 끝까지 밟으면 차량은 급가속하게 됩니다. 다른 차량을 추월할 때는 추돌을 방지하기 위하여 앞차와의 차간 거리를 충분히 확보하십시오.

▶ 정지 후 언덕길로 주행하는 경우

정지했다가 언덕길로 올라가려면, 브레이크 페달을 밟고, 적재량과 언덕길의 경사도에 따라 변속레버를 「D」(주행) 또는 「B단」 위치에 놓으시고 주차 브레이크를 해제하십시오.
브레이크 페달에서 발을 뗀 후 가속 페달을 서서히 밟으십시오.



■ 브레이크

▶ 파워 브레이크

브레이크는 전기 유압 펌프의 도움을 받습니다. 브레이크 조작 시스템의 고장, 불안정한 전원 공급 또는 다른 이유로 인한 제동력 손실 발생 시 페달이 딱딱해져 제동이 힘들 수 있습니다. 이 경우에는 평상시 보다 강하게 밟아 정지시켜야 하며, 제동거리는 길어질 수 있습니다. 안전을 위해, 가능한 빨리 점검 및 정비를 받으십시오.

- 브레이크를 작동 시킬 때 수회에 걸쳐 작동시키십시오.
  후속차에 제동상황을 미리 알려 주게 되어 추돌을 방지할 수 있습니다.
- 내리막 길에서 브레이크를 장시간 사용하면 성능이 저하되므로 반드시 저단기어(회생 브레이크)와 함께 사용하십시오.
- 브레이크가 작동되지 않을 때나 ABS 장착 차량은 브레이크 페달을 펌프질 하듯이 밟지 마십시오.
- 브레이크 작동 시 다소의 소음과 진동은 정상적인 현상입니다.
- 브레이크 계통 이상 시 임의로 정비를 금지하오니 자사 직영 서비스센터에서 점검 및 정비를 받으십시오.

⚠ 주 의

가파르거나 긴 언덕길을 내려올 때 계속적인 브레이크 사용은 브레이크 과열 및 브레이크 장치의 성능저하를 야기할 수 있으므로 저단기어(회생 브레이크)를 사용하십시오.

⚠ 경 고

- **브레이크 장치가 젖을 정도로 깊은 물이 있는 곳을 주행하는 것은 정상적인 브레이크 작동을 방해합니다. 브레이크 장치가 젖어 제동효과가 떨어졌을 때는 브레이크를 건조시키기 위해 안전거리를 유지한 상태에서 정상적인 브레이크 작동시까지 수회 가볍게 브레이크를 밟으십시오. 물이 고인 곳을 주행했을 때나 세차 후에는 브레이크 성능을 점검하십시오.**
- **브레이크 페달 및 가속 페달의 위치를 확인 후 에 운행 하십시오.**
  브레이크 페달 대신 가속 페달을 밟으면 사고가 일어나 심각한 부상을 당하거나 사망 할 수 있습니다.

⚠ 경 고

- **미끄러지기 쉬운 노면에서는 타이어가 미끄러지기 쉬우므로 급격한 저속기어(회생 브레이크) 사용을 피해 주십시오. 차량 조향력을 잃게 되어 위험할 수 있습니다.**
- **(주행가능 표시등)이 해제된 상태에서는 브레이크를 작동시키기 위해 보다 많은 힘을 필요로 하고 제동거리도 증가하므로 주행 중 시동을 끄지 마십시오.**
- **브레이크 페달 밑으로 깡통, 종이 등 이물질이 들어가지 않도록 주의하십시오. 브레이크 페달 작동을 방해하여 위험합니다.**
- **브레이크 페달 위에 발을 올려 놓고 주행하지 마십시오. 비정상적인 브레이크 온도 상승을 유발, 브레이크 패드의 과도한 마모, 제동거리의 증가를 가져옵니다.**

▶ 디스크 브레이크 마모 표시

- 브레이크 패드가 마모되어 교체할 시기가 되면 브레이크 페달을 밟을 때 브레이크에서 "끽"하는 경고음이 발생할 수 있습니다. 이때는 가까운 자사 직영 서비스 센터나 서비스 협력사에서 브레이크 점검을 받고 패드를 교체하십시오.
  특정한 주행 조건이나 날씨 상태에 따라 브레이크를 처음 밟거나 살짝 밟을 때 끽 소리가 날 수 있습니다. 이는 정상적인 현상으로 브레이크에 문제가 있는 것은 아닙니다.
- 브레이크 패드가 마모된 상태에서 계속 주행하지 마십시오.
- 브레이크 패드를 교체할 때는 왼쪽, 오른쪽 세트로 교체하십시오.

⚠ 경 고

브레이크에서 고주파 경고음('끽'하는 소리)이 나면 자사 직영 서비스센터 또는 서비스협력사에 점검을 의뢰하십시오. 그렇지 않을 경우 브레이크가 작동되지 않아 심각한 사고가 일어날 수도 있습니다.

■ 바른 제동요령

- 브레이크를 2~3회에 걸쳐서 밟으면 브레이크 성능을 좋게 하는 것은 물론 뒤따르는 차에 제동 상황을 미리 알려 주어 추돌 사고를 방지할 수 있습니다.
- 차가 멈추는데 필요한 만큼의 힘으로 브레이크 페달를 밟으십시오.



■ 전자 주차 브레이크(EPB)

▶ 작동

- 차량 정지 상태에서 전자 주차 브레이크(EPB) 스위치를 당기면 전자 주차 브레이크(EPB)가 체결됩니다.
- 전자 주차 브레이크(EPB)가 정상적으로 체결되면 계기판에 브레이크 경고등(BRAKE)이 켜집니다. 전자 주차 브레이크(EPB)가 작동되었는지 계기판의 브레이크 경고등(BRAKE)을 반드시 확인하십시오.
- 브레이크가 작동하지 않는 위급 상황에서 전자 주차 브레이크(EPB)를 사용할 수 있습니다. 그러나 제동거리는 정상적인 제동거리보다 길어질 수 있습니다.
- 차량이 정차중이고 변속레버가 「P」(주차) 위치에서 시동버튼을 「OFF」할 경우 자동으로 전자 주차 브레이크가 체결됩니다.
  중립주차 및 겨울철 동결 방지를 위해서는 전자 주차 브레이크(EPB) 스위치를 누른 상태에서 시동 버튼을 「OFF」상태로 하면 주차 브레이크가 체결되지 않습니다.
- 겨울철에는 전자 주차 브레이크(EPB) 장치가 동결될 수도 있습니다. 경사지가 아닌 평탄하고 안전한 곳에 차량을 주차시킬 때는 전자 주차 브레이크(EPB)를 사용하는 대신 주차 후, 바퀴에 고임목을 괴십시오.

⚠ 경 고

본 차량에 대한 지식이 없는 사람이나 유아, 어린이가 전자 주차 브레이크(EPB)에 손을 대지 못하도록 하십시오. 전자 주차 브레이크(EPB)를 해제할 경우 주, 정차 상태에 따라 사고 위험성이 있습니다.

※ EPB 는 Electric parking brake 의 약자입니다.



▶ 작동 해제

- **수동 해제**

  전자 주차 브레이크(EPB) 스위치를 당겨 해제할 수 있습니다. 단 아래의 모든 조건이 만족되는 경우에 해제가 가능합니다.
  1. 시동 버튼 「ON」위치 일 때
  2. 브레이크 페달을 충분히 밟은 상태

  계기판의 브레이크 경고등(BRAKE)이 꺼졌는지 확인하십시오.

• **자동 해제**

- 「P」(주차) 단에서 주차 브레이크가 체결되어 있을 경우 브레이크 페달을 밟고 자동변속기 레버를 「P」(주차)에서 R/D/수동 모드로 변속하면 주차 브레이크가 자동으로 해제됩니다.
  수동으로 해제할 경우에는 브레이크 페달을 밟고 전자 주차 브레이크 스위치를 눌러 주차브레이크를 해제한 후 출발하십시오.
- 변속레버가 「N」(중립)단에 위치하고 전자 주차 브레이크(EPB)가 체결되어 있는 경우 시동이 켜진 상태에서 브레이크 페달을 밟고 변속레버를 「R」(후진)/「D」(주행) 단으로 변속하면 전자 주차 브레이크(EPB)가 자동으로 해제됩니다.
- 아래의 모든 조건이 만족된 경우 가속 페달을 천천히 밟아 전자 주차 브레이크(EPB)를 자동으로 해제 시킬 수 있습니다.
  1. 시동이 켜져 있는 상태
  2. 운전자 안전벨트를 착용한 상태
  3. 운전석 도어가 닫힌 상태
  4. 변속 레버가 「R」/「D」 모드에 있는 경우
  5. 변속 레버가 「R」단 일 경우 테일게이트가 닫힌 상태

계기판의 브레이크 경고등(BRAKE)이 꺼졌는지 확인하십시오.

⚠ 주 의

- **전자 주차 브레이크(EPB)가 완전히 해제된 후에도 주차 브레이크 경고등(BRAKE)이 켜져 있으면 브레이크 장치에 고장이 발생한 것이므로 자사 직영 서비스센터나 서비스협력사에 점검 및 정비를 의뢰하십시오.**
- **전자 주차 브레이크(EPB)가 작동 된 상태에서 주행하면 브레이크 과열, 브레이크 패드의 과도한 마모의 원인이 될 수 있습니다.**
- **차량 탑승자의 안전을 위해 시동 버튼 「OFF」 상태에서는 전자 주차 브레이크(EPB) 해제가 불가능합니다.**

▶ **전자 주차 브레이크(EPB) 자동 작동 조건**

- 다른 시스템 신호에 따라서 전자 주차 브레이크(EPB) 가 체결 될 수 있습니다.
- 전자 주차 브레이크(EPB)가 한번 체결된 이후에도 안전을 위해 전자 주차 브레이크(EPB)는 다시 재 체결될 수도 있습니다.

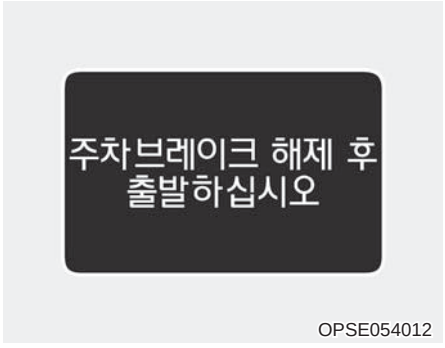

OPSE054012

- 전자 주차 브레이크(EPB)가 체결되어 있는 상태에서 가속 페달을 천천히 밟아 출발했을 때 자동 작동 해제 조건이 충족되지 않으면 경고음이 1회 울리고 LCD 표시창에 경고 문구가 뜹니다.
- 운전자가 안전벨트 미착용 상태이거나 운전석 도어, 테일게이트가 열린 상태에서 시스템 작동 조건 불만족으로 자동 해제가 안 될 때 LCD 표시창에 경고문구가 표시되고 경고음이 1회 울립니다.
- 차량 고장으로 인해 자동 작동 해제 조건을 파악할 수 없는 경우에도 경고음이 1회 울리고 LCD 표시창에 경고 문구가 표시될 수 있습니다.

이때, 브레이크 페달을 밟고 전자 주차 브레이크(EPB) 스위치를 눌러 주차 브레이크를 해제하고 출발할 수 있습니다.

⚠ 주 의

- **전자 주차 브레이크(EPB) 체결 상태에서 가속 페달을 밟아 출발하면 전자 주차 브레이크(EPB)에 손상이 발생할 수 있습니다.**
- **가속 페달을 밟아 자동 작동 해제 기능을 사용하는 경우 가속 페달을 천천히 밟아 출발하십시오.**
- **운전석에서 자리를 비울 때는 반드시 변속레버를 「P」(주차) 위치에 놓고 전자 주차 브레이크(EPB)를 작동시킨 후 차량 움직임이 없는지 확인하십시오. 전자 주차 브레이크(EPB) 체결 후 차량에 움직임이 발생하면 안전을 위하여 전자 주차 브레이크(EPB)가 자동으로 다시 체결될 수 있습니다.**
- **전자 주차 브레이크(EPB)가 체결/해제되는 과정에서 기계적인 작동음이 들릴 수 있으나 이는 정상 작동음입니다.**
- **키를 타인에게 양도할 때(대리주차 또는 대리운전 등)에는 전자 주차 브레이크(EPB) 사용 방법을 주지시켜 미숙한 사용으로 인한 사고를 예방하십시오.**

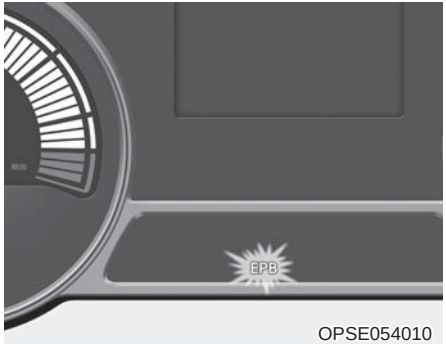

OPSE054010

- 전자 주차 브레이크(EPB) 고장 발생 또는 작동에 연관된 차량 고장 발생 시 계기판에 「EPB」경고등이 뜹니다. 가까운 자사 직영 서비스센터나 서비스협력사에 점검을 의뢰하십시오. 차체 자세 제어 장치(ESC) 고장으로 인하여 차체 자세 제어 장치(ESC) 경고등이 켜질 경우 또는 타 제어시스템의 신호출력이 정상적이지 않을 경우 「EPB」 경고등이 함께 켜질 수 있습니다.

● 전자 주차 브레이크 비상 제동

- 주행 중 브레이크 페달에 문제가 생겼을 경우 전자 주차 브레이크(EPB) 스위치를 당겨 비상 제동을 할 수 있습니다. 전자 주차 브레이크(EPB) 스위치를 당기고 있는 동안만 제동력이 작동하며, 스위치에서 손을 떼면 제동력은 해제됩니다. 지속적으로 당겨 차량이 정지되는 경우 전자 주차 브레이크(EPB)가 체결 됩니다.
- 제동력이 작동하는 동안 계기판에 브레이크 경고등(BRAKE)이 켜지고 경고음이 울립니다.

⚠ 주 의

- **전자 주차 브레이크(EPB) 스위치를 비정상적으로 작동하였을 경우(과도한 조작, 지속적 작동)에는 「EPB」 경고등이 켜질 수 있습니다.**
  시동을 끄고 잠시 대기 후 다시 시동을 걸면 경고등이 꺼지면서 정상적인 작동 상태로 들어갑니다. 계속해서 EPB 경고등이 켜지면 자사 서비스센터나 서비스협력사에 점검을 의뢰하십시오.

⚠ 주 의

- 전자 주차 브레이크(EPB) 스위치를 당겼을 때 브레이크 경고등(BRAKE)이 켜지지 않거나 깜박이면 전자 주차 브레이크(EPB)가 체결되지 않은 상태입니다.
  「EPB」 경고등이 켜진 상태에서 브레이크 경고등(BRAKE)이 깜박이는 경우 전자 주차 브레이크(EPB) 스위치를 한번 눌러 전자 주차 브레이크(EPB)를 해제 시킨 후, 시동을「OFF」합니다.
  시동을 다시 건 후 전자 주차 브레이크(EPB) 스위치를 당겨 전자 주차 브레이크(EPB)를 작동 시키고 「EPB」 경고등이 꺼지는지 확인 하십시오. 계속해서 「EPB」 경고등이 켜지면 자사 서비스센터나 서비스협력사에 점검을 의뢰하십시오.
- 전자 주차 브레이크(EPB)로 비상제동을 하고 난 후, 관련 장치에 소음이 나거나 탄 냄새가 계속 발생하면 시스템에 손상이 있을 수 있으니 자사 직영 서비스센터나 서비스협력사에 점검을 의뢰하십시오.

⚠ 경 고

주행 중 전자 주차 브레이크(EPB) 스위치를 작동하면 매우 위험한 상황이 발생할 수 있으므로 반드시 비상 시에만 사용하십시오.

● **전자 주차 브레이크 해제 불가 시**

전자 주차 브레이크가 정상적인 절차를 통해 해제되지 않을 경우 차량을 상차 견인하여 자사 직영 서비스센터나 서비스협력사에 점검을 의뢰하십시오.

※ 상차견인 : 견인차량에 차량 전체를 올려 싣는 방법

■ ABS(Anti-Lock Brake System)

ABS 장치는 차를 급제동하거나 미끄러운 도로에서 제동할 때, 구르던 바퀴가 잠기면서 노면 위에서 미끄러지는 현상을 방지하여 차의 진행 방향을 조작하는 스티어링 휠의 성능을 유지시켜 주는 장치입니다.

일반적인 주행조건에서 ABS의 제동력은 보통의 브레이크 장치와 같습니다.

ABS가 장착된 차로 운전할 때는 도로조건이나 교통 상태에 따라 다음과 같이 운전하십시오.

- 급제동할 때는 차가 완전히 멈출 때까지 브레이크 페달을 힘껏 밟으십시오. 이때 절대로 브레이크 페달에서 발을 떼거나 브레이크 페달을 펌프질하듯이 밟지 마십시오.
- ABS를 장착한 차는 급제동할 때에도 스티어링휠로 차의 진행 방향을 조작할 수 있습니다.
- ABS가 작동할 때 브레이크 페달을 통해 전달되는 다소의 진동과 소음은 정상적인 현상입니다.
- ABS가 장착된 차는 젖은 도로나 빙판길 또는 다져진 눈길에서 일반 브레이크를 장착한 차보다 더 빨리 멈출 수 있습니다. 그렇다 해도 고속으로 주행하지 마십시오.
- ABS가 장착된 차라도, 충분한 제동 거리가 필요합니다. 항상 앞차와 안전거리를 유지하십시오.
- ABS가 장착된 차량도 옆으로 미끄러지는 것을 방지할 수는 없습니다.
- 또한 자갈길이나 비포장도로 또는 눈이 막 쌓인 길에서는 일반 브레이크를 장착한 차보다 제동 거리가 더 길어질 수 있습니다.
- 선회할 때는 항상 감속하여 주행하십시오.
  ABS가 장착된 차도 과속으로 인한 사고는 방지할 수 없습니다.
- 빙판길과 같은 미끄러운 도로를 주행할 때 브레이크를 계속 밟고 있으면 ABS가 계속 작동하여 ABS 경고등이 켜지는 경우도 있습니다.
  이러한 경우에는 차를 안전한 곳에 세운 후에 시동을 껐다가 다시 시동을 걸어 ABS 경고등이 꺼지는지 점검하십시오.
- 운행 중에 ABS 경고등이 계속 켜져 있으면 ABS 장치에 이상이 생긴 것이므로 가능한 한 빨리 자사 직영 서비스 센터나 서비스 협력사에 정비를 의뢰하십시오.
  이런 경우라도 일반적인 브레이크 기능은 작동합니다.
- ABS 경고등은 시동 「ON」 또는 시동 상태에서 3초 동안 켜집니다.
  이 시간은 자가 진단 시간인데 ABS가 정상이면 경고등이 꺼집니다. 만약 계속 켜져 있으면 ABS 장치에 이상이 생긴 것입니다. 가능한 한 빨리 가까운 자사 직영 서비스 센터나 서비스 협력사에서 점검을 받으십시오.
- 시동을 건 후 출발할 때 저속에서 ABS 자체 진단음이 미약하게 들릴 수 있습니다.
  이것은 ABS가 정상적으로 작동하고 있음을 나타내는 것으로 이상이 아닙니다.
- 배터리(12V)가 방전되면 ABS 경고등이 켜지며 깜빡일 수 있습니다. 이것은 배터리의 전압이 부족해서 나타나는 현상이므로 배터리의 전압이 회복된 후 주행 하십시오.
- 타이어 주위를 청소할 때는 각 휠에 장착되어 있는 차속 감지 장치 및 배선 등에 손상을 입히지 않도록 주의하십시오.
- ABS는 고속도로나 상태가 좋은 도로에서 브레이크 효과를 최대로 발휘하도록 설계되었습니다. 상태가 좋지 않은 포장도로에서 ABS는 브레이크 효과가 저하될 수 있습니다. 항상 기후나 도로 상태를 고려하여 이에 적합한 속도로 안전하게 주행하십시오.

⚠ 경 고

- **ABS 경고등과 브레이크 경고등이 동시에 켜진 경우, 제동력의 전·후륜 배분기능도 작동하지 않기 때문에 급제동시 차량이 불안정하게 될 수 있습니다. 경고등이 켜지면 고속주행이나 급제동을 피하고 곧바로 가까운 자사 직영 서비스센터 또는 서비스협력사에 점검 및 정비를 의뢰하십시오.**
- **안전한 운전을 위해서 ABS 장치에 너무 의존하지 마십시오. 그리고 다음과 같은 주행에 대해서 ABS장치는 안전을 보장할 수 없습니다.**
  - **운전미숙, 잘못된 판단 또는 과속이나 안전거리 미확보 등과 같은 안전수칙을 지키지 않는 무모한 주행 등.**
  - **빗길과 같은 수막으로 인한 타이어 마찰력이 현저히 감소되는 상황에서의 고속주행 등.**

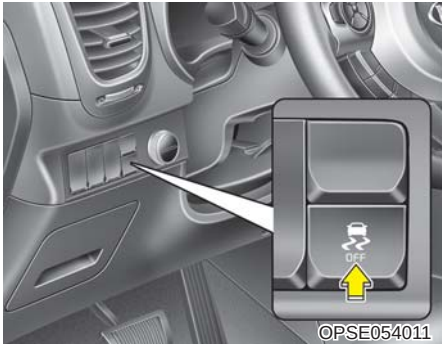

■ 차체 자세 제어 장치(ESC)

차체 자세 제어 장치(ESC)는 미끄러지기 쉬운 노면에서 구동되는 바퀴가 헛도는 것을 방지하고, 커브 주행 시 적절한 구동력과 조종력을 가능하게 합니다.
각종 센서를 통해 운전자의 조종 의도를 판단하고 4개의 바퀴에 개별적인 제동력을 적절히 배분하여 제동시 및 가속시, 또한 커브를 돌 때 차체의 자세를 제어합니다.

※ ESC는 Electronic Stability Control의 약자입니다.

ESC는 아래와 같은 부가적인 기능을 포함하고 있습니다.

- **ABS(Anti-lock Brake System)**
  차량이 미끄러지는 현상을 방지하여 스티어링 휠의 조향성능을 유지시켜 주는 기능입니다.
- **BAS(Brake Assist System)**
  급제동 시 브레이크 압력을 높여주어 브레이크 응답성을 높여주는 기능입니다.
- **HAC(Hill-start Assist System)**
  경사가 심한 언덕길에서 정차 후 출발 시 일시적으로 브레이크가 작동하여 차량이 뒤로 밀리는 것을 방지하는 기능입니다.

▶ ESC 작동

● 작동 가능 상태

—

- 차량 시동을 걸면 표시등이 약 3초간 켜졌다가 꺼진 후 자동으로 ESC 작동 가능 상태가 됩니다.
- 시동 후「 」버튼을 0.5초 이상 눌러 ESC 작동을 정지시킨 상태(표시등 켜짐)에서는 한번 더「 」버튼을 누르면 계기판에 ESC 작동 정지 표시등( )이 꺼지면서 차체 자세 제어 장치가 작동 가능한 상태로 됩니다.
- 시동 후 출발 시 저속에서 미약한 ESC 자체 진단음이 들릴 수 있습니다. 이것은 ESC가 정상 작동되고 있음을 나타내는 것으로 이상이 아닙니다.

● 작동될 때


OTD059012

주행중 차체 자세 제어 장치가 작동되는 구간에서는 ESC작동 표시등( )이 깜빡입니다.

- ESC가 작동될 때는 구동력과 제동력의 영향으로 약간의 진동이 느껴질 수 있으나 이는 정상입니다.
- 진흙 길 또는 미끄러운 눈길을 빠져나오고자 가속 페달을 밟을 때, 모터 회전수가 상승하지 않을 수도 있습니다.

▶ ESC 작동 정지

● 작동 정지 상태



OTD059013

본 차량은 ESC OFF를 2단계로 설정할 수 있습니다.
차량을 시동시키면 자동으로 ESC 작동 가능상태가 됩니다.



OPSE054013



OPSE054014

■ ESC 작동/경고 표시등(깜빡임/켜짐)



OTD059012

■ ESC 작동 정지 표시등(켜짐)



OTD059013

- **ESC OFF 1단계**
  차량 시동 후 ESC 작동 정지 버튼「 」을 짧게 누르면 ESC 작동이 정지되며 계기판에 ( )등이 점등됩니다(1단계 OFF). 이 때, 모터 제어 기능은 OFF되나 안전을 위한 브레이크 제어 기능은 작동합니다.

- **ESC OFF 2단계**
  ESC 작동 정지 버튼을 3초 이상 누르면 계기판에 ( )등이 점등되며, 부저음이 울립니다(2단계 OFF). 이 경우 ESC는 완전히 OFF되어 모터와 브레이크 제어는 모두 OFF됩니다.
  ESC 작동 정지 상태에서 시동을 껐다가 재시동 하거나, ESC 작동 정지 버튼을 짧게 누르면, ESC 작동 가능상태로 복귀됩니다.

▶ 표시등

시동을 「ON」으로 하면 켜지고 ESC장치에 이상이 없으면 약 3초후 꺼집니다.
작동/경고 표시등은 ESC가 작동될 때 깜빡이고, ESC 작동 가능상태에서 ESC 장치에 이상이 있거나 장치 보호를 위한 기능 일시 정지 시 켜집니다.
작동 정지 표시등은「 」버튼을 눌러 ESC 장치를 해제 시켰을 때 꺼집니다.

⚠ 경 고

커브길, 눈이 쌓인 도로, 동결로에서는 ESC 기능에 전적으로 의존하지 말고 안전 운행에 유의 하십시오.
특히 ESC 작동 표시등이 깜빡이는 경우나 노면이 미끄러지기 쉬운 상태 또는 커브길에서는 가속하지 말고 서행하십시오.

▶ ESC OFF(작동 정지) 사용 방법

- **차량 검사 시**

  차량 검사 시에는 시동「ON」상태에서 ESC 작동 정지 버튼「 」을 3초 이상 눌러 ESC 기능을 완전히 정지시킨 후 차량검사를 실시해 주십시오. 계기판에 ESC 작동 정지 표시등( )이 점등되며 부저음이 울립니다. 검사 완료 후에는 ESC 작동 정지 버튼「 」을 다시한 번 눌러 ESC 작동 가능 상태가 되도록 하십시오.

- **차량 운행 시**

  일상적인 차량 운행 시에는 가능한 ESC 작동 가능 상태로 운행하십시오.
  주행 중 ESC 작동 가능 상태에서 작동 정지( )상태로 변환시키고자 할 때에는 직선 평탄로에서 정속 주행을 하며「 」버튼을 누르십시오.
  특히, ESC 작동 상태(표시등 깜빡임)에서는 절대로「 」버튼을 누르지 마십시오.
  ESC 작동 상태에서 ESC 기능을 정지시키면 갑작스런 차량의 미끄러짐으로 인하여 위험한 상황이 발생할 수 있고, 경사로 등판 및 선회주행이 어려울 수 있습니다.

- 차량검사시 속도계 시험기로 속도를 측정할 때 ESC 작동을 정지시키지 않으면 ESC 기능이 작동하여 속도의 상승억제가 작용됨에 따라 속도계가 불량으로 나와 불합격 판정을 받을 수 있으므로 반드시「 」버튼을 눌러 ESC 작동을 정지하십시오.
- ESC 작동 가능인 상태에서「 」버튼을 눌러 ESC 기능이 정지되어도 ABS 및 제동성능에는 전혀 이상이 없습니다.

⚠ 경 고

ESC 작동 상태에서는「 」버튼을 누르지 마십시오.
미끄러운 노면을 급가속 또는 선회가속 중에「 」버튼을 눌러 ESC 기능을 정지시키면 갑작스런 차량의 미끄러짐으로 인하여 위험한 상황이 발생할 수 있습니다.
주행 중 ESC 작동 가능 상태에서 작동 정지( ) 상태로 변환시키고자 할 때에는 직선 평탄로에서 정속 주행을 하며「 」버튼을 누르십시오.

■ VSM

VSM은 주행 노면이 미끄럽거나 좌,우 바퀴의 노면 마찰 계수가 다른 경우 제동 시 차체 자세 제어 장치(ESC)와 전동 파워 스티어링(MDPS)를 협조 제어하여 제동 안전성 및 주행 안정성을 향상시키는 시스템입니다.

※ VSM은 Vehicle Stability Management 의 약자입니다.

▶ VSM 작동

VSM이 작동되는 구간에서는 ESC 작동 표시등( )이 깜빡입니다.
VSM이 작동될 때는 구동력과 제동력의 영향 및 전동 파워 스티어링(MDPS)의 협조 제어의 영향으로 약간의 진동 및 조향 핸들의 이질감이 느껴질 수 있으나 이는 정상입니다.

● 다음과 같은 경우에는 VSM이 작동하지 않습니다.

- 도로의 경사도가 심한 경우
- 후진 주행하는 경우
- ESC 작동 정지 표시등( )이 켜진 경우
- 전동 파워 스티어링 경고등( )이 켜진 경우

▶ VSM 기능 해제

「 」 버튼을 눌러 ESC를 해제하면, VSM도 해제되며 계기판에 ESC 작동 정지 표시등( )이 켜집니다. 「OFF」 상태에서 버튼을 다시 누르면 「ON」 상태로 변환되며 작동 정지 표시등( )이 꺼집니다.

▶ 시스템 이상

차체 자세 제어 장치(ESC)와 전동 파워 스티어링(MDPS)에 이상이 있을 때에는 VSM 기능도 작동되지 않습니다. ESC 작동 표시등( ) 또는 전동 파워 스티어링 경고등( )이 계속 켜질 경우 자사 직영 서비스센터 또는 서비스 협력사에 점검 및 정비를 의뢰하십시오.

⚠ 주 의

- **VSM은 15 km/h 이상, 커브길 주행 시 작동합니다.**
- **VSM은 마찰 계수가 다른 노면을 30 km/h 이상 주행 시 작동합니다.**

⚠ 경 고

- VSM은 운전자를 위한 보조 장치입니다. 차량 안전 및 통제는 운전자 스스로의 판단에 의해 이루어져야 합니다. 시스템에 의존하여 위험한 주행을 해서는 안되며, 항상 스티어링 휠을 확실하게 잡고 안전한 제동거리를 확보 및 필요 시 브레이크를 밟아 속도를 줄이십시오.
- VSM 작동중에도 도로 및 주행 상태에 대하여 세심하고 지속적인 주의를 기울이십시오.
- 타이어 교환시에는 차량 출고시 제공된 타이어 및 휠 사양으로 교환하십시오. 다른 사양으로 교환시에는 차량의 안전주행에 영향을 미칠뿐만 아니라 조향력의 상실 및 전복에 따른 심각한 사고를 유발할 수 있습니다.
  단, 타이어 펑크시에는 당사에서 제공한 예비 타이어(임시 타이어)를 한시적으로 사용하여 안전하게 천천히 주행하십시오.

▶ 경사로 밀림 방지 기능 (HAC: Hill-start Assist Control)

경사로 밀림 방지 기능은 경사가 심한 언덕길에서 정차 후 출발 시 일시적으로 브레이크가 작동하여 차량이 뒤로 밀리는 것을 방지하는 기능입니다. 이 기능은 약 2초간 작동되나 가속 페달을 밟아 차량이 출발하기 시작하면 자동으로 해제됩니다.

⚠ 주 의

- HAC 기능에 의한 브레이크 작동은 2초 후 자동 해제되므로 일부러 브레이크 페달을 떼고 가속 페달을 밟지 않고 있으면 갑자기 뒤로 밀려 매우 위험합니다.
- 변속레버가 「P」(주차) 또는 「N」(중립) 위치일 때는 작동되지 않습니다.
- ESC 기능이 해제된 상태에서도 HAC 기능은 작동되나, ESC 장치에 이상이 있을 때에는 HAC 기능도 작동되지 않습니다.

■ 급제동 경보 시스템 (ESS : Emergency Stop Signal)

급제동 경보 시스템은 차량 주행중에 급제동을 하거나 또는 제동중 ABS가 작동하면 브레이크 램프가 빠르게 점멸되어 후방 차량에게 위험 상황을 경고 할 수 있는 시스템입니다.
(단, 차량속도가 55km/h 이상이고 제동중 차량 감속도가 7m/s² 이상 또는 ABS 제어시에만 작동됩니다)
브레이크 램프가 깜빡이는 중에 차량속도가 40 km/h 이하에서 급제동 상황이 해제되거나 ABS 작동이 중단되면 브레이크 램프 깜빡임은 중단되고 비상경고등이 자동으로 켜집니다.
차량 정지 후 10km/h 이상으로 주행하면 비상경고등은 자동으로 꺼지며 저속을 일정 시간 동안 주행시에도 자동으로 꺼집니다. 비상경고등이 깜빡이는 중에도 비상경고등 버튼을 눌러 비상경고등을 끌 수 있습니다.

⚠ 주 의

비상경고등이 이미 켜져 있는 경우에는 급제동 경보시스템은 작동하지 않습니다.

크루즈 컨트롤

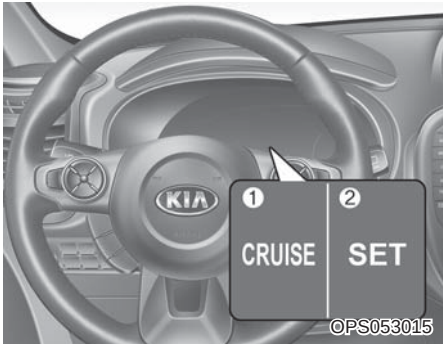

1. 크루즈 표시등(**CRUISE**)
2. 크루즈 설정 표시등(**SET**)

가속페달을 밟지 않아도, 차량의 속도를 일정하게 유지시켜주는 기능입니다. 장거리 여행시 운전자의 피로를 줄여주기 위한 편의 장치입니다.

크루즈 설정 표시등을 작동하기 위해서는 시동 「ON」또는 엔진 시동 이후 브레이크 페달을 한번 이상 밟아야 합니다. 브레이크 스위치는 크루즈 컨트롤을 취소할 수 있는 매우 중요한 부품으로, 정상적으로 작동하는지 확인하기 위함입니다. 안전을 위해 반드시 사용방법을 숙지한 후 사용하십시오.



■ 주행속도 설정

1. 크루즈 선택 버튼(**CRUISE**)을 누르십시오.
   계기판에 크루즈 표시등(**CRUISE**)이 켜집니다.
2. 원하는 속도까지 가속페달을 밟으십시오.
   단, 차량 속도는 30km/h 이상에서만 설정이 가능합니다.



3. 원하는 속도에 도달했을 때 「**SET -**」 버튼을 누르십시요.
   계기판에 크루즈 설정 표시등(**SET**)이 켜지면서 설정한 속도를 유지하게 됩니다.
4. 가속페달에서 발을 떼십시오. 가속 페달을 밟지 않아도 설정한 속도를 유지합니다.

⚠ 주 의

오르막에서는 속도가 감소할 수 있으며 내리막에서는 속도가 증가할 수 있습니다.



■ 설정 속도 증가

- 「RES +」 버튼을 짧게 누를 때 마다 2.0 km/h 씩 속도가 증가합니다.
- 「RES +」 버튼을 길게 누르면 점차적으로 속도가 증가합니다. 원하는 속도에 맞춰지면 손을 떼십시오.
- 약 150km/h 까지 속도를 설정할 수 있으나 도로의 최고속도 이내에서 설정하십시오.



■ 설정 속도 감소

- 「SET -」 버튼을 짧게 누를 때 마다 2.0 km/h 씩 속도가 감소합니다.
- 「SET -」 버튼을 길게 누르면 점차적으로 속도가 감소합니다. 원하는 속도에 맞춰지면 손을 떼십시오.
- 차량속도 30km/h 이하에서는 크루즈 설정이 불가합니다.

■ 일시적인 속도 증가

크루즈 컨트롤 기능이 작동된 상태에서 일시적으로 속도를 올리고자 할 때는 가속페달을 밟아 속도를 증가시키십시오. 설정된 값에 영향을 주지 않고 일시적으로 속도를 증가시킬 수 있습니다.
설정된 속도로 돌아가고자 할 때는 가속페달에서 발을 떼십시오. 올라간 속도에서 다시 「SET -」 버튼을 짧게 누르면 현재 속도로 재설정됩니다.



OPS053020

■ 일시 해제

▶ 수동으로

크루즈 컨트롤 작동을 일시적으로 해제할 수 있습니다.
브레이크 페달을 밟거나 또는 (**CANCEL**) 버튼을 누르십시오.
크루즈 설정 표시등(**SET**)이 꺼지면서 일시적으로 설정된 속도가 해제됩니다.
크루즈 표시등(**CRUISE**)은 계속 켜집니다.

▶ 자동으로

다음 상황에서는 자동으로 일시 해제됩니다.

- 변속레버를 「N」(중립) 으로 할 경우
- 주행 중 주차 브레이크를 사용할 경우
- 속도가 설정속도보다 20km/h 낮아 진 경우
- 속도가 30km/h 이하로 낮아진 경우
- 150km/h 이상으로 가속된 경우
- ESC가 작동할 경우

크루즈 설정 표시등(**SET**)이 꺼지면서 일시적으로 설정된 속도가 해제됩니다.
크루즈 표시등(**CRUISE**)은 계속 켜집니다.

⚠ 주 의

위의 상황 이 외에 자동으로 일시 해제된 경우에는 자사 직영 서비스센터 또는 서비스협력사에 의뢰하십시오.



OPS053019

■ 재설정

다시 크루즈 컨트롤 기능을 사용하고자 할 때는 「**RES +**」 버튼을 짧게 누르십시요. 「**RES +**」 버튼을 짧게 누르면 직전에 설정되었던 속도로 다시 정속주행을 하게 됩니다. 단, 차량 속도가 30km/h 미만일 경우에는 작동하지 않습니다.

⚠ 경 고

재설정 할 때는 해제 직전의 설정 속도로 빠르게 증가하거나 감속할 수 있으므로 사전에 도로 상황을 확인하고 운전자가 이전의 설정 속도를 확인 가능한 경우에만 사용하십시오.



■ 기능 해제

기능을 완전히 해제하고자 할 때는 크루즈 선택 버튼을 누르십시오.
계기판의 크루즈 표시등(CRUISE)이 꺼지면서 기능이 해제됩니다. 크루즈 컨트롤을 사용하지 않을 때는 반드시(CRUISE)버튼을 눌러 기능을 해제하십시오.

⚠ 경 고

- 크루즈 컨트롤을 사용하지 않을 때는 반드시 「OFF」 하십시오. 오조작으로 인하여 주행속도가 설정되는 것을 방지합니다. 계기판의 크루즈 표시등(CRUISE)이 꺼지는 것을 확인하십시오.
- 속도를 설정할 때는 반드시 법규로 정해진 규정속도 이내로 설정하십시오.
- 크루즈 컨트롤은 주행이 원활한 도로에서만 사용하십시오. 아래 상황에서는 사고 발생의 위험성이 높으므로 사용하지 마십시오.
  - 고속도로 인터체인지, 톨게이트 부근
  - 정체된 고속도로
  - 비, 눈, 얼음 등으로 미끄러운 도로
  - 급커브길
  - 경사가 급한 내리막길이나 오르막길
  - 기상 상태가 좋지 않거나 시야확보가 어려운 경우(안개, 눈, 비, 모래바람 등)
  - 바람이 많이 부는 도로

⚠ 경 고

- 예기치 못한 상황 발생시 사고의 위험이 있습니다. 도로 및 주행 상태에 대하여 세심하고 지속적인 주의를 기울이십시오.
- 크루즈 컨트롤은 운전자를 위한 편의장치입니다. 차량의 통제에 대해서는 운전자 스스로의 판단에 의해 이루어져야 합니다. 크루즈 컨트롤에만 의존할 경우 사고 발생의 위험성이 있습니다.

경제적 운행



- 기다리는 시간에는 차량 시동을 꺼주십시오.
- 경제속도로 주행하십시오.
- 고속에서 창문을 열고 주행하지 마십시오. 연료 소비량이 증가합니다.



- 급발진, 급가속, 급제동을 삼가십시오.
- 정차 후 가속할 때는 천천히 가속하면 주행가능거리를 증가시킬 수 있습니다.
- 횡풍과 역풍을 맞게 되면 천천히 주행하십시오.
- 차량은 항상 잘 정비된 상태로 유지 하십시오.
- 에어컨은 필요시만 사용하십시오.
- 도로조건이 나쁜길은 피하는게 좋습니다. 비포장도로 주행시 하부부품이 손상을 입을 수 있으므로 항상 주의 하십시오.
- 불필요한 화물을 싣지 마십시오.



- 항상 지정된 타이어 공기압을 유지하십시오.
- 급정차를 피하기 위하여 앞차와의 안전거리를 유지하십시오. 연료의 절감은 물론 브레이크 패드의 과마모를 줄일 수 있습니다.
- 브레이크 페달에 발을 올려놓고 운행하지 마십시오. 주행가능거리가 짧아지며 브레이크의 손상을 가져옵니다.
- 적절한 휠 얼라이먼트는 주행가능거리를 증가시키고, 타이어가 빨리 마모되는 것을 방지합니다.
- 정기적으로 검사 및 정비를 받으십시오. 부품의 수명이 증가하고 비용도 절감됩니다.

안전 운행

주행 중에는 차량상태에 항상 주의하여 이상이 있다고 생각되면 즉시 안전한 장소에 정차하여 점검 및 정비를 하십시오.
또 원인이 불분명하거나 수리가 곤란할 때는 가까운 자사 직영 서비스센터 또는 서비스협력사에 연락하십시오.

- 차량의 주행 속도는 안전속도 이내로, 주위의 차량 속도에 맞추어 차량 흐름이 자연스럽게 될 수 있도록 하십시오.
- 차선을 변경할 때는 미리 방향지시등을 켜고 그 차선을 주행하는 다른 차량에 방해되지 않도록 충분한 안전거리를 확보한 후 안전하게 차선을 변경하십시오.
- 경적음은 꼭 필요시만 사용하십시오.
- 운전할 때는 보행자를 소중히 생각하여 서로에게 양보하는 보다 즐거운 운행이 되도록 하십시오.
- 주행 중에 경고등이 점등되면 즉시 안전한 장소에 정차하여 점검하십시오.
- 출발은 천천히 하고, 급출발, 급가속, 급제동을 삼가십시오.



■ 험로에서의 주행

- 요철이 심한 도로에서 양 바퀴가 동시에 움푹 들어간 곳에 빠지면 차체가 지면에 접촉하게 됩니다. 이러한 도로에서는 차 바퀴를 볼록한 곳에 올려 놓으면서 주행 하십시오.
- 비포장도로, 눈길, 빙판길, 진흙탕 길을 주행할 때는 속도를 낮추고 제동거리를 충분히 확보하십시오. 급하게 스티어링 휠을 조작하지 마십시오.
- 험로를 주행할 때는 돌이나 나무 뿌리 등에 의하여 손상을 입을 수가 있으니 주의하여 주행하십시오.
- 눈길이나 진흙탕 길, 모랫길에서는 천천히 속도를 높이십시오. 차 바퀴가 헛돌지 않도록 하십시오.
- 얼음, 눈, 또는 모랫길에 빠졌을 때, 모래, 타이어 체인 또는 다른 미끄러지지 않는 물건을 바퀴 밑에 받쳐 놓고 구동력을 제공하십시오.

⚠ 경 고

미끄러운 도로 표면을 주행할 때 갑자기 저단으로 변속하는 것은 사고를 유발할 수 있습니다. 타이어 속도를 갑자기 변화시키면 타이어가 미끄러질 수 있습니다. 미끄러운 길에서 저단변속을 할 때는 주의하십시오.

■ 차 바퀴가 빠져 헛도는 경우

- 물 웅덩이, 진흙길, 모래위 또는 빙판길에서 차 바퀴가 빠져 헛도는 경우, 조향성을 향상시키기 위해 스티어링 휠을 좌우로 빨리 움직이십시오.
- 차량을 갑자기 가속하지 마십시오. 그러면 바퀴가 헛돌게 되어 더 빠지게 되고, 차량이 프레임(바디)까지 묻힐 수 있습니다. 변속레버를 「D」와 「R」 위치에 번갈아 두면서 가속페달을 부드럽게 밟아 빠져나오십시오.
- 필요하면, 납작한 돌, 나무 또는 비슷한 물건들을 타이어 밑에 놓아 미끄러지지 않도록 하고, 차량을 앞·뒤 반복적으로 움직여서 빠져 나오십시오.

몇 번의 시도에도 바퀴가 헛돌 경우, 조작을 중지하고 견인하십시오.

⚠ 주 의

- **진흙이나 모래속을 빠져나오기 위해 무리하게 차량을 움직이면 모터 손상이나, 과열, 감속기가 손상되거나 고장날 수 있으며, 타이어가 손상될 수도 있습니다.**
- **차 바퀴가 빠져 헛도는 경우 빠져나오고자 무리하게 가속페달을 밟으면, 타이어 파열 및 감속기 계통에 심각한 손상을 가져올 수 있습니다.**

⚠ 경 고

- **차량이 정지된 상태에서 차 바퀴가 헛돌면 타이어가 과열되거나 폭발하여 주변에 있는 사람이 다칠 수도 있으므로 차 바퀴가 빠져 나올 수 없다고 판단되는 지역은 운행하지 마십시오.**
- **빠져나온 직후 차량의 갑작스런 움직임으로 예기치 못한 사고의 위험이 있으므로 반드시 주위의 안전을 충분히 확인한 후 실시하십시오.**

⚠ 경 고

- **가속 페달을 밟은 상태에서는 변속레버의 위치를 변경하지 마십시오. 위험합니다.**
- **타이어가 빠져 헛도는 경우, 빠져 나오기 위해 타이어 밑에 물건을 대어 놓고 시동을 걸 때, 타이어 주위에 사람이 서있지 않도록 하시고 바퀴 회전이나 갑작스런 움직임에 대비하여 안전하다고 판단될 때만 실시하십시오.**
  타이어 밑에 대어 놓았던 물건이 튀어나오거나 바퀴 회전 또는 갑작스런 움직임으로 제2의 사고가 발생할 수 있으며, 이는 심각한 상해나 목숨을 앗아갈 수도 있습니다.



■ 커브길 주행 시

커브길 주행 시는 브레이크 페달을 밟거나 변속레버를 변속하지 말고, 미리 속도를 줄인 후, 가능한 차체를 똑바로 유지하면서 회전하십시오.



■ 야간 주행

야간 운행은 주간 운행보다 많은 위험이 내포되어 있으므로 다음의 운전요령을 숙지하십시오.

- 야간 주행 시 마주오는 차와 교행할 때는 전조등을 하향으로 향하게 하여 상대방의 눈부심을 방지하도록 하십시오.
- 비가 내리면 라이트의 빛이 노면에 흡수되거나 젖은 장애물에 반사되어 더욱 보이지 않게 됩니다. 항상 주의하십시오.
- 속도를 줄이고 차간 간격을 충분히 유지하십시오. 가로등이 없는 경우는 시야 확보가 더 어렵습니다.
- 전조등은 깨끗이 유지하고 전조등 각을 적절하게 유지하십시오.



■ 악천우 시의 주행

- 비나 눈이 내릴 때는 특히 미끄러지기 쉬우므로 급브레이크 조작은 피하십시오.
- 브레이크 장치가 젖을 정도로 깊은 물이 있는 곳의 주행은 피하십시오.
  브레이크 장치가 젖으면 제동이 잘 되지 않기 때문에 물이 고인 곳을 주행했을 때나 세차 후에는 반드시 브레이크 성능을 점검하십시오.
  물기있는 도로를 주행한 후에는 브레이크를 건조시키기 위하여 충분한 안전거리를 확보하고 서행하는 동안 여러 번에 걸쳐 브레이크 페달을 밟으십시오.

- 안개가 끼었거나 기상조건으로 인하여 시계가 나쁠때는 충분히 속도를 낮추면서 차량 조명을 켜고 운행 하십시오.
- 폭우가 내릴 경우는 시야를 확보하기가 더 어려워 제동거리가 더 많이 필요하므로 서행하십시오.
- 와이퍼 상태를 항상 양호하게 유지하십시오. 줄무늬가 생기거나 잘 닦이지 않을 경우는 와이퍼 블레이드를 교환하십시오.
- 타이어가 좋지 않은 상태에서 젖은 길 또는 빗길 급정차는 타이어 미끄러짐을 발생시켜 사고를 일으킬 수도 있습니다. 타이어 상태를 항상 좋게 유지하십시오.

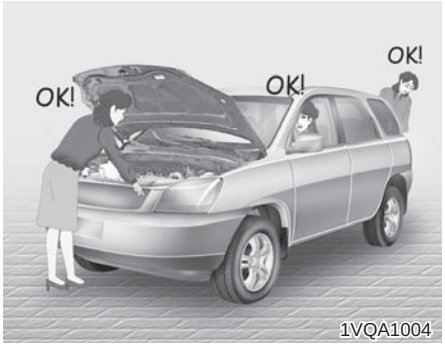

■ 고속도로 주행

- 운행전 점검을 하십시오.
  특히 냉각수, 타이어 공기압 등을 점검하십시오.
- 안전벨트는 반드시 착용하십시오.
- 고속도로 진입 시는 방향지시등을 켜고 가속차선에서 충분히 가속한 후 본선 차량의 속도에 맞춰 진입하십시오.



- 차간 거리를 충분히 확보하고 스티어링 휠을 천천히 조작하십시오.
- 터널 출구 부분을 나올때 횡풍을 받아 차체가 흔들리는 일이 있으면 침착하게 속도를 줄이고 진로를 수정하십시오.
- 고속도로에서 벗어날때는 미리 출구를 잘 확인 하시고 방향지시등을 켜십시오.
  출구를 지나쳐 버리게 되면 다음 인터체인지까지 주행하십시오. 당황하여 급제동을 하게 되면 매우 위험합니다.



- 급제동은 미끄러질 위험이 있으므로 매우 위험합니다.
- 노면이 젖어 있을 때는 타이어가 미끄러지기 쉬우므로 속도를 낮추십시오.
- 고속 주행시 브레이크 페달을 많이 사용하면 브레이크 장치가 과열되어 브레이크의 기능이 떨어지거나 , 브레이크액이 기화되어 브레이크의 효과가 없게 되므로 매우 위험합니다.
- 장마철이나 비가 많이 내리는 지역 등을 통과할 때는 특별히 주의하십시오. 타이어 중앙부분(타이어 휠 허브)이 잠길 정도로 수위가 높으면 운행하지 마십시오. 물을 통과할 경우는 천천히 서행하고 물속에서는 제동성능이 제대로 발휘되지 않을 수 있으므로 적당한 제동거리를 유지하십시오. 물을 통과한 뒤에는 차를 서행하면서 브레이크 페달을 부드럽게 몇번 밟아 브레이크를 건조시키십시오.

■ 여름철 운행

냉각수가 부족하지 않도록 주의하시고 라디에이터에 흙, 먼지, 벌레 등 오물이 끼지 않도록 점검하십시오.
라디에이터가 불결하면 냉각효과가 떨어져 모터 과열의 원인이 될 수 있습니다.

겨울철 운행

- 타이어 체인, 유리창 성에 제거기, 비상 삼각대, 점프 케이블 등의 비상장비를 준비하십시오.
- 부동액 및 와셔액의 농도를 점검하십시오.
- 배터리와 케이블 상태를 점검하십시오. 날씨가 추우면 배터리 용량이 저하되어 차량 시동이 걸리지 않을 수 있습니다.



- 추운 날씨에는 여름과 달리 주의가 더욱 필요합니다. 다음사항을 운행전 점검시에 추가로 점검하십시오.
  1. 차의 밑부분 둘레에 있는 얼음 덩어리를 부품에 손상을 주지 않도록 주의하면서 제거하십시오.
  2. 차량 시동을 하고 각종 페달이 평상시처럼 움직이는지 확인하십시오.
  3. 앞·뒤 유리의 얼음이나 눈은 제거하십시오. 또한 와이퍼 블레이드가 유리에 얼어붙어 있지 않은지 확인하십시오.

■ 눈 또는 빙판길 주행

- 눈길, 빙판길을 주행할 때는 스노우 타이어 또는 규격에 맞는 타이어 체인을 장착하시고, 급발진, 급가속, 급제동을 삼가십시오.
  음지와 양지의 도로조건은 서로 다릅니다. 오르막길 보다는 내리막길에 더욱 주의 하십시오.
- 눈길이나 빙판에서는 타이어의 접지력이 약해지므로 가속 페달이나 스티어링 휠을 거칠게 조작하면 위험합니다.
- 내리막길에서 엔진브레이크를 사용하면 방향 조작에 도움이 됩니다.
  오르막길에서는 한번 멈추면 발진하기가 어려우므로 차간거리를 유지하여 서행하도록 하십시오.

▶ 스노우 타이어

차에 스노우 타이어를 장착할 경우, 동일 사이즈의 타이어인지를 확인하고 차량마다 타이어가 견딜 수 있는 중량이 다르므로 규격에 맞는 타이어인지를 확인하십시오. 모든 기상조건에서 차량 조향성의 균형을 맞추기 위해서는 스노우 타이어를 네바퀴에 모두 장착 하십시오. 스노우 타이어를 장착하고 건조한 도로를 주행하면, 원래 사양의 타이어 보다 마찰력이 작아 제동 거리가 길어질 수 있으니 주의하십시오. 또, 날씨가 맑은 경우에도 항상 조심하면서 운전하십시오.

⚠ 경 고

스노우 타이어의 규격과 형태는 차량의 표준 타이어와 동등해야 합니다. 그렇지 않을 경우, 차량의 안전성과 조향성능에 악영향을 미칠 수도 있습니다.



▶ 타이어 체인

- 래디얼 타이어는 구조상 옆면이 얇기 때문에 체인을 사용하면 손상될 우려가 있으므로 되도록이면 스노우 타이어를 장착하십시오. 알루미늄 휠 장착 차량은 체인을 사용하면 휠이 손상될 우려가 있으므로 체인을 사용하지 마십시오.
  불가피하게 사용해야 할 경우는 와이어 체인(두께 15mm 이내의 체인)을 사용하십시오.
- 타이어 체인을 전륜에 장착하십시오.
- 체인을 장착한 후에는 천천히 운행하십시오. 체인이 차체나 샤시에 닿는 소리가 들리면 즉시 차를 멈추고 체인을 조이십시오. 소리가 나지 않을 때까지 감속하고 눈이 없는 도로 주행시는 바로 체인을 풀어 체인이 손상되지 않도록 주의하십시오.
- 타이어 규격에 맞는 체인을 사용하여 차체를 보호하십시오.
  본 차량에 부적합한 체인을 사용할 경우에는 차체를 손상시키므로 반드시 적절한 체인을 사용하시고 장착은 체인 제작사에서 제공하는 설명서를 참조하여 차체에 손상이 가지 않도록 주의하십시오.
  눈길, 빙판길 외에는 체인의 사용을 삼가시고, 체인 장착시에는 체인 제작사에서 추천하는 규정속도 이하 또는 30km/h 이내로 주행하십시오.

⚠ 주 의

- 일반 체인 장착 시 체인과 서스펜션 부품인 너클 및 타이로드 엔드 간의 간섭으로 체인 연결 고리가 손상될 수도 있으니 반드시 KS 규격 및 SAE의 'S'급 규격을 만족하는 체인을 사용하십시오.
- 체인 규격이 맞지 않거나 잘못 장착한 경우는 차량의 제동 라인, 서스펜션, 차체 및 바퀴 등을 훼손시킬 수 있으므로 주의하십시오.
  체인이 차량과 부딪히는 소리가 들리면 즉시 차를 멈추고 체인 장착 상태를 점검하십시오.
- 타이어 체인을 장착하고 0.5~1km 정도 주행한 후에는 차체 손상 여부 및 안전을 위하여 체인의 장착 상태를 확인해야 하며, 느슨할 경우에는 다시 조이십시오.

⚠ 경 고

- 노상에서 타이어 체인 장착시는 교통이 복잡하지 않고 평탄한 곳에서 실시하십시오. 비상경고등 및 비상용 삼각판 등을 이용하여 후방 차량에 충분히 주의를 주고 안전한 상태에서 실시하십시오.
- 체인을 장착하면 차량의 조향성능에 악영향을 미칠 수 있습니다.
  체인 제조사가 추천하는 규정속도 이하 또는 30km/h 이내로 주행하십시오.
- 도로상의 돌출부나 구멍 등 위험한 도로 운행 및 과격한 회전등은 차량이 튈 수 있으므로 삼가십시오.
- 체인 규격이 맞지 않거나 규격대로 장착하지 아니한 경우에는 차량이 훼손될 수 있으며 이로 인해, 조향성 및 안전성에 문제를 야기시킬 수 있으므로 규격에 맞는 체인을 장착하십시오.



매우 추운날씨의 주·정차는 주차 브레이크를 작동시켜 놓으면 브레이크 장치가 얼어 붙어버릴 우려가 있으므로 주차 브레이크는 가능한 작동시켜 놓지 않는 방법으로 주차하십시오. 경사없는 평지에 변속레버를 「P」(주차)에 놓고 타이어에는 고임목을 받쳐 차가 움직이지 않도록 하십시오.



- 주차 시는 차의 앞부분을 바람이 부는 반대쪽으로 향하게 하십시오.
- 도어나 충전구 커버가 얼어서 열리지 않을 때는 도어나 충전구 커버의 주위를 두드리거나 더운 물을 부어 얼어붙은 것을 녹이십시오. 부은 물을 방치하면 또 얼게 되므로 완전히 닦아내십시오.

6장 목차

주행 중 경고 6-2
비상경고등 6-2
주행 중 고장이 나면 6-2
교차로/건널목에서 시동이 꺼진 경우 6-2
주행 중 펑크가 나면 6-2
주행 중 시동이 꺼진 경우 6-3
브레이크 제동력이 좋지 않을 경우 6-3
노상에서 주행 중 고장이 난 경우 6-3
고장 자동차 정지표지판(비상 삼각대) 6-4
차량시동이 안걸릴 때 6-5
비상 시동 6-5
배터리 방전 시 점프 스타트 요령 6-5
밀기 시동 6-6
오버히트(과열 시) 6-7
타이어 공기압 감지 시스템(TPMS) 6-8
저압 타이어를 감지하였을 때 6-8
타이어 공기압 감지 시스템에 이상이 있을 경우 6-9
타이어를 교환할 때 6-10
타이어 임시 수리 장치 6-12
차량 견인 6-20
견인 트럭으로 견인 시 6-20
탈부착 견인 후크 6-20
견인차가 아닌 일반차량으로의 견인시 6-21
차량 고정용 고리(차량 운송 시) 6-23
사고 및 차량 화재 시 응급조치 6-24
소화기 비치 6-26
폭설 시 행동요령 6-26

주행 중 경고



■ 비상경고등

차량의 고장, 예기치 못한 상황 등의 비상시 경고등을 작동시켜 주위 차량에게 비상상황을 알려 사고를 방지하기 위해 사용합니다.
비상경고등은 시동 상태와 상관 없이 작동하며, 모든 방향지시등이 일제히 점멸합니다.
다시한번 누르면 해제됩니다.
비상경고등이 점멸하는 동안 방향지시등은 작동하지 않습니다.

⚠ 주 의

배터리의 방전과 다른 차량 운전자의 혼돈을 방지하기 위하여 필요 시에만 사용하십시오.

주행 중 고장이 나면



■ 교차로/건널목에서 시동이 꺼진 경우

교차로나 건널목의 한 가운데에서 시동이 꺼졌을 때는 변속레버를 「N」(중립)에 위치시킨 후 주위의 가까운 사람들에게 도움을 받아 차를 밀어내어 안전한 장소까지 이동시키십시오.

⚠ 경 고

긴급할 때는 열차에 알려 사고를 방지하십시오.

■ 주행 중 펑크가 나면

- 주행 중 펑크가 나면 비상경고등을 켠 후 스티어링 휠을 꼭 잡고 차를 도로 가장자리로 안전하게 이동시키십시오. 이때 차량의 속도를 낮추기 위해서 브레이크 페달보다는 저단기어를 이용하십시오. 속도가 떨어지면 가볍게 브레이크 페달을 밟아 정지하십시오.
- 차량에서 내릴 때는 주변 차량 통행에 주의하십시오.
- 가능한 경사가 없는 평평한 장소에 정차시킨 후 타이어 교체가 가능하다면, 「타이어 펑크시의 조치」 내용을 참고하여 타이어를 교체하십시오. 직접 교체가 어려울 경우 가까운 자사 직영 서비스센터 또는 서비스협력사에 연락하여 조치를 받으십시오.
- **주차 브레이크를 확실히 걸고 동시에 펑크난 타이어의 대각에 고임목을 괴십시오.**



■ 주행 중 시동이 꺼진 경우

- 적절한 조치를 하여 차를 안전한 곳으로 이동시키십시오. 브레이크 작동 상태가 나빠지므로 평상시보다 브레이크 페달을 세게 밟으십시오.
- 파워 스티어링 장치가 작동하지 않아 스티어링휠(조향 핸들)조작이 상당히 무거우므로 평소 보다 세게 조작하십시오.

■ 브레이크 제동력이 좋지 않을 경우

- 브레이크 제동력이 좋지 않을 때는 브레이크 페달을 완전히 밟고, 기어 저단변속과 주차 브레이크를 함께 사용하여 속도를 줄여서 안전한 장소에 정차하십시오.
- 정차 후 가까운 자사 직영 서비스센터 또는 서비스협력사에 연락하십시오.

⚠ 경 고

브레이크 효과가 떨어지고 있는 상태에서의 주행은 위험하므로 절대로 주행하지 마십시오.

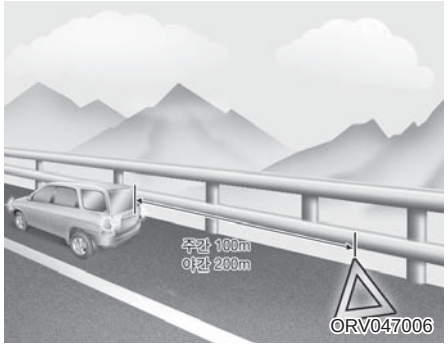

■ 노상에서 주행 중 고장이 난 경우

- 주행 중 노상에서 고장이 발생했을 때는 도로변에 차를 정지시키고 비상경고등을 켜서 제2의 사고를 방지하십시오.
- 고속도로나 자동차 전용 도로에서는 차량 후방(주간 100m, 야간 200m)에 고장차량을 확인할 수 있는 비상용 삼각판을 설치하도록 되어 있습니다.

⚠ 경 고

터널에서의 정차는 매우 위험하므로 터널을 벗어나서 정차하십시오.

- 고장부위를 점검하여 수리 가능할 때는 타 차량 통행에 주의하여 작업하십시오.
  수리 불가능 시는 가까운 자사 직영 서비스센터 또는 서비스협력사에 연락하십시오.

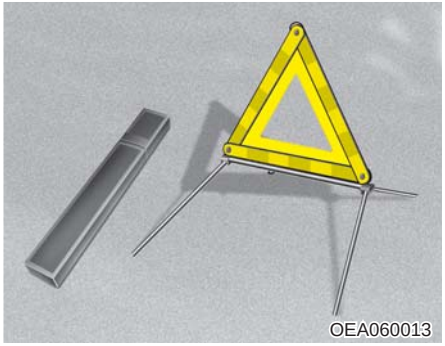

■ 고장 자동차 정지표지판(비상 삼각대)

▶ 사용 방법

- 차량 출고시 본 취급설명서와 함께 키트 박스에 넣어져 지급된 고장 자동차 정지표지판(비상 삼각대)를 항상 즉시 사용할 수 있는 위치(테일게이트 내 또는 고객이 원하는 위치)에 보관하십시오.
- 도로 교통법에서 규정하고 있는 고장 자동차 정지표지판(비상 삼각대)은 주행전에 반드시 휴대 여부 및 위치를 확인하십시오.

▶ 설치 방법

케이스에서 비상 삼각대를 꺼내 좌/우 날개를 올려 삼각형으로 맞추어 서로 교차되게 연결홈에 고정시키십시오.
비상 삼각대 하단에 위치한 네개의 다리를 좌/우로 펼쳐 넘어지지 않도록하여 차량 후방(주간 100m, 야간 200m)에 고장 차량을 확인할 수 있는 비상 삼각대를 설치하십시오.

⚠ 주 의

고장 자동차 정지표지판(비상 삼각대)을 설치하고자 할 경우 통행 차량에 주의하여 안전하게 설치하십시오.

차량시동이 안걸릴 때

배터리를 점검하십시오.

※ 계속해서 시동이 걸리지 않을 때는 긴급 봉사반을 불러 응급조치를 받으십시오.
(책자 뒷부분의 「보증수리안내」편을 참조 하십시오.)

비상 시동

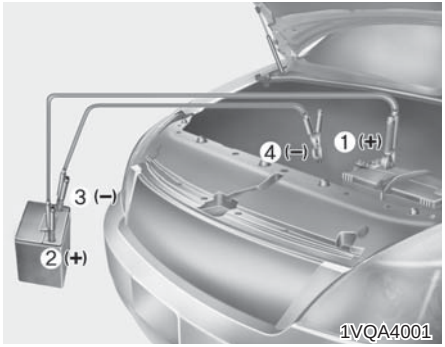

■ 배터리 방전 시 점프 스타트 요령

⚠ 경 고

- 점프 스타트 중에 점프 케이블의 양극(+)과 음극(–)이 서로 닿지 않도록 하십시오. 서로 닿을 경우, 불꽃이 튀어 위험합니다.
- 배터리가 작동되는 동안에는 불꽃에 의해 폭발할 수 있는 가스가 발생되므로 배터리로 부터 불꽃을 멀리 하십시오.
- 방전된 배터리가 얼었거나 배터리액의 양이 적으면 점프 스타트 시 배터리의 파열 및 폭발의 위험이 있습니다.

⚠ 경 고

- 보조 배터리와 방전된 배터리를 점프 케이블로 연결할 때는 방전된 배터리의 음극(–) 단자를 직접 연결하지 마시고 배터리로부터 멀리 떨어진 견고한 금속에 접지 시키십시오. 직접 연결시 폭발의 위험이 있습니다.
- 배터리에는 부식력이 강한 묽은 황산액이 있으므로 배터리액이 신체나 옷, 차체에 묻지 않도록 주의 하고, 신체나 눈에 묻었으면 즉시 그 부위를 깨끗한 물로 약 15분 정도 씻어낸 후 전문의사의 진단을 받으십시오.
- 보조 배터리는 반드시 12V로 하십시오. 전압이 일치하지 않을 경우, 배터리 파열 및 폭발의 위험이 있습니다.

▶ 점프 케이블의 연결 순서

배터리가 방전된 경우에는 타차량의 배터리나 보조 배터리를 점프 케이블로 연결하여 시동을 걸 수 있습니다.

점프 스타트는 잘못하면 대단히 위험하므로 전문가에게 의뢰 하십시오.

1. 보조 배터리가 12V인지 확인 하십시오.
2. 방전된 차량의 모든 전기장치를 끄십시오.
3. 방전 배터리의 양극(+)(1)과 보조 배터리의 양극(+)(2)을 점프 케이블로 연결 하십시오.
4. 보조 배터리의 음극(-)(3)과 방전된 차량의 리프트 브래킷(4)에 점프 케이블을 연결 하십시오.

   적절한 위치의 리프트 브래킷을 찾을 수 없을 때에는 도장이나 코팅이 되지 않은 차체(금속부분)에 연결하셔도 됩니다.

   차량이 시동될 때 움직이는 부품의 근처나 배터리의 단자에 절대 연결하지 마십시오. 또한, 정확한 배터리 극이나 정확한 접지를 제외하고는 점프 케이블을 어떠한 곳에도 닿지 않도록 하고, 연결할 때 배터리에 무리하게 힘을 가하지 마십시오.
5. 타 차량의 배터리에 연결할 경우는 타 차량의 시동을 먼저 걸어 몇 분 기다리십시오.
6. 방전된 차량의 시동을 거십시오.
7. 차량 시동이 되면 음극(-)에 연결된 점프 케이블을 먼저 분리한 다음, 양극(+)끼리 연결된 점프 케이블을 분리 하십시오.

⚠ 주 의

시동되어 있는 동안 배터리가 충전됩니다. 배터리 점프 후에는 일정시간 시동을 끄지 마십시오.

시동유지시간 또는 배터리의 방전 상태에 따라 재시동이 걸리지 않을 수도 있습니다.

※ 배터리 방전 원인이 명백하지 않을 때에는 자사 직영 서비스센터 또는 서비스협력사에서 점검을 받으십시오.

■ 밀기 시동

⚠ 주 의

감속기 장착 차량은 밀기 시동을 할 수 없습니다.

오버히트(과열 시)



오버히트는 기온이 높을 때만 발생하는 것은 아닙니다.
냉각수가 부족할 경우, 한랭시 냉각수 중에 부동액이 들어있지 않을 경우나, 엔진 내부가 동결되어 냉각수가 순환하지 않을 경우에도 오버히트가 발생할 수 있습니다.
냉각수는 순정 부동액과 물을 적정 비율로 혼합하여 사용하십시오.
냉각수의 비율은 너무 높거나 낮아도 냉각 성능이 떨어져 오버히트의 가능성이 있습니다.

오버히트 발생 시 이럴 경우 다음과 같이 조치하십시오.

1. 비상경고등을 켜고 도로 가장자리로 안전하게 정차하십시오.
   변속레버를 「P」(주차) 위치로 변속한 후에 주차 브레이크를 작동시키십시오.
2. 에어컨을 끄십시오.
3. 냉각수나 뜨거운 증기가 냉각수 탱크에서 흘러 나오면, 모터를 정지시키고 자사 직영 서비스센터 또는 서비스협력사에 연락하십시오. 냉각수가 흘러나오지 않으면, 시동이 걸린 상태에서 후드를 열어 내부에 통풍이 잘되도록 하여 식히십시오.
4. 엔진을 충분히 냉각시킨 다음, 엔진 냉각수의 양을 점검하여 부족하면 누수 여부를 확인하십시오. (라디에이터 호스의 연결부위, 히터호스의 연결부위, 워터 펌프 등)
   누수가 되지 않았다면 냉각수를 보충하십시오. 냉각수 누수, 냉각팬 미회전 또는 워터 펌프 구동 벨트 손상 등이 발생하였다면 운전을 중단하고 자사 직영 서비스센터 또는 서비스협력사의 점검을 받으십시오.

- **냉각수는 부동액과 물을 적정비율로 혼합하여 사용하십시오. 부동액의 비율이 너무 높거나 낮을 경우는 냉각 성능이 떨어져 오버히트의 가능성이 있습니다.**
  (7장, 「냉각수 점검」의 혼합비율 참조)
- **오버히트가 자주 있으면 냉각 장치 전체를 점검 정비 하십시오.**

⚠ 주 의

- **냉각수 부족으로 과열되었을 때 급하게 차가운 냉각수를 넣으면 균열이 생길 수 있으므로 천천히 조금씩 보충하십시오.**
- **오버히트가 발생하면 차를 안전하게 정차 한 후에 냉각팬이 멈출 때 까지 엔진시동을 끄지 마십시오. 수온이 급상승하여 엔진이 고착될 수 있습니다.**

⚠ 경 고

- **후드를 열 때 뜨거운 수증기 또는 물이 뿜어져 나오거나 후드가 뜨거울 수 있으므로 주의하십시오.**
- **작동중 손이나 옷이 냉각팬이나 구동벨트에 닿지 않도록 주의하십시오.**
- **라디에이터가 뜨거울 때는 라디에이터 캡을 분리하지 마십시오. 라디에이터가 과열되었을 때 라디에이터 캡을 열면 냉각수가 분출되어 상해를 입을 수 있습니다.**

타이어 공기압 감지 시스템(TPMS)

타이어 공기압 감지 시스템(TPMS)은 각 휠에 장착되어있는 센서를 통해 일정기준 이하로 공기압이 떨어진 타이어를 감지하여 운전자에게 알려주는 장치입니다.

※ TPMS는 Tire Pressure Monitoring System의 약자입니다.

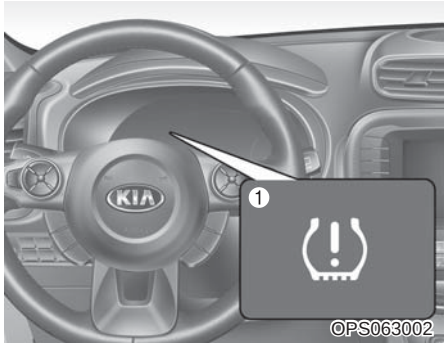

1. 저압 타이어 경고등(점등 시)/
   TPMS 경고등(점멸 후 점등 시)

■ 저압 타이어를 감지하였을 때

공기압이 현저하게 낮아진 타이어를 감지하였을 때 계기판에 저압 타이어 경고등(①)이 점등됩니다.
경고등(①)이 점등되면 즉시 속도를 낮추고, 급커브는 자제하십시오.
자사 직영 서비스센터 또는 서비스협력사에 의뢰하여 타이어의 상태를 점검한 후, 추천공기압에 맞도록 공기압을 조정 하십시오.
자사 직영 서비스센터 또는 서비스 협력사가 너무 멀리 있거나, 공기압을 조정할 수 없는 상태일 때는 예비타이어로 교체하십시오.

본 차량의 추천 공기압은 8장, 「타이어 및 휠」의 공기압 제원을 참조하십시오.

⚠ 주 의

- 타이어 공기압을 조정 할 때에는, 타이어가 차가운 상태에서 하십시오. 차가운 타이어란 3시간 이내에 주행한 적이 없거나, 1.6km 이내로 주행한 차의 타이어를 말합니다.
- 타이어 내부 공기압이 추천공기압에 맞게 주입되면 저압 타이어 경고등이 꺼지게 됩니다.
  단, 공기압 주입장치의 성능 오차에 따라 공기압 주입장치에 표시되는 공기압과 저압타이어 경고등이 꺼지는 추천공기압이 차이가 발생할 수 있습니다.
- 적정 공기압으로 맞춰놓아도 날씨가 추워지면 저압 타이어 경고등이 점등 될 수 있습니다. 이는 온도에 비례하여 공기압이 낮아지는 것이므로 타이어 공기압 감지 시스템 기능에 이상이 있는 것은 아닙니다.
  타이어 상태를 점검한 후 추천공기압에 맞도록 조정하십시오.

⚠ 주 의

- 외기 온도가 급증하거나 급감하는 상태에서 주행할 경우, 타이어 공기압을 사전에 체크하여 추천공기압에 맞게 조정한 후 주행 하십시오.
- 예비타이어를 포함하여 모든 타이어는 추천 공기압이 유지될 수 있도록 정기적으로 점검해야 합니다.

⚠ 경 고

- 안전한 주행을 위해, 타이어 공기압 감지 시스템에만 의존하지 마십시오. 정기적으로 타이어 공기압을 점검하십시오.
- 저압 타이어로 계속 주행을 하면 타이어가 과열되어 파손될 수 있습니다. 또한 타이어 수명, 차량 조작능력, 브레이크 제동력, 연비가 떨어지며, 차체를 불안정하게 할 수 있습니다. 반드시 자사 직영 서비스센터 또는 서비스협력사에 의뢰하여 적정공기압을 유지하십시오.



(점멸 후 점등)

OBH068004

■ 타이어 공기압 감지 시스템에 이상이 있을 경우

타이어 공기압 감지 시스템에 이상이 있을 경우, 계기판에 저압 타이어 경고등이 일정시간(약 1분) 점멸 후 점등 합니다. 즉시 자사 직영 서비스센터 또는 서비스협력사에 점검을 의뢰하십시오.
임의의 센서가 고장난 상태에서 다른 타이어의 공기압이 낮아졌을 때 저압 타이어 경고등과 함께 저압 타이어 위치 표시등 전체가 점등됩니다.

⚠ 주 의

- **타이어 공기압 감지 시스템의 정상적인 작동을 방해하는 경찰서, 관공서, 방송국, 군부대, 송신탑 근처를 주행 할 경우 TPMS 경고등이 일정시간 점멸 후 점등 할 수 있습니다.**
- **스노우 체인이 차량에 장착되었을 때에도 타이어 공기압 감지 시스템의 정상적인 작동을 방해하여 TPMS 경고등이 일정시간 점멸 후 점등 할 수 있습니다.**
- **차량에 소비자가 별도 구매한 전장품 (노트북, 휴대폰 충전기, 오디오/네비게이션, 원격시동장치, 무선 통신 장치 등)을 장착, 사용할 경우 TPMS 경고등이 일정시간 점멸 후 점등 할 수 있습니다.**
- **타이어 공기압 감지 센서에 이상이 있을 때, 타이어 공기압 감지 시스템을 장착한 다른 차량 가까이 주행하면 일시적으로 TPMS 경고등이 점등 되지 않을 수도 있습니다.**

■ 타이어를 교환할 때

각 타이어 휠에는 타이어 공기압 감지 센서가 장착되어 있습니다.
예비 타이어에는 타이어 공기압 감지 센서가 장착되어 있지 않으므로 차량을 출발시키면 10분 안에 TPMS경고등이 켜집니다.
자사 직영 서비스센터 또는 서비스협력사에 의뢰하여 타이어 공기압 감지 센서가 장착된 타이어 휠로 교체하십시오.
타이어 공기압 감지 센서가 장착된 타이어로 교환 후 몇 분간 주행을 하면 경고등은 소등 됩니다. 계속해서 경고등이 소등되지 않으면 자사 직영 서비스센터 또는 서비스협력사에 의뢰하십시오.

⚠ 주 의

- **타이어 공기압 감지 시스템이 장착된 차량에는 어떠한 타이어 방수제도 사용하지 마십시오. 타이어 공기압 감지 센서에 손상이 갈 수 있습니다.**
- **못이나 도로 파편에 의한 갑작스런 타이어 손상은 감지되지 않습니다.**
- **타이어 공기압 감지 시스템의 부품을 임의로 조정하거나 수정하지 마십시오. 타이어 공기압 감지 시스템의 정상적인 작동을 방해합니다.**

⚠ 주 의

- **정확히 저압 타이어를 감지 하기 위해서는 각 휠에 타이어 공기압 감지 센서가 장착되어 있어야 하며, 그 이외의 장소에 타이어 공기압 감지 센서가 있으면 경고등이 점등될 수 있습니다.**
- **타이어 교환시 타이어 공기압 감지 센서가 분실 또는 손상되지 않도록 주의하십시오.**
- **실런트(봉합제)를 사용하여 펑크난 타이어를 수리 했을 시,타이어 공기압 감지 센서 손상 방지를 위해 자사 직영 서비스센터 또는 서비스협력사에서 점검 및 정비를 받으십시오.**

⚠ 경 고

- 외부요인으로 인한 갑작스런 타이어 손상은 즉시 감지되지 않습니다. 차체가 불안정하면 곧바로 가속페달에서 발을 떼고 천천히 안전한 장소로 이동하여 차량을 점검하십시오.
- 타이어 공기압 감지 시스템의 작동을 방해하는 어떠한 개조, 변형도 하지 마십시오.
- 시중에서 판매하는 휠에는 타이어 공기압 감지센서가 없습니다. 안전을 위해 타이어 공기압 감지 센서가 장착된 순정 휠을 사용하십시오.

⚠ 주 의

- 너트는 기존의 너트와 동일한 것으로 사용하십시오.
- 타이어를 교환했을 때는 약 1,000km 주행후 다시 한번 휠 너트를 조여 풀림이 없는지를 점검하십시오.
- 타이어를 교체한 후 주행 중에 스티어링 휠이 흔들리거나 차체에 진동이 생길 때는 타이어의 균형이 맞지 않는 것이므로 타이어의 균형을 맞추십시오. 맞춘 후에도 불균형 상태가 계속될 때는 자사 직영 서비스센터 또는 서비스협력사에 정비를 의뢰하십시오.

⚠ 경 고

차량 출고 시 제공된 타이어 및 휠과 다른 사이즈, 다른 타입의 타이어와 휠을 사용하지 마십시오. 차량의 안전주행에 영향을 미칠뿐만 아니라 조향력의 상실 및 전복에 따른 심각한 사고를 유발할 수 있습니다. 타이어 교환 시, 반드시 모든 타이어와 휠은 동일 사이즈, 동일 타입, 동일 트레드, 동일 제조사, 동일 부하 용량의 타이어를 사용하십시오. 불가피하게 비포장 도로에서 다른 종류의 타이어를 장착해서 운행하게 될 지라도 고속도로에서 운행을 해서는 안됩니다.
단, 타이어 펑크 등 긴급상황이 발생하였을 때는 한시적으로 제공된 타이어 및 휠과 사이즈가 다른 임시타이어를 사용할 수 있습니다.

타이어 임시 수리 장치

⚠ 경 고

- 바퀴 하나가 지면에서 떨어지면 잭으로부터 차체가 미끄러질 수 있으므로 반드시 주차 브레이크를 작동시켜 놓고, 교환할 타이어 대각방향의 타이어에 고임목을 설치 하십시오.
- 타이어 교체는 반드시 경사가 없는 평탄하고 안전한 장소에서 실시하십시오.
- 체결 토크가 적절하지 못할 경우 제동시 브레이크 떨림 현상이 일어날 수 있으며, 타이어 이탈 사고의 원인이 될 수 있습니다.
- 차량의 임시 타이어를 교환할 경우 항상 바른자세로 교체하시기 바랍니다. 허리 부상의 원인이 될 수 있습니다.



타이어 임시 수리 장치를 사용하기 전 본 설명서를 충분히 숙지하십시오.

1. 컴프레서
2. 실런트(봉합제)

주행중 타이어 펑크시 타이어 리페어 킷을 이용하여 수리한 후 자사 직영 서비스센터 또는 서비스 협력사에서 점검 받으십시오.



- 타이어 펑크시 타이어 임시 수리 장치를 사용하십시오.
  타이어 리페어 킷은 못이나 날카로운 물체로 인한 트레드 부(바닥면) 펑크로 타이어 공기압이 충분하지 않은 경우에만 사용하십시오.

- 타이어 임시 수리 장치의 실런트(봉합제)는 영구적으로 사용할 수 없고 실런트(봉합제) 한 병당 한 개의 타이어에만 사용하도록 되어있습니다.

⚠ 주 의

- 타이어를 적절히 봉합 한 후 최고 80 km/h 이내로 200km내 가까운 자사 직영 서비스센터 또는 서비스협력사에서 타이어를 교환하십시오.
- 비정상적이고 갑작스런 운전은 반드시 피하시고 특히 무거운 짐이 있거나 트레일러 사용 시 더욱 유의하십시오.



※ 트레드부 : 타이어가 노면과 접촉하는 두꺼운 고무층 부분

⚠ 경 고

타이어 임시 수리 장치는 트레드부만 봉합 가능합니다.
타이어가 심각하게 손상된 경우에는 타이어 임시 수리 장치를 사용하지 마십시오.
타이어 측면 손상은 봉합할 수 없으며 사용 시 심각한 사고를 유발할 수 있으니 유의하시고 가까운 자사 직영 서비스센터를 이용하십시오.

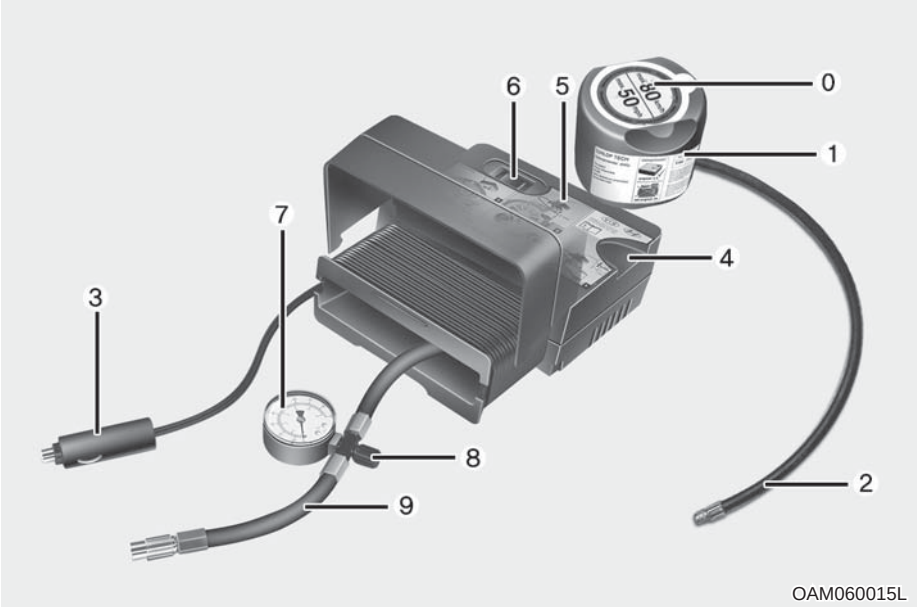

OAM060015L

▶ 타이어 임시 수리 장치 구성

0. 속도제한 표시 라벨
1. 실런트(봉합제) 및 실런트 용기
2. 실런트 주입 호스
3. 차량 파워 아웃렛 연결 컨넥터 및 케이블
4. 실런트 용기 장착부
5. 컴프레서
6. ON/OFF 전원 스위치
7. 타이어 압력 게이지
8. 타이어 압력 조절 스크류 캡
9. 실런트 보틀 연결 호스 또는 컴프레서와 타이어의 연결 호스

※ 컨넥터와 케이블, 연결 호스는 컴프레서에 연결되어 있습니다.

▶ 타이어 임시 수리 장치 사용법

⚠ 주 의

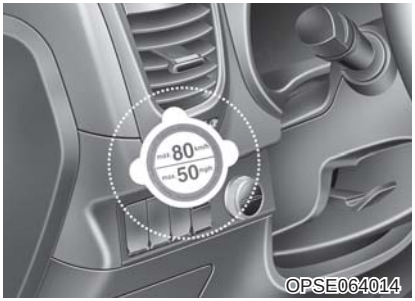

타이어 임시 수리 장치 사용 전 실런트 보틀에 부착되어 있는 설명서를 주의 깊게 읽으십시오. 실런트 보틀의 속도 제한 표시 라벨을 떼어 내어 잘보이는 장소에 부착하여 차량 운행 시 속도를 지켜주십시오.



● 봉합제 채우기

아래의 진행과정을 엄격히 따르십시오.

1. 실런트 용기를 흔드십시오.



2. 임시 수리 장치에 연결된「컴프레서 연결호스」(9)를 실런트 용기에 연결하여 고정하십시오.

⚠ 경 고

- 어린이 손에 닿지 않도록 보관하십시오.
- 눈에 들어가거나 먹지 않도록 주의하십시오.



3. 손상된 타이어의 휠 공기 주입구 캡을 풀어 「실런트 주입 호스」(2)를 휠 공기 주입구에 연결하여 고정하십시오.



4. 실런트 (봉합제) 용기를 컴프레서 실런트 용기 장착부(4)에 삽입해 세우십시오.
5. 컴프레서 「OFF」 상태, 포지션 「O」 상태를 확인하십시오.



6. 케이블과 컨넥터(3)를 이용해 파워 아웃렛(180W)에을 연결하십시오.
7. 차량 시동 스위치 「ON」 하십시오.
8. 실런트 주입을 위해 컴프레서 스위치를 「I」 눌러 약 5~7분 정도 작동하여 적정 타이어 공기압(8장, 「타이어 및 휠」참조)이 되도록 실런트를 주입하십시오. 타이어 공기압은 나중에 다시 확인 및 재조정 하십시오.

⚠ 경 고

타이어 공기압이 29psi(200kPa)이하일 경우 차량을 주행하지 마십시오. 타이어의 결함에 의해 사고가 발생할 수 있습니다.

9. 컴프레서를「OFF」하십시오.
10. 실런트 보틀 컨넥트와 타이어 밸브로부터 호스를 분리하십시오.

사용 후 타이어 임시 수리 장치를 차내 제자리에 두십시오.

⚠ 경 고

장비 과열 및 손상을 일으킬 수 있으니 컴프레서를 10분이상 작동하지 마십시오.

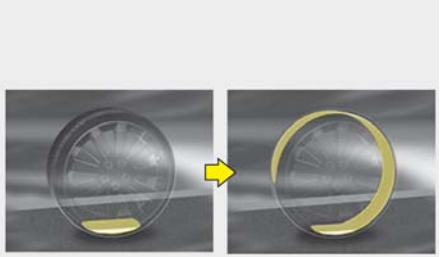
OTAM061030

● 봉합제 분배

타이어에 봉합제가 평평하게 분배되기 위해 봉합제 주입 후 즉시 운행 속도를 20km/h 이상으로 주행거리 7~10km 또는 10분 정도 운행하십시오.

1. 실런트를 타이어에 주입 후 차량을 주행하면 타이어 내부에 실런트가 도포됩니다.
2. 차량 주행 중 진동에 의해 실런트가 펑크 부위에 도포됩니다.
3. 실런트는 진동 및 미세한 타이어의 발열에 의해 펑크부위를 막아 타이어 공기압을 유지합니다.

⚠ 주 의

안전을 위해 운행 속도를 80km/h이상 초과하지 마십시오.
운행 중 이상 진동이나 거친 주행 혹은 소음이 발생할 경우 속도를 줄이고 주의하여 안전한 곳에 주차한 후 견인하여 자사 직영 서비스센터 또는 서비스협력사에서 점검 받으십시오.



● 타이어 압력 조절

1. 봉합제 주입 후 약 7~10km 또는 10분 정도 운행 후 안전한 장소에 주차하십시오.
2. 컴프레서와 타이어 연결 호스(9)를 타이어 밸브에 바로 연결하십시오.
3. 케이블과 컨넥터를 이용해 컴프레서와 차량 파워 아웃렛을 연결하십시오.
4. 타이어 공기압을 규정 공기압(8장, 「타이어 및 휠」 참고)으로 조정하십시오.
   시동 스위치 「ON」 상태에서 아래와 같이 진행하십시오.

- 타이어 공기압 높이기 : 컴프레서 전원 「ON」, 포지션 「I」로 하여 공기압을 규정 공기압으로 조정하십시오.
- 타이어 공기압 줄이기 : 타이어 압력 조절 스크류 캡(8)를 돌려 적정 타이어 공기압으로 조정하십시오.
- 현재의 타이어 공기압을 알아보기 위해서 잠시 컴프레서 스위치를 「OFF」 하십시오.

⚠ 주 의

공기압이 일정하게 유지되지 않을 경우 봉합제 배분 후의 운행 조건과 같은 상태로 한번 더 운행하십시오. 이 후 다시 타이어 압력 조절 과정을 진행하십시오.
타이어 임시 수리 장치는 6mm 이상의 타이어 손상에서는 유용하지 않습니다. 이 경우 자사 직영 서비스센터를 이용하십시오.

⚠ 경 고

타이어 공기압은 규정 공기압(8장, 「타이어 및 휠」 참고)이 되어야 합니다. 그렇지 않을 경우 운행을 멈추고 자사 서비스를 이용하거나 견인하십시오.

▶ 타이어 임시 수리 장치의 안전한 사용법

- 도로를 피해 안전한 곳에서 타이어 임시 수리 장치를 사용하십시오. 도로 안전을 위해 다른 사람이 알 수 있도록 고장 자동차 정지표지판(안전삼각대)을 설치 하십시오.
- 견고하고 평탄한 곳에서 사용하시고 차량이 움직이지 않도록 유의하십시오. 주차 브레이크를 작동시키십시오.
- 타이어 임시 수리 장치를 항상 지정 차량에만 사용하시고 자전거와 오토바이 혹은 다른 타입의 타이어에는 사용하지 마십시오.
- 못이나 나사와 같은 날카로운 물질이 타이어에 박혔을 경우 임의로 제거하지 마십시오. 분리 시 타이어 안으로 들어갈 수 있으니 그대로 둔 후 가까운 자사 직영 서비스센터 또는 서비스협력사에서 점검 의뢰 하십시오.
- 타이어 임시 수리 장치를 사용하기전 봉합제 위의 설명서를 반드시 숙지 하십시오.
- 시동 상태에서 사용하십시오. 그렇지 않으면 컴프레서 작동 시 차량 배터리 전원 사용으로 배터리가 방전될 수 있습니다.
- 타이어 임시 수리 장치 사용 중 타이어 임시 수리 장치만 놓아둔 채 떠나지 마십시오.
- 컴프레서를 최대 10분이상 작동하지 마십시오. 과열될 수 있습니다.
- 주변 기온이 -30℃이하일 때는 사용하지 마십시오.
- 봉합제는 표기되어 있는 유효기간 이후에는 사용하지 마십시오. 별도 구입 후 사용하십시오.
- 어린이를 피해 보관하십시오.

⚠ 주 의

비순정 타이어 리페어 킷(실런트(봉합제) 포함)을 사용하지 마십시오.
비순정 실런트(봉합제)가 타이어 공기압을 감지 센서 고장을 유발할 수 있습니다

⚠ 주 의

실런트(봉합제)를 사용하며 펑크난 타이어를 수리 했을 시, 타이어 공기압 감지 센서와 휠에 묻은 실런트(봉합제)를 제거해야 합니다.자사직영 서비스센터 또는 서비스협력사에서 점검 정비를 받으십시오.

※ 봉합제와 예비 부품은 자사 직영 서비스센터를 통해 이용할 수 있습니다. 사용하신 후 폐기 시에는 적절하게 처리하십시오. (봉합제 빈 통은 가정에서 처리할수 있고 봉합제 잔여물은 서비스 센터 이용)

차량 견인

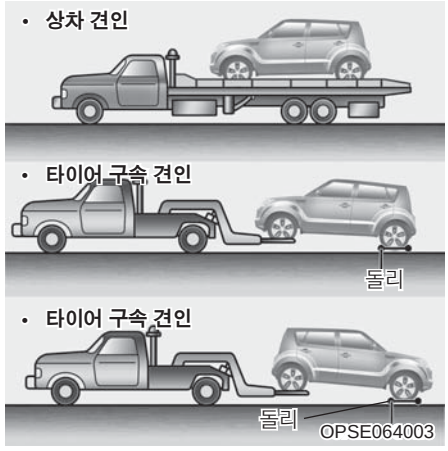

■ 견인 트럭으로 견인 시

만일 견인이 필요하다면 되도록 자사 직영 서비스 센터 또는 서비스협력사 또는 견인 전문 업체를 이용하십시오.
견인하는 가장 좋은 방법은 견인차량을 이용하여 차량 전체를 들어올리는 상차 견인으로 견인하는 것이며, 상차 견인이 불가할 경우에는 앞 또는 뒷 바퀴를 지그에 올리고 나머지 바퀴를 지면에 닿지 않도록 돌리를 사용하여 견인하십시오.

⚠ 주 의

- 서스펜션 구속 방식으로 견인하면 범퍼 및 하부 부품에 손상을 줄 수 있습니다.



OPSE064004

- 구동되는 앞바퀴가 지면에 닿은 상태로 견인을 할 경우 차량 모터에서 전기가 발생하여 모터 부품이 손상 되거나 화재가 발생할 수도 있습니다.

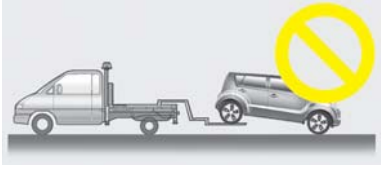

OPSE064005

- 견인 시 범퍼 및 하부부품 손상에 주의 하십시오.

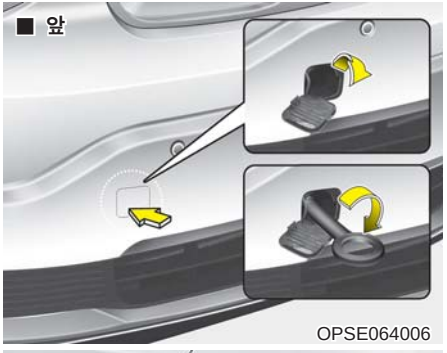

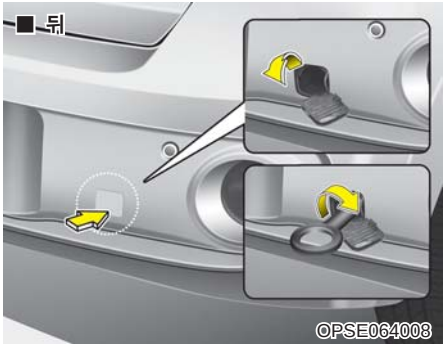

■ 탈부착 견인 후크

1. 공구 박스내에 있는 견인 후크를 준비 하십시오.
2. 범퍼의 홀 커버 아래쪽을 눌러 분리하십시오.
3. 견인 후크를 홀에 넣어 오른쪽으로 끝까지 돌려 체결하십시오.
4. 분리는 체결의 역순으로 하십시오.

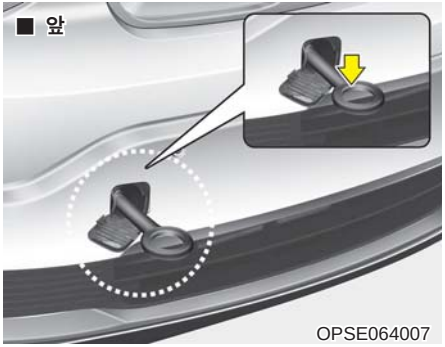

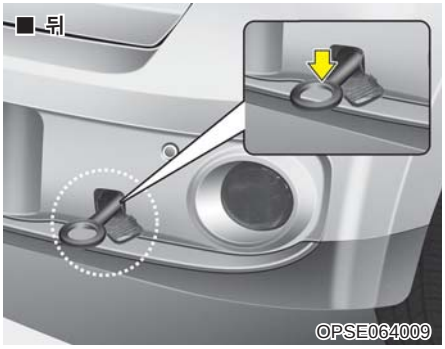

■ 견인차가 아닌 일반차량으로의 견인시

1. 견인 후크에 로프를 단단히 고정 시키십시오.

⚠ 주 의

차량 다른 부위에 연결하여 견인 할 경우 차체 손상 및 변형의 우려가 있으므로 반드시 견인 후크에 연결 하십시오.

⚠ 경 고

- **견인 후크는 일시적인 짧은 거리의 견인 및 구난 시 사용하고자 하는 것으로 상시 견인의 목적은 없습니다. 용도 이외로 사용할 경우 사고의 우려가 있습니다.**
- **견인을 할 때에는 매우 주의하십시오. 비상용 견인 고리와 견인 로프 또는 체인에 과도한 하중을 줄 수 있는 갑작스러운 출발이나 난폭한 운행을 피하십시오. 견인 고리와 견인 로프 또는 체인이 파손되어 심각한 부상이나 차량 손상을 줄 수 있습니다.**

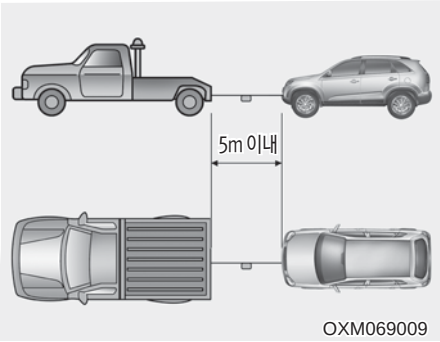

2. 로프는 5m 이내로 하고 중앙에 흰천 (약 30cm 너비)을 묶어 식별이 가능하도록 하십시오.
3. 변속 레버를 중립(N) 위치에 놓으십시오.
4. 스티어링 휠이 잠기지 않도록 시동을 「ACC」 상태에 두십시오.
5. 주차 브레이크를 해제 하십시오.
6. 견인 중에는 로프가 느슨해지지 않도록 하고, 강한 충격이나 횡방향으로의 힘이 가해지지 않도록 주의 하십시오.
7. 견인시 운전자 상호간에 연락을 하면서 스티어링 휠을 잡고 견인차량과 같은 방향으로 조향을 하십시오.

※ 견인 시 유의 사항

- 견인하는 차량보다 무거운 차량의 견인은 피하십시오.
- 브레이크 제동 성능이 평소보다 약하기 때문에 제동시에는 브레이크 페달을 평소보다 힘껏 밟으십시오.
- 파워 스티어링 휠 장착 차량의 경우 평소보다 스티어링 휠 조작이 원활하지 않기 때문에 평소보다 강하게 조작하십시오.
- 긴 경사길을 내려올 때는 브레이크가 과열되어 제동 성능이 떨어질 우려가 있으므로 자주 차량을 정지시켜 브레이크를 식히십시오.
- 감속기 차량은 위급시 짧은 거리(견인속도 : 15 km/h 이내, 견인거리 1.5 km 이내)를 제외하고는 일반차량으로의 견인을 하지 마십시오. 감속기가 파손될 수 있습니다.

⚠ 주 의

감속기 차량은 오일 범위가 정상일 때만 일반 차량으로 견인이 가능합니다. 그렇지 않을 경우 감속기가 파손 될 수 있습니다.

⚠ 경 고

- 견인이 잘 이루어지지 않는다면 무리하게 견인을 계속하려고 하지 마시고 자사 직영 서비스센터 또는 견인 전문 업체를 이용하십시오.
- 가능한 차량 앞쪽으로 똑바로 향하여 견인하십시오.
- 견인 시 차량으로부터 멀리 떨어져 계십시오.

⚠ 경 고

바퀴가 진흙, 모래 또는 차량 자체의 힘으로는 빠져 나올 수 없는 상태일 경우 비상 견인 고리를 이용하여 차량을 견인하지 마십시오.
견인 고리에 과도한 하중이 가해져 견인 고리, 로프 또는 체인이 파손되어 심각한 차량 손상이나 부상이 발생 할 수 있습니다. 자사 직영 서비스센터 또는 견인 전문 업체에 의뢰하십시오.

■ 차량 고정용 고리(차량 운송 시)

⚠ 경 고

견인을 목적으로 견인 후크가 아닌 차량 고정용 고리를 사용하지 마십시오. 차량 고정용 고리는 차량 운송 시에만 사용되도록 만들어 졌습니다. 만일 이 고리를 견인 목적으로 사용할 경우 고리가 파손되어 심각한 차량 손상이나 부상을 초래할수 있습니다.

사고 및 차량 화재 시 응급조치

- 차량을 안전한 장소에 이동시킨 후, 고전압의 전기 누출의 위험을 방지하지 위해 다음의 사항을 꼭 지켜주십시오.
  1. 브레이크 페달을 밟고, 주차 브레이크를 체결하십시오.
  2. 변속레버를 「P」(주차)위치로 이동하십시오.
  3. 차량 부품 연소로 인하여 가연성가스, 유독가스가 발생할 수 있으므로 배출을 위해 창문을 열어 주십시오.
  4. 차량 시동을 끄십시오.

⚠ 경 고



- 소규모 화재일 경우에는 전기화재용 소화기(ABC, BC소화기)를 사용하여 화재를 진화하십시오.
  초기에 신속한 화재 진압이 불가능 할 경우 안전한 장소에 대피하고 사람들이 접근하지 않도록 하십시오.
  119번 등 긴급전화를 통하여 전기차량에 화재가 발생하였음을 알리고, 화재에 대한 적절한 조치를 안내 받으십시오.

⚠ 경 고

화재가 차량 하부의 고전압 배터리에 전이된 경우, 화재를 완전히 진압하기 위해서는 장시간 동안 대량의 물이 지속적으로 공급되어야 합니다.
만약 소량의 물 또는 부적절한 소화기를 사용할 경우 화재 진화가 어렵고 감전으로 인한 사고가 발생하여 상해를 입을 수 있습니다.

- 차량이 침수 되었을 경우에는 즉시 시동을 끄고 안전한 장소로 대피하고 소방서 등 응급기관 및 자사 직영 서비스센터나 전기차 지정 서비스협력사에 연락하여 조치를 받으십시오.
- 배터리 화재 발생한 차량의 경우 2차 화재가 발생할 수도 있으므로 차량 이동 및 견인 시 반드시 소방차와 함께 이동조치 하십시오.

⚠ 경 고

- 차량 사고가 발생 하였을 경우에는 차량을 안전한 장소에 이동시킨 후, 고전압의 전기 누출을 방지하지 위해 차량 시동을 끄고 보조 배터리(12V)의 단자를 분리하여 전원을 차단하십시오.
- 차량 내부나 외부에서 보았을 때 노출된 전선이 있을 경우 전선을 만지지 마십시오.
  또한, 고전압의 전선(주황색)과 커넥터 그리고 모든 전기 부품 및 장치를 만지지 마십시오. 전기 충격이 발생하여 상해를 입을 수 있습니다.

⚠ 경 고

- 차량 사고가 발생하였을 때 구동용(고전압) 배터리가 파손되어 인체에 유해한 가스 및 전해액이 누출 될 수 있습니다. 누출된 액체가 피부에 접촉되지 않도록 주의 하십시오.
  가연성 가스 및 유독 가스 누출이 의심이 되면 창문을 열어 환기를 시키고 안전한 장소로 대피하십시오. 만일 누출된 액체가 눈에 들어가거나 피부에 접촉되면 즉시 흐르는 물 또는 소금물로 신체 접촉 부위를 세척한 후 의사의 진료를 받으십시오.

⚠ 경 고

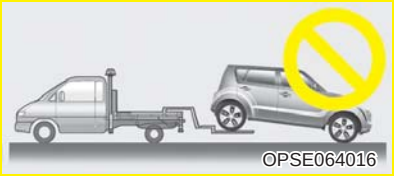

- 견인이 필요하다면, 네 바퀴를 모두 들어 올려 견인하십시오. 만약 두 바퀴를 이용하여 견인 시에는 구동되는 바퀴인 앞바퀴를 들어 올려 견인 하십시요. 구동되는 앞바퀴가 지면에 닿은 상태로 견인을 할 경우 차량 모터에서 전기가 발생하여 모터 부품이 손상 되거나 화재가 발생할 수도 있습니다.

소화기 비치 사양 적용시

- 소화기를 비치하여 필요시 사용하십시오. 소화기는 화재 발생시 초기 진화를 위한 필수품입니다.
- 화재 발생시 즉시 안전한 장소에 정차하여 엔진을 정지시키고 소화기 등으로 진화하십시오.
- 소화기는 인근 소방기구 판매업소에서 구입하실 수 있습니다.

※ 소화기 사용방법

1. 바람을 등지고 안전핀을 제거하십시오.
2. 노즐을 화재의 근원으로 향하게 하십시오.
3. 레버를 움켜 쥐고 빗자루로 쓸듯이 방사하십시오.

※ 평상시에 소화기의 장착 위치 및 사용법을 미리 확인하여 화재 발생시 신속한 조치를 취하십시오. 소화기가 최적의 성능을 발휘할 수 있도록 관리 요령에 따라 정기적으로 점검하십시오. 소화기 관리 요령 및 주의 사항은 소화기에 부착된 안내문을 참고하십시오.

폭설 시 행동요령

- 라디오를 항상 청취하고 고속도로 안내전화 1588-2504를 이용하십시오.
- 눈길에서는 감속운전을 하십시오.
- 차량방치 및 갓길 주차는 제설작업에 지장을 초래하니 삼가십시오.
- 부득이 이석 시 연락처를 반드시 남겨 두십시오.
- 차간 안전거리를 확보하고 브레이크 사용을 자제하십시오.
- 수시로 차량 주변의 눈을 치워 배기관(머플러)이 막히지 않도록 하십시오.

※ 고속도로 안내전화 및 권역별 라디오 주파수 안내

고속도로 안내전화 : 1588-2504, 031-710-7240~5, 031-710-7251~6
재난 시 라디오 주파수

구 분		서 울	대 전	대 구	부 산	광 주	군 산	원 주	강 릉
KBS	표준	97.3	94.7	101.3	103.7	90.5	96.9	97.1	98.9
MBC	F4U	91.9	97.5	95.3	88.9	91.5	99.1	98.9	94.3
	표준FM	95.9	92.5	96.5	95.9	93.9	94.3	92.7	96.3
SBS (지역민방)		107.7	95.7	99.3	99.9	101.1	90.1	105.1	106.1
교통방송		95.1	102.9	103.9	94.9	97.3	102.5	105.9	105.5

[NSC(국가안전보장회의) 권장 대국민 행동 요령]

7장 목차

모터룸의 명칭 7-2
점검 정비 7-3
운전자 의무 준수 사항 7-3
점검 정비 시 주의 사항 7-4
일상 점검 7-5
정기 점검 7-7
통상조건 7-7
가혹 조건 7-14
냉각수 점검 7-15
냉각수량 점검 및 보충 7-15
냉각수 교체 7-16
브레이크 액 점검 7-17
브레이크 액량 점검 및 보충 7-17
와셔액 점검 7-18
와셔액 점검 및 보충 7-18
공조 장치용 에어필터 점검 7-19
필터의 점검 7-19
필터의 교체 7-19
와이퍼 블레이드 점검 7-21
블레이드의 점검 7-21
와이퍼 블레이드 교체 방법 7-22
보조 배터리 점검 7-23
배터리 관리 요령 7-23
배터리 초기화 항목 7-25
타이어 및 휠 점검 7-26
타이어 관리 7-26
공기압 관리 7-26
타이어의 위치 교체 7-27
휠 얼라인먼트 및 타이어 밸런스 7-27
타이어의 교체 7-27
휠의 교체 7-29
타이어 측면 표시 7-29
저편평비 타이어 7-33
퓨즈의 교체 7-34
실내 퓨즈 7-35
모터룸 퓨즈/릴레이 7-36
퓨즈/릴레이 라벨 7-38
전구의 교체 7-41
전조등, 방향지시등, 차폭등, 안개등 전구의 교체 7-42
제동등/미등, 방향지시등, 후진등 전구의 교체 7-45
번호등 전구의 교체 7-46
실내등 전구의 교체 7-47
차체 손질 7-48
외장 손질 7-48
내장 손질 7-52

모터룸의 명칭



1. 냉각수 보조 탱크
2. 브레이크 액 탱크
3. 퓨즈 박스
4. 배터리 단자
5. 라디에이터 캡
6. 와셔액 탱크

※ 본 도안은 설명을 위한 샘플로, 차량에 따라 위치 및 형상이 다를 수 있습니다.

OPSE074001

점검 정비

자동차는 시간이 경과하고 주행거리가 증가함에 따라 그 기능이 떨어집니다.
당사에서 추천하는 정기 점검 주기표에 따라 점검 정비하여 차량의 수명을 연장하고 주행중의 갑작스런 고장으로 인한 사고의 위험에서 벗어나십시오. (「정기 점검 주기표」 참조)

점검 정비를 할 때는 반드시 자사 순정부품을 사용하시고 자사 직영 서비스센터 또는 서비스협력사에서 실시하십시오.
만일, 순정부품을 사용하지 않거나 자사 직영 서비스센터 또는 서비스협력사가 아닌 곳에서 점검 정비하여 발생하는 고장은 보증수리 기간이라도 보증수리를 받을 수 없으므로 주의하십시오.
자세한 사항은 보증서를 참고하십시오.

또한, 자동차 관리법에 따라 자동차 소유자는 자동차 신규등록일로 부터 해당 기간이 경과되면 반드시 점검 및 검사를 받아야 합니다.

■ 운전자 의무 준수 사항

⚠ 주 의

- **잘못된 점검 정비는 고장의 원인이 됩니다. 본 취급설명서에 기재된 점검 정비 방법은 비교적 운전자가 손쉽게 할 수 있는 항목이지만 운전자의 잘못된 점검 정비로 인한 고장은 보증수리를 받을 수 없음에 유념하십시오.**
  기재된 점검 정비 방법이 어렵다면 자사 직영 서비스센터 또는 서비스협력사에 점검 정비를 의뢰하십시오.
- **물 또는 왁스 등 액체성 물질로 모터룸을 청소할 경우 차량의 전기계통에 이상을 초래하여 정상적인 차량운행이 불가능할 수 있으므로 액체성 물질로 모터룸을 청소하지 마십시오.**

⚠ 경 고

점검 정비를 할때는 반드시 세심한 주의를 기울여 안전사고가 일어나지 않도록 하십시오.

■ 점검 정비 시 주의 사항

- 경사가 없는 평탄한 장소에서 실시하십시오.
- 시동 「OFF」 또는 「ACC」 상태에서 변속레버 「P」(주차)에 위치시킨 후 주차 브레이크를 작동시켜 놓으십시오.
- 차량 시동 상태에서 점검을 해야 할 때가 아니면 반드시 시동을 끄십시오.
- 점검 정비는 환기가 잘 되는 장소에서 실시하십시오.
- 차량 밑에서 작업할 때는 반드시 리프터를 사용하십시오.
- 배터리의 「-」 단자를 분리하고 점검 정비하십시오.

⚠ 주 의

- **배터리, 점화 케이블, 전기 배선에는 전류가 흐르고 있다는 것에 유념하여 퓨즈, 메인퓨즈가 단선되지 않도록 하십시오.**
- **모터룸 점검 또는 정비 시 부품 위에 무거운 물건을 올려 놓거나 무리한 힘 또는 충격을 가하지 마십시오.**

⚠ 경 고

- **인공 심장 등 인공 장기 사용자는 차량 점검전 전자제어 장치가 의료장치에 미치는 영향에 대해서 의료 장치 제조사와 확인하십시오. 전자제어 장치의 고압 전류에 의해 이상 작동이 발생할 수 있습니다.**
- **차량을 점검할 때는 반드시 차량을 정지시키고 시동 스위치를 「OFF」하여 전원을 차단 후에 실시하십시오.**
- **잭으로 차량을 받친 상태에서 차량 밑으로 들어가지 마십시오.**
  잭으로 부터 차량이 미끄러지면 심각한 부상을 초래할 수 있습니다.
- **배터리 근처에서는 불꽃을 멀리 하십시오. 화재의 위험이 있습니다.**
- **배터리의 「-」 단자를 연결할 때는 주의하십시오. 「-」 단자에 「+」 케이블을 연결하거나 「+」 단자에 「-」 케이블을 연결하지 마십시오.**
  화재의 위험이 있습니다.

⚠ 경 고

- **브레이크 액이 통과되는 브레이크 부품이 탈거되거나 교체 되었다면 브레이크 부품 내 공기가 잔존하여 제동 성능이 저하 될 수 있으므로 올바른 브레이크 계통 공기 빼기를 수행하기 위해 반드시 자사 직영 서비스센터 또는 서비스협력사에 점검, 정비를 의뢰하십시오.**
- **배터리, 점화 케이블, 전기 배선을 만질 때는 미리 배터리의 「-」 단자를 분리하십시오.**
  전류가 흐르고 있어 감전될 수 있습니다.
-  **냉각팬이 전기적으로 제어되는 차량은 모터가 작동하지 않은 상태에서도 냉각팬이 작동할 수 있습니다.**
  냉각팬의 작동은 심각한 부상의 원인이 될 수 있으므로 시동 상태에서 점검 정비해야 하는 예외적인 경우를 제외하고 반드시 시동을 「OFF」 하십시오.

일상 점검

일상 점검이란 자동차를 운행하는 사람이 매일 차량을 운행하기 전에 행하는 점검을 말하며 이는 안전 운행에 필요한 최소한의 점검이고 운전자의 의무이기도 합니다. 반드시 실시하십시오.

점 검 항 목		점 검 내 용
이상 유무 확인		· 전일 운전시 이상이 있던 부분은 정상인가
모터룸을 열고	모 터 룸 내 부	· 시동이 용이하고 냉각수가 충분한가 · 누수는 없는가
	감 속 기	· 누유는 없는가
	기 타	· 브레이크액, 와셔액 등은 충분하고 누유는 없는가
차의 외관에서	완 충 스 프 링	· 스프링의 연결부위에 손상, 균열이 없는가
	바 퀴	· 타이어의 공기압은 적당한가 · 타이어의 이상마모 또는 손상은 없는가 · 휠너트(또는 볼트)의 조임은 충분하고 손상은 없는가
	램 프	· 점멸이 확실하고 파손되지 않았는가
	등 록 번 호 표	· 차량 번호판이 파손되지 않았는가

점 검 항 목		점 검 내 용
운전석에 앉아서	배 터 리	· 보조 배터리 충전량은 충분한가 · 구동용 배터리의 흔들림 유동이 없는가
	스 티 어 링 휠	· 흔들림, 유동이 없는가 · 조작이 용이한가
	브 레 이 크	· 페달의 유격과 잔류간극이 적당한가 · 브레이크의 작동이 양호한가 · 주차 브레이크의 작동량은 적당한가
	감 속 기	· 변속레버의 조작이 용이한가, 심한 진동은 없는가
	실외미러 / 실내미러	· 비침 상태가 양호한가
	경 음 기	· 작동이 양호한가
	와 이 퍼	· 작동이 양호하고 와셔액은 충분한가
	각 종 계 기 및 스위치	· 작동이 양호한가

정기 점검

일반적으로 통상 조건의 점검 주기를 따르십시오.
만약 다음과 같은 조건에서 사용했다면 가혹 조건의 점검 주기를 따르십시오.

1. 짧은 거리를 반복해서 주행했을 때
2. 모래, 먼지가 많은 지역을 주행했을 때
3. 32℃ 이상의 온도에서 교통체증이 심한 곳을 50%이상 주행했을 때
4. 험한 길(모래자갈길,눈길,비포장길)등의 주행빈도가 높은 경우
5. 산길, 오르내리막길 등의 주행빈도가 높은 경우
6. 경찰차, 택시, 상용차, 견인차 등으로 사용하는 경우
7. 잦은 정지와 출발을 반복으로 주행 할 경우
8. 소금, 부식물질 또는 한랭지역을 운행하는 경우

위와 같은 조건에서 차량을 운행했다면, 정기 점검 주기보다 더 자주 점검, 교체, 보충하여야 합니다.

■ 통상조건

다음의 통상조건 점검주기는 주행거리에 따른 주기를 기본으로 하였으나, 일부 부품은 주행거리와 함께 시간경과에 따라서도 점검 또는 교체해야 하는 경우도 있습니다.
차량의 주행거리와 경과시간 중 먼저 도래하는 시점에 해당 부품의 점검이나 교환을 하십시오.

일일 점검 항목

- 각종 오일 누유, 냉각장치의 누수 여부 점검
- 냉각수량 점검 및교체
  (최초 교체 : 200,000km 또는 10년, 최초 교체 후 매 40,000km 또는 매 2년 마다 교체)
- 각종 전기장치 점검
- 배터리 터미널 조임 상태 점검
- 배터리 터미널 녹 발생 점검
- 배터리 고정 상태 점검
- 브레이크액 점검
- 브레이크 페달 유격 점검(상태에 따라 수시 점검 및 조정)
- 타이어공기압 상태 점검

※ 점검 : 조정, 보충, 청소 또는 필요시 교체

12개월 마다 점검 항목

- 에어컨 냉매 점검
- 에어컨 작동 상태 점검

※ 점검 : 조정, 보충, 청소 또는 필요시 교체

10,000km 점검 항목

- 조향계통 각 연결부, 기어박스, 부트 손상 여부 점검
- 주차 브레이크 행정 점검
- 타이어 위치교체
- 휠너트의 조임상태 점검
- 드라이브 샤프트와 부트
- 현가장치 점검(볼트 및 너트 조임 토크) 점검
- 도어 체커, 각 잠금장치, 각 힌지부 윤활 점검
- 브레이크 패드 및 디스크, 캘리퍼 점검

※ 점검 : 조정, 보충, 청소 또는 필요시 교체

15,000km 점검 항목

- 공조장치용 에어필터 교체

20,000km 점검 항목

- 브레이크 호스 및 라인의 누유, 파손 여부 점검
- 조향계통 각 연결부, 기어박스, 부트 손상 여부 점검
- 주차 브레이크 행정 점검
- 타이어 위치교체
- 휠너트의 조임상태 점검
- 드라이브 샤프트와 부트
- 현가장치 점검(볼트 및 너트 조임 토크) 점검
- 도어 체커, 각 잠금장치, 각 힌지부 윤활 점검
- 브레이크 패드 및 디스크, 캘리퍼 점검
- 브레이크 드럼 및 라이닝 점검

※ 점검 : 조정, 보충, 청소 또는 필요시 교체

30,000km 점검 항목

- 조향계통 각 연결부, 기어박스, 부트 손상 여부 점검
- 주차 브레이크 행정 점검
- 각종 전기장치 점검
- 로워 암 볼 조인트 청소 점검
- 타이어 위치교체
- 휠너트의 조임상태 점검
- 드라이브 샤프트와 부트 점검
- 현가장치 점검(볼트 및 너트 조임 토크) 점검
- 도어 체커, 각 잠금장치, 각 힌지부 윤활 점검
- 배기파이프(머플러) 청소 및 조임상태 점검
- 공조장치용 에어필터 교체
- 브레이크 패드 및 디스크, 캘리퍼 점검

※ 점검 : 조정, 보충, 청소 또는 필요시 교체

40,000km 점검 항목

- 브레이크 호스 및 라인의 누유, 파손 여부 점검
- 조향계통 각 연결부, 기어박스, 부트 손상 여부 점검
- 주차 브레이크 행정 점검
- 브레이크액교체
- 타이어 위치교체
- 휠너트의 조임상태 점검
- 드라이브 샤프트와 부트 점검
- 현가장치 점검(볼트 및 너트 조임 토크) 점검
- 도어 체커, 각 잠금장치, 각 힌지부 윤활 점검
- 브레이크 패드 및 디스크, 캘리퍼 점검

※ 점검 : 조정, 보충, 청소 또는 필요시 교체

45,000km 점검 항목

- 공조장치용 에어필터 교체

50,000km 점검 항목

- ▫ 조향계통 각 연결부, 기어박스, 부트 손상 여부 점검
- ▫ 주차 브레이크 행정 점검
- ▫ 타이어 위치교체
- ▫ 휠너트의 조임상태 점검
- ▫ 드라이브 샤프트와 부트 점검
- ▫ 현가장치 점검(볼트 및 너트 조임 토크) 점검
- ▫ 도어 체커, 각 잠금장치, 각 힌지부 윤활 점검
- ▫ 브레이크 패드 및 디스크, 캘리퍼 점검

※ 점검 : 조정, 보충, 청소 또는 필요시 교체

60,000km 점검 항목

- ▫ 브레이크 호스 및 라인의 누유, 파손 여부 점검
- ▫ 조향계통 각 연결부, 기어박스, 부트 손상 여부 점검
- ▫ 주차 브레이크 행정 점검
- ▫ 각종 전기장치 점검
- ▫ 타이어 위치교체
- ▫ 휠너트의 조임상태 점검
- ▫ 드라이브 샤프트와 부트 점검
- ▫ 현가장치 점검(볼트 및 너트 조임 토크) 점검
- ▫ 로워 암 볼 조인트 청소 점검
- ▫ 도어 체커, 각 잠금장치, 각 힌지부 윤활 점검
- ▫ 공조장치용 에어필터 교체
- ▫ 브레이크 패드 및 디스크, 캘리퍼 점검
- ▫ 감속기 오일 점검
- ▫ 브레이크 드럼 및 라이닝 점검

※ 점검 : 조정, 보충, 청소 또는 필요시 교체

70,000km 점검 항목

- ▫ 조향계통 각 연결부, 기어박스, 부트 손상 여부 점검
- ▫ 주차 브레이크 행정 점검
- ▫ 타이어 위치교체
- ▫ 휠너트의 조임상태 점검
- ▫ 드라이브 샤프트와 부트 점검
- ▫ 현가장치 점검(볼트 및 너트 조임 토크) 점검
- ▫ 도어 체커, 각 잠금장치, 각 힌지부 윤활 점검
- ▫ 브레이크 패드 및 디스크, 캘리퍼 점검

※ 점검 : 조정, 보충, 청소 또는 필요시 교체

75,000km 점검 항목

- ▫ 공조장치용 에어필터 교체

80,000km 점검 항목

- 브레이크 호스 및 라인의 누유, 파손 여부 점검
- 조향계통 각 연결부, 기어박스, 부트 손상 여부 점검
- 주차 브레이크 행정 점검
- 브레이크액교체
- 타이어 위치교체
- 휠너트의 조임상태 점검
- 드라이브 샤프트와 부트 점검
- 현가장치 점검(볼트 및 너트 조임 토크) 점검
- 도어 체커, 각 잠금장치, 각 힌지부 윤활 점검
- 브레이크 패드 및 디스크, 캘리퍼 점검
- 브레이크 드럼 및 라이닝 점검

※ 점검 : 조정, 보충, 청소 또는 필요시 교체

90,000km 점검 항목

- 조향계통 각 연결부, 기어박스, 부트 손상 여부 점검
- 주차 브레이크 행정 점검
- 각종 전기장치 점검
- 타이어 위치교체
- 휠너트의 조임상태 점검
- 드라이브 샤프트와 부트 점검
- 현가장치 점검(볼트 및 너트 조임 토크) 점검
- 로워 암 볼 조인트 청소 점검
- 도어 체커, 각 잠금장치, 각 힌지부 윤활 점검
- 공조장치용 에어필터 교체
- 브레이크 패드 및 디스크, 캘리퍼 점검

※ 점검 : 조정, 보충, 청소 또는 필요시 교체

100,000km 점검 항목

- 브레이크 호스 및 라인의 누유, 파손 여부 점검
- 조향계통 각 연결부, 기어박스, 부트 손상 여부 점검
- 주차 브레이크 행정 점검
- 타이어 위치교체
- 휠너트의 조임상태 점검
- 드라이브 샤프트와 부트 점검
- 현가장치 점검(볼트 및 너트 조임 토크) 점검
- 도어 체커, 각 잠금장치, 각 힌지부 윤활 점검
- 브레이크 패드 및 디스크, 캘리퍼 점검
- 브레이크 드럼 및 라이닝 점검

※ 점검 : 조정, 보충, 청소 또는 필요시 교체

105,000km 점검 항목

- 공조장치용 에어필터 교체

110,000km 점검 항목

- 조향계통 각 연결부, 기어박스, 부트 손상 여부 점검
- 주차 브레이크 행정 점검
- 타이어 위치교체
- 휠너트의 조임상태 점검
- 드라이브 샤프트와 부트 점검

- 현가장치 점검(볼트 및 너트 조임 토크) 점검
- 도어 체커, 각 잠금장치, 각 힌지부 윤활 점검
- 브레이크 패드 및 디스크, 캘리퍼 점검

※ 점검 : 조정, 보충, 청소 또는 필요시 교체

120,000km 점검 항목

- 각종 전기장치 점검 점검
- 도어 체커, 각 잠금장치, 각 힌지부 윤활 점검
- 드라이브 샤프트와 부트 점검
- 로워 암 볼 조인트 청소 점검
- 브레이크 호스 및 라인의 누유, 파손 여부 점검
- 브레이크액교체
- 조향계통 각 연결부, 기어박스, 부트 손상 여부 점검
- 주차 브레이크 행정 점검
- 타이어 위치교체
- 현가장치 점검(볼트 및 너트 조임 토크) 점검
- 휠너트의 조임상태 점검
- 브레이크 패드 및 디스크, 캘리퍼 점검
- 공조 장치용 에어 필터 교체
- 브레이크 드럼 및 라이닝 점검
- 감속기 오일 점검

※ 점검 : 조정, 보충, 청소 또는 필요시 교체

130,000km 점검 항목

- 조향계통 각 연결부, 기어박스, 부트 손상 여부 점검
- 주차 브레이크 행정 점검
- 타이어 위치교체
- 휠너트의 조임상태 점검
- 드라이브 샤프트와 부트 점검
- 현가장치 점검(봉트 및 너트 조임 토크) 점검
- 도어 체커, 각 잠금장치, 각 힌지부 윤활 점검
- 브레이크 패드 및 디스크, 캘리퍼 점검

※ 점검 : 조정, 보충, 청소 또는 필요시 교체

135,000km 점검 항목

- 공조장치용 에어필터 교체

140,000km 점검 항목

- 브레이크 호스 및 라인의 누유, 파손 여부 점검
- 조향계통 각 연결부, 기어박스, 부트 손상 여부 점검
- 주차 브레이크 행정 점검
- 타이어 위치교체
- 휠너트의 조임상태 점검
- 드라이브 샤프트와 부트 점검
- 현가장치 점검(봉트 및 너트 조임 토크) 점검
- 도어 체커, 각 잠금장치, 각 힌지부 윤활 점검
- 브레이크 패드 및 디스크, 캘리퍼 점검
- 브레이크 드럼 및 라이닝 점검

※ 점검 : 조정, 보충, 청소 또는 필요시 교체

150,000km 점검 항목

- 조향계통 각 연결부, 기어박스, 부트 손상 여부 점검
- 주차 브레이크 행정 점검
- 각종 전기장치 점검
- 타이어 위치교체
- 휠너트의 조임상태 점검
- 드라이브 샤프트와 부트 점검
- 현가장치 점검(볼트 및 너트 조임 토크) 점검
- 로워 암 볼 조인트 청소 점검
- 도어 체커, 각 잠금장치, 각 힌지부 윤활 점검
- 공조장치용 에어필터 교체
- 브레이크 패드 및 디스크, 캘리퍼 점검

※ 점검 : 조정, 보충, 청소 또는 필요시 교체

160,000km 점검 항목

- 브레이크 호스 및 라인의 누유, 파손 여부 점검
- 조향계통 각 연결부, 기어박스, 부트 손상 여부 점검
- 주차 브레이크 행정 점검
- 브레이크액교체
- 타이어 위치교체
- 휠너트의 조임상태 점검
- 드라이브 샤프트와 부트 점검
- 현가장치 점검(볼트 및 너트 조임 토크) 점검
- 도어 체커, 각 잠금장치, 각 힌지부 윤활 점검
- 브레이크 패드 및 디스크, 캘리퍼 점검

※ 점검 : 조정, 보충, 청소 또는 필요시 교체

■ 가혹 조건

● : 교체, ○ : 점검, 조정, 보충, 청소 또는 필요시 교체

점 검 항 목	점 검 방 법	점 검 주 기	운행 조건
브레이크 패드 및 디스크	○	상태에 따라 수시 점검	2, 3, 4, 5, 6
로워암 볼 조인트 점검	○	상태에 따라 수시 점검	2, 3
드라이브 샤프트와 부트	○	상태에 따라 수시 점검	2, 3, 4, 5, 6, 7, 8
감속기 오일	●	매 120,000km	3, 4, 5, 6

※ 다음과 같은 가혹 조건하에서 차량을 사용했을 경우에는 정기 점검주기를 좀더 앞당겨 자주 점검,교환해 주십시오.

1. 짧은 거리를 반복해서 주행했을 때
2. 엔진 내에 모래 및 먼지가 많이 유입되는 경우
3. 공회전을 과다하게 계속 시켰을 때
4. 교통 체증이 심한 곳을 주행하는 경우
5. 험한 길(모래자갈길,눈길,비포장길)등의 주행빈도가 높은 경우
6. 산길, 오르내리막길 등의 주행빈도가 높은 경우
7. 경찰차, 택시, 상용차, 견인차 등으로 사용하는 경우
8. 고속주행(170km/h)의 빈도가 높은 경우
9. 잦은 정지와 출발을 반복적으로 주행할 경우
10. 소금, 부식 물질 또는 한랭지역을 운행하는 경우

냉각수 점검

■ 냉각수량 점검 및 보충

냉각수의 양은 매일 점검하여 필요시 보충하십시오. 냉각수의 양은 냉각수 보조 탱크 옆면에 표시되어 있는 최대선(MAX)과 최소선(MIN)사이에 있어야 합니다.

최소선(MIN)에 가까우면 지정된 부동액 사양을 냉각수 혼합비율에 맞추어 최대선(MAX)까지 채우고 최대선(MAX)을 초과하지 않도록 보충 하십시오.

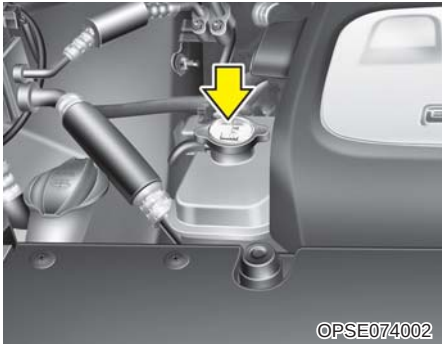

⚠ 경 고

작동중에 라디에이터 캡을 열지 마십시오. 분출되는 뜨거운 냉각수에 의해 상해를 입을 수 있습니다.
시동을 끄고 식을 때까지 기다리십시오. 이때에도 두꺼운 헝겊으로 캡을 감싸 천천히 조심스럽게 여십시오.

▶ 냉각수 혼합 비율

부동액의 혼합비율은 50%가 되어야 합니다.
(부동액 50%, 물 50%)

※ 차량 출고시 부동액 혼합비율은 55% 입니다.

⚠ 주 의

- 냉각수 부동액 농도가 60%를 초과하거나 35% 미만일 경우 부식 가능성이 있습니다.
- 냉각수 보충시나 후에는 부동액의 혼합비율을 점검하십시오.(히트펌프시스템이 적용된 차량은 부동액 농도가 45%이하시 외기 온도에 따라서 냉각 회로 내 빙결 가능성이 있습니다.)
- 라디에디터 캡 또는 냉각수 보조 탱크 캡을 열거나 냉각수를 주입할 때 냉각수가 흘러 내릴 경우 차량 하부 등 다른 부품에 손상을 줄 수 있으므로 부직포, 두꺼운 헝겊 등으로 캡 주위를 감싼 뒤 천천히 캡을 열고 냉각수를 보충하십시오.

⚠ 주 의

- **보조탱크에 냉각수가 없을 때는 냉각수 보조 탱크 캡을 열고 냉각수를 보충하십시오.**
- **반드시 자사 사계절 순정 부동액을 사용하십시오. 부적절한 부동액 사용시 냉각계 부품이 손상될 수 있습니다.**

- 냉각수 주입 후에는 냉각수 보조탱크 캡을 닫고 냉각수의 누수가 없는지 확인 하십시오. 그리고 며칠 후에 냉각수 보조 탱크의 냉각수 양을 다시 한번 점검 하시고 필요하면 보충하십시오.
- 물은 수도물 또는 증류수를 사용하십시오. 짠물이나 지하수 등의 경수는 절대로 사용하지 마십시오.
- 부동액, 방청제 및 시판되는 LLC등의 혼용을 피하십시오.
- 알코올계 또는 메탄올계의 냉각수를 그대로 또는 규격의 냉각수와 섞어서도 사용하지 마십시오.
- 각종 부품은 알루미늄으로 구성되어 있어 동결과 부식을 방지하기 위하여 에틸렌-글리콜 성분의 냉각수로 보호되어야 합니다.
- 보충 후 냉각수 보조 탱크 및 라디에이터 캡은 확실히 닫으십시오.
  보충 후에도 냉각수의 감소가 현저할 때는 자사 직영 서비스센터 또는 서비스협력사에서 점검을 받으십시오.

■ 냉각수 교체

냉각수는 시간이 지남에 따라 부동성능, 방청성능이 저하됩니다. 이러한 냉각수를 계속 사용하면 동파나 녹이 발생합니다. 정기 점검 주기표에 따라 냉각수를 교체하십시오.

⚠ 경 고



냉각팬이 전기적으로 제어되는 차량은 작동하지 않은 상태에서도 냉각팬이 작동할 수 있습니다. 냉각팬의 작동은 심각한 부상의 원인이 될 수 있으므로 모터 시동 상태에서 점검 정비해야 하는 예외적인 경우를 제외하고 반드시 시동을 끄십시오.

브레이크 액 점검



■ 브레이크 액량 점검 및 보충

정상적인 조건하에서 브레이크 액은 급격히 소모되지 않습니다. 그러나 브레이크 패드와 라이닝이 마모되고 주행거리가 축적됨에 따라 천천히 줄어듭니다. 주기적으로 브레이크 액 탱크의 액량이 「MIN」과 「MAX」사이에 있는지 점검하십시오.
수준이 「MIN」이하이면 자사 직영 서비스센터 또는 서비스협력사에서 점검을 받으십시오.
브레이크 액을 보충할 때는 다음과 같이 하십시오.

1. 순정품을 사용해야 하며 평탄한 장소에서 보충하십시오.
2. 탱크주위를 깨끗이 닦아내고 캡을 여십시오.
3. 깔대기를 이용하여 규정오일을 천천히 넣으십시오. 이용 전 이물질 혼합을 방지하기 위해 깔대기 청결상태를 확인하십시오. (보충시 넘치지 않도록 주의!)
4. 차량의 도장 또는 플라스틱 부분에 묻을 경우 손상될 우려가 있으므로 주의하십시오.
5. 주의해서 캡을 장착하십시오.

⚠ 경 고

**브레이크 액 보충시 취급에 주의하십시오. 눈에 들어가지 않도록 하십시오.
만약 눈에 들어가면 즉시 흐르는 깨끗한 물로 닦아내고, 가능한 빨리 의사에게 검사를 받으십시오.**

⚠ 주 의

- **브레이크 액을 보충한 후 브레이크 액이 밖으로 흐르지 않도록 뚜껑을 확실하게 닫으십시오. 브레이크 액이 밖으로 흘러나오면 즉시 닦아내십시오.
그렇지 않으면 플라스틱 부품의 손상을 가져옵니다.**
- **페인트가 손상되므로 브레이크 액이 차량의 도장부분에 묻지 않도록 하십시오.**
- **공기중에 오랜 시간 노출되었던 브레이크 액은 품질을 보증할 수 없으므로 사용하지 마십시오.**
- **다른 종류의 액을 넣지 마십시오.
예를 들어 미네랄 성분의 오일 몇 방울, 각종오일 등과 같은 것들이 브레이크 시스템이 들어가면, 브레이크 장치 부품에 손상을 줄 수 있습니다.**
- **브레이크 액 탱크의 액량이 「MAX」보다 초과되었다면 운전도중 브레이크 액이 흘러 넘쳐서 주변 부품의 손상을 가져올 수 있으므로 브레이크 액 보충시 브레이크 액량이「MAX」를 초과하지 않게 주의하십시오.**

와셔액 점검

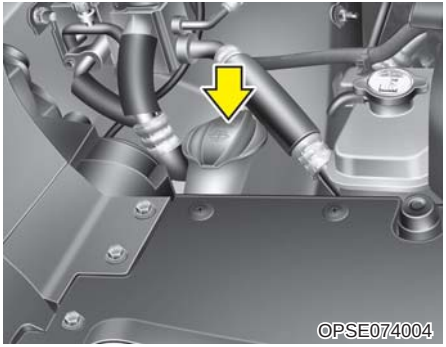

■ 와셔액 점검 및 보충

와셔액의 양을 점검하여 부족시 보충하십시오.
와셔액으로는 날씨가 따뜻할 때는 일반 수돗물이나 시중에서 판매하는 와셔액을 사용해도 되나, 날씨가 추운 계절에는 외부온도에 따라 빙결될 수 있으므로 반드시 겨울용 와셔액을 사용하십시오.

⚠ 주 의

와셔액이 없을 때 와셔모터를 작동하면 모터가 파손됩니다.

⚠ 경 고

- 냉각수 또는 부동액을 와셔액으로 사용하지 마십시오. 냉각수가 유리에 뿌려지면 시야를 가려 위험하고 차체와 도장에 손상을 줍니다.
- 와셔액에는 알코올 성분이 함유되어 있어 인화성이 강하므로 화염 또는 불꽃을 멀리하십시오. 화재의 위험이 있습니다.
- 또한 와셔액에는 유독성이 있으므로 마시지 않도록 주의 하십시오.

공조 장치용 에어필터 점검

■ 필터의 점검

공조 장치용 에어필터는 매 15,000km 마다 정기적으로 교체하고 대기오염이 심한 도시지역이나 먼지가 많은 비포장도로 등을 장기간 운행하는 경우에는 수시로 점검하여 조기에 교체하십시오. 직접 교체하고자 할 때에는 다음과 같은 방법으로 교체하고 이때 다른 부품에 손상이 가지 않도록 주의하십시오.





■ 필터의 교체

1. 글로브 박스를 엽니다.
2. 글로브 박스를 연 상태에서 에어필터 커버를 분리합니다.

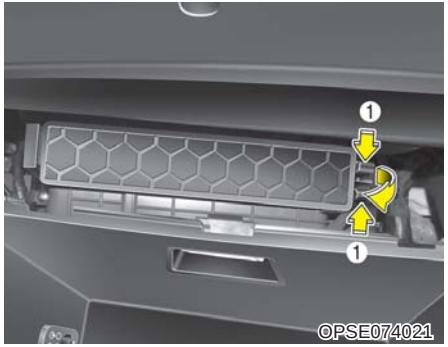

3. 공조 장치용 에어필터 커버의 (1)번을 누른 상태에서 잡아 당겨 빼내십시오.



주 의

공조 장치용 에어필터 교체 시 필터의 방향을 정확히 맞추어 장착하십시오.
그렇지 않으면, 소음이 발생하고 필터의 성능이 떨어질 수 있습니다.

4. 공조 장치용 에어필터를 교체하십시오.
5. 조립은 분해의 역순입니다.

와이퍼 블레이드 점검

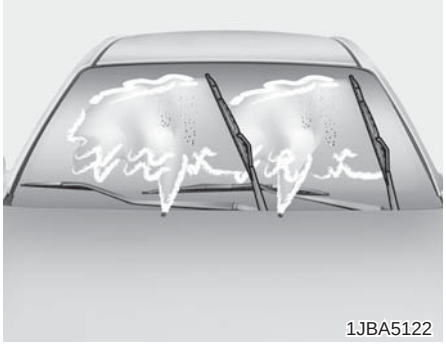

■ 블레이드의 점검

이물질에 의한 앞 유리 또는 와이퍼 블레이드의 오염은 앞 유리 와이퍼의 효율성을 저하시키고, 마찰음이 생길 수 도 있습니다. 오염의 공통적인 원인으로는 벌레, 수액, 일부 상업용 자동 세차기에 의한 뜨거운 왁스 칠 등입니다.

만약 와이퍼 블레이드로 앞 유리가 잘 닦이지 않으면, 앞 유리와 블레이드 고무 표면을 깨끗한 물과 깨끗한 수건 등을 이용하여 잘 닦아 내십시오. 별도의 유막 제거제로 앞 유리에 묻은 발수 코팅제, 왁스, 유분 등을 주기적으로 닦아내면 보다 깨끗한 앞 유리 청소가 가능합니다.

⚠ 주 의

- **앞 유리 세척 시 비눗물 및 합성세제를 이용하면 와이퍼 블레이드가 경화되거나, 와이퍼 작동 시 마찰이 심해 와이퍼의 떨림 및 소음이 발생 할 수 있으므로 사용하지 마십시오.**
- **겨울철 앞 유리와 블레이드가 빙결 된 상태로 와이퍼를 작동시키면 블레이드가 손상 될 수 있으므로 반드시 빙결 상태를 녹인 후 사용하십시오.**
- **와이퍼 블레이드의 손상을 방지하기 위하여 휘발유, 등유, 페인트, 시너 또는 기타 솔벤트 류의 액체 등을 앞 유리에 사용하지 마십시오.**

와이퍼 블레이드를 더욱 오래 사용하기 위해서는 먼지가 많은 지역 또는 비포장 지역을 운행 했거나, 장기간 운행을 하지 않은 경우에는 반드시 깨끗한 물로 앞 유리와 와이퍼 블레이드를 닦으십시오. 또한 와이퍼를 장기간 미 작동 시 와이퍼 블레이드의 변형으로 인해 심한 떨림 및 소음이 발생할 수 있으므로 정기적 (2회/주)으로 와이퍼를 작동시키십시오.

앞 유리와 블레이드의 오염물질을 제거 한 후에도 다음과 같은 현상이 발생되면 안전운행을 위하여 가까운 자사 직영 서비스센터 또는 서비스협력사에서 전문 상담을 하십시오.

- 선이 남거나 깨끗하지 않을 때
- 소음이 발생하거나 떨릴 때
- 잔물이 스며들 때
- 장기간 사용하지 않았을 때
- 블레이드가 변형되어 부분적으로 유리면과 접촉하지 않을 때
- 와이퍼 암 장력이 약할 때

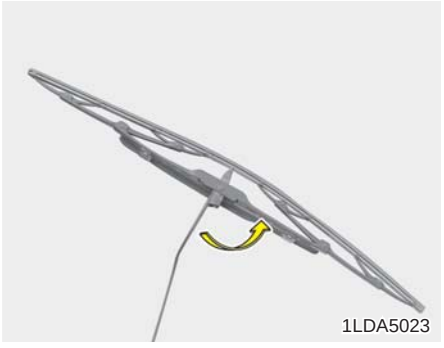

■ 와이퍼 블레이드 교체 방법

▶ 앞유리 와이퍼 블레이드

1. 와이퍼 암을 세운 다음 와이퍼 암과 와이퍼 블레이드가 T자가 되도록 하십시오.

⚠ 주 의

- **와이퍼 블레이드가 분리된 상태에서 와이퍼 암이 유리창에 닿지 않도록 주의 하십시오. 유리창이 파손될 수 있습니다.**
- **차량 별로 와이퍼 블레이드 사양이 다르므로 교체시 주의하십시오. 와이퍼가 오작동하거나 작동하지 않을 수 있습니다.**

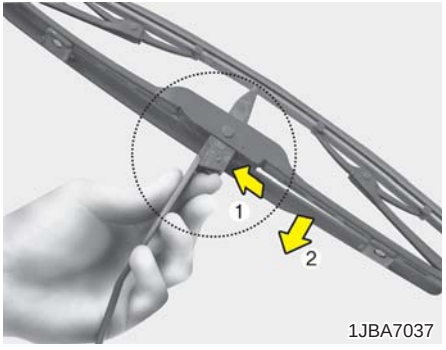

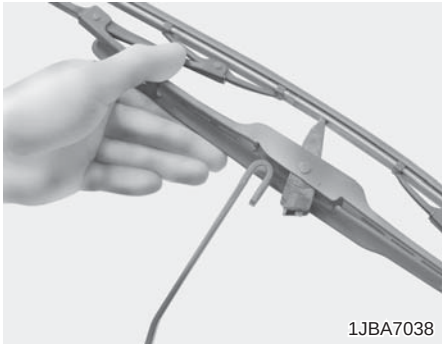

2. 잠금쇠를 누르고 블레이드를 아래로 내려 분리하십시오.
3. 새 와이퍼 블레이드를 장착하십시오.



▶ 뒷유리 와이퍼 블레이드

1. 와이퍼 암을 세운 다음 와이퍼 블레이드를 당겨 분리하십시오.

⚠ 주 의

와이퍼 블레이드를 분리할 때 와이퍼 암을 뒷쪽으로 과도하게 힘을 주어 당기면 연결 부위가 파손될 우려가 있으므로 주의하십시오.



2. 새 와이퍼 블레이드의 가운데 부분을 와이퍼 암의 가운데 홈에 "딸깍" 소리가 날 때까지 확실히 끼워 넣으십시오.
3. 와이퍼 블레이드를 살짝 당겨 확실히 고정되었는지 확인하십시오.

보조 배터리 점검

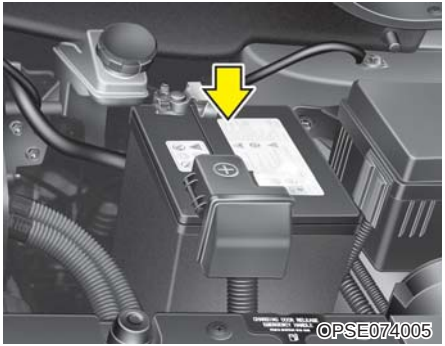

■ 배터리 관리 요령

- 배터리는 수시로 점검하고, 항상 청결하게 유지 하십시오. 오염된 채로 방치하면 배터리의 수명이 단축됩니다.
- 배터리를 재충전하거나 점검을 실시하기 전에, 시동을 끄고 모든 전기장치를 끄십시오.

최상의 배터리 성능을 위해서는,

- 배터리 장착 상태를 확실히 하십시오.
- 배터리 윗부분을 깨끗하고 건조된 상태로 유지하십시오.
- 단자와 연결부가 깨끗하고 꽉 조여진 상태로 유지하시고, 석유 젤리 또는 단자 그리스로 코팅하십시오.
- 전해액이 흐른 경우 수용액이나 베이킹 소다 등으로 즉시 닦아 내십시오.
- 만일 차가 오랜 동안 사용되지 않을 경우, 배터리 단자를 분리하십시오.

⚠ 주 의

배터리를 취급할 때는 다음 사항에 주의하십시오.

- **배터리 단자를 분리할 때는 반드시 「-」측부터 분리하시고, 장착할 때는 「-」측을 최후에 연결하십시오.**
- **배터리의 효율은 저온에서 현저히 저하됩니다. 한랭시 차를 장시간 사용하지 않을 때는 가급적 실내에 주차하십시오.**

⚠ 주 의

- 배터리의 「+」 단자와 「−」 단자를 역으로 접속하지 마십시오. 극성을 역으로 연결하면 과대 전류가 흘러 차체 배선이 손상됩니다.
- 배터리의 장착이 불완전하면 주행중의 진동으로 케이스와 극판을 손상시킵니다. 배터리 코드의 단자와 접속부 둘레에 그리스를 도포하면 산의 침투를 방지할 수 있습니다.
- 배터리는 항상 완전 충전상태로 유지 하십시오. 특히 한랭 시 비중이 낮으면 동결되어 배터리 케이스의 파손을 발생시킬 우려가 있습니다.
- 차량에 임의로 전기장치(램프류, 블랙박스, 전기기기 등)를 장착하여 사용할 경우 배터리가 방전될 수 있으니 절대 장착하지 마십시오.

⚠ 경 고

반드시 규정된 전압의 배터리를 사용하십시오. 그렇지 않으면 화재의 위험이 있습니다.



배터리를 다룰 때에는 항상 다음의 지시사항을 주의깊게 숙지하십시오.



담뱃불과 모든 기타 화염 또는 불꽃을 멀리 하십시오. 배터리 셀에는 인화성이 높은 수소가스가 항상 있고, 이는 불 붙으면 폭발할 수도 있습니다.



배터리 내부에는 점화율이 매우 높은 수소가 항상 존재하여 불꽃이 점화되면 폭발할 수 있습니다.



배터리는 부식성이 높은 유황성산을 함유하고 있으므로 어린이들 손에 닿지 않도록 하십시오. 배터리 산이 피부나 눈, 옷, 페인트 부분에 닿지 않도록 하십시오.

⚠ 경 고



전해액이 눈에 들어가면 적어도 15분 동안 흐르는 깨끗한 물로 닦아내고 즉시 의료 조치를 받으십시오. 또한 피부에 닿으면 닿은 부분을 깨끗이 씻어 내십시오. 아프거나 화상을 입은 감각이 들면 즉시 의료 조치를 받으십시오.



배터리 가까이에서 작업을 하거나 충전할 경우에는 눈보호개를 착용하십시오. 밀폐된 공간에서 작업을 할때에는 항상 환기를 시키십시오.



잘못된 배터리 처리는 환경과 사람의 건강을 해칠 수 있습니다. 분리수거가 이루어질 수 있도록 처리하십시오.

⚠ 경 고

- **플라스틱으로 된 배터리 케이스를 들 때 케이스에 과도한 압력은 인체에 손상을 줄 수 있는 배터리 산이 누출 될 수 있습니다. 배터리 캐리어를 이용하거나 양손을 모두 사용하여 배터리를 들어올리십시오.**
- **배터리 케이블이 연결된 상태에서 배터리를 충전하지 마십시오.**
- **전기점화장치는 고전압에서 이루어집니다. 차량이 구동중이거나 키가 시동 스위치에 꽂힌 상태에서는 이 부품을 만지지 마십시오.**
- **배터리 교체 시 반드시 순정부품 및 규정 사양을 사용하십시오.**

■ 배터리 초기화 항목

아래의 경우 배터리 초기화 항목을 재셋팅하십시오.

- 배터리 점검 또는 교체을 위하여 배터리 단자를탈거한 후에 다시 연결한 경우
- 배터리가 방전되었다가 충전된 경우
- 퓨즈를 교체한 경우
- 메모리 퓨즈를 분리/장착한 경우

▶ 파워 윈도우

모터 작동 중 배터리 전원이 끊어진 후 다시 연결시 초기화 하십시오.
4장, 「유리창 개폐 장치」의 초기화 방법을 참조하십시오.

▶ 트립컴퓨터

배터리 전원이 끊어진 후 다시 연결되었을 경우 트립컴퓨터의 설정 항목들이 초기화 됩니다.
4장, 「트립컴퓨터」의 설정 방법을 참조하십시오.

▶ 히터 및 에어컨

배터리 전원이 끊어진 후 다시 연결되었을 경우 히터 및 에어컨의 이전 설정 항목들이 초기화 됩니다.
4장, 「히터 및 에어컨」의 설정 방법을 참조하십시오.

▶ 시계

배터리 전원이 끊어진 후 다시 연결되었을 경우 시간이 정확하지 않게 됩니다.
4장, 「시계」의 설정 방법을 참조하십시오.

▶ 오디오 (+사양 적용시)

배터리 전원이 끊어진 후 다시 연결되었을 경우 이미 지정해둔 주파수 등이 초기화 상태로 바뀌게 됩니다.
별도로 지급되는 오디오 설명서를 참조하여 재설정 하십시오.

타이어 및 휠 점검

■ 타이어 관리

적절한 타이어 상태 유지 및 안전 그리고 연비 향상을 위해 차량 성능에 맞도록 추천 공기압이 유지될 수 있게 수시로 점검하십시오. 규정된 타이어 공기압은 수명 연장, 안전운행, 조향의 편리성을 도모합니다.

■ 공기압 관리

모든 타이어 공기압은 타이어가 차가운 상태에서 점검되어야 합니다. 차가운 타이어란 3시간 이내에 주행한 적이 없거나, 1.6km 이내로 주행한 차의 타이어를 말합니다.
주행 직후의 타이어는 주행으로 발생한 열로 인하여 규정된 공기압을 초과합니다. 반드시 식었을 때 점검하십시오.

본 차량의 추천 공기압은 8장, 「타이어 및 휠」의 공기압 제원을 참조하십시오.

⚠ 경 고

공기압이 높거나 낮으면 타이어 수명이 감소하고 차량의 조향 성능에 영향을 주며 갑작스러운 타이어 사고가 일어날 수 있으므로 타이어 관리에 신경을 써야 합니다. 주행한 타이어는 일반적으로 냉각 상태에서 초기 적용 공기압 대비 4~6psi 정도 높게 나옵니다.
이런 상태에서 추천 공기압으로 맞추기 위해 공기압을 조정하지 마십시오. 타이어가 낮은 공기압 상태가 됩니다. 낮은 공기압은 타이어의 과다 마모, 조향 성능 저하, 연비 저하, 과열에 의한 타이어 사고 등을 초래할 수 있습니다.

(계속)

⚠ 경 고

(계속)
또한 낮은 공기압은 타이어 비드부의 안착성을 저하시킵니다. 공기압이 극도로 낮으면 휠 변형 및 타이어 반제품간 박리현상의 발생 가능성이 높습니다. 가까운 자사 직영 서비스센터 또는 서비스협력사를 통하여 타이어 공기압을 점검하고 추천 공기압을 유지하십시오. 높은 공기압은 승차감 저하, 조향 성능 저하, 타이어 트레드 중앙부의 과도한 마모, 제동거리 증가, 타이어 진동음 증가, 거친 도로에서의 타이어 손상 등의 위험성이 높아집니다.

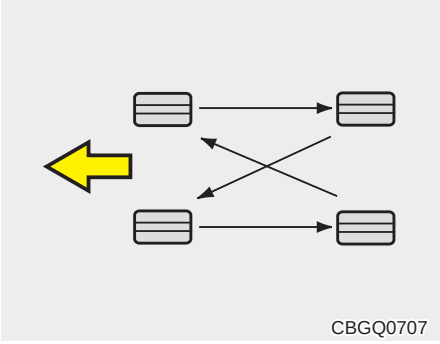
CBGQ0707

■ 타이어의 위치 교체

타이어의 편마모를 방지하기 위하여 정기 점검 주기표에 따라 위치를 교체하십시오.
위치 교체를 할 때 타이어의 이상마모 및 손상을 점검하십시오. 이상마모는 보통 부적절한 타이어 공기압, 휠 얼라인먼트의 이상, 휠의 불균형과 급제동 등으로 발생됩니다. 위치교체 후에는 일정거리를 주행한 후에 휠 너트(또는 휠 볼트)의 조임 상태를 점검하십시오.

■ 휠 얼라인먼트 및 타이어 밸런스

차량에 장착된 휠은 차량 성능 및 타이어 수명이 적절히 유지할 수 있도록 균형이 잡혀져 있습니다. 정기적으로 휠 얼라인먼트와 타이어 밸런스를 점검하십시오.
타이어의 편마모와 같은 이상 마모 및 차량 쏠림 현상이 발생했을 경우 또는 포장도로 주행시 차량에 진동이 발생하면 가까운 자사 직영 서비스센터 또는 서비스협력사를 통하여 휠 얼라인먼트와 타이어 밸런스를 점검하십시오.

⚠ 주 의

부적절한 밸런스 웨이트(balance weight)는 알루미늄 휠을 손상시키며 타이어 비드부의 안착성을 저하시켜 타이어 내의 누설 현상을 일으킬 수 있으니 적절한 밸런스 웨이트를 사용하십시오.



OEN076053

■ 타이어의 교체

- 타이어가 균일하게 마모되면 트레드부에 이어진 타이어 마모한도 표시밴드가 나타납니다.이것은 타이어 트레드부가 마모 한계에 다다랐다는 것을 의미합니다. 이때 타이어를 교체하십시오. 편마모 등 이상마모 현상이 나타난 타이어는 마모한도 표시밴드가 모든 트레드부에 나타나기 전이라도 교체하십시오.
- 타이어 교체 후에는 타이어의 균형을 맞추십시오.

- 타이어 교체 후 일정거리를 주행하고 휠 너트(또는 휠 볼트)의 조임 상태를 점검하십시오.
- 타이어 접지면에 남은 홈의 깊이가 일반도로 1.6mm 이하, 고속도로 2.4mm 이하일 경우 타이어를 교체하십시오.

⚠ 경 고

완전 마모 또는 잘못 조립된 타이어를 장착하여 주행하는 것은 매우 위험합니다. 완전 마모된 타이어는 브레이크 성능을 감소시키고 조향의 정확성 및 구동력을 저하시킵니다. 완전 마모된 타이어가 파열되기 전에 반드시 타이어를 교체하십시오.

⚠ 경 고

- **차량 출고 시 제공된 타이어 및 휠과 다른 사이즈 또는 타입의 타이어와 휠을 사용하지 마십시오. 차량의 안전주행에 영향을 미칠뿐 아니라 조향력의 상실 및 전복에 따른 심각한 사고를 유발할 수 있습니다. 반드시 모든 타이어와 휠은 동일 사이즈, 동일 타입, 동일 트레드, 동일 제조사, 동일 부하 용량의 타이어를 사용하십시오. 불가피하게 비포장 도로에서 이종 타이어를 장착해서 운행하게 될지라도 고속도로에서 운행을 해서는 안됩니다.**
- **타이어 또는 휠 교체 시에는 반드시 4륜의 타이어 또는 휠을 동시에 교체하십시오. 다른 타이어 또는 휠로 일부만 교체하는 경우 차량의 조향 성능 및 승차감에 심각하게 영향을 줄 수 있습니다.**

⚠ 경 고

- **ABS 시스템은 휠 회전 속도를 비교하여 작동하며, 타이어의 사이즈는 휠 속도에 영향을 미칠 수 있습니다. 타이어를 교체할 경우 4개 타이어 모두 출고 시와 동일한 규격의 타이어를 사용하십시오. 다른 사이즈의 타이어를 혼용하여 사용할 경우 ABS, ESC 시스템이 제대로 작동하지 않을 수 있습니다.**
- **타이어를 교체하거나 위치를 교체할 경우에는 반드시 브레이크 디스크/패드를 함께 점검하십시오.**

■ 휠의 교체

휠을 교체하고자 할 때에는 원래의 휠과 동일한 규격의 휠을 장착해야 합니다.

⚠ 주 의

다른 규격의 휠을 사용하면, 휠 및 베어링 수명, 브레이크 및 차체와 타이어의 간격, 스노우 체인 간격, 속도계의 정밀도, 전조등 각도 및 범퍼 높이에 좋지 않은 영향을 줄수 있습니다.

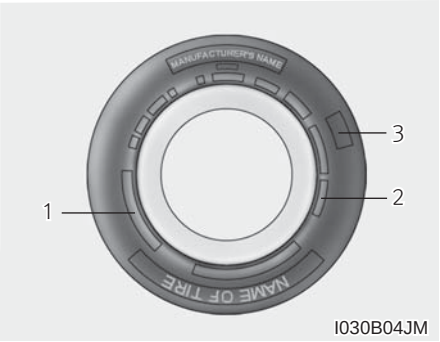

■ 타이어 측면 표시

▶ 타이어의 형식(1)

타이어의 옆면에는 타이어 형식이 표기되어 있습니다. 차량의 타이어 교체 시 다음과 같은 정보를 반드시 확인하십시오.

● 타이어 크기 표시

예 : (P)235/60R18 102H
(해당 숫자들은 오직 예로서 제시된 것으로 크기 표시는 실제 차량과는 다를 수 있으므로 반드시 본 취급설명서 8장, 「타어어 및 휠」의 제원을 참조하십시오)

(P) : 승용차용 타입의 타이어라는 뜻 ('P'자가 각인된 타이어는 승용차 및 소형 상용차에 사용되어지나 모든 승용차 또는 소형 상용차용 타이어가 이 표시를 갖고 있는 것은 아닙니다)
235: 타이어 폭 (밀리미터 단위)
60 : 편평비
(타이어 높이 / 타이어 폭×100)
R : 래디얼 타이어 (타이어 구조)
18 : 림경(인치 단위)
102: 부하 지수 (타이어가 지지할 수 있는 최대 하중과 관련된 숫자 코드)
H : 속도 등급 (타이어 속도등급 항목 참조)

● 휠 크기 표시

예 : 7.5J×18
(해당 숫자들은 오직 예로서 제시된 것으로 크기 표시는 실제 차량과는 다를 수 있으므로 반드시 본 취급설명서 8장, 「타이어 및 휠」의 제원을 참조하십시오)
7.5 : 림폭 (인치 단위)
J : 림 형상
18 : 림경 (인치 단위)

● 타이어 속도 등급

아래 표는 현재 승용차 및 소형 승용차에 사용되는 속도 등급을 나타냅니다. 속도 등급은 타이어 크기 표시의 일부로 이 표시는 타이어의 최대 안전 운행 속도를 의미합니다.

속도 등급	최대 속도
S	180km/h (112 mph)
T	190km/h (118 mph)
H	210km/h (130 mph)
V	240km/h (149 mph)
Z	240km/h (149 mph)이상

▶ 타이어 제조일(2)

타이어의 경우 제조일 기준으로 6년이 경과되면 자연적으로 노화되기 때문에 사용하지 않았더라도 새 타이어로 교체해야 합니다. 이 때 제조일을 확인하기 위하여 타이어의 옆면에 DOT라는 표시를 양쪽면 중 한면에 삽입하도록 되어 있으며 이 표시는 영문 및 숫자로 구성되어 마지막 네 자리를 통해 제조일을 확인할 수 있습니다.

● **표시 형식**

예 : DOT XXXX XXXX OOOO

표시 앞부분에 해당하는 부분은 제조 공장, 타이어 크기 및 트레드 형상에 대한 고유 표시로 마지막 숫자 4자리가 제조 시기를 의미합니다. 마지막 숫자 4자리 중 앞쪽 2자리는 제조된 해의 생산 주를 의미하며 뒤쪽 2자리는 제조 년도를 의미합니다. 예를 들어, DOT XXXX XXXX 0217로 표기되어 있다면 2017년도 2주차에 생산된 제품이란 뜻입니다.

⚠ 경 고

6년이 경과된 타이어의 경우 타이어를 이루는 반제품 간의 박리현상을 유발하여 차량의 손상 및 치명적인 사고를 유발할 수 있으므로 반드시 제조 시기를 확인한 후 제때에 교체하십시오.

▶ **규격 타이어 품질 등급(3)** 사양 적용시

해당 타이어의 등급들은 승용차 타이어의 옆면에 표시되어 있습니다.

● **마모 등급 (TREAD WEAR)**

트레드 마모 등급은 지정 조건의 도로에서 측정된 타이어의 마모 비율을 기준으로 한 상대적인 비율입니다. 예를 들어, 마모 등급 150인 타이어는 마모 등급 100인 타이어보다 지정 조건의 도로에서 1.5배 덜 마모된다는 것을 의미합니다.

타이어의 상대적인 성능은 실제적인 운행 조건에 따라 달라질 수 있습니다. 따라서 성능은 주행 습관이나 정비 상태 그리고 도로 상태와 기후에 따라 기준치와는 차이가 있을 수 있습니다.

● **마찰 등급 (TRACTION) – AA, A, B, C**

마찰 등급은 최상급부터 최하급까지 AA, A, B, C로 분류됩니다. 이 등급들은 아스팔트 또는 콘크리트 표면과 같은 포장 도로에서 지정 조건 하에서 측정된 것으로 젖은 노면에서 타이어의 제동 성능을 나타냅니다. 마찰 등급 C인 타이어는 마찰 등급 B인 타이어보다 제동 성능이 낮다는 것을 의미합니다.

● **온도 등급 (TEMPERATURE) – A, B, C**

온도 등급은 최상급부터 최하급까지 A, B, C로 분류됩니다. 이 등급들은 발열에 대한 타이어의 내구성을 나타내며 지정된 실내 실험실의 통제된 조건 하에서 시험했을 때, 열을 분산시키는 능력을 나타냅니다. 고온 발열 상태에서 지속적인 주행은 타이어의 소재가 변질되고 타이어의 수명을 감소시키며 과도한 온도 상승은 갑작스러운 타이어의 파열을 초래할 수 있습니다. 온도 등급 A와 B는 법으로 규제된 최소한의 수준보다 실내 실험실에서 시험했을 때, 해당 타이어의 내구 성능이 더 높다는 것을 의미합니다.

⚠ 경 고

타이어에 대한 온도 등급은 적정 공기압과 하중을 유지시킨 상태에서 평가되었습니다. 과속 주행 시나 낮은 공기압 또는 과도한 하중상태에서 주행 시 타이어의 과열을 가져오며 갑작스러운 타이어 파열을 초래할 수 있습니다. 이것은 차량의 통제를 어렵게 하여 심각한 상해나 사망 사고를 초래할 수 있습니다.

■ 저편평비 타이어 사양 적용시

저편평비 타이어는 타이어의 편평비가 '50' 이하인 타이어를 의미하며, 스포티한 디자인을 위해 제공되고 있습니다.
저편평비 타이어는 핸들링 및 제동성능에 최적화되어 승차감 및 주행소음은 일반적인 타이어에 비해 나쁠 수 있습니다.

⚠ 주 의

저편평비 타이어는 타이어 측면 높이가 낮아서 타이어와 휠이 일반적인 타이어 보다 쉽게 손상될 수 있으므로 아래와 같은 사항에 주의하십시오.

- **오프로드 및 험로 주행 시, 타이어와 휠이 손상될 수 있으므로 주의가 필요하며, 주행 후에는 타이어 손상을 점검하십시오.**
- **패인 노면, 과속방지턱, 맨홀, 연석 등을 통과할 때에는, 속도를 낮추고 타이어 손상에 주의 하십시오.**
- **타이어에 충격이 가해진 경우, 즉시 타이어를 검사하거나 자사 직영 서비스센터 또는 서비스협력사에서 점검을 받으십시오.**
- **타이어 손상을 줄이기 위해 매 3,000km 주행마다 타이어를 점검하여 적정 공기압을 유지하십시오.**

⚠ 주 의

- **타이어의 손상은 눈으로 확인하기 힘든 경우가 있습니다. 타이어 손상은 누기를 일으킬 수 있으므로, 눈으로 타이어 손상을 확인할 수 없더라도 타이어 손상이 의심되는 경우 즉시 가까운 자사 서비스센터 또는 서비스협력사에서 점검을 받거나 타이어를 교체 하십시오.**
- **오프로드, 험로, 패인도로, 맨홀, 연석에 의한 타이어 손상은 보증범위에 포함되지 않으므로 각별히 주의 하십시오.**
- **장착된 타이어의 사양은 타이어 측면에 표시된 정보를 확인하십시오.**

퓨즈의 교체

■ 블레이드 타입

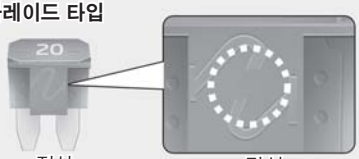

■ 카트리지 타입

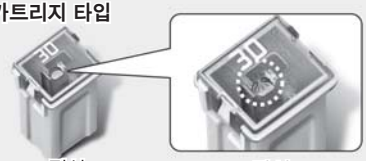

■ 멀티퓨즈 타입

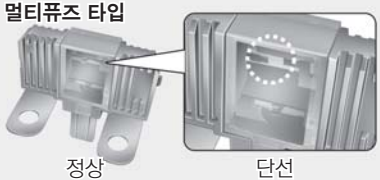

차량의 전기장치는 전기 과부하를 방지하기 위해 퓨즈가 설치되어 있으므로 전기 장치가 작동되지 않으면 우선 퓨즈 단선 여부를 점검 하십시오.
만일, 퓨즈가 단선되면 그 퓨즈가 보호하고 있는 모든 전기장치는 작동되지 않으니, 퓨즈를 교체하십시오.
반드시 규정된 용량의 퓨즈만을 사용하십시오.

⚠ 주 의

- 퓨즈를 제거하기 위해 드라이버나 금속물체를 이용하지 마십시오. 합선 등으로 인해 전기 장치에 큰 손상을 입힐 수 있습니다.
- 퓨즈 교체 후에도 계속 퓨즈가 단선되면 전기장치의 다른 과부하가 있으니 자사 직영 서비스센터 또는 서비스협력사에 정비를 의뢰하십시오.
- 규정용량의 퓨즈를 사용치 않거나, 철사, 구리선 또는 은박지 등을 사용하면 전기장치에 과부하가 발생하여 관련 전기장치가 손상되거나 화재가 발생할 수 있습니다.
- 퓨즈 및 릴레이 교체는 시동을 'OFF' 하고 모든 전기장치의 스위치를 끈 후, 배터리 (-)단자를 분리한 상태에서 안전한 장소에서 교체하십시오.

⚠ 주 의

- 퓨즈 및 릴레이 교체시 확실하게 꽂혀 있는지 확인하십시오.
  불완전하게 꽂혀 있을 경우 접촉불량으로 인해 차량 내부의 전기장치 및 배선이 손상되거나 화재가 발생 할 수 있습니다.
- 볼트 및 너트로 체결되어 있는 퓨즈, 릴레이 및 터미널을 임의로 분해/조립하지 마십시오. 불완전한 체결 및 잘못된 조립 토크는 화재의 원인이 될 수 있으므로, 자사 직영 서비스센터 및 서비스 협력사에 정비를 의뢰하십시오.
- 퓨즈 및 릴레이가 꽂히는 터미널에 드라이버나 임의 개조용 배선을 꽂지 마십시오. 접촉 불량으로 인한 고장의 원인이 됩니다.

⚠ 경 고

- **차량의 전기 배선을 추가 또는 임의로 변경하지 마십시오.**
- **같은 용량의 퓨즈로 교체하고 다른 용량의 퓨즈로는 절대로 교체하지 마십시오.**
  만일, 높은 용량의 퓨즈로 교체시 전기 배선 손상의 원인 및 화재의 위험이 있습니다.

알아두기

퓨즈 라벨 표기 정보

차량 전장품 사양 적용에 따라 퓨즈 라벨에 표기되어 있는 전장품이 미 장착될 수 있습니다.

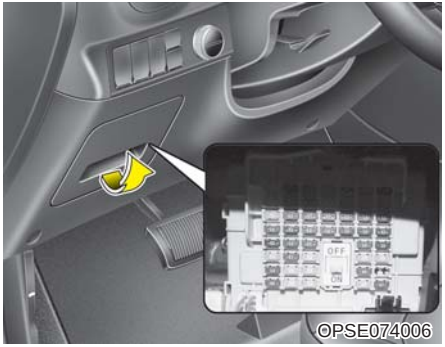

■ 실내 퓨즈

손잡이를 잡아 당겨 커버를 분리하십시오.

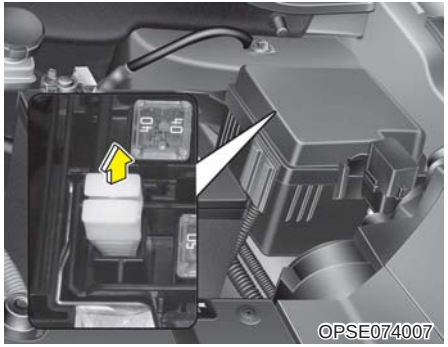

- 시동 'OFF' 상태에서 모든 전기장치 스위치를 끈 후, 블레이드 타입의 퓨즈일 경우 모터룸 퓨즈박스에 설치된 퓨즈 교체용 클립(퓨즈 뽑개)으로 단선된 퓨즈를 제거하고 같은 용량의 예비퓨즈를 손으로 단단히 삽입하십시오.
  예비 퓨즈가 없을시 오디오 퓨즈와 같은 차량 작동을 위해서 필요하지 않은 회로에서 같은 용량의 퓨즈를 사용하십시오.
- 전조등이나 다른 전기장치가 작동하지 않고 실내 퓨즈가 양호하면 모터룸 퓨즈 또는 메인 퓨즈를 점검한 후 단선되었으면 교체하십시오.
- 전조등, 전방안개등, 방향지시등, 외부 미등, 실내 스위치 조명이 작동 불량일 경우 전구에 이상이 없다면 가까운 자사 서비스센터 또는 서비스협력사에 의뢰하십시오.

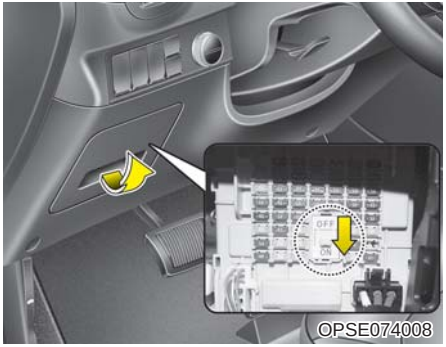

▶ 퓨즈 스위치

실내 퓨즈박스에 위치한 퓨즈 스위치는 항상「ON」위치에 두십시요

「OFF」로 위치시킬 경우 오디오, 시계와 같은 시스템을 재설정해야 할 경우가 발생할 수 있으며, 리모컨 또는 스마트 키 작동이 제한될 수 있습니다.

「OFF」에 위치할 경우 계기판에 주의 문구가 표시됩니다.(편의장치-계기판 항목 참조)

⚠ 주 의

- **주행 상태에서는 퓨즈 스위치를 항상「ON」위치에 두십시오.**
- **차량을 장기간(1개월 이상) 주차시켜 놓을 경우, 배터리의 자가 방전을 방지하기 위하여 퓨즈 스위치를「OFF」에 두십시오.**
- **1개월 이상의 장기간 주차시를 제외하고, 과다한 퓨즈 스위치 조작에 의하여 스위치 접점이 마모될 수 있으므로 반복적인 작동은 삼가하십시오.**

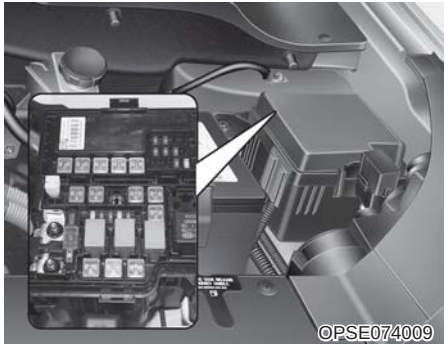

■ 모터룸 퓨즈/릴레이

잠금쇠를 누른 후 커버를 분리하십시오.

전조등이나 다른 전기장치가 작동하지 않고 실내 퓨즈 또는 모터룸 퓨즈가 양호하면 메인 퓨즈를 점검한 후 단선되었으면 교체하십시오.

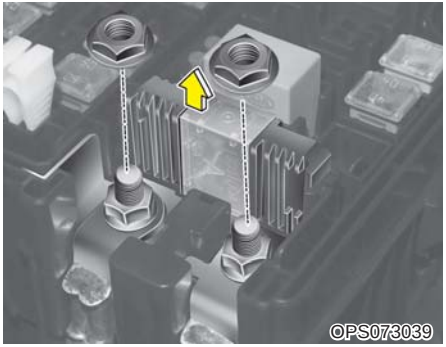

경 고

모터룸 퓨즈 박스 커버를 닫을 시 락킹음 확인을 통해 커버 닫힘을 확인 하십시오. 모터룸 퓨즈 박스 커버가 정상체결 되지 않으면 수분 유입으로 인한 전자장치의 비정상 작동이 발생할 수 있습니다.

▶ 멀티퓨즈

멀티퓨즈가 볼트/너트로 고정되어 있을 경우는 임의 분해/조립하지 마십시요. 불완전체결 및 잘못된 토크는 화재의 원인이 될 수 있으므로, 자사 직영 서비스 센터 및 서비스협력사에 정비를 의뢰하십시오.

■ 퓨즈/릴레이 라벨

■ 실내



• **운전석 퓨즈 박스 라벨**



OPSE075011

※ 퓨즈의 용량 및 명칭은 차량에 따라 변경될 수 있으므로 퓨즈/릴레이 박스 커버 안쪽에 부착되어 있는 퓨즈 라벨을 참조하십시오.

■ 모터룸

◦ 모터룸(퓨즈/릴레이 박스) 라벨(운전석 쪽)



• 모터룸(퓨즈/릴레이 박스) 라벨(운전석 쪽)

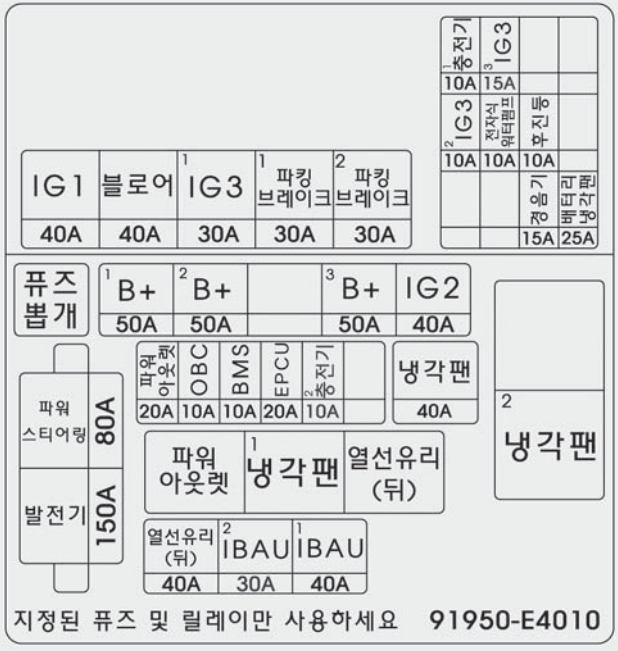

OPSE074013

※ 퓨즈의 용량 및 명칭은 차량에 따라 변경될 수 있으므로 퓨즈/릴레이 박스 커버 안쪽에 부착되어 있는 퓨즈 라벨을 참조하십시오.

※ 모터룸 퓨즈 박스 내 이름없는 공란 퓨즈는 예비퓨즈가 아니므로 임의로 빼지 마십시오.
임의로 뺄 경우 해당 시스템이 작동하지 않을 수 있습니다.

■ 모터룸
- 배터리 터미널 커버



⚠ 주 의

배터리 캡의 닫힘 상태를 확인하십시오. 배터리 캡이 정상체결 되지 않으면 수분 유입으로 인한 전자장치의 비정상 작동이 발생할 수 있습니다.

- 모터룸(배터리 터미널 커버)

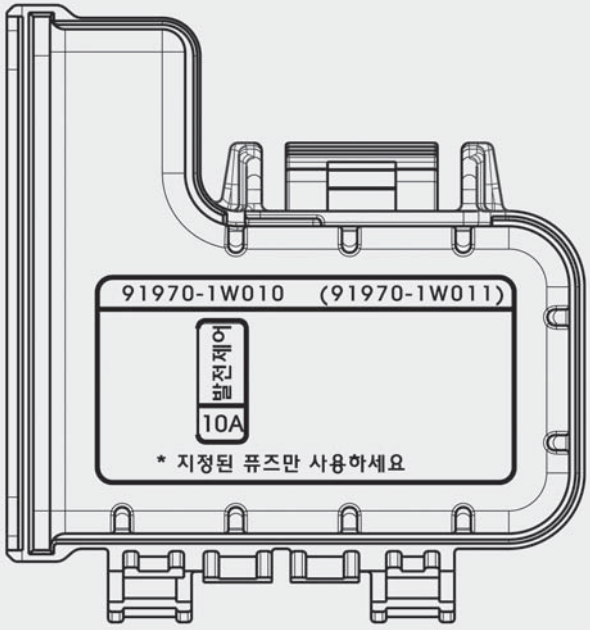

OPSE074015

※ 퓨즈의 용량 및 명칭은 차량에 따라 변경될 수 있으므로 퓨즈/릴레이 박스 커버 안쪽에 부착되어 있는 퓨즈 라벨을 참조하십시오.
※ 모터룸 퓨즈 박스 내 이름없는 공란 퓨즈는 예비퓨즈가 아니므로 임의로 빼지 마십시오.
임의로 뺄 경우 해당 시스템이 작동하지 않을 수 있습니다.

전구의 교체

비상시를 대비하여 적정 규격의 전구를 준비하십시오. (8장, 「전구의 용량」 참조)
램프류 교체는 반드시 시동 「OFF」 상태에서 주차 브레이크를 작동시킨 후 배터리의 「-」단자를 분리한 상태에서 안전한 곳에서 교체하십시오.
정상 작동하는 램프에 전원이 공급된 상태에서 전구를 분리하거나 램프 커넥터를 탈거시 퓨즈박스의 전자장치가 해당 램프를 고장 상태로 인식할 수 있습니다. 따라서, 퓨즈 박스에 기록되는 고장 기록 코드(DTC)에 해당 램프에 대한 고장 기록이 남아있을 수 있습니다.

⚠ 주 의

- **각종 전구 교체시 적절한 공구와 알맞은 규격의 전구가 준비되지 않거나 교체 방법에 대하여 충분히 이해되지 않는다면 가까운 자사 직영 서비스센터 또는 서비스협력사에 의뢰하십시오. 특히 차량 앞쪽의 전조등, 안개등, 차폭등 및 방향 지시등을 교체하기 위해 차량 본체를 임의로 분해 또는 조립시 차량에 손상을 줄 수도 있습니다.**

⚠ 주 의

- **전구 교체 후 재장착시 소켓을 홀에 맞추어 시계방향으로 확실하게 장착하십시오. 그렇지 않을 경우 전구의 단선, 물유입 등 고장의 원인이 될 수 있습니다.**
- **차량에 장착된 전구 외 부가적으로 전구나 LED를 장착하지 마십시오. 추가로 장착할 경우 차량의 전구 오작동 및 깜빡임이 발생할 수 있으며, 퓨즈박스나 배선 관련 장치가 손상될 수 있습니다.**

- 반드시 규정된 용량의 전구를 사용하십시오.

⚠ 경 고

전구 교체시 규격에 맞지않는 용량의 전구를 사용할 경우, 퓨즈 단선 또는 이상 작동 및 기타 배선 관련 장치의 손상 및 화재의 위험을 초래할 수 있습니다.

- 전조등, 제동등 등의 램프는 우천시 주행과 세차 등의 사용 조건하에서 렌즈 내면이 일시적으로 흐려질 수 있습니다. 이것은 램프 내부와 외기의 온도차에 따른것으로 우천시 등의 창유리가 흐려지는 것과 동일한 현상으로 기능상의 문제는 없습니다. 다만 렌즈 내면에 큰 물방울이 있는 경우나 램프 내부에 물이 들어간 경우는 자사 직영 서비스센터 또는 서비스협력사에 문의하십시오.

⚠ 경 고

- 전구가 단선되거나 손상되면 즉시 규격에 맞는(용량 및 색깔) 새것으로 교체하고, 못쓰게 된 전구는 안전하게 처리하십시오.
- 전구를 점검·교체하기 이전에 차량이 갑자기 움직이거나 전기 충격으로 인한 감전 사고의 위험을 방지하기 위해 주차 브레이크를 확실히 작동시키고 시동을「OFF」상태로 하십시오.
- 전구 표면이 뜨거우면 화상의 위험이 있으므로 반드시 장갑 등을 착용하십시오.

⚠ 주 의

일반 전구 사양을 HID 타입으로 개조하면 이상 동작 및 기타 배선 관련 장치의 손상을 초래할 수 있습니다.



■ 전조등, 방향지시등, 차폭등, 안개등 전구의 교체

일정한 자격과 시설을 갖추지 않은 경우에는 가까운 자사 직영 서비스센터 또는 서비스협력사에 의뢰하십시오.

⚠ 주 의

전조등 본체 전체를 장착한 후에는 램프의 상하좌우 각도(전조등 에이밍)를 조절하여야 합니다. 가까운 자사 직영 서비스센터 또는 서비스협력사에 의뢰하십시오.

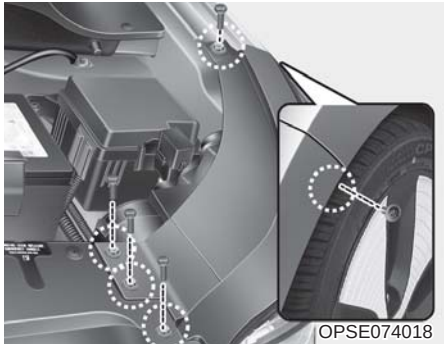



1. 주차브레이크를 작동시켜놓고, 시동을「OFF」상태로 하십시오.
2. 조명을 끄십시오.

3. 후드를 열고 (-)배터리 케이블을 분리하십시오.
4. 전조등의 뒷면에 파워커넥터를 분리하십시오.
5. 볼트를 분리하십시오.
6. 프런트 범퍼의 끝부분을 잡아당기십시오.
7. 차량에서 전조등을 분리하십시오.
   만일 전조등 뒷면의 벌브에 손이 닿아서 교환이 가능할 경우 위의 5~7번까지의 절차를 생략하셔도 됩니다.

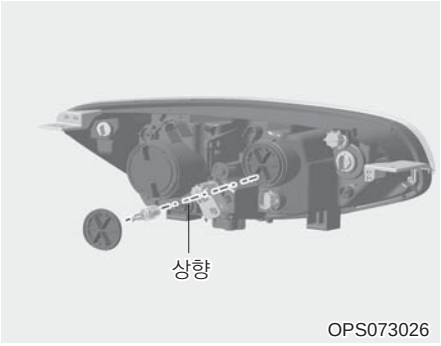

OPS073026

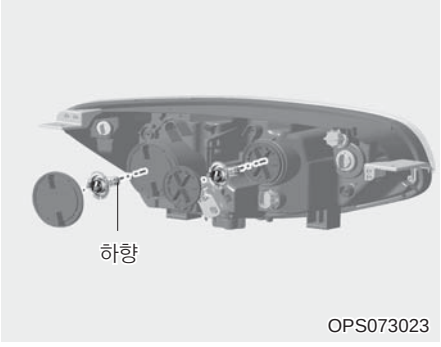

OPS073023

8. 전조등 뒤편에 있는 커버를 분리하십시오.
9. 소켓을 시계 반대방향으로 돌려 본체로부터 분리하십시오.
10. 전구를 빼낸후, 새 전구로 교체한 후 분리의 역순으로 장착하십시오.


OHD076046

● 할로겐 전구 교체시 주의사항

- 전구가 식은 다음 교체하십시오.
- 전구의 유리부분을 손으로 잡지 마십시오.
- 항상 조심스럽게 다루고 긁힘과 마찰을 피하십시오.
- 전구가 켜진 상태라면 액체가 닿지 않도록 하십시오.
- 전구는 전조등에 장착되었을 때만 작동해야 합니다.
- 전구 교체 시 보안경을 착용하십시오.

⚠ 주 의

전구에 오일 찌꺼기가 묻은 상태에서 전조등을 켜면 전구의 과열 및 파열을 야기할 수 있으므로 오일 찌꺼기가 묻지 않도록 주의하십시오.

⚠ 경 고

할로겐 전구는 압력이 가해진 가스가 주입되어 있어 깨질 경우, 유리 조각들이 날릴 수 있습니다.



▶ 방향지시등/차폭등/주간주행등

방향지시등/차폭등/주간주행등이 점등되지 않을 경우에는 가까운 직영 서비스센터 또는 서비스 협력사에 의뢰하십시오.



▶ 옆 방향지시등 교체

옆 방향지시등이 점등되지 않을 경우에는 가까운 자사 직영 서비스센터 또는 서비스협력사에 의뢰하십시오.



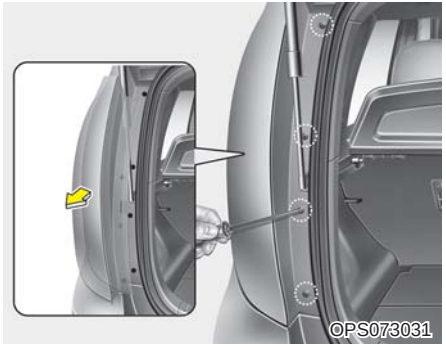



■ 제동등/미등, 방향지시등, 후진등 전구의 교체

1. 주차 브레이크를 작동시켜놓고, 시동을 「OFF」 상태로 하십시오.
2. 조명을 끄십시오.
3. 테일게이트를 여십시오.
4. 소켓을 시계 반대방향으로 돌려 본체로부터 분리하십시오.
5. 전구를 빼낸후, 새 전구로 교체한 후 분리의 역순으로 장착하십시오.

※ LED 타입의 제동등/미등이 점등되지 않을 경우에는 자사 직영 서비스센터 또는 서비스 협력사에 의뢰하십시오.



앞 페이지의 1~3번 순서를 따르시기 바랍니다.

4. 소켓을 시계 반대방향으로 돌려 본체로부터 분리하십시오.
5. 전구를 빼낸후, 새 전구로 교체한 후 분리의 역순으로 장착하십시오.



▶ 보조제동등 전구의 교체)

LED타입의 보조제동등이 점등되지 않을 경우에는 가까운 직영 서비스센터 또는 서비스협력사에 의뢰하십시오.

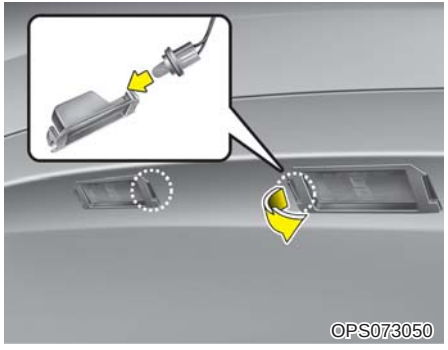

■ 번호등 전구의 교체

1. 주차 브레이크를 작동시켜놓고, 시동을「OFF」상태로 하십시오.
2. '-' 자 드라이버를 이용하여 번호등 렌즈의 나사를 풀어 렌즈를 분리하십시오.
3. 소켓을 시계 반대방향으로 돌려 분리하십시오.
4. 전구를 그대로 당겨 분리하십시오.
5. 새 전구로 교체한 후 분리의 역순으로 장착하십시오.

■ 맵 램프

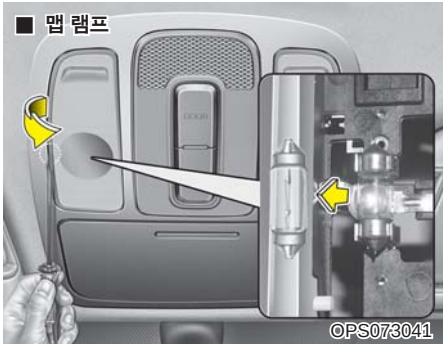

■ 룸 램프

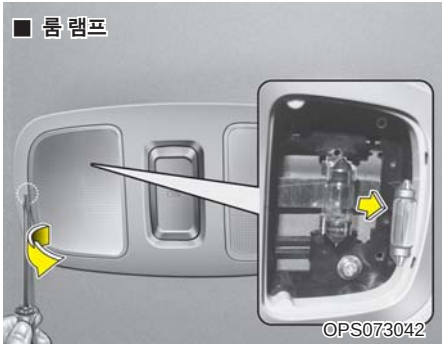

■ 선바이저 램프



■ 화물칸 램프



■ 실내등 전구의 교체

▶ 맵 램프/선바이저 램프/룸 램프/화물칸 램프

1. 주차 브레이크를 작동시켜놓고, 시동을 「OFF」 상태로 하십시오.
2. '—' 자 드라이버를 이용하여 렌즈를 분리하십시오.
3. 전구를 그대로 당겨 분리하십시오.
4. 새 전구로 교체한 후 렌즈를 장착하십시오.

⚠ 주 의

드라이버를 끼워 렌즈를 분리할 때 렌즈가 손상되지 않도록 조심하십시오.

차체 손질

다음과 같은 장소에서의 사용이나 주차는 도장면을 부식시키고 차체 부품의 녹 등을 일으킵니다. 주차나 보관장소에 주의하시고 세차 등의 손질을 적절히 하십시오.

- 겨울철에 빙결방지제(염화칼슘 등)를 뿌린 도로를 주행하였을 때
- 해안지대의 주행이나 장시간 주차 시
- 진흙 및 먼지 등이 현저하게 붙어있을 때
- 옥외에서 장시간 주차했을 때
- 매연이나 분진, 철분 등이 묻었을 때
- 콜타르 도료의 찌꺼기, 모래, 콘크리트 가루 등이 묻어 있을 때
- 새의 오물, 벌레 등이 묻어 있을 때



■ 외장 손질

▶ 외장손질의 일반적인 주의사항

화학 세제나 광택제를 사용할 때는, 내장되어 있는 사용 설명서를 반드시 숙독하십시오.

▶ 표면 점검

● 세차

- 표면에 녹이 발생하거나, 부식되는 것을 방지하기 위하여, 최소 한달에 한 번씩은 미지근한 물이나 찬 물로 깨끗이 세척하십시오. 비포장 도로를 주행하는 경우에는, 매 주행 후에 세척하십시오. 소금, 먼지, 진흙, 또는 다른 이물질이 퇴적되지 않도록 깨끗이 제거하십시오.
  도어와 로커 판넬 아래 모서리에 있는 배출 구멍을 깨끗이 유지하십시오.
- 곤충, 타르, 수액, 새의 오물, 산업 오염물이나 이와 유사한 퇴적물 등은 즉시 제거하지 않으면 차의 표면을 손상시킬 수 있습니다. 보통 물로는 빨리 씻어내도 완전히 닦이지 않으므로 도장 표면에 안전하고 부드러운 세제를 사용하십시오. 세척 후에는 미지근하거나 찬 물로 깨끗이 헹구십시오. 세제가루가 표면에 말라 붙지 않도록 하십시오.
- 세차시에는 도어나 창문 등을 닫으십시오. 또한 안테나는 세차시 손상이 가지 않도록 하십시오.

- 차의 더러움이 심할 때는 자동차 전용 세척 세제를 사용하여 세차하십시오. 가정용 중성세제를 사용하면 고무 제품의 변색을 일으킬 수 있습니다. 또한 부드러운 스펀지나 헝겊으로 닦아내고 먼지 입자로 인한 긁힘을 최소화하기 위하여 스펀지를 자주 헹궈주면서 세척 하십시오. 물은 미지근한 수돗물 또는 이와 같은 보통의 물을 사용하십시오. 세차 후는 차체의 물기를 완전히 닦아내십시오.
- 범퍼나 차량 내·외부의 합성수지 부품이 더러워졌을 때는 부드러운 브러시나 스펀지를 사용하여 손상이 가지 않도록 주의하면서 닦아내십시오. 브레이크액, 그리스, 배터리액에 오염된 경우 알코올로 닦아내십시오. 딱딱한 브러시나 수세미를 사용하면 손상이 갈 수 있습니다.
- 차량 내·외부의 합성수지(플라스틱) 부품에 방향제 등이 묻으면 변색이나 얼룩이 생기므로 즉시 깨끗이 닦아 내십시오.
- 강력 세제나 뜨거운 물 등을 사용하지 마십시오. 그리고 차체가 따뜻할 때 직사광선 아래에서 차를 닦지 마십시오.
- 차체의 먼지나 오물을 마른 걸레로 닦아내면, 표면에 자국이 남습니다. 철제면이나 마찰 세제, 알칼리성이 강한 강력 세제, 부식세제 등은 크롬 처리된 표면이나 산화피막 처리된 알루미늄 부품에는 사용하지 마십시오. 보호 코팅을 손상 시켜, 변색되거나 도장면이 매우 손상될 수 있습니다.

● 고압세차

고압세차 시 다음의 주의사항을 따르지 않을 경우 차량에 손상을 입힐 수 있습니다.

- 고압세차 노즐을 창문, 조명 시스템 (전조등, 미등 등), 카메라, 센서, 범퍼, 고무류 (타이어 등), 부드러운 소재부위 및 차량 하부에 가까이 해서 세차를 하지 마십시오.
- 너무 가까운 거리에서 고압세차를 할 경우 위 언급한 부위에 손상을 입힐 수 있습니다.
- 어느 특정부위를 집중적으로 오랫동안 고압세차를 하지 마십시오. 이럴 경우 차량에 손상을 입힐 수 있습니다.
- 충분한 거리를 확보하고 짧은 시간 동안이라도 노즐의 물줄기로 한곳을 집중 분사시키면 차량 표면에 손상을 입힐 수 있습니다.
  고압세차 시에는 항상 노즐의 물줄기를 한곳에 집중 분사하지 마십시오.

⚠ 주 의

- **자동세차기에서의 세차는 차체의 잔긁힘을 만들어 도장면이 손상될 수도 있습니다.**
- **램프 세척시 휘발유나 아세톤 또는 휘발성유기용제(초강력세정제) 등의 화학용제 사용은 램프가 손상될 수도 있으므로 사용하지 마십시오.**
- **타이어 알루미늄 휠 부분 세척시, 산성계 세제를 사용하지 마십시오. 휠 도장면이 손상될 수 있습니다.**
- **차량 세차시 도어 실링부 및 위쪽 유리부를 통해 물이 실내로 유입될 수 있습니다. 고압 세척기 사용시 특히 주의하십시오.**



● 왁스칠

- 왁스칠은 세차후 차량 표면에 물방울이 맺히지 않은 상태에서 차를 충분히 말린 후 실시하십시오. 또한, 차체온도가 낮을때 그늘에서 차체에만 실시하십시오.
  햇빛을 받아서 차체가 뜨거울때 왁스를 칠하면 얼룩이 집니다.
- 양질의 액체 또는 풀모양의 왁스를 사용하십시오. 유리나 플라스틱(합성수지) 부분에는 왁스칠을 하지 마시고, 연마제가 섞인 왁스나 헝겊을 사용하면 광택이 나빠지고 도장면이 손상되므로 주의 하십시오.
- 오일, 타르 또는 이와 유사한 물질 등을 자국 제거기로 제거하면 표면의 왁스도 함께 제거됩니다. 차량의 다른 부분은 아직 왁스칠이 필요치 않더라도, 이런 부위에 다시 왁스칠을 하십시오.

⚠ 주 의

앞유리에 왁스가 묻으면 와이퍼의 손상원인이 될 수 있으므로 주의 하십시오.

▶ 표면 손상의 정비

차체 표면에 깊게 파인 자국이나 돌멩이 자국 등은 신속히 수리하십시오. 노출된 금속 표면은 빨리 녹슬어 차의 표면을 크게 손상 시킬 수 있습니다.

차량이 손상되어 금속 표면처리나 교체가 필요할 경우, 자사 직영 서비스센터 또는 서비스 협력사에 정비를 의뢰하십시오.

▶ 광택나는 금속 관리

- 도로의 타르나 곤충 자국을 제거하려면, 뾰족한 물건을 사용하지 말고 타르 제거기를 사용하십시오.
- 광택나는 금속 표면을 부식으로부터 보호하기 위해서는, 왁스나 크롬 방부제를 바르고 광택이 날 때까지 문지르십시오.
- 겨울철이나 해변지역에서는 광택나는 금속 위에 두꺼운 왁스 코팅을 하거나 부식 방지 처리를 하십시오. 필요한 경우, 방부식성 석유 젤리나 다른 보호 컴파운드로 코팅하십시오.

▶ 하체 점검

얼음이나 눈 제거, 또는 먼지제거에 사용된 부식성 물질이 하체에 쌓일 수 있습니다. 만일 이런 물질들이 제거되지 않은 경우, 방청처리를 했다 하더라도 프레임, 플로어 판넬, 배기장치 등에 녹이 발생하여 빠르게 번질 수 있습니다. 차량의 하체와 휠의 열린 부분을 한달에 한번씩, 비포장 도로 주행후, 겨울철 끝 무렵, 미지근하거나 차가운 물로 깨끗이 닦으십시오. 진흙이나 오물이 잘 보이지 않으므로 특별히 주의해서 닦으십시오.

도로 오물을 깨끗이 닦아 내지 않고 적시기만 하는 것은 더 좋지 않습니다. 도어, 로커 판넬 그리고 배출구멍이 있는 프레임 멤버 등은 오물로 막혀서는 안됩니다. 이런 곳에 물이 고이면 녹이 슬 수 있습니다.

⚠ 주 의

- **엔진룸내를 물로 닦으면(또는 고압세차) 엔진룸내 있는 전기회로 또는 에어덕트로 물이 유입되어 정상적인 차량운행이 불가능할 수 있습니다.**
- **차를 세척한 뒤, 서행하면서 브레이크를 밟아 브레이크 작동상태를 점검하십시오.**

▶ 알루미늄 휠 점검

알루미늄 휠은 투명한 보호처리제로 코팅 되어 있습니다.

- 마찰 세제, 광택제, 솔벤트, 또는 와이어 브러시를 알루미늄 휠에 사용하지 마십시오. 표면에 자국을 내거나 손상을 초래할 수 있습니다.
- 운행 후 휠을 세척하기 전에 온도가 낮아질때까지 기다리십시오. 그리고 부드러운 비누나 중성세제 만을 사용하시고 물로 깨끗이 헹구십시오.

  염분이 많은 지역이나 염화칼슘이 도포된 지역을 주행한 경우에는 휠을 깨끗이 청소하여 부식되지 않도록 하십시오.
- 고속 세차 브러시로 바퀴를 닦지 않도록 하십시오.
- 스팀 클리너 등으로 세척하지 마십시오.
- 무광도장 휠에는 광택보호제(왁스)를 사용하지 마십시오.

⚠ 주 의

알루미늄 휠 세척시는 알카리성, 산성계 세제 및 타이어 광택제를 사용하지 마십시오. 휠 도장면이 손상되어 부식 및 얼룩이 발생할 수 있습니다.

■ 내장 손질

▶ 내장 손질의 일반적인 주의사항

- 내장품 표면에 화학 물질(손 세정제, 종이 방향제, 선 크림 등)이 묻지 않게 하십시오. 화학 물질이 묻었을 경우, 실내 부품이 손상될 수 있으므로 즉시 제거하십시오.
- 내장품을 세척할 때는 아세톤, 락카용제, 에나멜 및 표백제, 휘발유 또는 시너 등의 유류 물질 등을 절대로 사용하지 마십시오. 변 색되거나 손상이 올 수 있습니다.
- 액상 방향제를 실내에 사용할 때 계기판부위, 크래쉬패드 및 플라스틱부분에는 절대 부착하지 마십시오. 만약, 액상 방향제가 유출되어 계기판 부위, 크래쉬패드 및 공기통풍구 등에 묻으면 액상 방향제 고유의 성분에 의해 손상될 수가 있습니다. 이때에는 신속하게 깨끗한 물로 세척하십시오.
- 인스트루먼트 패널에 전장품, 방향제, 스티커 등을 부착하지 마십시오. 특히 양면 테이프를 사용한 부착물의 경우 테이프에 함유된 화학성분에 의해 인스트루먼트 패널의 표면부가 손상될 수 있습니다.
- 엠블렘, 도어 인너 핸들, 가니쉬, 풀 핸들, 스위치 베젤 등과 같은 도장 처리된 부품은 화학 용액이나 강한 세제로 닦지 마십시오. 선팅제거제 등과 같은 화학 용액이 묻었을 경우에는 표면이 벗겨지거나 변색이 될 수 있으니 주의하며 묻었을 경우 즉시 닦아 내십시오.

▶ 실내 장식품과 내장 트림의 청소

- 먼지 털이 빗자루나 진공 청소기를 사용하면, 비닐의 먼지나 오물이 제거됩니다. 내장재 혹은 카펫용으로 추천된 부드러운 비누액을 사용하여 청소하십시오. 묻은 지 얼마 안된 얼룩은 섬유 얼룩 제거제로 빨리 청소하십시오. 그렇지 않으면, 섬유가 더러워지고 변색될 수 있습니다. 또한, 재질에 맞게 적절히 다루어 지지 않으면, 보온 성능도 저하될 수 있습니다.
- 기름이 묻은 곳은 알코올을 이용하여 닦아내십시오.

⚠ 경 고

실내등은 청소하기 전에, 실내등이 꺼졌는지 확인하여 화상을 입거나 전기 충격을 받지 않도록 주의하십시오.

▶ 천 시트 사용시 주의 사항 (+)사양 적용시

천 시트는 재질 특성상 진공 청소기를 사용하여 정기적으로 청소하는 것을 권장합니다.
음료 얼룩 등으로 오염이 많이 발생한 경우 적합한 인테리어용 세정제를 이용하시기 바랍니다. 이때 표면이 손상되지 않도록 적절한 세기로 부드러운 스펀지나 극세사 천을 이용하여 봉제선까지 넓은 범위로 닦아 내십시오. 표면에 올 풀림, 긁힘 등이 발생할 수 있으니 의류의 벨크로(찍찍이)와 날카로운 물체와 마찰에 주의하시기 바랍니다.

▶ 가죽 시트 관리

- 진공청소기를 사용하여 주기적으로 시트 표면에 있는 먼지와 모래를 제거하여 주십시오. 가죽의 마모나 표면의 파손을 예방하여 품질을 유지할 수 있습니다.
- 천연가죽 시트 커버링은 마른 천이나 부드러운 헝겊을 이용하여 자주 닦아주는 것이 좋습니다.
- 적합한 가죽 보호제를 사용할 경우 커버링의 마모를 예방할 수 있고 컬러를 유지하는데 도움이 됩니다. 가죽 코팅제나 보호제는 반드시 사용설명서를 참고하여 주시고 전문가와 상담 후 사용하십시오.
- 밝은 색 가죽(베이지, 크림베이지)은 오염에 취약하고 선명하게 보이므로 자주 청소해 주는 것이 좋습니다.
- 젖은 수건으로 자주 청소하는 것은 표면의 균열을 발생시키므로 삼가하여 주십시오.

▶ 가죽 시트 청소 방법

- 모든 오염물질이 묻었을 경우 즉시 제거해 주시고 오염 물질별 제거 방법은 아래 사항을 참고 하십시오.
- 화장품(썬크림, 파운데이션 등)에 의한 오염
  - 헝겊에 클렌징 크림 일정량을 묻혀 오염 부위를 문질러 주십시오. 젖은 천으로 클렌징 크림을 닦아 내고 마른 천으로 물기를 제거합니다.
- 음료(커피, 탄산음료외)
  - 마른 천에 중성세제를 소량 묻혀 가볍게 닦아 내고 오염물이 묻어 나오지 않을 때까지 닦아 주십시오.
- 기름(오일)
  - 오염 즉시 흡수성 천으로 기름을 제거하고 천연가죽 전용 얼룩 제거제를 사용하여 닦아냅니다.
- 껌
  - 껌이 묻었을 경우 얼음을 이용하여 딱딱하게 굳힌 후 조금씩 떼어내십시오.

⚠ 주 의

가죽제품(스티어링 휠, 시트 등) 청소 시에는 중성 세제 또는 알코올이 소량 함유된 세척제를 사용하십시오. 강한 산성/알칼리성 및 알코올이 다량 함유된 세척제를 사용할 경우, 변색 및 표면 벗겨짐 등의 손상이 발생할 수 있습니다.

▶ 안전 벨트의 청소

내장재 또는 카펫용으로 추천된 부드러운 비누액을 사용하여 안전벨트를 청소하십시오. 표백처리를 하거나 재염색을 하지 마십시오.

⚠ 주 의

뒷유리 내부를 심하게 닦거나 긁어 내지 마십시오. 유리의 서리제거 장치(열선)등이 손상될 수 있습니다.

8장 목차

차량 제원 8-2
타이어 및 휠 8-2
타이어 소비 효율 등급 8-3
전구의 용량 8-3
추천오일 및 용량 8-4
차대번호(VIN) 8-5
자기 인증 라벨 8-5
구동모터 품번번호 8-5

차량 제원

항 목		치 수(mm)	
전장		4,140	
전폭		1,800	
전고		1,600	
윤거	전	205/60 R16	1,576
	후	205/60 R16	1,585
축거		2,570	

타이어 및 휠

구 분	형 식	휠	추천공기압 Psi(kPa)				휠 너트 체결토크kgf·m
			일반하중		최대하중		
			앞	뒤	앞	뒤	
장착 타이어	205/60R16	6.5J×16	33(230)	33(230)	33(230)	33(230)	11~13

※ 예비타이어를 대신하여 타이어 임시수리장치를 제공합니다.

타이어 소비 효율 등급

타이어 제조사	사이즈	타이어 소비 효율 등급	
		회전저항 (RRC)	젖은노면제동력(G)
넥센(Nexen)/ 금호(Kumho)	205/60R16 92H	2	3

※ 회전저항 (RRC) : 타이어에 걸리는 하중에 대한 회전저항의 비율
- 1 ~5등급까지 있으며 1등급에 가까울수록 소비 효율이 높아집니다.

※ 젖은 노면 제동력 (G) : 기준 타이어 대비 시험대상 타이어의 젖은 노면 제동성능 비율
- 1 ~ 5등급까지 있으며 1등급에 가까울수록 젖은 노면에서의 제동력이 좋습니다.

※ 타이어 사이즈가 동일하더라도 효율등급이 다를 수 있습니다.
또한 일부 정보가 사전통보없이 변경될 수 있으므로 홈페이지를 참고하십시오.

전구의 용량

종 류		전구 형식	전력(W)
차량 전면	전조등(하향)	H7 LL	55
	전조등(상향)	H7 LL	55
	방향지시등(앞)	LED	LED
	차폭등(앞)	LED	LED
	안개등(앞)	9006	55
	방향지시등(실외미러)	LED	LED
차량 후면	제동등	LED	LED
	미등	LED	LED
	방향지시등(뒤)	PY27W	27
	후진등	W16W	16
	보조제동등	LED	LED
	번호판등	W5W	5
실내	맵램프	FESTOON	8
	룸램프	FESTOON	8
	선바이저 램프	FESTOON	5
	글로브박스 램프	FESTOON	5
	화물칸 램프	FESTOON	8

추천오일 및 용량

종 류	용량(ℓ)	추천사양
배터리		전기 배터리
감속기 오일	1.3±0.1	70W, API GL-4 TGO-9(MS517-14)
브레이크 액	필요량	SAE J1703, FMVSS116 DOT-3 또는 DOT-4
냉각수	5.1	에틸렌 글리콜계 알루미늄 라디에이터 용

⚠ 주 의

각 시스템의 원활한 작동과 내구를 위해 자사 순정오일을 사용하십시오. 자사에서 지정하는 순정부품(감속기 오일 등)을 사용하지 않으면 차량에 치명적인 손상을 줄 수 있습니다.

차대번호(VIN)

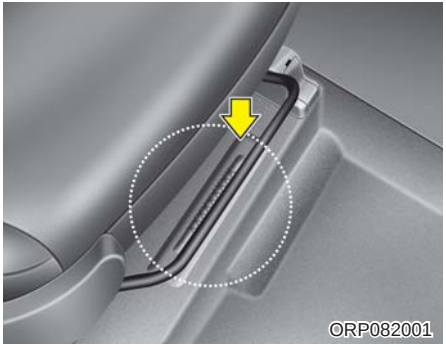

차대번호 즉, VIN(Vehicle Identification Number)은 차량의 등록시나 차량의 소유권을 유지하는데 필요한 모든 법적인 사항에 사용됩니다. 차체에 타각되어 있는 차대번호와 등록증에 기록되어 있는 차대번호는 일치해야 합니다.
(동승석 시트 아래에 타각되어 있습니다.)

자기 인증 라벨

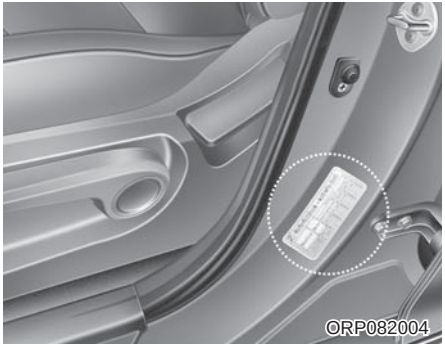

자기 인증 라벨은 본 차량이 대한민국 자동차 관리 법령에 적합하게 제작되었음을 알려드립니다.

구동 모터 번호

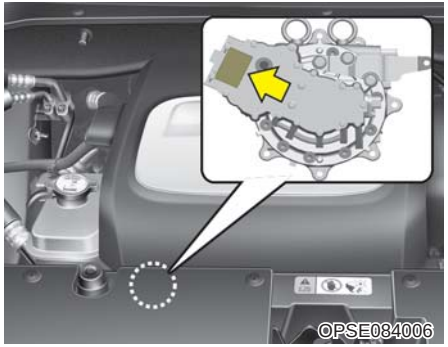

구동 모터 번호는 앞쪽에서 바라볼 때 모터 왼쪽 측면에 있습니다.

(ㄱ)
가상 엔진음 사운드 시스템 (VESS : Virtual engine sound system)..... 5-7
감속기 위치 표시 4-45
감속기(Gear Drive Unit)..... 5-9
  바른 운전 요령 5-12
  변속레버..... 5-10
  변속레버 잠금 장치(Shift Lock)..... 5-12
건전지 교체 방법(스마트키)..... 4-8
겨울철 운행..... 5-39
  눈 또는 빙판길 주행..... 5-39
  스노우 타이어 5-40
  타이어 체인 5-40
견인..... 6-20
  견인 트럭으로 견인 시 6-20
  일반 차량으로 견인 시 6-21
  차량 견인..... 6-20
  탈부착 견인 후크..... 6-20
견인 트럭으로 견인 시..... 6-20
견인 후크(탈부착)..... 6-20
경고등 및 표시등 4-63
  ABS 경고등..... 4-66
  ECO 표시등 4-72
  구동용 배터리 잔량 경고등..... 4-64
  도어 열림 경고등..... 4-69
보조 배터리 충전 경고등 4-68
브레이크 경고등..... 4-65
비상경고등/방향지시등 4-72
서비스 경고등 4-63
시동 OFF 잊음 경고음..... 4-74
안개등 표시등 4-73
안전벨트 미착용 경고등 및 경고음 4-65
에어백 경고등 4-64
이모빌라이저 경고등..... 4-71
저압타이어 경고등..... 4-68
전동 파워 스티어링 경고등..... 4-67
전자 파킹 브레이크 (EPB) 경고등..... 4-72
전조등 상향 표시등..... 4-73
조명 점등 표시등..... 4-73
주행 가능 표시등..... 4-63
차체 자세 제어 장치 작동 정지 표시등..... 4-71
차체 자세 제어 장치 작동 표시등 4-70
충전 표시등 4-64
크루즈 설정 표시등..... 4-74
크루즈 표시등 4-74
키 확인 표시등 4-71
테일게이트 열림 경고등 4-70
파워다운 경고등..... 4-63
회생제동 경고등..... 4-68

경사로 밀림 방지 기능(HAC: Hill-start Assist Control) 5-28
경음기 4-29
경제운전 레벨 표시 4-47
경제적 운행 5-33
계기판 4-41
LCD 표시창 제어 4-42
감속기 위치 표시 4-45
계기판 조명 조절 4-42
구동용 배터리 충전량 표시계 4-44
모터 동작 표시계 4-44
속도계 4-43
외기 온도계 4-45
적산거리계 (ODO) 4-45
계기판 조명 조절 4-42
공조 장치용 에어필터 4-101
공조 장치용 에어필터 점검 7-19
공조화면 선택 버튼 4-101
교차로나 철도 건널목을 건널 때 2-11
구동모터 품번번호 8-5
구동용 배터리 잔량 경고등 4-64
구동용 배터리 충전량 표시계 4-44
규격타이어 장착 2-3
글로브 박스 4-108
글로브 박스 램프 4-88
급제동 경보 시스템(ESS : Emergency Stop Signal) 5-28

(ㄴ)
내관도 I 1-4
내관도 II 1-5
내비게이션 4-120
내장 손질 7-52
냉각수 점검 7-15
냉각수 교체 7-16
냉각수 혼합 비율 7-15
냉각수량 점검 및 보충 7-15

(ㄷ)
다용도 보관함 4-107
글로브 박스 4-108
안경 보관함 4-109
중앙 콘솔 박스 4-108
화물칸 수납 정리함 4-109
다용도 소켓 4-114
도어 4-11
어린이 보호용 잠금 장치 4-14
차 밖에서의 잠금/해제 4-11
차 안에서의 잠금/잠금해제 4-12
차속감응 자동 도어 잠금 장치 4-14

충돌감지 자동 도어 잠금해제 장치 4-13
도어 (사용자 설정 모드) 4-50
도어 열림 4-55
도어 열림 경고등 4-69
동승석 에어백 3-36
뒷유리 와이퍼 4-84
뒷유리 와이퍼/와셔 4-83
뒷좌석 3-7

(ㄹ)
램프 (사용자 설정 모드) 4-50
레버를 P 단으로 이동하십시오 4-53
룸 램프 전구의 교체 7-47
룸램프 4-87
리모컨 버튼 사용 방법 4-7

(ㅁ)
맵 램프 4-86
맵 램프 전구의 교체 7-47
멀티미디어 장치 4-119
내비게이션 4-120
블루투스 핸즈프리 4-122
사운드 무드 라이트 4-121
안테나 4-119
오디오 리모컨 4-120
오디오 외부 입력 단자 4-121
오디오/비디오 4-120
음성인식 시스템 4-123
모터 동작 표시계 4-44
모터룸 1-6
모터룸의 명칭 7-2
미등 전구의 교체 7-45
미러 4-32
실내 미러 4-32
실외 미러 4-39
실외 미러 접는 방법 4-40
실외 미러 조절 방법 4-39
자동요금 징수 시스템(ETCS) 동작 사양 4-36
전자 감응식 실내 미러(ECM)및 자동요금 징수 시스템 미러(ETCS) ... 4-33
밀기 시동 6-6

(ㅂ)
바른 제동요령 5-16
방향지시 및 차선변경 4-78
방향지시등 7-44
방향지시등 전구의 교체 7-44,45
배터리 과열 위험! 안전한 곳에 정차하십시오 4-58
배터리 방전 방지 기능 4-79

배터리 방전 시 점프 스타트 요령 6-5
배터리 온도가 낮아 파워가 제한 될 수 있습니다 4-57
배터리 잔량이 부족합니다 4-56
배터리 잔량이 부족합니다. 충전하십시오 4-56
배터리 점검 7-23
  배터리 관리 요령 7-23
  배터리 초기화 항목 7-25
  시계 7-25
  오디오 7-25
  트립컴퓨터 7-25
  파워 윈도우 7-25
  히터 및 에어컨 7-25
번호등 전구의 교체 7-46
보조 배터리 충전 경고등 4-69
보조제동등 전구의 교체 7-46
보조좌석을 차량에 장착시 3-27
보조키 분리방법 4-9
브레이크 5-14
브레이크 경고등 4-65
브레이크 시스템 점검! 안전한 곳에 정차하십시오 4-59
브레이크 제동력이 좋지 않을 경우 6-3
브레이크를 밟고 시동을 거십시오 4-54
브레이크를 점검하십시오 4-58
브레이크액 점검 7-17
  브레이크액량 점검 및 보충 7-17
블루투스 핸즈프리 4-122
비상 시동 6-5
비상경고등 6-2
비상경고등/방향지시등 4-72
비상시 테일게이트 잠금 해제 장치 4-16

(ㅅ)
사용자 설정 모드 4-50
사운드 무드 라이트 4-121
사이드 에어백 3-37
서리제거(열선) 4-89
  뒷유리 서리제거(열선) 4-89
  실외 미러 서리제거(열선) 4-89
서비스 경고등 4-63
서비스알림 4-48
서비스알림 (사용자 설정 모드) 4-51
선바이저 4-113
선바이저 램프 4-88
선바이저 램프 전구의 교체 7-47
설정 (사용자 설정 모드) 4-51
소음과 연기 (에어백) 3-31
속도계 4-43
순간 연비 4-62

순정부품의 사용 2-13
스노우 타이어 5-39
스마트 키 사용 방법 4-4
스마트 키 사용 시 주의 사항 4-6
스마트 키를 사용할 때 주의할 사항 4-7
스마트키 4-4
  건전지 교체 방법 4-8
  리모컨 버튼 사용 방법 4-7
  보조키 분리방법 4-9
  스마트 키 사용 방법 4-4
  스마트 키 사용 시 주의 사항 4-6
  스마트 키를 사용할 때 주의할 사항 4-7
스마트키가 실내에 없습니다 4-52
스마트키로 시동버튼을 직접 누르십시오 4-52
스마트키를 인식할 수 없습니다 4-52
스마트키의 배터리 전압이 낮습니다 4-53
스티어링 휠 높이 조절 4-24
스티어링 휠 히터 4-24
스티어링 휠(조향 핸들) 4-23
  경음기 4-25
  스티어링 휠 높이 조절 4-24
  스티어링 휠 히터 4-24
  전동 파워 스티어링 (MDPS) 4-23
  플렉스 스티어 (Flex Steer) 4-30
시동 OFF 잊음 경고음 4-74
시동 버튼 5-2
  가상 엔진음 사운드 시스템 (VESS) 5-7
  시동 버튼 5-2
  시동 버튼 조명 5-2
  차량 시동 방법 5-4
  차량 정지 방법 5-8
시동 버튼 조명 5-2
시동버튼을 한번 더 누르십시오 4-53
시트커버류 작업 시 유의 2-12
신차 길들이기 2-13
실내 미러 4-32
실내 편의 장치 4-110
  다용도 소켓 4-114
  선바이저 4-113
  코트 후크 4-115
  좌석 통풍 4-112
  좌석 히터 4-111
  카 매트 후크 4-108
  USB 충전기 4-115
  컵 홀더 4-110
  화물 고정 장치(그물망) 4-117
  커버링 쉘프 4-117
실내 퓨즈 박스의 스위치를 전환하십시오 4-54

실내등 4-86
글로브 박스 램프 4-88
룸램프 4-87
맵램프 4-83
선바이저 램프 4-88
실내등 자동 소등 기능 4-83
화물칸 룸 램프 4-88
실내등 자동 소등 기능 4-83
실내등 전구의 교체 7-47
실외 미러 4-39
실외 미러 접는 방법 4-40
실외 미러 조절 방법 4-39

(ㅇ)
안개등 4-82
안개등 전구의 교체 7-42
안개등 표시등 4-73
안경 보관함 4-109
안전 운행 5-34
고속도로 주행 5-37
악천우 시의 주행 5-36
야간 주행 5-36
여름철 운행 5-38
차 바퀴가 빠져 헛도는 경우 5-35
커브길 주행 시 5-36
험로에서의 주행 5-34
안전벨트 3-11
2열 중앙 좌석 안전벨트 착용 방법 3-16
2열 중앙 좌석 안전벨트 해제 방법 3-17
EFD 시스템 3-18
안전벨트 구속 장치 3-11
안전벨트 미착용 경고등 및 경고음 3-14
안전벨트 사용 시 유의 사항 3-20
안전벨트의 적절한 관리 3-21
임산부의 안전벨트 착용 3-20
착용방법 3-14
큰 어린이의 안전벨트 착용 3-20
안전벨트 구속 장치 3-11
안전벨트 미착용 경고등 및 경고음 3-14, 4-66
안전벨트 사용 시 유의 사항 3-20
안전벨트 착용 2-5
안전벨트 착용의 중요성 3-35
안전벨트의 적절한 관리 3-21
안테나 4-119
앞유리 와이퍼/와셔 4-83
앞좌석 3-4
어린이 보호 시트 설치 금지 3-31
어린이 보호용 잠금 장치 4-14

어린이 보조 좌석 3-21
3점식 안전벨트를 이용할 때 3-22
보조좌석을 차량에 장착시 3-27
어린이 보호용 장치의 장착 3-21
테더 앵커를 이용할 때 3-24
하부 래치와 테더 앵커를 이용할 때 3-26
어린이 보조좌석의 장착 3-21
에어백 경고 라벨 3-46
에어백 경고등 3-32, 4-64
에어백 관련 주의사항 2-6
에어백 작동 시 2차 피해 3-31
에어백 장치의 구성 및 기능 3-33
에어백 장치의 작동은 어떻게 되는가? 3-30
에어백 정비 3-44
에어백 종류 3-29
에어백 충돌 센서 3-40
에어백(보조 구속 장치) 3-29
동승석 에어백 3-36
사이드 에어백 3-37
소음과 연기 3-31
안전벨트 착용의 중요성 3-35
어린이 보호 시트 설치 금지 3-31
에어백 경고 라벨 3-46
에어백 경고등 3-32
에어백 작동 시 2차 피해 3-31
에어백 장치의 구성 및 기능 3-33
에어백 장치의 작동은 어떻게 되는가? 3-30
에어백 정비 3-44
에어백 종류 3-29
에어백 충돌 센서 3-40
에어백의 비작동 조건 3-42
에어백의 작동 조건 3-41
운전석 에어백 3-35
차를 수리할 때, 폐차할 때 3-45
충돌 시에 왜 에어백이 작동하지 않았을까요? 3-39
커튼 에어백 3-38
에어백의 비작동 조건 3-42
에어백의 작동 조건 3-41
옆 방향지시등 교체 7-44
예약 공조 설정 버튼 4-100
오디오 리모컨 4-120
오디오 외부 입력 단자 4-121
오디오/비디오 4-120
오버히트(과열 시) 6-7
코트 후크 4-115
와셔액 분출 4-79
와셔액 점검 7-18
와셔액 점검 및 보충 7-18

와이퍼 블레이드 점검 7-21
뒷유리 와이퍼 블레이드 7-22
블레이드의 점검 7-21
앞유리 와이퍼 블레이드 7-22
와이퍼 블레이드 교체 방법 7-22
와이퍼 작동(앞) 4-83
와이퍼/와셔 4-83
뒷유리 와이퍼 4-84
뒷유리 와이퍼/와셔 4-83
앞유리 와이퍼/와셔 4-83
와셔액 분출 4-84
와이퍼 작동(앞) 4-83
외관도 I 1-2
외관도 II 1-3
외기 온도계 4-45
외장 손질 7-48
운전석 개별 공조 버튼 4-100
운전석 에어백 3-35
운전자세 2-4
유리창 개폐 4-18
유리창 개폐 잠금 버튼 4-20
유리창 개폐 장치 4-17
유리창 개폐 4-18
유리창 개폐 잠금 버튼 4-20
유리창 개폐/스위치 4-17
유리창 개폐/스위치 4-17
유리창 습기/성에 제거 방법 4-103
유리창 습기 방지 기능 4-103
자동 습기 제거 장치 4-106
자동 조절식 4-103
음성인식 시스템 4-123
음주·과로 운전 금지 2-7
응급조치 6-24
사고 및 차량 화재 시 응급조치 6-24
응급조치(사고 및 차량 화재 시) 6-24
이모빌라이저 경고등 4-71
이모빌라이저 시스템 4-10
인화성·폭발성·휘발성 물질 차내 방치 금지 2-8
일상 점검 2-2, 7-5
임산부의 안전벨트 착용 3-20

(ㅈ)

자기 인증 라벨 8-5
자동요금 징수 시스템(ETCS) 동작 사양 4-36
자사 직영 서비스센터 또는 서비스협력사 이용 2-12
저압타이어 경고등 4-68
적산거리계 (ODO) 4-45
전구의 교체 7-41

방향지시등 7-44
번호등 전구의 교체 7-46
보조제동등의 교체 7-46
실내등 전구의 교체 7-47
옆 방향지시등 교체 7-44
전조등, 방향지시등, 차폭등, 안개등 전구의 교체 7-42
제동등/미등, 방향지시등, 후진등 전구의 교체 7-45
전구의 용량 8-3
전기차 시스템을 점검하십시오 4-57
전동 파워 스티어링 (MDPS) 4-27
전동 파워 스티어링 경고등 4-67
전원 공급장치 점검 안전한 곳에 정차하십시오 4-58
전자 감응식 실내 미러(ECM)및 자동요금 징수 시스템 미러(ETCS) 4-33
전자 제어 장치 안정화에 의한 램프류 이상 작동 4-58
전자 주차 브레이크(EPB) 5-16
전자 주차 브레이크 (EPB) 경고등 4-72
전조등 상향 표시등 4-73
전조등 상향, 하향 변환 4-81
전조등 전구의 교체 7-42
정기 점검 7-7
가혹 조건 7-14
통상조건 7-7
제동 장치 5-14
ABS(Anti-Lock Brake System) 5-22
VSM (Vehicle Stability Management) 5-27
경사로 밀림 방지 기능(HAC: Hill-start Assist Control) 5-28
급제동 경보 시스템(ESS : Emergency Stop Signal) 5-28
바른 제동요령 5-16
브레이크 5-14
전자 주차 브레이크(EPB) 5-17
차체 자세 제어 장치(ESC: Electronic Stability Control) 5-23
제동등 전구의 교체 7-45
제동스위치 퓨즈를 점검하십시오 4-55
조명 4-78
방향지시 및 차선변경 4-81
배터리 방전 방지 기능 4-78
안개등 4-82
전자 제어 장치 안정화에 의한 램프류 이상 작동 4-78
전조등 상향, 하향 변환 4-81
조명 위치 4-79
주간주행등(DRL: Daytime Running Light) 4-79
통신 불량에 의한 램프류 이상 작동 4-78
헤드램프(전조등) 에스코트 기능 4-78
조명 위치 4-79
조명 점등 표시등 4-73
좌석 3-2
뒷좌석 3-7
앞좌석 3-4

좌석 등받이 포켓 3-7
좌석 접는 방법 3-9
좌석 조절(앞좌석) 3-4
헤드레스트 조절 (뒷좌석) 3-8
헤드레스트 조절 (앞좌석) 3-5
좌석 등받이 포켓 3-7
좌석 접는 방법 3-9
좌석 조절(앞좌석) 3-4
좌석 통풍 4-114
좌석 히터 4-111
주·정차 중 차내 수면 금지 2-7
주간주행등(DRL: Daytime Running Light) 4-79
주행 가능 거리 4-62
주행 가능 표시등 4-63
주행 시 도어·테일게이트는 잠금 상태로 2-10
주행 중 고장이 난 경우 6-2
주행 중 시동 정지 금지 2-9
주행 중 시동이 꺼진 경우 6-3
주행 중 시동이 꺼진 경우(교차로/건널목) 6-2
주행 중 펑크가 난 경우 6-2
주행거리 4-61
주행시간 4-61
주행정보 4-62
중앙 콘솔 박스 4-108

(ㅊ)

차 밖에서의 잠금/해제 4-11
차 안에서의 잠금/잠금해제 4-12
차대번호(VIN) 8-5
차량 개조 금지 2-11
차량 견인 6-20
차량 시동 방법 5-4
차량 정지 방법 5-8
차량 제원 8-2
차량시동이 안걸릴 때 6-5
차를 수리할 때, 폐차할 때 3-45
차속감응 자동 도어 잠금 장치 4-14
차체 손질 7-48
차체 자세 제어 장치 작동 정지 표시등 4-71
차체 자세 제어 장치 작동 표시등 4-70
차체 자세 제어 장치(ESC: Electronic Stability Control) 5-23
차폭등 전구의 교체 7-43
추천오일 및 용량 8-4
충돌 시에 왜 에어백이 작동하지 않았을까요? 3-39
충돌감지 자동 도어 잠금해제 장치 4-13
충전 도어 열림 4-59
충전 커넥터 제거 후 시동을 거십시오 4-59
충전 표시등 4-64

(ㅋ)
카 매트 후크 4-116
커튼 에어백 3-38
컵 홀더 4-110
크루즈 설정 표시등 4-74
크루즈 컨트롤 5-29
  기능 해제 5-32
  설정 속도 감소 5-30
  설정 속도 증가 5-30
  일시 해제 5-31
  일시적인 속도 증가 5-30
  재설정 5-31
  주행속도 설정 5-29
크루즈 표시등 4-74
큰 어린이의 안전벨트 착용 3-20
클러스터 이온발생기 4-107
  자동환기 4-107
키 확인 표시등 4-71

(ㅌ)
타이어 공기압 감지 시스템(TPMS) 6-8
  저압 타이어를 감지하였을 때 6-8
  타이어 공기압 감지 시스템에 이상이 있을 경우 6-9
  타이어를 교환할 때 6-10
타이어 및 휠 8-2
타이어 및 휠 점검 7-26
  공기압 관리 7-26
  타이어 관리 7-26
  타이어의 교체 7-27
  타이어의 위치 교체 7-27
  휠 얼라인먼트 및 타이어 밸런스 7-27
  휠의 교체 7-29
타이어 소비 효율 등급 8-3
타이어 압력 8-2
타이어 임시 수리장치 6-12
  타이어임시 수리장치 사용법 6-15
타이어 체인 5-40
테더 앵커를 이용할 때 3-24
테일게이트 4-15
  비상시 테일게이트 잠금 해제 장치 4-16
  테일게이트 닫는 방법 4-15
  테일게이트 여는 방법 4-15
테일게이트 닫는 방법 4-15
테일게이트 여는 방법 4-15
테일게이트 열림 4-55
테일게이트 열림 경고등 4-60
통신 불량에 의한 램프류 이상 작동 4-78
통합 경고 모드 4-49

트립 모드 4-60
트립 컴퓨터 4-60
  순간 연비 4-61
  주행 가능 거리 4-62
  주행거리 4-61
  주행시간 4-61
  주행정보 4-61
  트립 모드 4-60
  평균 연비 4-60
  평균속도 4-61
트립컴퓨터 모드 4-49

(ㅍ)

파노라마 선루프 4-23
  물체 끼임 인식 4-25
  선루프 초기화 4-26
  슬라이드 상태로 열기 4-24
  틸트 상태로 열기 4-24
  파노라마 선루프 닫기 4-25
  햇빛 차단용 블라인드 4-23
파워가 제한 됩니다 4-57
파워가 제한됩니다. 충전하십시오 4-56
파워다운 경고등 4-63
편의장비 추가 장착 시 임의배선 사용 금지 2-11
평균 연비 4-60
평균속도 4-61
폭설 시 행동요령 6-26
퓨즈의 교체 7-34
  멀티퓨즈 7-37
  모터룸 퓨즈/릴레이 7-36
  실내 퓨즈 7-35
  퓨즈 스위치 7-36
  퓨즈/릴레이 라벨 7-38
플렉스 스티어 (Flex Steer) 4-26

(ㅎ)

하부 래치와 테더 앵커를 이용할 때 3-26
헤드램프(전조등) 에스코트 기능 4-78
헤드레스트 조절 (뒷좌석) 3-8
헤드레스트 조절 (앞좌석) 3-5
화물 고정 장치(그물망) 4-117
화물칸 램프 전구의 교체 7-47
화물칸 룸 램프 4-88
화물칸 수납 정리함 4-102
회생제동 경고등 4-68
후드 4-21
  후드 닫는 방법 4-22
  후드 여는 방법 4-21

후드 닫는 방법 4-22
후드 여는 방법 4-21
후방 주차보조 시스템 4-75
자기진단 기능 4-77
후방 주차보조 시스템의 비작동 조건 4-75
후방 주차보조 시스템의 작동 4-75
후방 주차보조 시스템 관리 요령 4-76
후방 카메라 4-77
후진등 전구의 교체 7-45
히터 및 에어컨(자동조절식) 4-90
공조 장치용 에어필터 4-101
공조화면 선택 버튼 4-101
수동 조절 방법 4-92
에어컨 냉매량 점검 4-102
예약 공조 설정 버튼 4-100
운전석 개별 공조 버튼 4-100
전자동 공조 조절 방법 4-91
히터(HEAT) 버튼 4-99
히터(HEAT) 버튼 4-99

(기타)

2열 중앙 좌석 안전벨트 착용 방법 3-16
2열 중앙 좌석 안전벨트 해제 방법 3-17
3점식 안전벨트를 이용할 때 3-22
ABS 경고등 4-66
ABS(Anti-Lock Brake System) 5-21
AV 모드 4-47
ECO OFF 모드 5-8
ECO 표시등 4-71
EFD 시스템 (안전벨트) 3-18
ESS : Emergency Stop Signal(급제동 경보 시스템) 5-28
EV 시스템 에너지 흐름도 4-47
EV 정보 모드 4-46
HAC: Hill-start Assist Control(경사로 밀림 방지 기능) 5-28
LCD 모드 4-46
LCD 표시창 4-46
AV 모드 4-48
EV 시스템 에너지 흐름도 4-47
EV 정보 모드 4-46
LCD 모드 4-46
경제운전 레벨 표시 4-47
도어 (사용자 설정 모드) 4-50
램프 (사용자 설정 모드) 4-50
사용자 설정 모드 4-50
서비스알림 4-48
서비스알림 (사용자 설정 모드) 4-46
설정 (사용자 설정 모드) 4-46
통합 경고 모드 4-49

트립컴퓨터 모드 4-47
LCD 표시창 경고 메시지 4-52
P 단에서 시동을 거십시오 4-49
도어 열림 4-55
레버를 P 단으로 이동하십시오 4-53
배터리 과열 위험! 안전한 곳에 정차하십시오 4-57
배터리 온도가 낮아 파워가 제한 될 수 있습니다 4-57
배터리 잔량이 부족합니다 4-56
배터리 잔량이 부족합니다. 충전하십시오 4-56
브레이크 시스템 점검! 안전한 곳에 정차하십시오 4-69
브레이크를 밟고 시동을 거십시오 4-54
브레이크를 점검하십시오 4-48
스마트키가 실내에 없습니다 4-52
스마트키로 시동버튼을 직접 누르십시오 4-52
스마트키를 인식할 수 없습니다 4-52
스마트키의 배터리 전압이 낮습니다 4-53
시동버튼을 한번 더 누르십시오 4-53
실내 퓨즈 박스의 스위치를 전환하십시오 4-54
전기차 시스템을 점검하십시오 4-56
전원 공급장치 점검 안전한 곳에 정차하십시오 4-58
제동스위치 퓨즈를 점검하십시오 4-56
충전 도어 열림 4-59
충전 커넥터 제거 후 시동을 거십시오 4-59
테일게이트 열림 4-55
파워가 제한 됩니다 4-57
파워가 제한됩니다. 충전하십시오 4-46
LCD 표시창 제어 4-42
P 단에서 시동을 거십시오 4-54
ESC : Electronic Stability Control (차체 자세 제어 장치) 5-23
VSM (Vehicle Stability Management) 5-27