MANUAL DEL PROPIETARIO



SPORTAGE

The Power to Surprise

Kia, EMPRESA

Gracias por convertirse en propietario de un nuevo vehículo Kia.

Como fabricante mundial de vehículos centrado en la fabricación de vehículos de gran calidad a precio asequible, Kia Motors quiere suministrarle una experiencia de servicio al cliente que exceda sus expectativas.

En todos nuestros concesionarios Kia recibirá un trato agradable, hospitalario y profesional de personas cuyo compromiso se basa en nuestra promesa "Cuidado como si fuera familia".

Toda la información que se incluye en este manual del propietario es precisa en el momento de la publicación. Sin embargo, Kia se reserva el derecho a realizar cambios en cualquier momento para llevar a cabo nuestra política de mejora continua del producto.

Este manual se aplica a todos los revestimientos de este vehículo e incluye imágenes, descripciones y explicaciones tanto de los equipamientos opcionales como de los equipamientos estándar. Por ello, cierta información que aparece en este manual podría no hacer referencia a su vehículo Kia en particular. Determinadas imágenes se muestran únicamente para fines ilustrativos y podrían incluir características que difieren de las de su vehículo.

Disfrute de su vehículo y de la experiencia "Cuidado como si fuera familia" de Kia.

Gracias por elegir un vehículo Kia.

Este manual le mostrará el mantenimiento operativo e información de seguridad sobre su nuevo vehículo. Está acompañado de un libro de Garantía y mantenimiento que proporciona información importante sobre todas las garantías de su vehículo. Kia le ruega que lea estas publicaciones con atención y que siga las recomendaciones para contribuir a garantizar una operación placentera y segura de su vehículo nuevo.

Kia ofrece una amplia variedad de opciones, componentes y características para sus distintos modelos. Por tanto, es posible que algunos de los equipos descritos en este manual, junto con las distintas ilustraciones, no sean válidos para su vehículo.

La información y especificaciones proporcionados en este manual son actuales en la fecha de impresión. Kia se reserva el derecho de anular o cambiar las especificaciones o diseño en cualquier momento sin previo aviso y sin incurrir en ninguna obligación. Si tiene preguntas, Kia recomienda comprobarlo en un centro de servicio / distribuidor Kia autorizado.

Desde Kia le aseguramos nuestro continuo interés en que conduzca su vehículo Kia con placer y satisfacción.

© 2018 Kia MOTORS Corp.

Todos los derechos reservados. Queda prohibida la reproducción mediante cualquier medio, tanto electrónico como mecánico, incluida la fotocopia, grabación o cualquier sistema de almacenamiento y recuperación de información o transacción parcial o total sin la autorización por escrito de Kia MOTORS Corporation.

Impreso en Corea

Tabla de contenidos

Introducción	1
Su vehículo de un vistazo	2
Características de seguridad de su vehículo	3
Características de su vehículo	4
Sistema de audio	5
Conducir su vehículo	6
Actuación en caso de emergencia	7
Mantenimiento	8
Especificaciones e información al consumidor	9
Índice alfabético	I

Introducción

1

Cómo usar este manual..... 1-02
Requisitos del combustible..... 1-03
  Motor de gasolina..... 1-03
  Motor diésel..... 1-05
Instrucciones de manejo del vehículo..... 1-07
Proceso de rodaje de su vehículo..... 1-08

CÓMO USAR ESTE MANUAL

Queremos ayudarle a conseguir el mayor placer posible mientras conduce su vehículo. El manual del propietario puede ayudarle de diferentes formas. Le recomendamos encarecidamente que se lea todo el manual. Para minimizar los riesgos de lesiones o de muerte, debe leer los apartados de ADVERTENCIAS y ATENCIÓNES de este manual.
Las ilustraciones complementan las palabras en este manual para tratar de explicar de la mejor forma cómo disfrutar de su vehículo. Al leer este manual, aprende las características, información importante relacionada con la seguridad y consejos para la conducción bajo diferentes condiciones de las carreteras.
El diseño general de este manual se muestra en el índice de contenidos. Utilice el índice si busca un tema o un área específica. Toda la información del manual está ordenada alfabéticamente en este índice.
Capítulos: este manual tiene nueve capítulos más un índice. Cada capítulo comienza con una breve lista de contenidos para que con un vistazo pueda saber si en ese capítulo está la información que necesita.

En este manual, encontrará ADVERTENCIAS, ATENCIÓNES y NOTAS. Estas ADVERTENCIAS están preparadas para aumentar su seguridad. Debe leer detenidamente y seguir TODOS los procedimientos y recomendaciones que se muestran en las ADVERTENCIAS, ATENCIONES y NOTAS.

⚠ ADVERTENCIA

Una ADVERTENCIA indica una situación que podría provocar daños, lesiones graves o la muerte si se ignora la precaución.

⚠ ATENCIÓN

Una ATENCIÓN indica situaciones en las que su vehículo podría resultar dañado si ignora la precaución.

✻ NOTA

Una NOTA indica que se le está proporcionando información interesante o útil.

REQUISITOS DEL COMBUSTIBLE

Motor de gasolina

Sin plomo

Para Europa

Para obtener un rendimiento óptimo del vehículo le recomendamos que utilice gasolina sin plomo de 95 octanos (RON) / AKI (índice antipicada) 91 o superior.
Puede utilizarse gasolina sin plomo de 91 ~ 94 octanos (RON) / AKI 87 ~ 90, aunque esto podría reducir ligeramente el rendimiento del vehículo. (No use mezclas de combustible con metanol).

Excepto Europa

Su nuevo vehículo Kia está diseñado para usar combustible sin plomo de 91 octanos (RON) / AKI (índice antipicada) 87 o superior. (No use mezclas de combustible con metanol).
Su nuevo vehículo está diseñado para obtener el máximo rendimiento con GASOLINA SIN PLOMO, además de para minimizar las emisiones de escape y la suciedad de la bujía de encendido.

⚠ ATENCIÓN

NUNCA USE COMBUSTIBLE CON PLOMO. El uso de combustibles con plomo es perjudicial para el convertidor catalítico y puede dañar el sensor de oxígeno del sistema de control del motor y afectar al control de emisiones.
Nunca añada agentes de limpieza del sistema de combustible al depósito de combustible que sean diferentes a los especificados. (Kia recomienda consultar en un centro de servicio / distribuidor Kia autorizado para obtener más información).

⚠ ADVERTENCIA

- **No siga "llenando" después de que la boquilla se cierre automáticamente al repostar.**
- **Compruebe siempre que el tapón del combustible esté colocado de forma segura para evitar derrames de combustible en caso de accidente.**

Con plomo (si está equipado)

Para algunos países, su vehículo está diseñado para usar gasolina con plomo. Antes de utilizar gasolina con plomo, Kia recomienda visitar un centro de servicio / distribuidor Kia autorizado y preguntar si puede usar o no gasolina con plomo en su vehículo.
El octanaje de la gasolina con plomo es el mismo que el de la gasolina sin plomo.

Gasolina con alcohol o metanol

Gasohol, un mezcla de gasolina y etanol (alcohol etílico), y gasolina o gasohol que contengan metanol (también conocido como alcohol metílico) se están distribuyendo en lugar de la gasolina con plomo y sin plomo.
No utilice gasohol que contenga más de un 10% de etanol y no use ni gasolina ni gasohol que contengan metanol. Cualquiera de estos combustibles podría provocar problemas de conducción y dañar el sistema de combustible, el sistema de control del motor y el sistema de control de emisiones.
Deje de usar gasohol si ocurre algún tipo de problema en la conducción.

Los daños y los problemas de conducción del vehículo podrían no estar cubiertos por la garantía si son resultado de:

1. Gasohol que contenga más del 10% de etanol.
2. Gasolina o gasohol que contengan metanol.
3. Combustible con plomo o gasohol con plomo.

⚠ ATENCIÓN

Nunca use gasohol que contengan metanol. Deje de usar cualquier producto con gasohol que descompense la conducción.

Otros combustibles

El uso de combustibles como:

- Combustible que contenga silicona (Si),
- combustible que contenga MMT (Manganeso, Mn),
- combustible que contenga ferroceno (Fe) y
- otros combustibles que contengan aditivos metálicos

puede producir daños en el vehículo y el motor o causar obstrucciones, fallos de encendido, incorrecta aceleración, calado del motor, fusión del catalizador, corrosión anómala, reducción de la vida útil, etc.
Además, la luz del indicador de avería (MIL) puede iluminarse.

✻ NOTA

La garantía limitada de vehículo nuevo no cubre los daños en el sistema de combustible ni los problemas de rendimiento provocados por el uso de alguno de estos combustibles.

Uso de MTBE

Kia le recomienda que no utilice en su vehículo combustibles que contengan más de 15,0% vol. de MTBE (Metil terc-butil éter) (contenido de oxígeno 2,7% del peso).
Los combustibles que contienen más del 15,0% vol. (contenido de oxígeno 2,7% del peso) pueden reducir el rendimiento del vehículo y producir un bloqueo de vapor o dificultades al arrancar.

⚠ ATENCIÓN

La garantía limitada de vehículo nuevo puede no cubrir el sistema de combustible y los problemas de rendimiento provocados por el uso de combustibles que usen metanol o combustibles que contengan más de un 15,0% vol. de MTBE (contenido de oxígeno 2,7% del peso).

No use metanol

En este vehículo, no deben utilizarse combustibles con metanol (alcohol metílico). Este tipo de combustible puede reducir el rendimiento del vehículo y dañar los componentes del sistema de combustible, el sistema de control del motor y el sistema de control de emisiones.

Aditivos de combustible

Kia recomienda que utilice gasolina sin plomo de 95 octanos (RON) / AKI (índice antipicada) 91 o superior (para Europa) o de 91 octanos (RON) / AKI (índice antipicada) 87 o superior (excepto Europa).

Para los clientes que utilicen habitualmente gasolina de buena calidad que incluya aditivos de combustible y tengan problemas al arrancar el vehículo o el motor no funcione con suavidad, se recomienda verter un bote de aditivo en el depósito del combustible cada 15 000 km (para Europa) / 10 000 km (excepto Europa). Los aditivos y la información acerca de su uso están disponibles en un taller profesional. Kia recomienda visitar un centro de servicio / distribuidor Kia autorizado.

Operación en países extranjeros

Si va a conducir su vehículo en otro país, asegúrese de:

- Cumplir todas las normativas relacionadas con el registro y con los seguros.
- Determinar que algún combustible adecuado para su vehículo esté disponible.

Motor diésel

Combustible diésel

Para los motores diésel se debe emplear únicamente combustible diésel a la venta que cumpla con la norma EN 590 u otras similares. (EN significa "Norma Europea"). No emplee combustibles diésel de origen marino, aceites combustibles ni aditivos de combustible no homologados, ya que aumentaría el desgaste y causaría daños al sistema de motor y combustible. El uso de combustibles y/o aditivos de combustible no homologados dará lugar a una limitación de sus derechos de garantía.

En su vehículo se utiliza combustible diésel con un índice de cetano superior a 51. Si dispone de dos tipos de combustible diésel, utilice el combustible de verano o invierno adecuadamente según las siguientes condiciones de temperatura.

- Superior a -5 °C ... Combustible diésel de verano.
- Inferior a -5 °C ... Combustible diésel de invierno

Compruebe el nivel de combustible del depósito con atención: si el motor se para por fallo en el suministro de combustible, se tendrán que purgar los circuitos completamente para que se pueda volver a arrancar.

⚠ ATENCIÓN

No permita la entrada de gasolina o agua en el depósito. En tal caso, sería necesario drenar el depósito y purgar los conductos para evitar la obstrucción de la bomba de inyección y daños al motor.

⚠ ATENCIÓN

■ Combustible diésel (si está equipado con DPF)

Se recomienda usar un diésel autorizado para la automoción en los vehículos equipados con sistema DPF.
Si utiliza un dispositivo diésel que incluya un alto grado de azufre (más de 50 ppm de azufre) y aditivos no especificados, puede provocar daños en el sistema DPF y su vehículo podría emitir humo blanco.

Biodiésel

En su vehículo puede usar mezclas de diésel disponibles a la venta de no más de 7% de biodiésel, conocidas como "Diésel B7", siempre y cuando cumplan con las especificaciones EN 14214 o equivalentes. (EN significa "Norma Europea"). El empleo de biocombustibles con más del 7% de metil éstero de semilla de colza (RME), metil éstero de ácido graso (FAME), metil éstero de aceite vegetal (VME), etc., o la mezcla de diésel con más del 7% de biodiésel causará el aumento del desgaste o daños al motor y al sistema de combustible. La garantía del fabricante no cubrirá los cambios o reparaciones de componentes desgastados o dañados debido al uso de combustibles no homologados.

⚠ ATENCIÓN

- **No utilice combustibles, ya sean diésel, biodiésel B7 u otros, que no cumplan con las especificaciones industriales sobre petróleo más recientes.**

(Continúa)

(Continúa)

- **Nunca utilice aditivos o tratamientos de combustible que no estén recomendados u homologados por el fabricante del vehículo.**

INSTRUCCIONES DE MANEJO DEL VEHÍCULO

Al igual que con otros vehículos de este tipo, un error en la utilización del vehículo puede provocar la pérdida de control, un accidente o que el vehículo vuelque.
Las características de su diseño (mayor distancia al suelo, ancho de vía más estrecho, etc.) hacen que el vehículo tenga el centro de gravedad más elevado que en los vehículos normales. En otras palabras, no están diseñados para tomar curvas a la misma velocidad que los vehículos convencionales con tracción a dos ruedas. Evite las maniobras y giros bruscos. De nuevo, un error en la utilización del vehículo puede provocar la pérdida de control, un accidente o que el vehículo vuelque. **Asegúrese de leer "Reducir el peligro de vuelco" en la página 6-39.**

PROCESO DE RODAJE DE SU VEHÍCULO

No hay un periodo especial de rodaje. Siguiendo unas simples precauciones durante los primeros 1.000 km podrá aumentar el rendimiento, la economía y la vida útil de su vehículo.

- No acelere el motor a fondo.
- Mientras conduzca, mantenga la velocidad del motor (rpm o revoluciones por minuto) dentro de las 3.000 rpm.
- No mantenga la misma velocidad (rápida o lenta) durante largos periodos de tiempo. Los cambios de la velocidad del motor son necesarios para un buen rodaje del motor.
- Evite las paradas bruscas, excepto en emergencias, para permitir que los frenos se asienten correctamente.
- No arrastre un remolque durante los primeros 2.000 km de funcionamiento.

Su vehículo de un vistazo

Visión general del exterior 2-02
Vista general interior 2-04
Vista general del panel de instrumentos 2-05
Compartimento del motor 2-07

VISIÓN GENERAL DEL EXTERIOR

■ Vista frontal



❋ La forma real podría diferir de la ilustración.

OQL018001LB

1. Capó..... p. 4-37
2. Faro (Características de su vehículo)..... p. 4-90
   Faro (mantenimiento)..... p. 8-89
3. Luz antiniebla delantera (características de su vehículo)..... p. 4-110
   Luz antiniebla delantera (mantenimiento)..... p. 8-93
4. Rueda y neumático..... p. 8-52, 9-09
5. Retrovisor exterior..... p. 4-52
6. Techo solar panorámico..... p. 4-42
7. Escobillas del parabrisas (características de su vehículo)..... p. 4-117
   Escobillas del parabrisas (mantenimiento)..... p. 8-44
8. Ventanillas..... p. 4-32
9. Advertencia de la distancia de estacionamiento - delantera..... p. 4-97

■ Vista posterior

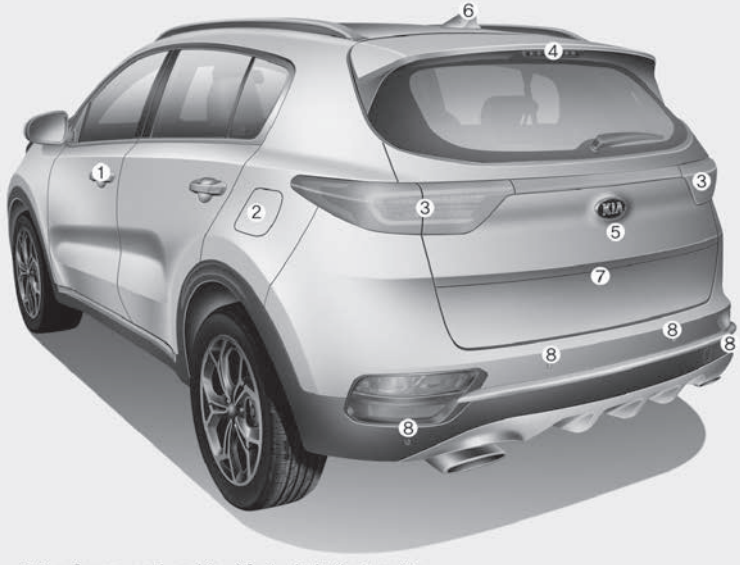

❋ La forma real podría diferir de la ilustración.

OQL018002LB

1. Bloqueo de las puertas..... p. 4-15
2. Tapa de llenado de combustible..... p. 4-39
3. Piloto trasero combinado (Mantenimiento)..... p. 8-89
4. Tercera luz del freno (Mantenimiento)..... p. 8-96
5. Portón trasero..... p. 4-20
6. Antena..... p. 5-02
7. Monitor de visión trasera..... p. 4-103
8. Advertencia de la distancia de estacionamiento - trasera..... p. 4-97

VISTA GENERAL INTERIOR



* La forma real podría diferir de la ilustración.

OQL018005LB

1. Manilla interior de la puerta..... p. 4-16
2. Interruptor del elevalunas eléctrico..... p. 4-32
3. Interruptor de bloqueo del cierre centralizado.... p. 4-17
4. Botón de bloqueo de los elevalunas eléctricos.. .. p. 4-36
5. Control del retrovisor exterior..... p. 4-52
6. Plegado del espejo retrovisor exterior..... p. 4-52
7. Dispositivo de nivelación de los faros..... p. 4-111
8. Interruptor de control de iluminación del cuadro de instrumentos..... p. 4-58
9. Botón de activación/desactivación de BCW..... p. 6-131
10. Botón de activación/desactivación de LKA.... .... p. 6-120
11. Botón de abertura del portón eléctrico..... p. 4-21
12. Volante de dirección..... p. 4-47
13. Palanca de control de inclinación y telescópico de la dirección..... p. 4-48
14. Panel de fusibles interior..... p. 8-65
15. Pedal del freno..... p. 6-42
16. Pedal del freno de estacionamiento..... p. 6-43
17. Palanca de apertura del capó..... p. 4-37
18. Asiento..... p. 3-02

VISTA GENERAL DEL PANEL DE INSTRUMENTOS

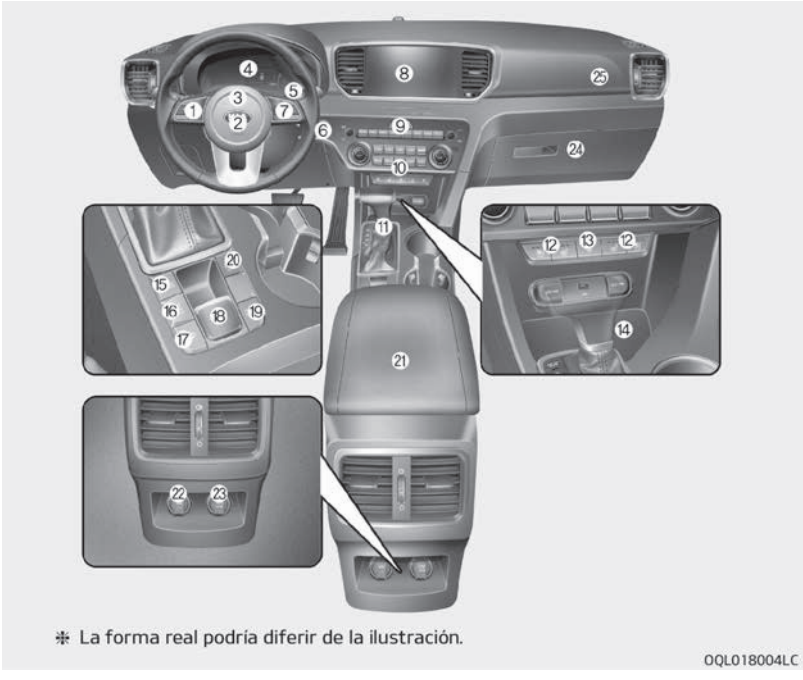

* La forma real podría diferir de la ilustración.

OQL018004LC

1. Controles del sistema de audio desde el volante..... p. 5-10
2. Airbag frontal del conductor ..... p. 3-52
3. Claxon..... p. 4-50
4. Cuadro de instrumentos..... p. 4-56
5. Palanca de control de limpia y lavaparabrisas. . p. 4-115
6. Interruptor de encendido..... p. 6-08
   Botón ENGINE START/STOP (inicio/parada del motor)..... p. 6-13
7. Control de crucero..... p. 6-92
   Control de límite de velocidad manual..... p. 6-97
   Sistema de control de crucero inteligente con sistema Stop & Go..... p. 6-100
8. Sistema de audio..... p. 5-02
9. Interruptor de luces de emergencia..... p. 7-02
10. Sistema de control del climatizador manual... ... p. 4-130
    Sistema de control del climatizador automático..... p. 4-136
11. Palanca de cambios M/T..... p. 6-20
    Palanca de cambios A/T..... p. 6-24
12. Calefacción del asiento..... p. 4-156
    Asiento con ventilación de aire..... p. 4-158
13. Botón de volante de dirección calefactado..... p. 4-49
14. Cargador inalámbrico del teléfono inteligente. . p. 4-161
15. Botón del modo de conducción..... p. 6-118
16. Modo de bloqueo de AWD..... p. 6-32



✻ La forma real podría diferir de la ilustración.

OQL018004LB

17. Botón DBC..... p. 6-88
18. Interruptor del freno de estacionamiento electrónico (EPB)..... p. 6-46
19. Botón de activación/desactivación de Auto Hold (sujeción automática)..... p. 6-51
20. Botón de activación/desactivación de la advertencia de la distancia de estacionamiento..... p. 4-97
21. Caja de almacenaje de la consola central..... p. 4-151
22. Cargador USB..... p. 4-160
23. Toma de corriente..... p. 4-159
24. Guantera..... p. 4-151
25. Airbag frontal del acompañante..... p. 3-52

COMPARTIMENTO DEL MOTOR

■ Motor de gasolina (Nu 2,0 L - MPI)

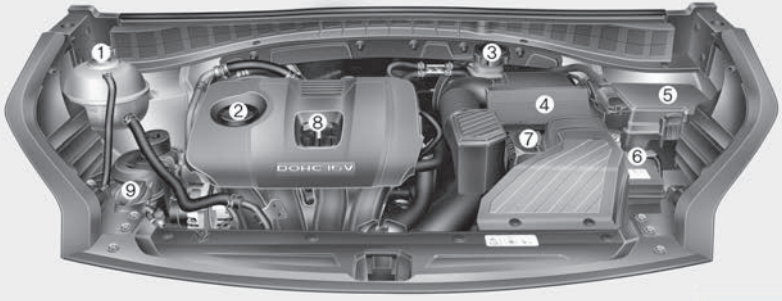

■ Motor de gasolina (Nu 2,0 L - MPI)

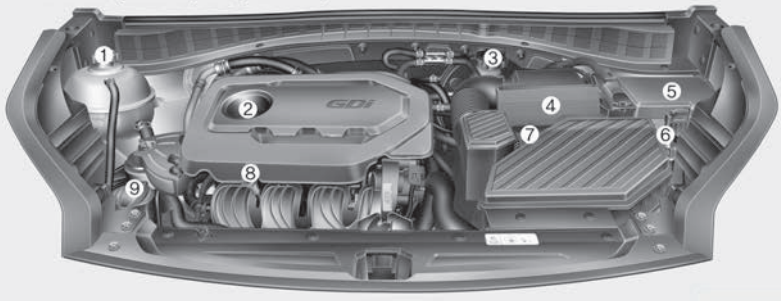

❉ La forma real puede no coincidir con la ilustración.

OQLE075094-OQLE075095

1. Depósito de refrigerante del motor..... p. 8-33
2. Tapa de la boca de llenado de aceite del motor. . p. 8-30
3. Depósito del líquido de embrague/frenos..... p. 8-37
4. Filtro de aire..... p. 8-41
5. Caja de fusibles..... p. 8-63
6. Terminal negativo de la batería..... p. 8-48
7. Terminal positivo de la batería..... p. 8-48
8. Varilla de nivel del aceite del motor..... p. 8-29
9. Depósito de líquido del lavaparabrisas..... p. 8-38

■ Motor diésel (R 2.0 L)



❋ El compartimento real del motor del vehículo podría diferir de la ilustración.

OQL078001L

1. Depósito de refrigerante del motor..... ..... p. 8-33
2. Tapón de llenado de aceite de motor..... p. 8-30, 8-85
3. Depósito del líquido de embrague/frenos..... ..... p. 8-37
4. Filtro de aire..... ..... p. 8-41
5. Caja de fusibles..... ..... p. 8-63
6. Terminal negativo de la batería..... ..... p. 8-48
7. Terminal positivo de la batería..... p. 8-48
8. Aceite del motor (diésel)..... ..... p. 8-31
9. Depósito de líquido del lavaparabrisas..... ..... p. 8-38
10. Cartucho del filtro del combustible..... ..... p. 8-40

Características de seguridad de su vehículo

Asientos..... 3-02
Características de los asientos de cuero..... 3-05
Ajuste del asiento delantero (manual)..... 3-05
Ajuste del asiento delantero - eléctrico 3-07
Reposacabezas (para el asiento delantero)..... 3-09
Bolsillo del respaldo..... 3-12
Asiento trasero..... 3-13
Reposacabezas..... 3-15
Cinturones de seguridad..... 3-17
Sistema de sujeción del cinturón de seguridad..... 3-17
Cinturón de seguridad con pretensor 3-27
Precauciones del cinturón..... 3-29
Cuidado de los cinturones..... 3-32
Sistema de sujeción para niños (CRS)..... 3-33
Selección de un sistema de sujeción para niños (CRS).... 3-33
Instalación de un sistema de sujeción para niños (CRS)..... 3-35
Anclaje ISOFIX y anclaje de correa superior (sistema de anclajes ISOFIX) para niños..... 3-36
Adecuación del sistema de sujeción para niños a la posición del asiento utilizando el cinturón de seguridad..... 3-43
Airbag - sistema de sujeción suplementario 3-45
Funcionamiento del sistema de airbag..... 3-46
Testigo de advertencia del airbag..... 3-49
Componentes y funciones del SRS..... 3-49
Airbag delantero del conductor y del acompañante..... 3-52
Airbag lateral 3-55
Airbag de cortina 3-57
Cuidado del SRS..... 3-64
Precauciones de seguridad adicionales..... 3-65
Al añadir equipamiento o modificar el dispositivo del airbag de su vehículo..... 3-66
Etiqueta de advertencia del airbag..... 3-66

ASIENTOS

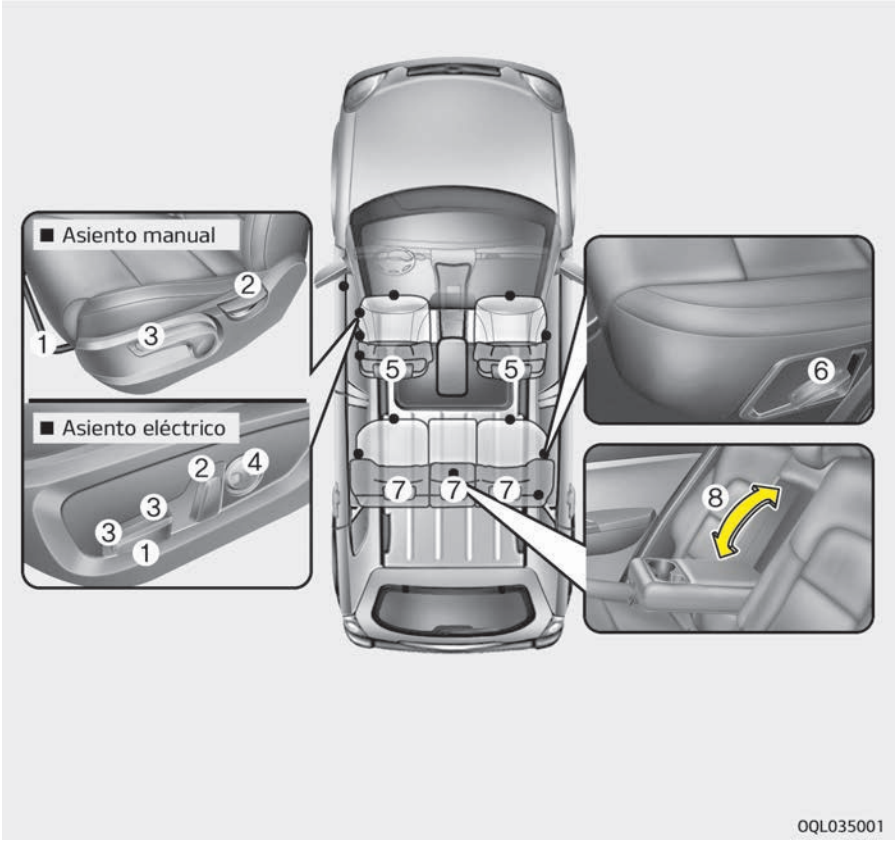

Asiento delantero

1. Hacia delante y hacia atrás
2. Ángulo del respaldo
3. Altura del cojín del asiento*
4. Soporte lumbar (asiento del conductor)*
5. Reposacabezas

Asiento trasero

6. Ángulo y plegado de respaldo
7. Reposacabezas
8. Apoyabrazos

⚠ ADVERTENCIA

■ Objetos sueltos

Los objetos sueltos en la zona de los pies del conductor pueden interferir con la operación de los pedales, pudiendo causar un posible accidente. No coloque nada debajo de los asientos delanteros.

*: si está equipado

⚠ ADVERTENCIA

■ Posición vertical del asiento

Cuando vuelva a colocar el respaldo en posición vertical, sujételo y vuelva a colocarlo despacio, asegurándose de que no haya más ocupantes alrededor del asiento. Si se vuelve a colocar el respaldo sin haberlo mantenido y controlado, el respaldo del asiento puede saltar hacia delante provocando lesiones a la persona que es golpeada por el asiento.

⚠ ADVERTENCIA

■ Responsabilidad del conductor sobre los acompañantes

Al conducir un vehículo con el respaldo reclinado puede provocar graves lesiones en caso de accidente. Si en caso de accidente el asiento está reclinado, las caderas de los acompañantes pueden deslizarse por debajo de la banda inferior del cinturón aplicando gran fuerza sobre el abdomen desprotegido. Esto puede provocar graves lesiones. El conductor debe

(Continúa)

(Continúa)

aconsejarle al acompañante que mantenga el respaldo en posición vertical mientras el vehículo esté en movimiento.

⚠ ADVERTENCIA

No utilice ningún cojín del asiento que reduzca la fricción entre el asiento y el pasajero. En caso de accidente o frenada brusca, la cadera del pasajero podría deslizarse por debajo de la banda inferior del cinturón de seguridad. Ello produciría lesiones internas graves o mortales, ya que el cinturón de seguridad no podría funcionar correctamente.

⚠ ADVERTENCIA

■ Asiento del conductor

(Continúa)

(Continúa)

- **Nunca intente ajustar el asiento mientras el vehículo se está moviendo. Podría causar la pérdida de control y provocar un accidente con resultado de lesión, muerte o daños materiales.**
- **No permita que nada interfiera con la posición normal del respaldo. Los elementos que molesten contra el respaldo o que puedan interferir con el bloqueo del respaldo pueden provocar graves lesiones en caso de parada brusca o de colisión.**
- **Conduzca siempre con el respaldo en posición vertical y la banda inferior del cinturón ajustada y sobre las caderas. Esta es la mejor posición para protegerle en caso de accidente.**
- **Para evitar lesiones innecesarias y graves debido al airbag, siéntese siempre lo más lejos posible del volante manteniendo una posición cómoda para controlar el vehículo. Le recomendamos que su barbilla esté al menos a 25 cm de distancia del volante.**

⚠ ADVERTENCIA

■ Respaldos traseros

- **El respaldo trasero debe estar correctamente bloqueado. Si no, los acompañantes y los objetos pueden salir lanzados hacia delante provocando serias lesiones o la muerte en caso de una frenada repentina o de colisión.**
- **El equipaje y las otras cargas deben colocarse de forma plana en la zona de carga. Si los objetos son grandes, pesados y deben ser apilados, debe colocarse de forma segura.**
  En ninguna circunstancia la carga apilada debe superar la altura de los respaldos. Si no siguiese estas advertencias podría sufrir lesiones o la muerte en caso de una frenada repentina, colisión o vuelco.
- **Ningún acompañante debe montarse en la zona de carga, ni sentarse, ni acostarse con los respaldos plegados mientras se está moviendo el vehículo. Todos los acompañantes deben estar correctamente sentados y sujetos durante la conducción.**

(Continúa)

(Continúa)

- **Cuando vuelva a ajustar el respaldo a la posición vertical, asegúrese de que está correctamente enganchado moviéndolo hacia delante y hacia atrás.**
- **Para evitar quemaduras, no retire la moqueta de la zona de carga.**
  Los dispositivos de control de emisiones situados debajo del suelo de dicha zona generan altas temperaturas.

⚠ ADVERTENCIA

Tras el ajuste del asiento, compruebe que está firmemente enclavado para evitar que se mueva el asiento hacia delante o hacia atrás sin utilizar la palanca de desenclavamiento. Un movimiento brusco o inesperado del asiento del conductor puede causar la pérdida de control y provocar un accidente.

⚠ ADVERTENCIA

- **No ajuste el asiento mientras tenga abrochado el cinturón de seguridad. Al mover el cojín del asiento hacia delante podría presionarle el abdomen.**
- **Extreme las precauciones para evitar engancharse las manos u otros objetos en los mecanismos del asiento cuando este se mueva.**
- **No deje el mechero en el suelo ni sobre un asiento. Al accionar el asiento podría salir gas del mechero y provocar un incendio.**
- **Si hay ocupantes en los asientos traseros, tenga cuidado al ajustar la posición del asiento delantero.**
- **Extreme las precauciones al sacar pequeños objetos atrapados debajo de los asientos o entre el asiento y la consola central. Podría sufrir cortes o lesionarse las manos debido a los bordes afilados del mecanismo del asiento.**

Características de los asientos de cuero

- El cuero se elabora a partir de la piel de un animal que pasa por un proceso especial para que pueda usarse. Debido a que se trata de una sustancia natural, cada pieza difiere en grosor o densidad.
  Las arrugas podrían aparecer como resultado natural de que la piel ceda o se encoja en función de la temperatura y la humedad.
- El asiento se ha fabricado con un tejido elástico para incrementar el confort.
- Las piezas que están en contacto con el cuerpo son curvadas y el área de soporte lateral es elevada, lo que proporciona estabilidad y confort en la conducción.
- Se podrían formar arrugas de manera natural debido al uso. No se trata de un defecto del producto.

⚠ ATENCIÓN

- **La garantía no cubre las arrugas y abrasiones que se forman de manera natural debido al uso.**
- **Los cinturones con accesorios metálicos, las cremalleras o las llaves en el interior del bolsillo posterior podrían dañar el tejido del asiento.**
- **Asegúrese de no humedecer el asiento. Podría alterar la naturaleza del cuero natural.**
- **Los vaqueros o la ropa que puede desteñir podrían manchar la superficie del tejido que cubre los asientos.**

Ajuste del asiento delantero (manual)

Hacia delante y hacia atrás

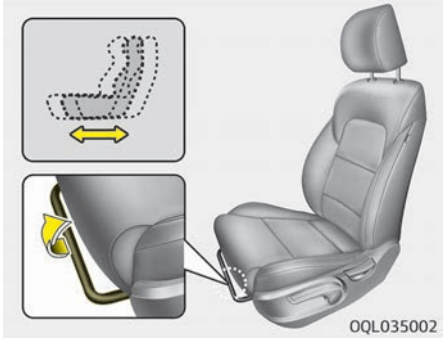

Para mover el asiento hacia delante y hacia atrás:

1. Tire hacia arriba de la palanca de ajuste de deslizamiento del asiento y manténgala tirada.
2. Deslice el asiento a la posición que desee.
3. Suelte la palanca y asegúrese de que el asiento está bloqueado en su sitio.

Ajuste el asiento antes de la conducción y asegúrese de que el asiento esté correctamente bloqueado intentando moverlo hacia delante y hacia atrás sin usar la palanca. Si el asiento se mueve, es que no está bloqueado correctamente.

Ángulo del respaldo

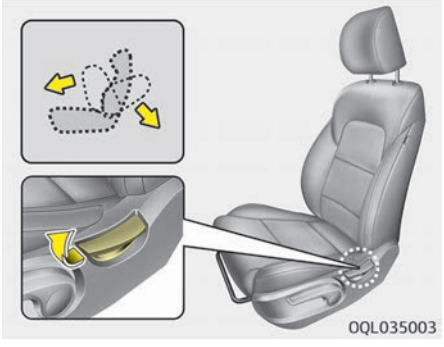

Para reclinar el respaldo:

1. Inclínese ligeramente hacia delante y levante la palanca de reclinación del respaldo.
2. Recueste con cuidado el asiento y ajuste el respaldo del asiento en la posición que desea.
3. Suelte la palanca y asegúrese de que el respaldo está bloqueado en su lugar. (La palanca DEBE regresar a su posición original para bloquear el respaldo).

Reclinar el respaldo

Sentarse en posición reclinada cuando el vehículo se mueve puede ser peligroso. Aunque el cinturón de seguridad esté abrochado, la protección del sistema de sujeción (cinturón y/o airbags) se reduce en gran medida al reclinar el respaldo.

⚠ ADVERTENCIA

No se siente con el respaldo reclinado cuando el vehículo se mueva.
Sentarse con el respaldo reclinado aumenta la posibilidad de sufrir lesiones graves o mortales en caso de colisión o frenada brusca.
Los conductores y los pasajeros deben sentarse SIEMPRE con la espalda contra el asiento, con el cinturón correctamente abrochado y con el respaldo en posición vertical.

Los cinturones de seguridad deben estar ceñidos a las caderas y al pecho para que funcionen correctamente. Si el respaldo está reclinado, la banda del hombro no podrá cumplir su función porque no estará ceñida al pecho. En su lugar, estará delante suyo. En caso de accidente, podría salir lanzado contra el cinturón de seguridad y sufrir lesiones en el cuello y de otro tipo.
Cuanto más reclinado esté el respaldo, mayor será la posibilidad de que las caderas se deslicen por debajo del cinturón o de que el cuello del pasajero golpee la banda del hombro.

Altura de los asientos (si está equipado)

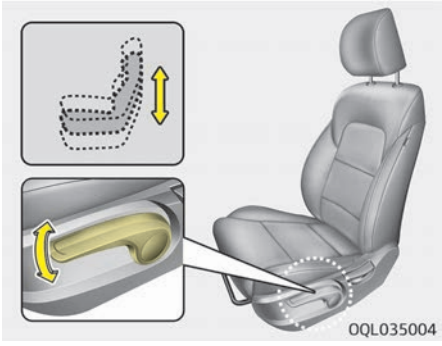

Para cambiar la altura del asiento, tire de la palanca hacia arriba o hacia abajo.

- Para bajar el cojín del asiento, pulse la palanca hacia abajo varias veces.
- Para elevar el cojín del asiento, tire de la palanca hacia arriba varias veces.

Soporte lumbar (si está equipado)

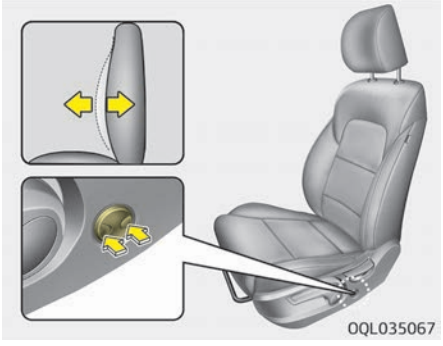

El soporte lumbar puede ajustarse pulsando el interruptor del soporte lumbar en el lado del asiento del conductor.

1. Pulse la parte delantera del interruptor para aumentar el soporte o la parte trasera del interruptor para reducirlo.
2. Suelte el interruptor cuando alcance la posición deseada.

Ajuste del asiento delantero - eléctrico (si está equipado)

El asiento delantero se puede ajustar utilizando el mando de control localizado en la parte exterior del cojín del asiento. Antes de conducir, ajuste el asiento a la posición correcta para controlar fácilmente el volante, los pedales e interruptores del panel instrumentos.

⚠ ADVERTENCIA

El asiento eléctrico se puede accionar con el encendido en OFF.
Por tanto, los niños nunca deben dejarse sin supervisión en el vehículo.

⚠ ATENCIÓN

- **Los asientos eléctricos están impulsados por un motor eléctrico. Dejan de operar una vez que se completa el ajuste. Un uso excesivo puede dañar el equipo eléctrico.**

(Continúa)

(Continúa)

- **Cuando esté funcionando, el asiento eléctrico consume una gran cantidad de potencia eléctrica. Para evitar que el sistema de carga se vacíe, no ajuste el asiento eléctrico más tiempo del necesario cuando el motor no esté en marcha.**
- **No accione dos o más interruptores de control de asientos eléctricos al mismo tiempo. De lo contrario, podría dar lugar a una avería de los componentes eléctricos o del motor de los asientos eléctricos.**

Hacia delante y hacia atrás

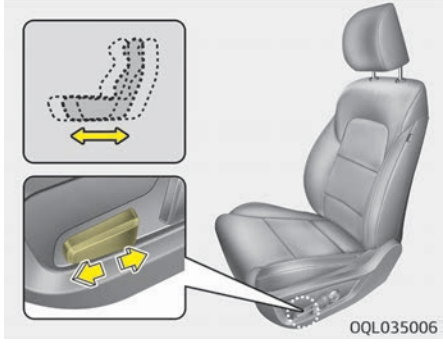

Pulse el interruptor de control hacia delante o hacia atrás para mover el asiento a la posición que desea. Suelte el interruptor cuando el asiento alcance la posición deseada.

Ángulo del respaldo

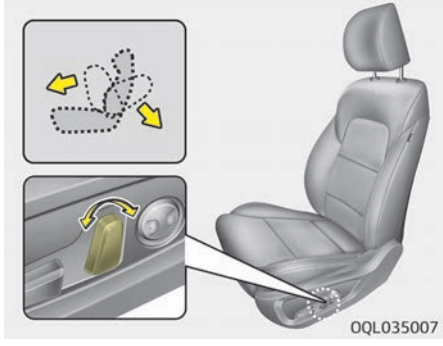

Pulse el interruptor de control hacia delante o hacia atrás para mover el cojín del asiento a la longitud deseada. Suelte el interruptor cuando el asiento alcance la posición deseada.

Altura de los asientos (si está equipado)

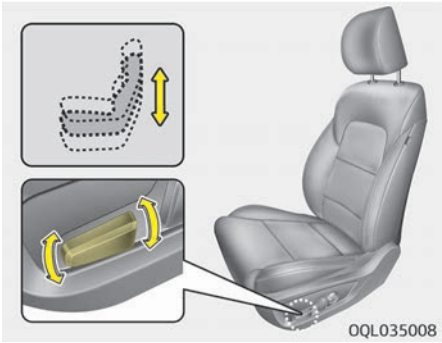

Tire de la parte delantera del interruptor de control hacia arriba para elevar la parte delantera del cojín del asiento o empújela hacia abajo para bajarlo. Tire de la parte trasera del interruptor de control hacia arriba para elevar la parte trasera del cojín del asiento o empújela hacia abajo para bajarlo. Suelte el interruptor cuando el asiento alcance la posición deseada.

Soporte lumbar (para el asiento del conductor, si está equipado)

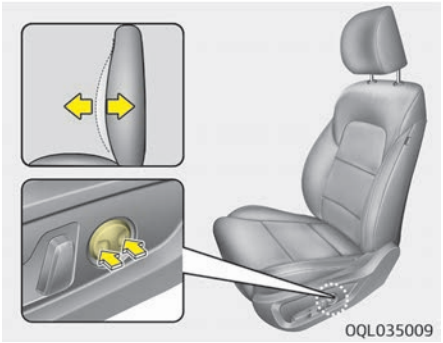

El soporte lumbar puede ajustarse pulsando el interruptor del soporte lumbar en el lado del asiento.

1. Pulse la parte delantera del interruptor para aumentar el soporte o la parte trasera del interruptor para reducirlo.
2. Suelte el interruptor cuando alcance la posición deseada.

Reposacabezas (para el asiento delantero)

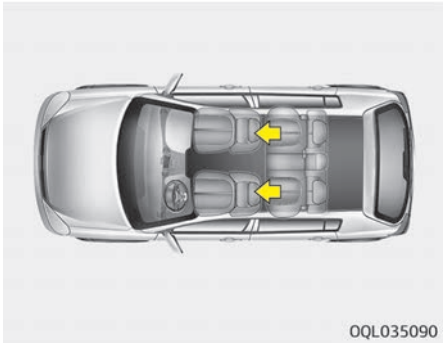

Los asientos del conductor y del acompañante están provistos de reposacabezas para la comodidad y la seguridad de los ocupantes.
El reposacabezas no ofrece solo comodidad para el conductor y el acompañante delantero, sino que también ayuda a proteger la cabeza y el cuello en caso de accidente.

⚠ ADVERTENCIA

- **Para conseguir la máxima efectividad en caso de accidente, ajuste el reposacabezas de modo que la parte central del mismo se encuentre a la altura del centro de gravedad de la cabeza del ocupante. Generalmente, el centro de gravedad de la cabeza de las personas coincide con la altura de los ojos. Ajuste el reposacabezas lo más cerca posible a su cabeza. Por esta razón, no se recomienda el uso de cojines que separe el cuerpo del respaldo.**
- **No conduzca el vehículo sin tener montados los reposacabezas. Los ocupantes podrían sufrir lesiones graves en caso de accidente. Los reposacabezas le ofrecen protección contra lesiones cervicales si están ajustados correctamente.**
- **No ajuste la posición del reposacabezas del asiento del conductor mientras el vehículo está en movimiento.**

Ajuste de la altura hacia arriba y hacia abajo

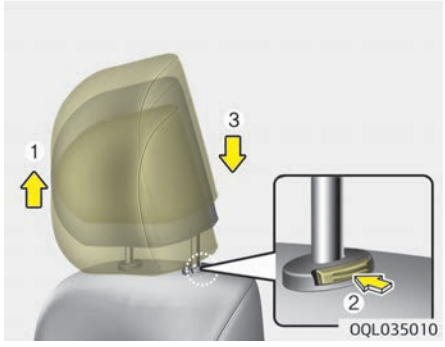

Para elevar el reposacabezas, tire del mismo hacia arriba a la posición deseada (1). Para bajar el reposacabezas, tire y mantenga pulsado el botón de desbloqueo (2) y bájelo a la posición deseada (3).

Ajuste hacia delante y hacia atrás

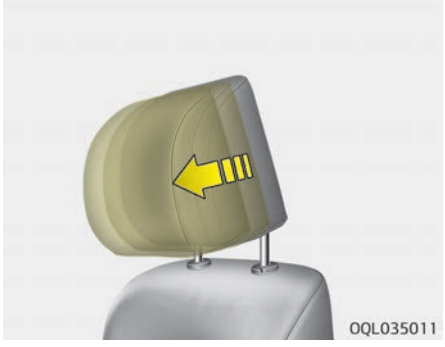

El reposacabezas se puede ajustar hacia delante en 3 posiciones diferentes que se pueden seleccionar empujándolo hacia delante hasta el enclavamiento deseado.
Para ajustar el reposacabezas a la posición máxima trasera:

- Tire del reposacabezas hacia delante hasta el tope y suéltelo.
- Ajuste el reposacabezas correctamente, de forma que soporte adecuadamente la cabeza y el cuello.

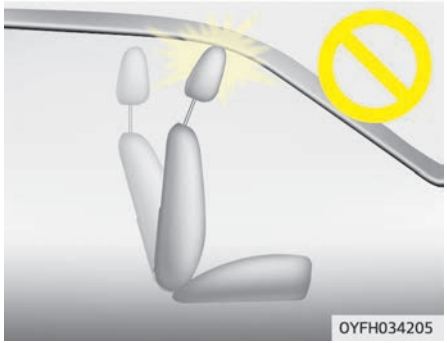

⚠ ATENCIÓN

Si inclina el respaldo hacia delante con el reposacabezas y el cojín del asiento elevados, el reposacabezas podría golpear el parasol u otras partes del vehículo.

Desmontaje/Reinstalación

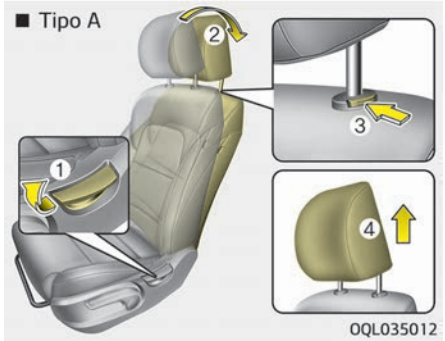

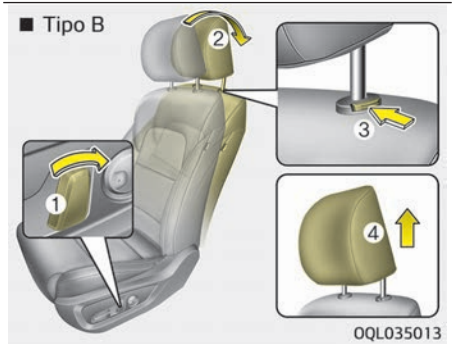

Para desmontar el reposacabezas:

1. Recline el respaldo (2) con la palanca o el interruptor de reclinación (1).
2. Suba el reposacabezas lo máximo posible.
3. Presione el botón del reposacabezas (3) mientras tira del reposacabezas hacia arriba (4).

⚠ ADVERTENCIA

No permita que ningún pasajero se siente con el reposacabezas extraído o invertido.

■ Tipo A

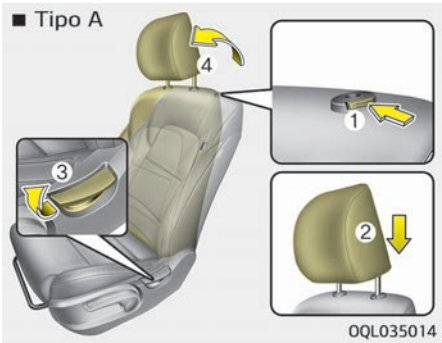

OQL035014

■ Tipo B

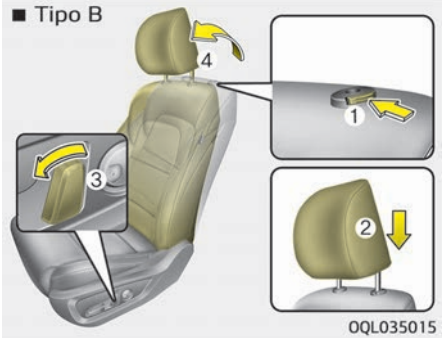

OQL035015

Para reinstalar el reposacabezas:

1. Coloque las barras del reposacabezas (2) en los orificios mientras presiona el botón o el interruptor de liberación (1).
2. Recline el respaldo (4) con la palanca o el interruptor de reclinación (3).
3. Ajuste el reposacabezas a la altura adecuada.

⚠ ADVERTENCIA

Asegúrese de que el reposacabezas se bloquee en su posición después de reinstalarlo y ajustarlo adecuadamente.

Bolsillo del respaldo

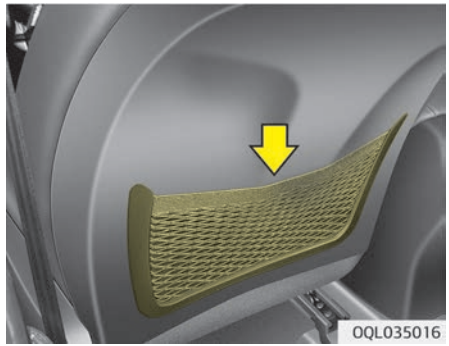

OQL035016

El bolsillo del asiento está colocado en la parte trasera del respaldo del acompañante delantero y del conductor.

⚠ ADVERTENCIA

■ Bolsillos del respaldo

No coloque objetos pesados o puntiagudos en los bolsillos del respaldo. En caso de accidente, podrían salirse del bolsillo y provocar lesiones a los ocupantes del vehículo.

Asiento trasero

Plegado del asiento trasero

Los respaldos traseros pueden plegarse para facilitar la carga de elementos largos o para aumentar la capacidad del maletero del vehículo.

⚠ ADVERTENCIA

El plegado del respaldo del asiento trasero le permite cargar objetos de mayor longitud que no se puede introducir en la zona de carga.
No permita que los pasajeros se sienten sobre el respaldo plegado mientras el vehículo se mueve. Esta no es una posición correcta de asiento y no dispone de cinturones de seguridad. Ello podría causar lesiones graves o la muerte en caso de accidente o de parada brusca. Los objetos cargados sobre el respaldo del asiento plegado no deben ser más altos que la parte superior de los respaldos de los asientos delanteros. De lo contrario, en caso de frenada brusca la carga podría deslizarse hacia delante y provocar lesiones o daños.

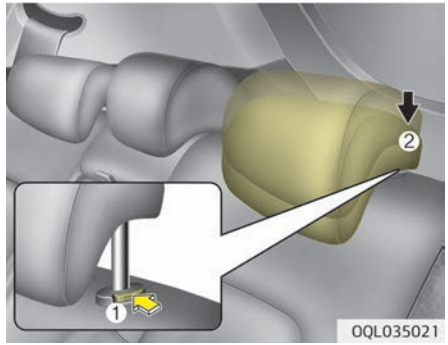

Para plegar el respaldo trasero:

1. Ajuste el respaldo delantero en la posición vertical y si es necesario, deslice el asiento delantero avanzándolo.
2. Baje las fijaciones de los reposacabezas traseros a la posición más baja.

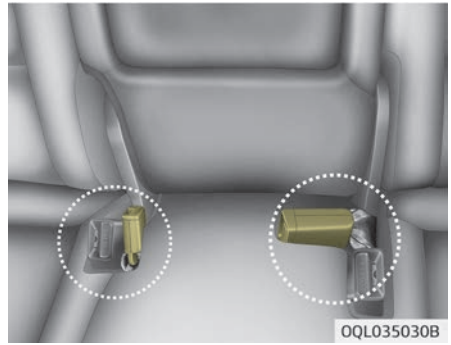

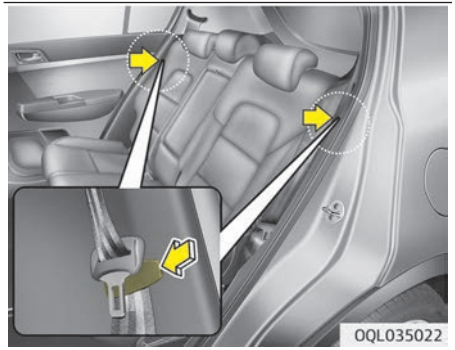

3. Introduzca la hebilla de cinturón del asiento trasero en la funda entre el respaldo trasero y el cojín e introduzca la cincha del cinturón trasero en la guía para evitar provocar daños en el cinturón.

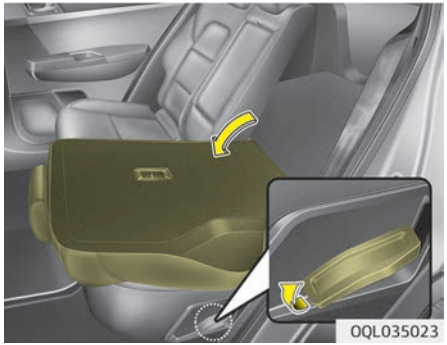

4. Levante la parte delantera de la palanca de plegado del respaldo y, a continuación, pliegue el asiento hacia la parte delantera del vehículo.
   Cuando vuelva a colocar el respaldo en posición vertical, asegúrese de que quede enclavado en su posición empujando la parte superior del respaldo.

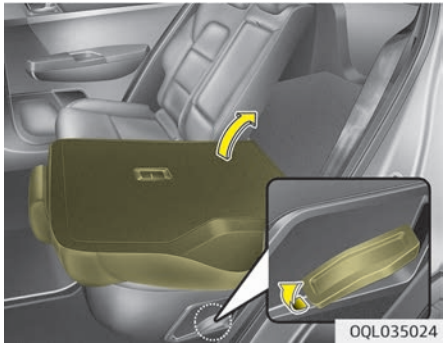

5. Para utilizar el asiento trasero, levante y empuje el respaldo hacia atrás levantando la parte delantera de la palanca de plegado.
   Presione firmemente el respaldo hasta que quede encajado en su sitio. Asegúrese de que el respaldo esté bloqueado en su sitio.

⚠ ADVERTENCIA

Al volver a colocar el respaldo trasero de la posición plegada a la posición vertical, sujete el respaldo y hágalo regresar lentamente. Asegúrese de que el respaldo esté completamente bloqueado en la posición vertical em-
(Continúa)

(Continúa)

pujando la parte superior del respaldo. En caso de accidente o frenada brusca, si el respaldo no está bloqueado, la carga podría desplazarse hacia delante con gran fuerza y entrar en el compartimento de los pasajeros, causando lesiones graves o la muerte.

⚠ ADVERTENCIA

No coloque objetos en los asientos traseros, ya que no pueden asegurarse correctamente, pudiendo golpear a los ocupantes del vehículo en caso de colisión causando lesiones graves o la muerte.

⚠ ADVERTENCIA

Asegúrese de que el motor está apagado, la palanca de cambio en la posición P (estacionamiento) y el freno de estacionamiento accionado firmemente al cargar y descargar. Si no se
(Continúa)

(Continúa)

siguen estas indicaciones, el vehículo podría desplazarse si la palanca de cambio se mueve de manera inadvertida a otra posición.

Apoyabrazos

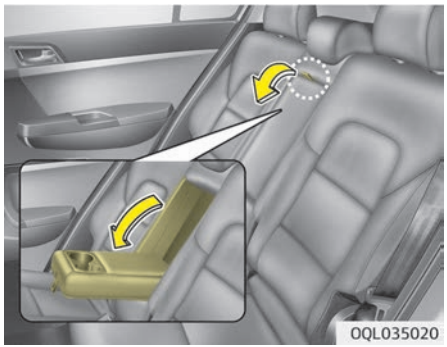

Para utilizar el apoyabrazos, tire del mismo hacia delante desde el respaldo.

Reposacabezas

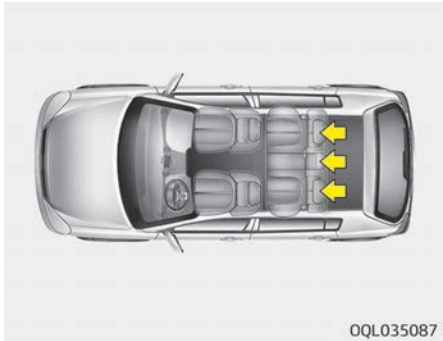

Los asientos están equipados con reposacabezas en las posiciones exteriores para mayor seguridad y comodidad del ocupante.
El reposacabezas no ofrece sólo comodidad para los acompañantes, sino que también ayuda a proteger la cabeza y el cuello en caso de accidente.

⚠ ADVERTENCIA



- **Para conseguir la máxima efectividad en caso de accidente, ajuste el reposacabezas de modo que la parte central del mismo se encuentre a la altura del centro de gravedad de la cabeza del ocupante. Generalmente, el centro de gravedad de la cabeza de las personas coincide con la altura de los ojos. Ajuste el reposacabezas lo más cerca posible a su cabeza. Por esta razón, no se recomienda el uso de cojines que separe el cuerpo del respaldo.**
- **No conduzca el vehículo sin tener montados los reposacabezas. Los ocupantes pueden tener graves daños en caso de accidente. Los reposacabezas le ofrecen protección contra graves lesiones cervicales si están ajustados correctamente.**

⚠ ATENCIÓN

Si no hay ningún ocupante en los asientos traseros, ajuste la altura del reposacabezas a la posición más baja. El reposacabezas del asiento trasero podría reducir la visibilidad de la zona trasera.

Ajuste de la altura hacia arriba y hacia abajo

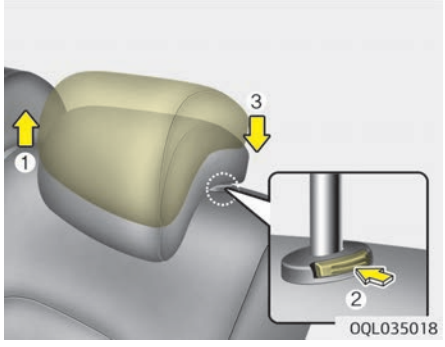

Para elevar el reposacabezas, tire del mismo hacia arriba a la posición deseada (1). Para bajar el reposacabezas, tire y mantenga pulsado el botón de desbloqueo (2) en el soporte del reposacabezas y bájelo a la posición más baja (3).

CINTURONES DE SEGURIDAD

Sistema de sujeción del cinturón de seguridad

⚠ ADVERTENCIA

- **Para una mayor protección del sistema de sujeción, utilice el cinturón siempre que el vehículo esté en marcha.**
- **Los cinturones son más efectivos cuando los respaldos están en posición vertical.**
- **Los niños de 12 años o menos deben sentarse y utilizar el sistema de sujeción en el asiento trasero. Si un niño mayor de 12 años se sienta en el asiento delantero, el cinturón debe sujetarlo correctamente y el asiento debería situarse en la posición más atrás posible.**

(Continúa)

(Continúa)

- **Nunca lleve el cinturón por debajo del brazo o detrás de la espalda. Si el cinturón está colocado incorrectamente a la altura del hombro, esto podría ocasionar graves heridas en caso de accidente.**
  La banda del hombro debe situarse a media altura por encima del hombro cruzando la clavícula.
- **No coloque el cinturón de seguridad sobre objetos frágiles. En caso de frenada brusca o impacto, el cinturón de seguridad podría dañarlos.**
- **Evite llevar el cinturón con la banda doblada. Un cinturón con doblez no puede cumplir su función adecuadamente. En caso de colisión, podría ocasionarle incluso cortes. Asegúrese de que la cincha esté recta y sin dobleces.**
- **Tenga cuidado de no dañar la cincha o la hebilla. Si la cincha o la tornillería están dañadas, reemplácelas.**

⚠ ADVERTENCIA

Los cinturones de seguridad están diseñados para llevarlos por encima de la estructura ósea y colocarlos a lo largo de la parte frontal de la pelvis, a lo largo del pecho y hombros, tal y como se ha indicado. Evite llevar el cinturón a lo largo de la zona abdominal.
Los cinturones deben ajustarse lo más firme posible, de manera consistente pero cómoda, para ofrecer la protección para la que han sido diseñados.
Un cinturón flojo reduce en gran medida la protección al ocupante.
No permita que pulidores, aceites y productos químicos, sobre todo, ácido sulfúrico, entre en contacto con la cincha. Se puede llevar a cabo la limpieza con jabón neutro y agua. El cinturón debería reemplazarse si la cincha está deshilachada, contaminada o dañada. Es esencial reemplazar todo el conjunto si ha sufrido un desgaste en un impacto grave, incluso si los daños no son visibles. No utilice los cinturones con la banda torcida.
Un cinturón sólo puede llevarlo un único ocupante, es peligroso que una

(Continúa)

(Continúa)

persona lleve en el regazo a un niño e intente poner en cinturón a los dos.

⚠ ADVERTENCIA

- **El usuario no debe llevar a cabo modificaciones o añadidos pues impedirá a los dispositivos de ajuste del cinturón funcionar para eliminar la holgura o impedirá al conjunto del cinturón ser ajustado para impedir la holgura.**
- **Al abrochar el cinturón de seguridad, tenga cuidado de no acoplar el cinturón en las hebillas de otros asientos. Es muy peligroso y podría no quedar correctamente protegido por el cinturón de seguridad.**

(Continúa)

(Continúa)

- **No desabroche el cinturón de seguridad y no lo abroche y desabroche repetidamente durante la conducción. Podría causar la pérdida de control y provocar un accidente con resultado de lesión, muerte o daños materiales.**
- **Al abrochar el cinturón de seguridad, asegúrese de que no pase sobre objetos duros o que puedan romperse fácilmente.**
- **Asegúrese de que no haya nada en la hebilla. De lo contrario, el cinturón no podría abrocharse correctamente.**

Advertencia de cinturón de seguridad del conductor



Como recordatorio para el conductor, el testigo de advertencia del cinturón del asiento del conductor se enciende durante aproximadamente 6 segundos cada vez que coloca el interruptor de encendido en ON sin tener en cuenta si el cinturón está o no abrochado.
Si el cinturón de seguridad del conductor sigue desabrochado después de colocar el interruptor de encendido en ON, el testigo de advertencia del cinturón se iluminará hasta que el cinturón de seguridad se abroche.

Si el cinturón continúa desabrochado y la velocidad del vehículo es superior a 9 km/h, el testigo de advertencia iluminado empezará a parpadear (si está equipado).
Si el cinturón continúa desabrochado y la velocidad del vehículo es superior a 20 km/h, la señal acústica sonará durante 100 segundos aproximadamente y el testigo de advertencia correspondiente parpadeará (si está equipado).
Si se desabrocha el cinturón de seguridad mientras conduce a una velocidad inferior a 20 km/h, el testigo de advertencia del cinturón de seguridad se iluminará hasta que se abroche el cinturón de seguridad.

⚠ ADVERTENCIA

Conducir en una posición incorrecta afecta negativamente el sistema de advertencia del cinturón de seguridad. Es importante para el conductor que explique al acompañante cómo sentarse correctamente según lo expuesto en este manual.

✻ NOTA

- El testigo de advertencia del cinturón de seguridad del pasajero delantero se encuentra en el centro de la consola delantera.
- Aunque el asiento del pasajero delantero no esté ocupado, el testigo de advertencia del cinturón de seguridad parpadeará o se encenderá durante 6 segundos.
- La señal de advertencia del cinturón de seguridad del acompañante podría funcionar si se coloca equipaje en el asiento.

Advertencia del cinturón de seguridad del asiento trasero (si está equipado)

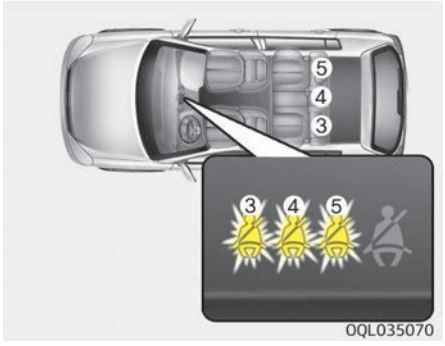

Si el interruptor de encendido está en posición ON (el motor no está funcionando) cuando el cinturón de seguridad del acompañante trasero está desabrochado, el testigo de advertencia correspondiente se iluminará hasta que se abroche el cinturón.
El testigo de advertencia del cinturón de seguridad trasero se iluminará durante 35 segundos, si se produce alguno de los siguientes casos:
- Cuando arranca el motor cuando el cinturón de seguridad trasero no está abrochado.

- Cuando conduce a una velocidad superior a 9 km/h con el cinturón de seguridad trasero desabrochado.
- Cuando el cinturón de seguridad trasero está desabrochado y se conduce a una velocidad inferior a 20 km/h.

Si el cinturón de seguridad del asiento trasero se abrocha, el testigo de advertencia se apagará de inmediato.
Si el cinturón de seguridad del asiento trasero está desabrochado cuando conduce a más de 20 km/h, el testigo de advertencia del cinturón correspondiente parpadeará y la señal acústica de advertencia sonará durante 35 segundos.
Pero si el cinturón de seguridad (banda abdominal o banda del hombro) del pasajero trasero se abrocha y desabrocha dos veces en un plazo de 9 segundos después de haberse abrochado, el testigo de advertencia del cinturón de seguridad correspondiente no se activará.

Banda abdominal/banda del hombro

Ajuste de la altura (para el asiento delantero)

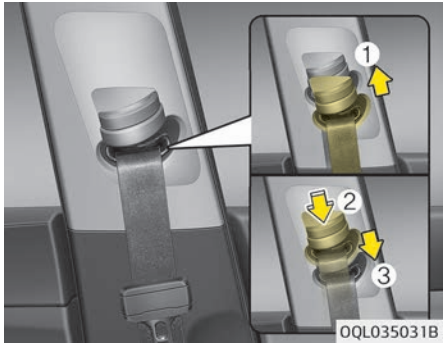

Para mayor comodidad y seguridad se puede ajustar la altura del cinturón de hombros a una de las 4 posiciones.
La altura de ajuste del cinturón del asiento no debe estar cerca del cuello. No obtendrá la protección más eficaz. La banda del hombro debería ajustarse de manera que cruce el pecho y quede situada a una altura media por encima del hombro cerca de la puerta, nunca del cuello.

Para ajustar la altura del anclaje del cinturón de seguridad, suba o baje el regulador de altura a la posición adecuada.
Para elevar la altura, tire del mismo hacia arriba (1). Para bajarla, tire del mismo hacia abajo (3) mientras presiona el botón regulador de la altura (2).
Suelte el botón para bloquear el anclaje en posición. Intente deslizar el regulador de altura para asegurarse de que quede bloqueado en su posición.
Si el cinturón está colocado incorrectamente, esto podría ocasionar graves heridas en caso de accidente.

⚠ ADVERTENCIA

- **Compruebe que el anclaje del cinturón del hombro está situado a la altura correcta. Nunca cruce el cinturón por delante de la cara o cuello.**
  Si el cinturón está colocado incorrectamente, esto podría ocasionar graves heridas en caso de accidente.

(Continúa)

(Continúa)

- **Si tras un accidente, se reemplazan de manera inadecuada los cinturones, los cinturones permanecerán dañados y no ofrecerán protección en el caso de otro accidente, pudiendo acarrear heridas graves o incluso la muerte. Después de un accidente, cambie los cinturones lo antes posible.**

Para abrochar el cinturón:

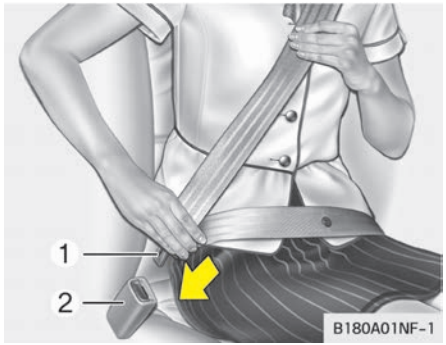

Para abrochar el cinturón, sáquelo del retractor e introduzca la lengüeta metálica (1) en la hebilla (2). Se escuchará un "clic" cuando la lengüeta quede bloqueada en la hebilla.

El cinturón se ajusta automáticamente a la longitud adecuada sólo después de que la parte del cinturón de seguridad se ajuste manualmente para que se ciña correctamente a sus caderas. Si se inclina hacia delante con un movimiento lento, el cinturón se alargará y le permitirá el movimiento. En cambio, si hay una parada repentina o un impacto, el cinturón se bloqueará en esa posición. También se bloqueará si intenta inclinarse hacia delante demasiado rápido.

✻NOTA

Si no es capaz de tirar del cinturón desde el retenedor, tire firmemente del cinturón y después suéltelo. Después será capaz de tirar del cinturón suavemente.

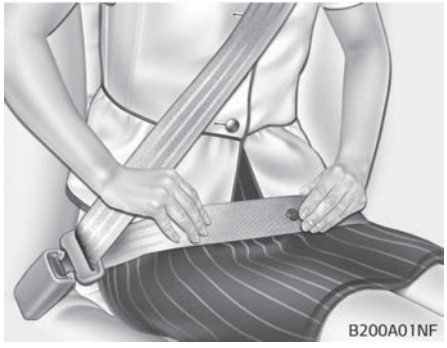

⚠ ADVERTENCIA

La banda abdominal debe estar colocada lo más baja posible y ajustándose a las caderas, no en la cintura. Si la cinta abdominal está colocada demasiado alta, podría incrementar la posibilidad de heridas en caso de colisión. El cinturón no debería estar situado por encima de los brazos. No obstante, uno debería estar por encima y otro por debajo, como se muestra en la imagen.
Nunca lleve el cinturón por debajo del brazo que está más cerca de la puerta.

Para soltar el cinturón:

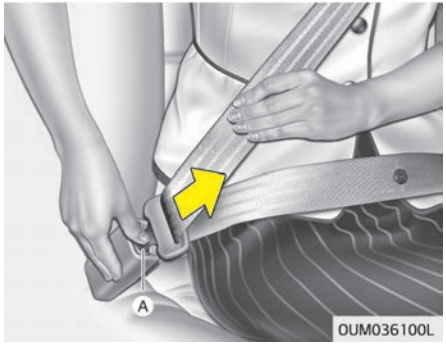

El cinturón se suelta pulsando el botón de desbloqueo (A) en la hebilla de bloqueo. Al soltarlo, el cinturón deberá regresar automáticamente al retractor.
Si esto no ocurriese, compruebe el cinturón para asegurarse de que no está retorcido y vuelva a intentarlo.

Cinturón de seguridad central trasero (tipo cinturón abdominal)

Para abrochar el cinturón:

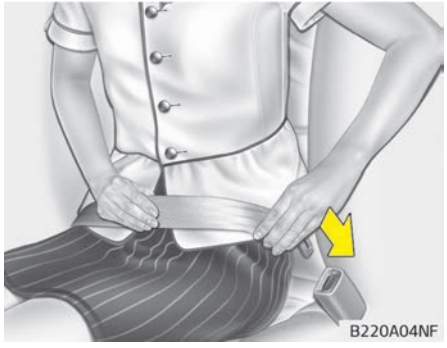

Para ajustar el cinturón de dos puntos estáticos, introduzca la lengüeta metálica (1) en la hebilla de bloqueo (2). Se escuchará un "clic" cuando la lengüeta quede bloqueada en la hebilla. Asegúrese de que el cinturón está correctamente bloqueado y de que el cinturón no está retorcido.

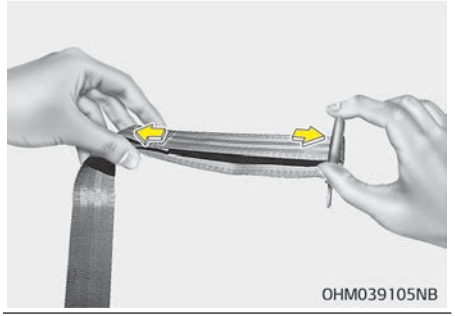

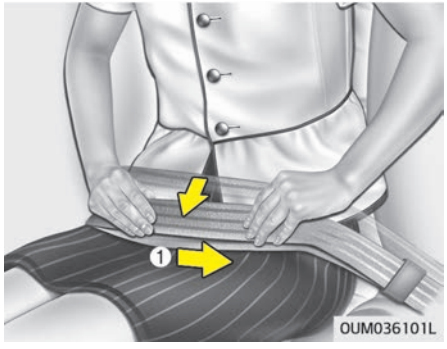

Con un cinturón de dos puntos estáticos, la longitud debe ajustarse de forma manual para que se ciña correctamente alrededor del cuerpo. Abroche el cinturón y tire del extremo flojo para ajustarlo. El cinturón debe estar colocado lo más bajo posible en las caderas (1) y no en la cintura. Si el cinturón está demasiado alto, puede aumentar la posibilidad de lesiones en caso de accidente.

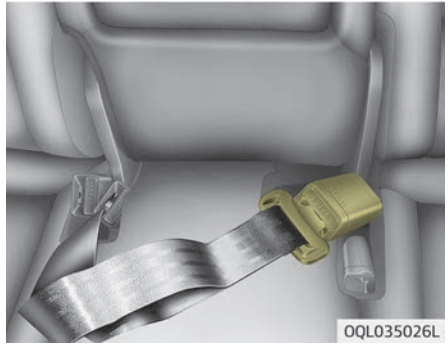

Si se utiliza el cinturón de seguridad trasero central, debe hacerse uso de la hebilla con la marca "CENTER".

Para soltar el cinturón:

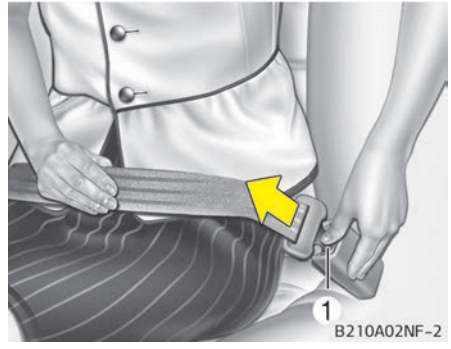

Cuando quiere soltar el cinturón, pulse el botón (1) en la hebilla de bloqueo.

⚠ ADVERTENCIA

El mecanismo de enganche del cinturón de seguridad central difiere del mecanismo de los cinturones de los asientos traseros. Al abrochar los cinturones del hombro de los asientos traseros o el cinturón abdominal del centro, asegúrese de introducir-

(Continúa)

(Continúa)

los en las hebillas correspondientes para conseguir una máxima protección del sistema y garantizar su funcionamiento correcto.

Cinturón de seguridad central trasero (tipo cinturón en el hombro)

Para abrochar el cinturón

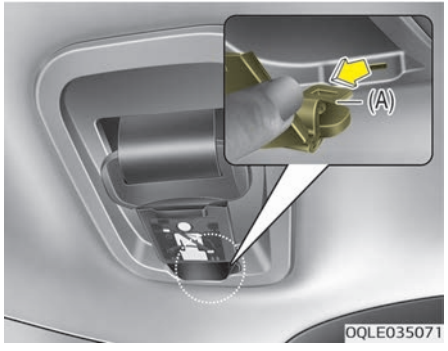

1. Extraiga la placa de la lengüeta (A) del orificio de la cubierta del conjunto del cinturón.

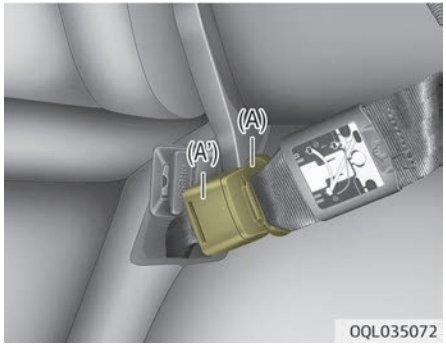

2. Introduzca la placa de la lengüeta (A) en la hebilla (A') hasta que se escuche un "clic", que indica que el pestillo está bloqueado. Compruebe que el cinturón no esté torcido.

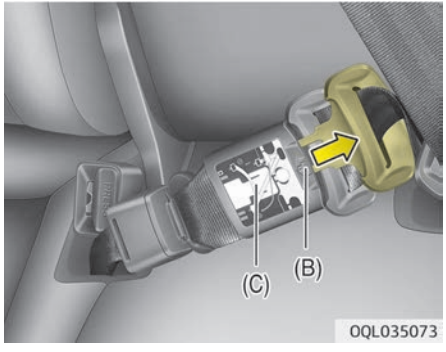

3. Extraiga la placa de la lengüeta (B) del bolsillo (C).

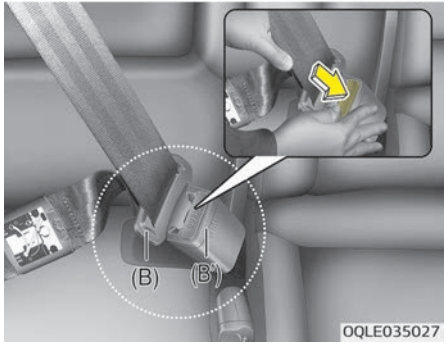

4. Tire de la placa de la lengüeta (B) e introdúzcala en la hebilla (B') hasta que se escuche un "clic", que indica que el pestillo está bloqueado. Compruebe que el cinturón no esté torcido.

Si se utiliza el cinturón de seguridad trasero central, debe hacerse uso de la hebilla con la marca "CENTER".

✻ NOTA

Si no es capaz de tirar del cinturón desde el retenedor, tire firmemente del cinturón de seguridad y suéltelo. Después de soltarlo, podrá tirar del cinturón suavemente.

Para soltar el cinturón de seguridad:

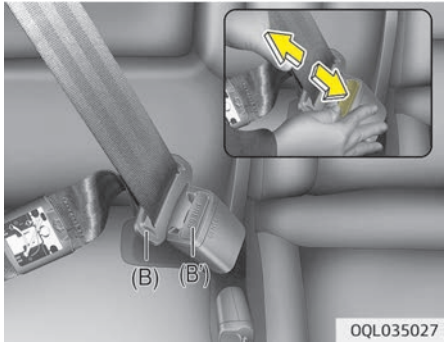

1. Presione el botón de liberación en la hebilla (B') y extraiga la placa de la lengüeta (B).

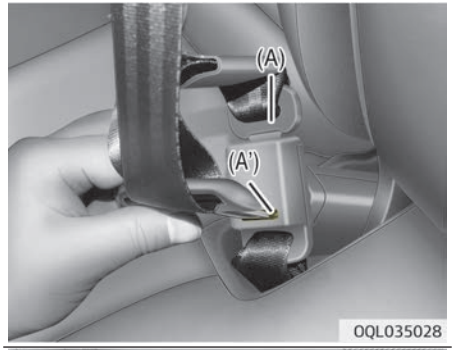

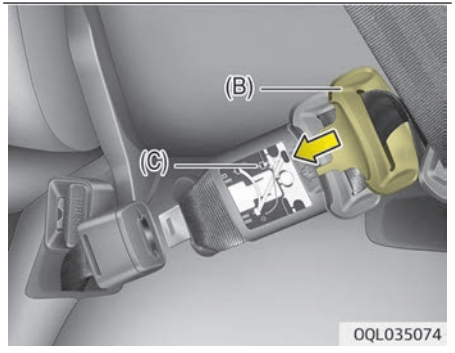

2. Introduzca la placa de la lengüeta (B) en el bolsillo (C).

3. Para retraer el cinturón de seguridad trasero central, introduzca la placa de la lengüeta en el orificio de liberación de la cincha (A'). Tire de la cincha del cinturón de seguridad y deje que la cincha se retraiga automáticamente.

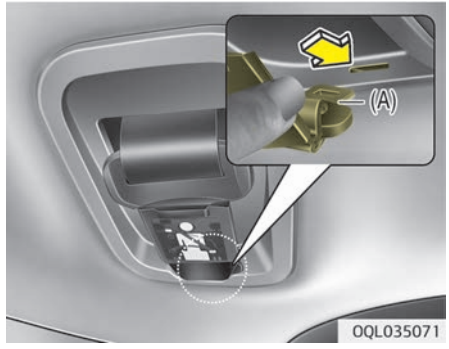

4. Introduzca la placa de la lengüeta (A) en el orificio de la cubierta del conjunto del cinturón.

Guardar el cinturón de seguridad trasero

■ Tipo A

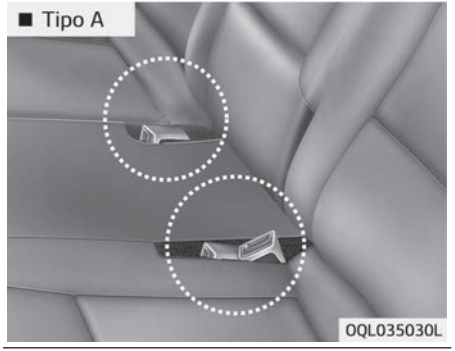

■ Tipo B

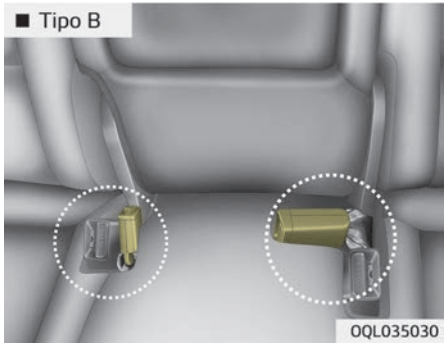

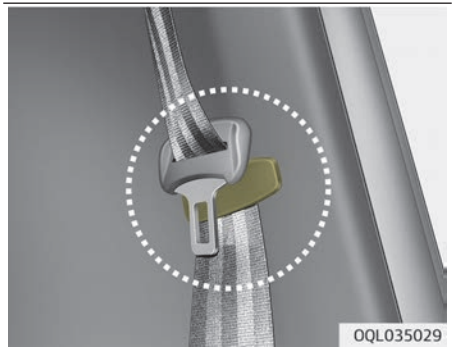

- Las hebillas de los cinturones de seguridad traseros se pueden guardar en el bolsillo situado entre el respaldo trasero y el cojín cuando no se utilizan.
- El cinturón del asiento central se puede guardar junto con la chapa y la cincha enrolladas en el bolsillo entre el asiento trasero y el cojín.
- Si se hace pasar la cincha del cinturón de seguridad por las guías traseras del mismo se evitará que éste se enganche detrás o debajo de los asientos.
  Después de introducir el cinturón de seguridad, fije firmemente la cincha tirando hacia arriba.

⚠ ATENCIÓN

Al usar el cinturón, úselo después de sacarlo de la guías.
Si tira del cinturón cuando está guardado en las guías, puede dañar las guías y/o la cincha.

Cinturón de seguridad con pretensor (si está equipado)



El vehículo viene equipado con pretensores del cinturón del conductor y del acompañante (pretensor del retractor y EFD (dispositivo de sujeción de emergencia)). Los pretensores del cinturón pueden activarse en caso de colisión frontal severa, junto con los airbags.

Si el vehículo se detiene de repente, o si el ocupante intenta inclinarse hacia delante demasiado deprisa, el retractor del cinturón de seguridad se bloquea en esa posición. En ciertas colisiones frontales se activa el pretensor, con lo que los cinturones se tensan para obtener un mayor contacto con el cuerpo del ocupante.

1. Pretensor del retractor
   El objetivo del pretensor del retractor es garantizar que los cinturones del hombro se ajusten de forma ceñida a la parte superior del cuerpo del ocupante en ciertas colisiones frontales.
2. EFD (Dispositivo de sujeción de emergencia)
   El objetivo del EFD es garantizar que los cinturones de la pelvis se ajusten de forma ceñida a la parte inferior del cuerpo del ocupante en ciertas colisiones frontales.

Si el sistema detecta una tensión excesiva del cinturón de seguridad del conductor o del acompañante cuando se activa el sistema del pretensor, el limitador de carga dentro del pretensor del retractor liberará algo de presión del cinturón de seguridad en cuestión (si está equipado).

✻ NOTA

■ si está equipado con sensor de vuelco

Los pretensores se activarán no sólo en la colisión frontal sino también en las colisiones laterales o en los vuelcos y si el vehículo está equipado con airbags laterales o de cortina.

✻ NOTA

■ Sin sensor de vuelco

El pre-tensor se activará no solo en caso de colisión frontal, sino también en caso de colisión lateral si el vehículo está equipado con airbags laterales o de cortina.

⚠ ADVERTENCIA

Para su seguridad, asegúrese de que la cincha del cinturón no esté suelta ni retorcida y siéntese correctamente en el asiento.

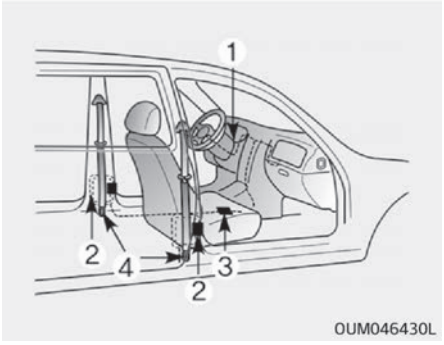

El sistema de pretensores está compuesto de los siguientes elementos. Las ubicaciones se muestran en la ilustración:

1. Testigo de advertencia del airbag SRS
2. Unidad pretensora del retractor
3. Módulo de control SRS
4. EFD (dispositivo de sujeción de emergencia) (si está equipado)

⚠ ADVERTENCIA

Para obtener un beneficio máximo del pretensor del cinturón:

1. **Se debe llevar correctamente el cinturón de seguridad y ajustarlo a la posición adecuada. Lea y siga toda la información importante y las precauciones acerca de las características de seguridad de los ocupantes del vehículo - incluyendo cinturones y airbags - que ofrece este manual.**
2. **Usted y el resto de los acompañantes lleven siempre y correctamente el cinturón de seguridad.**

✻ NOTA

- Cuando estos pretensores están activados, se produce un ruido fuerte y del compartimento del acompañante sale una fina capa de humo similar al humo del tabaco. Son condiciones normales de funcionamiento y no son peligrosas.

(Continúa)

(Continúa)

- A pesar de ser inocuas, la fina capa de humo podría irritar la piel y no debería inhalarse durante largos períodos de tiempo. Lave muy bien todas las zonas de la piel expuestas a esta neblilla después del accidente en el cual los pretensores del cinturón de seguridad se activaron.
- El sensor que activa el airbag SRS está conectado al pretensor del cinturón de seguridad, por lo que el testigo de advertencia del airbag SRS en el panel de instrumentos se ilumina unos 6 segundos al girar la llave de encendido a la posición "ON", luego se apaga.

⚠ ATENCIÓN

Si el pretensor del cinturón de seguridad no funciona correctamente, el testigo de advertencia del airbag SRS se enciende aunque el airbag SRS no presente ninguna avería. Si el testigo

(Continúa)

(Continúa)

de advertencia del airbag SRS no se ilumina cuando la llave de encendido se gira a ON (activado) o si permanece encendido tras iluminarse durante aproximadamente 6 segundos, o si se ilumina mientras se conduce el vehículo, solicite la inspección del sistema en un taller profesional. Kia recomienda visitar un centro de servicio/distribuidor Kia autorizado.

⚠ ADVERTENCIA

- Los pretensores están diseñados para funcionar sólo una vez. Tras su activación, los pretensores tienen que reemplazarse. Todos los cinturones, de cualquier tipo, siempre tienen que reemplazarse después de haber sido utilizados en un accidente.
- Los mecanismos de los pretensores se calientan durante la activación. No toque el conjunto del pretensor del cinturón de seguridad durante un par de minutos tras su activación.

(Continúa)

(Continúa)

- No realice ningún servicio de mantenimiento ni cambie los pretensores de los cinturones de seguridad usted mismo. Solicite la inspección del sistema en un taller profesional. Kia recomienda visitar un centro de servicio/distribuidor Kia autorizado.
- No realice ningún servicio de mantenimiento o reparación del sistema de tensor previo del cinturón de seguridad.
- Un uso incorrecto del pretensor del cinturón o si no se tienen en cuenta las advertencias de no golpear, modificar, comprobar, cambiar, mantener o reparar el pretensor del cinturón puede provocar una operación incorrecta, una activación involuntaria y lesiones graves.
- Siempre lleve el cinturón al conducir o al montarse en un vehículo.
- Si se debe desguazar el vehículo o desechar el pretensor del cinturón de seguridad, póngase en contacto con un taller profesional. Kia recomienda visitar un centro de servicio/distribuidor Kia autorizado.

⚠ ATENCIÓN

Los trabajos en la carrocería de la parte delantera del vehículo podrían causar daños en el sistema pretensor del cinturón de seguridad. Por lo tanto, solicite el mantenimiento del sistema en un taller profesional. Kia recomienda visitar un centro de servicio/distribuidor Kia autorizado.

Precauciones del cinturón

⚠ ADVERTENCIA

Todos los ocupantes del vehículo deben llevar siempre el cinturón puesto. Los cinturones y las sujeciones para los niños reducen el riesgo de lesiones graves para todos los ocupantes en caso de colisión o de una parada repentina. Sin el cinturón, los ocupantes podrían estar demasiado cerca en caso de que se despliegue el airbag, podrían golpearse con la estructura interior o ser expulsados del vehículo. Los cinturones utilizados

(Continúa)

(Continúa)

correctamente reducen gran parte de estos peligros.
Siempre siga las precauciones sobre los cinturones, airbags y asientos de los ocupantes que se incluyen en este manual.

Bebés y niños pequeños

Debe ser consciente de las características específicas de su país. Los asientos para bebés y/o niños deben colocarse adecuadamente en el asiento trasero. Para obtener más información sobre la utilización de este tipo de sujeciones, consulte "Sistema de sujeción para niños (CRS)" en la página 3-33.

⚠ ADVERTENCIA

Todas las personas, incluido niños, que están dentro del vehículo deben estar correctamente sujetas en todo momento. Nunca coja a un niño en los brazos o en el regazo mientras va montado en el vehículo. Las fuerzas violentas creadas durante un choque harán que el niño se separe de sus

(Continúa)

(Continúa)

brazos y tirará al niño contra la estructura interior. Utilice siempre las sujeciones adecuadas para la altura y el peso del niño.

✻ NOTA

Los niños estarán mejor protegidos de golpes o heridas en caso de accidente si el sistema de sujeción instalado en el asiento trasero del niño cumple los requisitos de las normas de seguridad del país correspondiente. Antes de adquirir un sistema de sujeción para niños, asegúrese de que posee la etiqueta que certifica que reúne los estándares de seguridad de su país. El sistema de sujeción debe ser el adecuado para el peso y la altura del niño. Compruebe esta información en la etiqueta del sistema de sujeción. Consulte "Sistema de sujecion para niños (CRS)" en la página 3-33.

Niños grandes

Los niños demasiado altos para un sistema de sujeción deben ocupar los asientos traseros y utilizar los cinturones de seguridad correspondientes. La banda abdominal debe colocarse ceñida en las caderas y lo más baja posible. Compruebe periódicamente el cinturón se ajusta. Cuando un niño se retuerce podría descolocar el cinturón. En caso de accidente los niños tendrán la máxima seguridad posible, si disponen del sistema de sujeción adecuado en el asiento trasero. Si un niño (de más de 12 años) tiene que sentarse en el asiento delantero, debería protegerse al niño con la banda abdominal y de hombros disponible y el asiento debe colocarse en la posición más trasera.
Los niños de 12 años o menos deben sentarse y utilizar el sistema de sujeción del asiento trasero. NUNCA coloque el asiento especial para niños en sentido contrario a la marcha en el asiento del acompañante delantero de un vehículo, sin que el airbag esté desactivado.
Si la banda del hombro roza ligeramente la cara o cuello del niño, intente colocar al niño más cerca del centro del vehículo. Si la banda de hombros todavía toca la cara o cuello del niño, es necesario volver a utilizar el sistema de sujeción para niños.

⚠ ADVERTENCIA

■ Cinturones para los niños pequeños

- **Nunca permita que el cinturón esté en contacto con el cuello del niño mientras el vehículo está en movimiento.**
- **Si el niño no lleva correctamente puesto el cinturón o no lo lleva bien ajustado, existe el riesgo de muerte o de graves lesiones.**

Mujeres embarazadas

Se recomienda el uso del cinturón de seguridad en las mujeres embarazadas para reducir los riesgos de lesiones en un accidente. Cuando se usa el cinturón, la banda abdominal debe colocarse lo más abajo posible en las caderas y no sobre el abdomen. Para recomendaciones específicas, consulte a un médico.

⚠ ADVERTENCIA

■ Mujeres embarazadas

(Continúa)

(Continúa)

Las mujeres embarazadas no deben colocar nunca la banda abdominal del cinturón de seguridad sobre la zona del abdomen donde se encuentra el feto o sobre el abdomen donde el cinturón podría dañar el feto en caso de impacto.

Persona herida

El cinturón de seguridad debe usarse cuando se transporta a una persona herida. Si es necesario, consulte a un médico para recomendaciones específicas.

Una persona por cinturón

Nunca dos personas (incluso si una es un niño) deben utilizar el mismo cinturón de seguridad al mismo tiempo. Esto podría incrementar la gravedad de las heridas en caso de accidente.

No se acueste

Para reducir las posibilidades de lesión en caso de accidente y para conseguir la máxima eficacia en el sistema de sujeción, todos los pasajeros de los asientos delanteros y traseros (2ª y/o 3ª fila) deben estar sentados en posición vertical cuando el vehículo está en movimiento. Un cinturón de seguridad no proporcionará la protección adecuada si la persona está acostada en el asiento trasero o si los asientos delanteros y traseros (2ª y/o 3ª fila) están en una posición reclinada.

⚠ ADVERTENCIA

Sentarse con el respaldo reclinado aumenta la posibilidad de sufrir lesiones graves o mortales en caso de colisión o frenada brusca. La protección del sistema de sujeción (cinturón y airbags) se reduce en gran parte al reclinar el asiento. Los cinturones de seguridad deben estar ceñidos a las caderas y al pecho para que funcionen correctamente. Cuanto más reclinado esté el respaldo, mayor es la posibilidad de que las cade-

(Continúa)

(Continúa)

ras del ocupante resbalen por debajo de la banda del asiento provocando graves lesiones internas. Además, el cinturón puede golpear el cuello del ocupante. Los conductores y los pasajeros deben sentarse siempre con la espalda contra el asiento, con el cinturón correctamente abrochado y con el respaldo en posición vertical.

Cuidado de los cinturones

Los sistemas del cinturón de seguridad nunca deben desmontarse ni modificarse. Además, tenga cuidado para asegurarse de que los cinturones y los elementos del mismo se dañen con las bisagras del asiento, las puertas o por otros abusos.

⚠ ADVERTENCIA

Cuando vuelva a colocar el respaldo trasero en posición vertical después de haberlo plegado, tenga cuidado de no dañar ni la cincha ni la hebilla del cinturón. Asegúrese de que la cincha

(Continúa)

(Continúa)

o la hebilla no queda enganchada en el asiento trasero. Un cinturón de seguridad con la hebilla o la cincha dañada podría provocar un fallo durante una colisión o parada repentina, ocasionando lesiones graves. Si la cincha o la hebilla están dañadas, haga que las cambien inmediatamente.

Comprobaciones periódicas

Compruebe periódicamente todos los cinturones de seguridad para verificar daños o desgaste de algún tipo. Cualquier pieza dañada debe cambiarse lo antes posible.

Mantenga los cinturones limpios y secos

Los cinturones de seguridad deben mantenerse limpios y secos. Si los cinturones de seguridad se ensucian, pueden limpiarse empleando un jabón neutro y agua caliente. No deben utilizarse lejía, tinte, detergentes fuertes o abrasivos porque pueden dañar y debilitar los tejidos.

Cuándo reemplazar los cinturones

Si el vehículo sufre un accidente, deben reemplazarse todos los conjuntos de cinturones de seguridad que se estaban utilizando en ese momento. Esto debe realizarse aunque no haya daños visibles. En este caso, solicite el reemplazo del sistema en un taller profesional. Kia recomienda consultar en un centro de servicio / distribuidor Kia autorizado.

SISTEMA DE SUJECIÓN PARA NIÑOS (CRS)

Nuestra recomendación: los niños siempre en los asientos traseros

⚠ ADVERTENCIA

Sujete siempre a los niños correctamente en el vehículo. Los niños de todas las edades están más seguros si viajan en los asientos traseros. Nunca coloque un sistema de sujeción para niños en el asiento del acompañante delantero a menos que se haya desactivado el airbag.

Los niños menores de 13 años deben ir sentados siempre en los asientos traseros y deben estar debidamente sujetos para reducir el riesgo de lesiones en caso de accidente, frenada brusca o maniobra repentina.
Según las estadísticas de accidentes, los niños gozan de más seguridad cuando se sientan en los asientos traseros y no en el delantero. Los niños demasiado grandes para usar un sistema de sujeción para niños deberán usar el cinturón de seguridad.
En muchos países, existen normativas que obligan a usar sistemas de sujeción para niños homologados.

Las leyes que regulan la edad o la altura/el peso a los que puede usarse el cinturón de seguridad en lugar de sistemas de sujeción para niños varía según cada país, por lo que debe conocer los requisitos concretos de su país y los del país al que viaje.
Los sistemas de sujeción para niños deben instalarse correctamente en el asiento del vehículo. Debe usar siempre un sistema de sujeción para niños disponible en el mercado que reúna los requisitos de los estándares de seguridad de su país.

Sistema de sujeción para niños (CRS)

Los bebés y los niños pequeños deben sujetarse en un sistema de sujeción para niños colocado correctamente en el sentido de la marcha o en sentido inverso a la marcha que se haya sujetado correctamente al asiento del vehículo. Lea y siga las instrucciones de instalación y uso suministradas por el fabricante del sistema de sujeción para niños.

⚠ ADVERTENCIA

- **Siga siempre las instrucciones del fabricante del sistema de sujeción para niños para su instalación y uso.**
- **Sujete siempre correctamente al niño en el sistema de sujeción para niños.**
- **No utilice un soporte para niños o un asiento de seguridad para niños que se "enganche" sobre el respaldo, porque puede no proporcionar la protección adecuada en caso de accidente.**
- **Tras un accidente, un taller profesional debe revisar el sistema. Kia recomienda visitar un centro de servicio / distribuidor Kia autorizado.**

Selección de un sistema de sujeción para niños (CRS)

Al seleccionar un sistema de seguridad para niños, siempre se debe:

- Asegurar de que posee la etiqueta que certifica que reúne los estándares de seguridad de su país.
  Un sistema de sujeción para niños solo debe instalarse si ha sido homologado universalmente conforme a los requisitos de la normativa ECE-R44 o ECE-R129.
- Seleccione un sistema de sujeción para niños adecuado al peso y la altura del niño. Esta información suele encontrarse en la etiqueta correspondiente o en las instrucciones de uso.
- Elegir un sistema de sujeción para niños que se adapte a la posición del asiento en el que va a usarse.
- Lea y siga las advertencias e instrucciones de instalación y uso suministradas con el sistema de sujeción para niños.

Tipos de sistemas de sujeción para niños

Hay tres tipos principales de sistemas de sujeción para niños: en sentido inverso a la marcha, en sentido de la marcha y con cojín alzador.
Se clasifican según la edad, la altura y el peso del niño.

Sistema de sujeción para niños en sentido inverso a la marcha

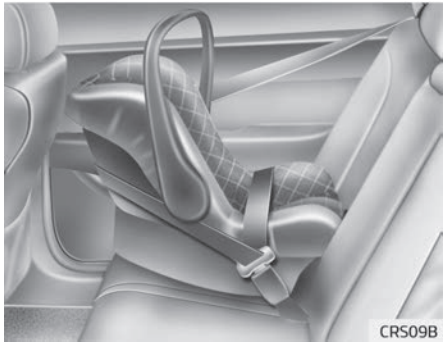

Un sistema de sujeción para niños en sentido inverso a la marcha proporciona sujeción con la superficie de asiento contra la espalda del niño. El sistema de arnés sujeta al niño en el asiento y, en caso de accidente, actúa manteniendo al niño en el sistema de sujeción y reduce la presión en las cervicales y la columna vertebral frágiles.

Todos los niños menores de un año deben ir sentados en un sistema de sujeción en sentido inverso a la marcha. Hay diferentes tipos de sistemas de sujeción para niños en sentido inverso a la marcha: los sistemas de sujeción para bebés solo se pueden usar en sentido inverso a la marcha. Los sistemas de sujeción convertibles para niños y los sistemas 3 en 1 suelen tener límites de altura y peso superiores en la posición en sentido inverso a la marcha, con lo cual el niño puede viajar en sentido inverso a la marcha durante más tiempo.
Use los sistemas de sujeción para niños en sentido inverso a la marcha durante tanto tiempo como el niño pueda ir sentado en los mismos según los límites de peso y altura especificados por el fabricante de los mismos.

Sistema de sujeción para niños en el sentido de la marcha



Un sistema de sujeción para niños en sentido de la marcha sujeta el cuerpo del niño con un arnés. Use un sistema de sujeción para niños en sentido de la marcha con arnés hasta que el niño alcance el límite de altura o peso especificados por el fabricante del mismo.
Cuando el niño haya superado los límites para usar el sistema de sujeción para niños en sentido de la marcha, el niño podrá usar un cojín alzador.

Cojines alzadores

Un cojín alzador es un sistema de sujeción para niños diseñado con el fin de mejorar el ajuste del cinturón de seguridad del vehículo. Un cojín alzador permite colocar el cinturón de seguridad de modo que se ajuste correctamente sobre las partes más fuertes del cuerpo del niño. Permita que los niños usen un cojín alzador hasta que sean lo suficientemente grandes para usar correctamente el cinturón de seguridad.
El cinturón de seguridad se ajusta correctamente cuando la banda abdominal se ciñe cómodamente a la parte superior de los muslos, no sobre el estómago. La banda del hombro debe ceñirse cómodamente al hombro y el pecho y no rozar el cuello ni la cara. Los niños menores de 13 años deben estar debidamente sujetos para reducir el riesgo de lesiones en caso de accidente, frenada brusca o maniobra repentina.

Instalación de un sistema de sujeción para niños (CRS)

⚠ ADVERTENCIA

Antes de instalar el sistema de sujeción para niños siempre debe:
Lea y siga las instrucciones suministradas por el fabricante del sistema de sujeción para niños.
Si no se siguen todas las advertencias e instrucciones podría aumentar el riesgo de LESIONES GRAVES o MUERTE en caso de accidente.

⚠ ADVERTENCIA

Si el reposacabezas del vehículo impide instalar correctamente el sistema de sujeción para niños, reajuste el reposacabezas de la posición correspondiente o extráigalo por completo.

Después de seleccionar el sistema de sujeción para niños adecuado y comprobar que el sistema se ajusta correctamente a la posición del asiento, hay tres pasos básicos que se deben seguir para una instalación correcta:

- **Fije firmemente el sistema de sujeción para niños al vehículo.** Todos los sistemas de sujeción para niños se deben fijar al vehículo con la parte abdominal del cinturón de seguridad abdominal/del hombro o con una correa superior y/o un anclaje ISOFIX y/o con la pata de soporte.
- **Asegúrese de que el sistema de sujeción para niños esté fijado firmemente.** Después de instalar el sistema de sujeción para niños al vehículo, empuje y tire del asiento hacia delante y a los lados para verificar que se haya acoplado firmemente. El sistema de sujeción para niños fijado con el cinturón de seguridad debe estar lo más firme posible. No obstante, puede darse un ligero movimiento a los lados. Al instalar un sistema de sujeción para niños, ajuste el asiento del vehículo y el respaldo (hacia arriba y abajo, hacia delante y atrás) de modo que el niño pueda sentarse cómodamente en el sistema de sujeción para niños.
- **Sujete al niño en el sistema de sujeción para niños.** Asegúrese de que el niño esté correctamente sujeto en el sistema de sujeción con las correas siguiendo las instrucciones del fabricante.

⚠ ATENCIÓN

Un sistema de sujeción para niños en un vehículo cerrado puede calentarse. Para evitar quemaduras, compruebe la superficie del asiento y las hebillas antes de colocar al niño en el sistema de sujeción.

Anclaje ISOFIX y anclaje de correa superior (sistema de anclajes ISOFIX) para niños

El sistema ISOFIX sujeta el sistema de sujeción para niños durante la conducción y en caso de accidente. El sistema se ha concebido para facilitar la instalación del sistema de sujeción para niños y reducir la posibilidad de instalarlo incorrectamente. El sistema ISOFIX usa anclajes en el vehículo y acoplamientos en el sistema de sujeción para niños. El sistema ISOFIX elimina la necesidad de usar los cinturones de seguridad para fijar el sistema de sujeción para niños en el asiento trasero.

Los anclajes ISOFIX son barras metálicas incorporadas en el vehículo. Existen dos anclajes inferiores para cada posición de asiento ISOFIX para acoplar un sistema de sujeción para niños con acopladores inferiores.

Para usar el sistema ISOFIX del vehículo se requiere un sistema de sujeción para niños con acopladores ISOFIX.

El fabricante del sistema de sujeción para niños suministra las instrucciones para usar el mismo con sus acopladores en los anclajes ISOFIX.

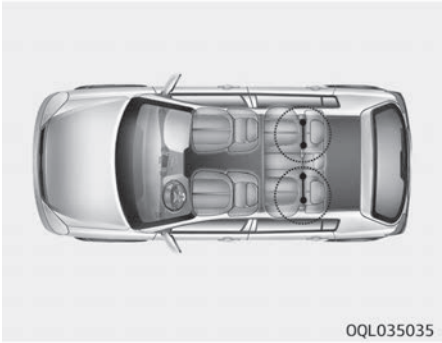

Los anclajes ISOFIX se encuentran en las posiciones laterales del asiento trasero (derecho e izquierdo). Las ubicaciones se muestran en la ilustración.

⚠ ADVERTENCIA

No intente montar un sistema de sujeción para niños con anclajes ISOFIX en la posición central del asiento trasero. Este asiento no dispone de anclajes ISOFIX. El uso de los anclajes de los asientos exteriores, para la instalación del sistema de sujeción para niños en la posición central del

(Continúa)

(Continúa)

asiento trasero, puede dañar los anclajes.

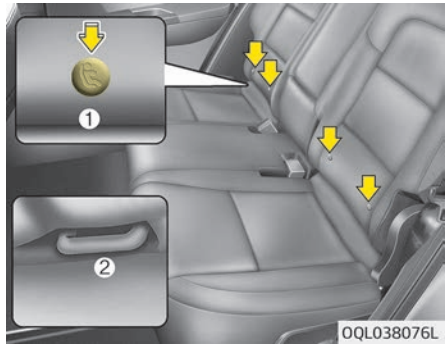

Los anclajes ISOFIX están colocados entre el respaldo y el cojín de las posiciones derecha e izquierda del asiento trasero, indicados con los símbolos.
Para usar los anclajes ISOFIX, empuje la parte superior de la cubierta del anclaje ISOFIX.

1. Indicador de posición del anclaje ISOFIX ()
2. Anclaje ISOFIX

Fijar un sistema de sujeción para niños con el "Sistema de anclaje ISOFIX"

Para instalar un sistema de sujeción para niños compatible con ISOFIX en uno de los asientos laterales traseros:

1. Aleje la hebilla del cinturón de seguridad de los anclajes ISOFIX.
2. Aleje de los anclajes todo objeto que pudiera impedir una conexión segura entre el sistema de sujeción para niños y los anclajes inferiores ISOFIX.
3. Coloque el sistema de sujeción para niños sobre el asiento del vehículo y acóplelo a los anclajes ISOFIX según las instrucciones suministradas por el fabricante de dicho sistema.
4. Siga las instrucciones del fabricante del sistema de sujeción para niños para una instalación y conexión adecuadas de los acopladores ISOFIX del sistema de sujeción para niños con los anclajes ISOFIX.

⚠ ADVERTENCIA

Al usar el sistema ISOFIX, tome las precauciones siguientes:

- **Lea y siga las instrucciones de instalación que acompañan el sistema de sujeción para niños.**
- **Para impedir que el niño alcance los cinturones de seguridad no retraídos, abroche todos los cinturones de seguridad traseros que no se usen y retraiga la correa del cinturón de seguridad detrás del niño. El niño podría estrangularse si la banda del hombro le rodea el cuello y el cinturón de seguridad se tensa.**
- **NO acople más de un sistema de sujeción para niños en un solo anclaje. De lo contrario, el anclaje o el acoplador podría soltarse o romperse.**
- **Haga revisar el sistema ISOFIX por el distribuidor después de un accidente. Un accidente podría causar daños en el sistema ISOFIX y este podría no asegurar firmemente el sistema de sujeción para niños.**

Fijar un sistema de sujeción para niños con el "Sistema de anclaje de correa superior" (si está equipado)

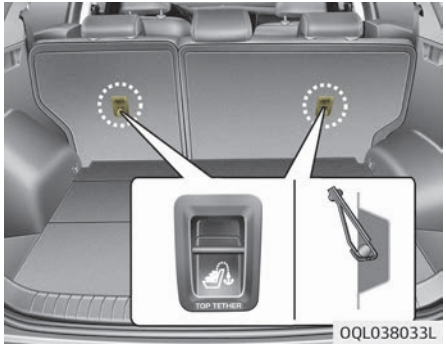

Los anclajes de correa superior para el sistema de sujeción para niños se encuentran en la parte trasera del respaldo del asiento trasero.

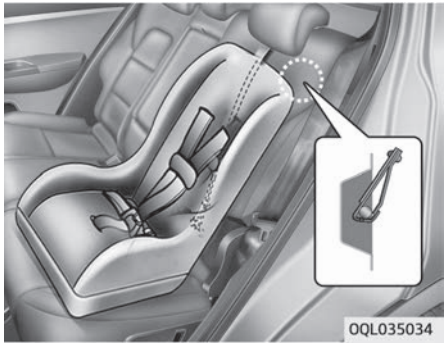

1. Coloque la correa superior del sistema de sujeción para niños sobre el respaldo. Al colocar la correa superior, siga las instrucciones del fabricante del sistema de sujeción para niños.
2. Conecte la correa superior al anclaje para la misma y, a continuación, apriete la correa siguiendo las instrucciones del fabricante del sistema de sujeción para niños para fijar firmemente el sistema de sujeción para niños al asiento.

⚠ ADVERTENCIA

Al instalar la correa superior, tome las precauciones siguientes:

- **Lea y siga las instrucciones de instalación que acompañan el sistema de sujeción para niños.**
- **NO acople más de un sistema de sujeción para niños en un solo anclaje de correa superior ISOFIX. De lo contrario, el anclaje o el acoplador podría soltarse o romperse.**
- **No acople la correa superior a nada que no sea el anclaje correcto de la correa superior. De lo contrario, podría no funcionar correctamente.**
- **Los anclajes del sistema de sujeción para niños están diseñados para aguantar solo aquellas cargas que se producen al llevar correctamente fijado el sistema de sujeción para niños.**
  En ningún caso deben usarse para cinturones de seguridad para adultos ni para arneses, y tampoco para acoplar otros objetos ni equipamiento al vehículo.

Adecuación de cada posición de asiento para sistemas de sujeción para niños ISOFIX conforme a la normativa ECE

Grupo de peso	Tipo de tamaño	Fijación	Posiciones ISOFIX del vehículo			
			Acompañante	Lateral trasero (Lado del conductor)	Lateral trasero (Lado del acompañante)	Trasero central
Capazo	F	ISO/L1	-	X	X	-
	G	ISO/L2	-	X	X	-
0: Hasta 10 kg	E	ISO/R1	-	IL	IL	-
0+: Hasta 13 kg	E	ISO/R1	-	IL	IL	-
	D	ISO/R2	-	IL	IL	-
	C	ISO/R3	-	IL	IL	-
I: 9 a 18 kg	D	ISO/R2	-	IL	IL	-
	C	ISO/R3	-	IL	IL	-
	B	ISO/F2	-	IUF + IL	IUF + IL	-
	B1	ISO/F2X	-	IUF + IL	IUF + IL	-
	A	ISO/F3	-	IUF + IL	IUF + IL	-

IUF = Adecuado para sistemas universales de sujeción para niños ISOFIX en el sentido de la marcha aprobados para su uso en este grupo de peso.
IL = Aprobado para determinados sistemas de sujeción para niños ISOFIX proporcionados en la lista adjunta. Estos sistemas ISOFIX pertenecen a las categorías de "vehículo específico", "limitado" o "semiuniversal".
X = Posición ISOFIX no adecuada para sistemas de sujeción para niños ISOFIX en este grupo de peso y/o en este tamaño.
A - ISO/F3: Altura total hacia delante del sistema portador del niño pequeño (altura 720 mm)
B - ISO/F2: Altura reducida hacia delante del sistema portador del niño pequeño (altura 650 mm)
B1 - ISO/F2X: Altura reducida de la forma de la superficie trasera de la segunda versión hacia delante del sistema portador del niño pequeño (altura 650 mm)

C - ISO/R3: Altura total hacia atrás del sistema portador del niño pequeño
D - ISO/R2: Altura reducida hacia atrás del sistema portador del niño pequeño
E - ISO/R1: Altura del niño hacia atrás del sistema portador del niño pequeño
F - ISO/L1: Sistema portador mirando hacia el lateral izquierdo (capazo)
G - ISO/L2: Sistema portador mirando hacia el lateral derecho (capazo)

❉ Tanto ISO/R2 como ISO/R3 pueden fijarse solo en la posición más adelantada del asiento del pasajero.
❉ Tamaños y equipos del sistema de sujeción para niños ISOFIX

Fijar un sistema de sujeción para niños con un cinturón abdominal/del hombro

Cuando no se use el sistema ISOFIX, asegure los sistemas de sujeción para niños al asiento trasero con la banda abdominal del cinturón de seguridad con banda abdominal y del hombro.

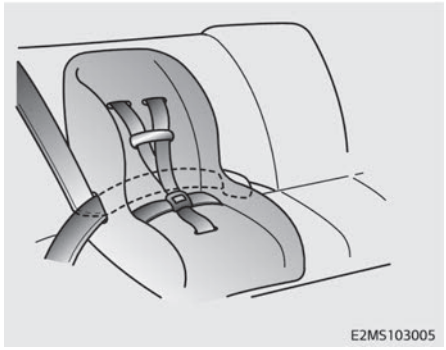

Instalación de un sistema de sujeción para niños con un cinturón abdominal/del hombro

Para instalar un sistema de sujeción para niños en los asientos traseros, proceda como sigue:

1. Coloque el sistema de sujeción para niños en un asiento trasero y lleve la banda abdominal/del hombro alrededor o a través del sistema de sujeción para niños, siguiendo las instrucciones del fabricante del sistema de sujeción para niños.
   Asegúrese de que la cincha no esté torcida.

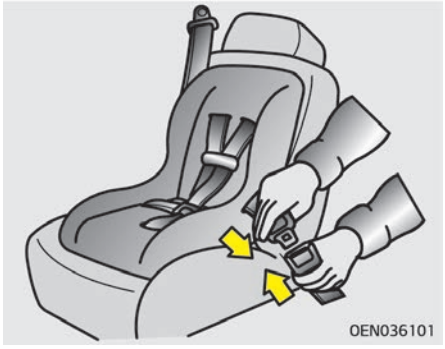

2. Abroche la lengüeta de la banda abdominal/del hombro en la hebilla. Deberá escuchar un "click". Coloque el botón de liberación de modo que sea fácil acceder al mismo en caso de emergencia.

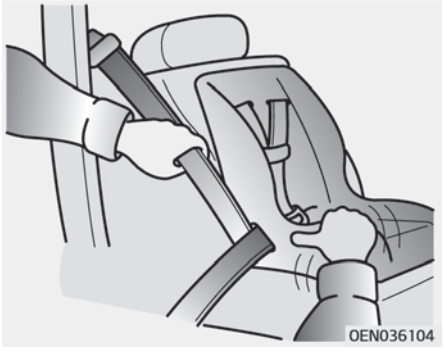

3. Elimine la mayor cantidad de holgura del cinturón como sea posible empujando el sistema de sujeción para niños hacia abajo mientras hace regresar la parte del hombro del cinturón de seguridad al interior del retractor.
4. Tire del sistema de sujeción para niños para confirmar que el cinturón de seguridad lo sujeta firmemente.

Si el fabricante del sistema de sujeción para niños recomienda el uso de una correa superior con banda abdominal/del hombro, consulte “Fijar un sistema de sujeción para niños con el "Sistema de anclaje" (si está equipado)” en la página 3-38.

Para retirar el sistema de sujeción para niños, pulse el botón de liberación en la hebilla y tire de la banda abdominal/del hombro del cinturón dejando que se retraiga por completo.

Adecuación del sistema de sujeción para niños a la posición del asiento utilizando el cinturón de seguridad

Adecuación de cada posición de asiento para sistemas de sujeción para niños con cinturón de la categoría "universal", conforme a la normativa ECE

Utilice sistemas de sujeción para niños que estén homologados y que sean adecuados para el niño. Al usar asientos de seguridad para niños, consulte la tabla siguiente.

Grupo de peso		Posición del asiento				
		Trasero del acompañante delantero	Segunda fila			
			Trasero izquierdo	Central (CINTURÓN DE 3 PUNTOS)	Central (CINTURÓN DE 2 PUNTOS)	Trasero derecho
Grupo 0 (0-9 meses)	hasta 10 kg	U	U	U	UF	U
Grupo 0 + (0-2 años)	hasta 13 kg	U	U	U	UF	U
Grupo I (9 meses-4 años)	9 a 18 kg	U	U	U	UF	U
Grupo II (15 a 25 kg)	15 a 25 kg	U	U	X	UF	U
Grupo III (22 a 36 kg)	22 a 36 kg	U	U	X	UF	U

U = Adecuado para sistemas "universales" de sujeción para niños aprobados para su uso en este grupo de peso. Para el asiento del acompañante delantero: adecuado con el ángulo del respaldo completamente hacia delante.

UF = Adecuado para sistemas "universales" de sujeción dirigidos hacia delante aprobados para su uso en este grupo de peso.

L = Adecuado para determinados sistemas de sistemas de sujeción para niños proporcionados en la lista adjunta. Estos sistemas podrían pertenecer a las categorías de "vehículo específico", "limitado" o "semiuniversal".

B = Sujeción incorporada aprobada para este grupo de peso.

X = Posición del asiento no adecuada para niños de este grupo de peso.

Sistemas de sujeción para niños recomendados - Para Europa

Grupo de peso	Tipo de tamaño	Fijación	Nombre	Fabricante	Tipo de fijación	N.º de aprobación ECE-R44
Grupo 0-1 (0 ~ 13 kg)	E	ISO/R1	Baby Safe Plus	Britax Römer	Posición en sentido inverso a la marcha con la base ISOFIX	E1 04301146
Grupo 1 (9 ~ 18 kg)	B1	ISO/F2X	Duo Plus	Britax Römer	Posición en sentido de la marcha con ISOFIX y correa superior	E1 04301133

Información del fabricante del sistema de sujeción para niños

Britax Römer http://www.britax.com

AIRBAG - SISTEMA DE SUJECIÓN SUPLEMENTARIO (SI ESTÁ EQUIPADO)

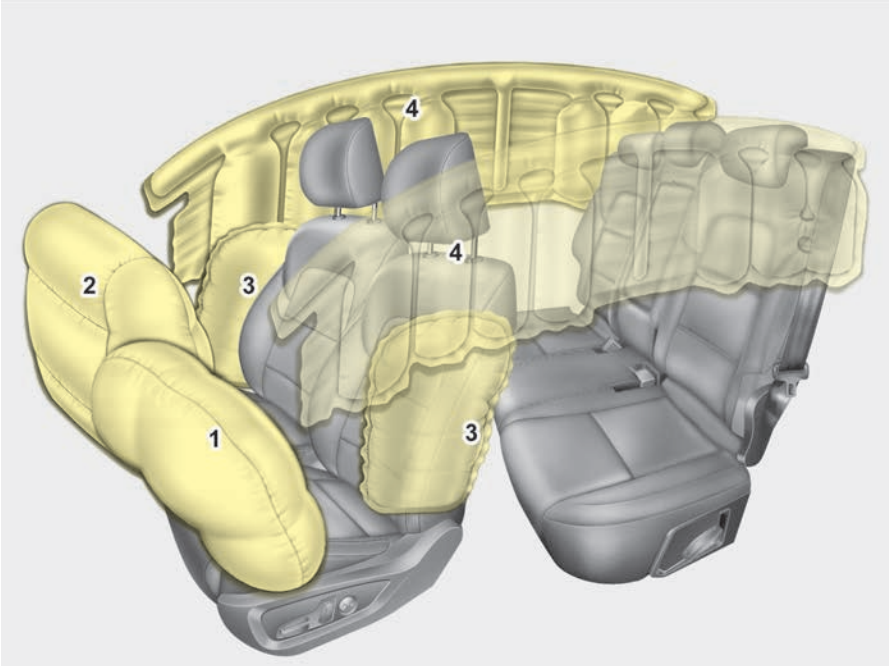

❉ La forma real puede no coincidir con la ilustración.

OQL035085

1. Airbag frontal del conductor
2. Airbag frontal del acompañante*
3. Airbag lateral*
4. Airbag de cortina*

⚠ ADVERTENCIA

- **Incluso en los vehículos con airbag, usted y sus acompañantes deben llevar siempre los cinturones de seguridad para minimizar los riesgos y la gravedad de las lesiones en caso de una colisión grave o un vuelco.**
- **Los SRS y los pretensores contienen sustancias químicas explosivas.**
  Si rasca el vehículo sin retirar los SRS y los pretensores del vehículo, podría provocar un incendio. Antes de desguazar un vehículo, póngase en contacto con un taller profesional. Kia recomienda visitar un centro de servicio / distribuidor Kia autorizado.

(Continúa)

*: si está equipado

(Continúa)

- **Aleje las piezas y el cableado del SRS de agua y líquido. Si los componentes del SRS no pueden funcionar debido a la exposición a agua o líquidos, podrían provocar un incendio o lesiones graves.**

Funcionamiento del sistema de airbag

- Los airbags están activados (preparados para inflar si fuese necesario) solo cuando el interruptor de encendido está colocado en la posición ON o START.
- Los airbags se despliegan inmediatamente en caso de producirse una colisión frontal o lateral seria (si el vehículo está equipado con airbags laterales o de cortina) con el fin de proteger a los ocupantes del vehículo de graves lesiones físicas.

✻ NOTA

■ si está equipado con sensor de vuelco

(Continúa)

(Continúa)

Los airbags se despliegan inmediatamente en caso de vuelco (si el coche está equipado con airbags laterales o de cortina) con el fin de proteger a los ocupantes de graves lesiones físicas.

- No hay ninguna velocidad que cause que se desplieguen los airbags.
  En general, los airbags están diseñados para inflarse según la gravedad y la dirección de una colisión. Estos dos factores determinan que los sensores produzcan una señal electrónica de despliegue/inflado.
- El despliegue del airbag depende de varios factores que incluyen la velocidad del vehículo, los ángulos de impacto y la proximidad o fuerza de los vehículos que golpean su vehículo en la colisión. Los factores determinantes no se limitan a los mencionados anteriormente.
- Los airbags delanteros se inflan y desinflan completamente en un instante.
  Es prácticamente imposible que vea cómo se inflan los airbags durante un accidente.
  Lo más probable es que sólo vea los airbags desinflados colgando de los compartimentos correspondientes después de la colisión.
- Para poder proporcionar protección en una colisión grave, los airbags deben inflarse rápidamente. La velocidad de inflado del airbag es consecuencia del breve espacio de tiempo en el que tiene lugar una colisión y la necesidad de que el airbag se infle entre el ocupante y las estructuras del vehículo, antes de que el ocupante sufra un impacto contra dichas estructuras.
  La velocidad del inflado reduce el riesgo de lesiones graves o mortales en caso de colisión brusca y, por ello, se trata de un componente necesario para el diseño del airbag.
  Sin embargo, el despliegue del airbag también puede causar lesiones, entre las que destacan rasguños faciales, contusiones y rotura de huesos debido a que la rapidez del inflado hace que los airbag se expandan con gran fuerza.

- Hay incluso circunstancias en las que el contacto con el airbag situado en el volante puede causar lesiones mortales, sobre todo si el ocupante está sentado excesivamente cerca del volante.

⚠ ADVERTENCIA

- **Para evitar lesiones personales graves o muerte por el despliegue de los airbags en caso de colisión, el conductor debería sentarse tan separado del airbag del volante como fuera posible (al menos a 250 mm). El pasajero delantero debería mover su asiento tan atrás como fuera posible y sentarse hacia atrás en el asiento.**
- **En caso de colisión, el airbag se infla inmediatamente, siendo posible que los acompañantes sufran lesiones por la fuerza de expansión del airbag si no están sentados en posición correcta.**
- **El inflado del airbag puede provocar lesiones como abrasiones faciales o corporales, lesiones debido a la rotura de cristales o quemaduras.**

Ruido y humo

Cuando el airbag se infla, se escucha un ruido fuerte y deja humo y polvo en el aire del interior del vehículo. Esto es normal y es consecuencia del encendido del inflador del airbag. Después de que el airbag se infle, sentirá un malestar al respirar debido al contacto de su pecho con el cinturón y el airbag, además de por respirar el humo y el polvo. Abra las puertas y/o las ventanillas con la mayor brevedad posible después del impacto para reducir el malestar y evitar una exposición prolongada al humo y al polvo.

Aunque el humo y el polvo no sean tóxicos, pueden causar irritación a la piel (ojos, nariz, garganta, etc). Si este es el caso, lávese inmediatamente con agua fría y consulte a un médico si los síntomas persisten.

⚠ ADVERTENCIA

Cuando el airbag se despliega, las piezas adyacentes al airbag en el volante y/o panel de instrumentos, los asientos delanteros y/o ambos lados de las guías del techo sobre las puer-

(Continúa)

(Continúa)

tas delanteras o traseras podrían estar muy calientes. Para evitar lesiones, no toque los componentes internos de la zona de almacenamiento del airbag inmediatamente después del inflado del airbag.

Etiqueta de advertencia del airbag frontal del acompañante para el sistema de sujeción para niños

■ Tipo A



OYDESA2042

■ Tipo B



OHM036053L

⚠ ADVERTENCIA

No coloque nunca una sujeción para niños en sentido contrario a la marcha en el asiento del pasajero delantero sin que el airbag lateral del acompañante esté desactivado. Si el airbag lateral del acompañante se infla podría impactar con la sujeción del niño orientada hacia atrás y matar al niño.

Además, recomendamos no colocar tampoco la sujeción para niños en el sentido de la marcha en el asiento del acompañante delantero. Si el airbag del acompañante delantero se infla, puede provocar graves lesiones al niño.

⚠ ADVERTENCIA

- **NUNCA utilice una sujeción para niños en sentido contrario a la marcha en un asiento protegido con un AIRBAG ACTIVO, ya que el NIÑO podría sufrir LESIONES GRAVES o la MUERTE.**

(Continúa)

(Continúa)

- **Cuando los niños se sientan en los asientos traseros de un vehículo equipado con airbags laterales y/o de cortina, asegúrese de colocar el sistema de sujeción del niño lo más alejado posible de la puerta y en la posición de bloqueo.**
  El inflado de los airbags laterales y/o de cortina puede provocar graves lesiones o la muerte de un niño.

Testigo de advertencia del airbag



El objetivo del testigo de advertencia del airbag en el panel de instrumentos es el de avisar de un problema potencial del airbag - Sistema de sujeción suplementario (SRS).
Cuando el interruptor de encendido está en ON, la luz de advertencia debe iluminarse durante aproximadamente 6 segundos y luego apagarse.
Haga comprobar el sistema si:

- La luz no se enciende momentáneamente al colocar el encendido en ON.
- La luz permanece iluminada durante unos 6 segundos.
- La luz se enciende mientras el vehículo está en movimiento.
- La luz parpadea cuando el interruptor de encendido está en la posición ON.

Componentes y funciones del SRS

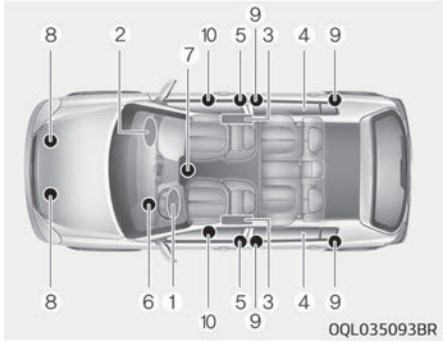

El SRS está formado por los siguientes componentes:

1. Módulo del airbag delantero del conductor
2. Módulo del airbag frontal del acompañante*
3. Módulos del airbag lateral*
4. Módulos del airbag de cortina*
5. Unidades pretensoras del retractor*
6. Testigo de advertencia del airbag
7. Módulo de control SRS (SRSCM) / sensor de vuelco*
8. Sensores de impacto frontal
9. Sensores de impacto lateral*
10. Sensores de presión lateral*

El SRSCM controla continuamente todos los componentes del SRS mientras el interruptor de encendido está en ON para determinar si el impacto del choque es lo suficientemente fuerte para necesitar el despliegue del airbag o del cinturón de seguridad con pretensor.
La luz de advertencia del airbag SRS en el panel de instrumentos se iluminará durante 6 segundos después de colocar el interruptor de encendido en ON, después el testigo de advertencia del airbag SRS debería apagarse.

*: si está equipado

*: si está equipado

⚠ ADVERTENCIA

Si alguna de la siguientes condiciones ocurre, esto indica un mal funcionamiento del SRS. Recomendamos que haga revisar el sistema por un distribuidor Kia autorizado.

- **La luz no se enciende momentáneamente al colocar el encendido en ON.**
- **La luz permanece iluminada durante unos 6 segundos.**
- **La luz se enciende mientras el vehículo está en movimiento.**
- **La luz parpadea cuando el interruptor de encendido está en la posición ON.**



Los módulos delanteros de airbag están situados en el centro del volante de la dirección y en el panel del pasajero delantero sobre la guantera. Cuando el SRSCM detecta un impacto fuerte en la parte delantera del vehículo, se desplegarán automáticamente los airbags delanteros.



Una vez desplegado, las costuras moldeadas directamente en las cubiertas del panel se separarán por la presión de la expansión del airbag. Esta mayor apertura de las cubiertas es lo que permite el completo inflado de los airbags.



Un airbag completamente inflado, en combinación con un cinturón correctamente colocado, aminora el movimiento hacia delante del conductor y del acompañante, reduciendo el riesgo de lesiones en cabeza y pecho.
Después de completarse el inflado, el airbag comienza a desinflarse inmediatamente, permitiendo que el conductor mantenga la visión delantera y la capacidad de accionar el volante u otros controles.



⚠ ADVERTENCIA

- **No monte o coloque cualquier accesorio (soporte de bebidas, pegatinas, etc.) en el panel del pasajero delantero sobre la guantera en un vehículo que tenga airbag. Dichos objetos podrían convertirse en peligrosos proyectiles o provocar lesiones si el airbag del acompañante se infla.**

(Continúa)

(Continúa)

- **Al colocar un ambientador en el interior del vehículo, no lo coloque ni cerca del tablero de instrumentos ni en la superficie del panel de instrumentos.**
  Se podría convertir en un proyectil peligroso o provocar lesiones si el airbag del acompañante se infla.

⚠ ADVERTENCIA

- **Si un airbag se despliega, puede producirse un fuerte ruido seguido de polvo que se suelta del vehículo. Estas condiciones son normales y no son peligrosas, los airbags están empaquetados con este polvo fino. El polvo generado durante el despliegue del airbag puede provocarle irritación en la piel o en los ojos o agravarles el asma a algunas personas. Lave siempre todas las zonas de la piel expuestas con agua fría y un jabón neutro después de un accidente en el que se hayan desplegado los airbags.**

(Continúa)

(Continúa)

- **El sistema SRS sólo funciona cuando el interruptor de encendido se encuentra en la posición ON. Si el testigo de advertencia del airbag SRS no se ilumina o si permanece encendido tras encenderse unos 6 segundos al girar la llave a la posición ON o tras arrancar el motor, o si se enciende durante la conducción, significa que el SRS presenta fallos. En este caso, solicite la inspección del sistema en un taller profesional. Kia recomienda visitar un centro de servicio/distribuidor Kia autorizado.**
- **Antes de cambiar un fusible o desconectar un terminal de la batería, gire el interruptor de encendido a la posición LOCK (bloqueo) y extraiga la llave de encendido. Nunca desmonte o cambie los fusibles relacionados con el airbag cuando el interruptor de encendido esté en posición ON. Si no siguiese estas instrucciones, el testigo de advertencia del airbag SRS se iluminará.**

Airbag delantero del conductor y del acompañante

■ Airbag frontal del conductor



■ Airbag frontal del pasajero (si está equipado)



Su vehículo está equipado con un sistema de sujeción suplementario (airbag) y cinturones de seguridad con banda abdominal y del hombro tanto en el asiento del conductor como en el del acompañante.
La presencia del sistema se indica con las letras "AIR BAG" situadas en la cubierta del panel del airbag en el volante y el panel frontal del lado del acompañante sobre la guantera.
El SRS se compone de airbags montados debajo de la cubierta del panel del volante y del panel frontal del lado del acompañante sobre la guantera.
El propósito del SRS es el de suministrar una protección adicional al conductor y/o al pasajero delantero, más allá de la que ofrece el sistema del cinturón en caso de un impacto frontal con la suficiente gravedad. El SRS utiliza los sensores para recoger información sobre la posición del asiento del conductor, la utilización del cinturón del asiento del conductor y del pasajero delantero y la gravedad del impacto.

⚠ ADVERTENCIA

Siempre use los cinturones y las sujeciones para niño, para cualquier desplazamiento, en cualquier momento, para todo el mundo. Los airbags se inflan con una fuerza considerable y con mucha rapidez. Los cinturones ayudan a mantener a los ocupantes en una posición correcta para obtener el máximo beneficio del airbag. Incluso con el airbag, los ocupantes sin cinturón o sentados inadecuadamente pueden sufrir graves lesiones si el airbag se infla. Siempre siga las precauciones sobre los cinturones, airbags y seguridad de los ocupantes que se incluyen en este manual.
Para reducir los riesgos de lesiones graves y recibir los máximos beneficios de la seguridad de su sistema de sujeción:

- Nunca coloque al niño en el asiento delantero.
- Siempre coloque la sujeción de los niños en el asiento de la 2.ª fila. Este es el lugar más seguro para que se monten los niños de cualquier edad.

(Continúa)

(Continúa)

- Los airbags delanteros y laterales pueden lesionar a los pasajeros colocados incorrectamente en los asientos delanteros.
- Mueva su asiento tan lejos como pueda de los airbags delanteros, mientras siga manteniendo el control del vehículo.
- Ni usted ni sus acompañantes deben sentarse o inclinarse nunca demasiado cerca de los airbags. Los conductores o los acompañantes colocados incorrectamente pueden sufrir graves lesiones al inflarse el airbag.
- Nunca se apoye contra la puerta o contra la consola central y siéntese siempre en una posición vertical.
- No permita que un pasajero se suba en el asiento delantero cuando está iluminado el indicador OFF del airbag delantero del acompañante, porque el airbag no se dispararía en caso de un choque frontal moderado o grave.

(Continúa)

(Continúa)

- No coloque objetos sobre ni cerca de los módulos de airbag del volante, del panel de instrumentos o del panel delantero sobre la guantera, ya que dichos objetos podrían causar desperfectos en el vehículo en caso de colisión grave en la que se activen los airbags.
- No modifique ni desconecte el cableado SRS ni otros componentes del sistema SRS. De lo contrario podría producirse un accidente por el disparo accidental de los airbags o por dejar el sistema SRS inoperante.
- Si el testigo de advertencia del airbag SRS permanece iluminado mientras se conduce el vehículo, solicite la inspección del sistema en un taller profesional. Kia recomienda visitar un centro de servicio/distribuidor Kia autorizado.

(Continúa)

(Continúa)

- Los airbags solo se pueden utilizar una vez: solicite el reemplazo del sistema en un taller profesional. Kia recomienda visitar un centro de servicio / distribuidor Kia autorizado.
- El SRS está diseñado para desplegar los airbags delanteros cuando un impacto reviste suficiente gravedad. Además, los airbags solo se desplegarán una vez. Los cinturones deben llevarse siempre.
- Los airbags delanteros no se dispararán en caso de impacto lateral, impacto trasero o vuelco. No obstante, cuando se alcanza el umbral de despliegue frontal en un impacto lateral, podrían desplegarse los airbags delanteros. Además, los airbags delanteros no se dispararán en los choques frontales que estén por debajo del umbral de despliegue.
- No se debe colocar nunca un sistema de sujeción para niños en el asiento delantero. El niño podría sufrir lesiones graves o incluso la muerte en caso de activarse el airbag debido a un accidente.

(Continúa)

(Continúa)

- Los niños de 12 años o menos deben sentarse y utilizar el sistema de sujeción en el asiento trasero. Si un niño mayor de 12 años se sienta en el asiento delantero, el cinturón debe sujetarlo correctamente y el asiento debería situarse en la posición más atrás posible.
- Para una protección máxima en todo tipo de accidente, todos los ocupantes incluso el conductor debe llevar siempre los cinturones, haya o no airbag en su asiento para minimizar los riesgos de lesiones graves o la muerte en caso de accidente. No se siente ni se incline demasiado cerca del airbag mientras el vehículo está en movimiento.

(Continúa)

(Continúa)

- Sentarse incorrectamente o fuera de la posición puede provocar graves lesiones en caso de accidente. Todos los ocupantes deben sentarse en vertical con el respaldo en posición vertical, centrado en el cojín con el cinturón puesto, las piernas cómodamente extendidas y los pies en el suelo hasta que el vehículo está aparcado y se haya quitado la llave.
- El sistema del airbag SRS debe dispararse rápidamente para proporcionar protección en un accidente. Si un ocupante está fuera de la posición porque no lleva el cinturón, el airbag contactará con gran fuerza contra el ocupante provocándole graves lesiones.

⚠ ADVERTENCIA

■ No coloque objetos

Los objetos (como la cubierta del panel de protección, el soporte para teléfonos móviles, el portavasos, los

(Continúa)

(Continúa)

frascos de perfume o adhesivos) no se deben colocar en o cerca de los módulos del airbag del volante, el panel de instrumentos, el cristal del parabrisas y el panel del pasajero delantero situado encima de la guantera. Dichos objetos podrían lesionarle en caso de colisión del vehículo lo suficientemente grave como para desplegar los airbags. No coloque ningún objeto sobre el airbag o entre el airbag y usted.

Airbag lateral (si está equipado)

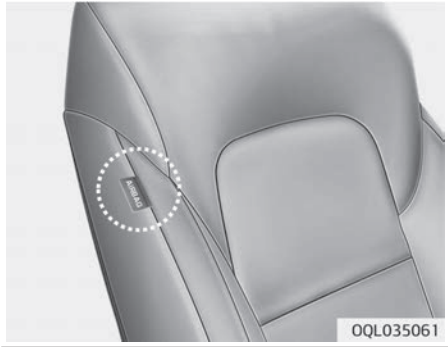

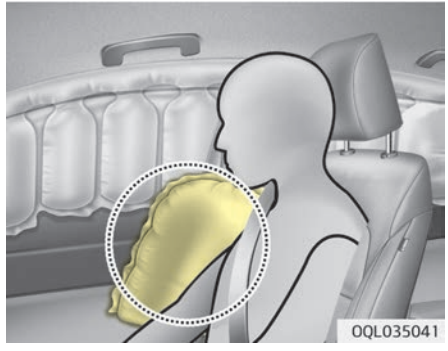

✻ Los airbags del vehículo pueden no coincidir con la ilustración.

Su vehículo está equipado con un airbag lateral en cada uno de los asientos delanteros.
El propósito del airbag es proporcionar una protección adicional al conductor y al acompañante, más allá de la ofrecida por el cinturón.
Los airbags laterales están diseñados para desplegarse durante ciertas colisiones de impacto lateral, dependiendo de la severidad del choque de impacto. No obstante, cuando se alcanza el umbral de despliegue lateral en un impacto frontal, podrían desplegarse los airbags laterales. Los airbags laterales no están diseñados para desplegarse en todas las situaciones de impacto lateral o vuelco.
Los airbags laterales podrían desplegarse en el lado del impacto.

✻ NOTA

■ si está equipado con sensor de vuelco

- Además, ambos airbags laterales se despliegan en caso de ciertas situaciones de vuelco.

(Continúa)

(Continúa)

- El airbag lateral podría desplegarse cuando el sensor de vuelco detecta la situación como vuelco.

⚠ ADVERTENCIA

No permita que los pasajeros descansen la cabeza o el cuerpo sobre las puertas, que coloquen los brazos sobre las puertas, que estiren los brazos por fuera de la ventana ni que coloquen objetos entre las puertas y los ocupantes sentados en los asientos equipados con airbags laterales y/o de cortina.

⚠ ADVERTENCIA

- **El airbag lateral es un sistema adicional del cinturón de seguridad del conductor y del acompañante, no es un sustituto. Por eso, siempre deben llevarse puestos los cinturones mientras el vehículo está en movimiento. Los airbags se despliegan solo en ciertas condiciones graves de impacto lateral o de volcado* que puedan provocar lesiones importantes a los ocupantes del vehículo.**
- **Para una mejor protección del sistema del airbag de impacto lateral y para evitar lesiones por el despliegue del airbag de impacto lateral, ambos ocupantes del asiento delantero deben estar sentados en posición vertical con el cinturón correctamente colocado. Si nos imaginamos volante como un reloj, las manos del conductor deben estar colocadas en el volante en la posición de las 9:00 y 3:00.**
  Los brazos y manos del acompañante deben estar colocados sobre el regazo.

(Continúa)

(Continúa)

- **No use fundas accesorias de los asientos.**
- **Ello podría reducir o impedir la efectividad del sistema.**
- **Para evitar un despliegue involuntario del airbag de impacto lateral que pueda provocar lesiones personales, evite los golpes contra el sensor de impactos laterales mientras el interruptor de encendido está en ON.**
- **Si el asiento o la funda del asiento están dañados, solicite el mantenimiento del sistema en un taller profesional.**
  Kia recomienda visitar un centro de servicio / distribuidor Kia autorizado.

⚠ ADVERTENCIA

■ No coloque objetos

(Continúa)

*: solo si el vehículo está equipado con sensor de vuelco

(Continúa)

- **No coloque ningún objeto sobre el airbag o entre el airbag y usted. Asimismo, no coloque ningún objeto alrededor del área de inflado del airbag como la puerta, el cristal de la puerta lateral y las columnas delantera y trasera.**
- **No coloque ningún objeto entre la puerta y el asiento. Podrían convertirse en proyectiles peligrosos en caso de inflarse el airbag lateral.**
- **No monte accesorios en el lado o cerca de los airbags laterales.**

Airbag de cortina (si está equipado)

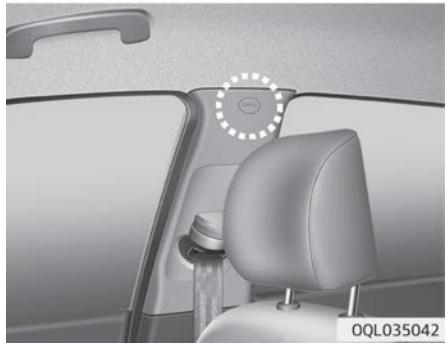

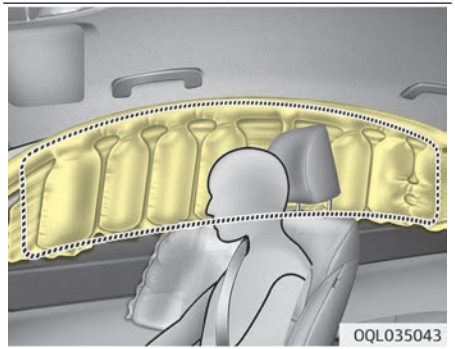

✻ Los airbags del vehículo pueden no coincidir con la ilustración.

En las guías del techo de ambos lados, encima de las puertas delanteras y traseras, se encuentran airbags de cortina. Se han concebido para proteger la cabeza de los ocupantes de los asientos delanteros y de los asientos laterales traseros en caso de ciertas colisiones de impacto lateral.

Los airbags de cortina están diseñados para desplegarse durante ciertas colisiones de impacto lateral, dependiendo de la severidad del choque de impacto. No obstante, cuando se alcanza el umbral de despliegue lateral en un impacto frontal, podrían desplegarse los airbags de cortina.

Los airbags de cortina podrían desplegarse en el lado del impacto.

Los airbags de cortina no están diseñados para desplegarse en todas las situaciones de impacto lateral o de vuelco.

✻ NOTA

■ si está equipado con sensor de vuelco

(Continúa)

(Continúa)

- Ambos airbags de cortina se despliegan en caso de ciertas situaciones de vuelco.
- El airbag de cortina podría desplegarse cuando el sensor de vuelco detecta la situación como vuelco.

⚠ ADVERTENCIA

- **Para que los airbags laterales y/o de cortina proporcionen una protección mejor, los ocupantes de los asientos delanteros y traseros laterales deben sentarse en posición vertical y con los cinturones correctamente abrochados. Importante, los niños deben sentarse en el asiento trasero en sistema de sujeción para niños adecuado.**

(Continúa)

(Continúa)

- **Cuando los niños están sentados en los asientos laterales traseros, tienen que estar sentados en un sistema de sujeción para niños adecuado. Asegúrese de colocar el sistema de sujeción para niños lo más lejos posible de la puerta lateral y asegúrese de que el sistema de sujeción para niños está en una posición de bloqueo.**
- **No permita que los pasajeros descansen la cabeza o el cuerpo sobre las puertas, que coloquen los brazos sobre las puertas, que estiren los brazos por fuera de la ventana ni que coloquen objetos entre las puertas y los ocupantes sentados en los asientos equipados con airbags laterales y/o de cortina.**
- **Nunca intente abrir o reparar los componentes del sistema del airbag de cortina lateral. Si es necesario, un taller profesional debe llevar a cabo el mantenimiento del sistema. Kia recomienda visitar un centro de servicio / distribuidor Kia autorizado.**

En caso de que no se sigan las instrucciones anteriores, se pueden

(Continúa)

(Continúa)

provocar lesiones o la muerte a los ocupantes del vehículo si se produce un accidente.

⚠ ADVERTENCIA

■ No coloque objetos

- **No coloque objetos encima del airbag. Asimismo, no cuelgue ningún objeto alrededor del área de inflado del airbag como la puerta, el cristal de la puerta lateral, las columnas delantera y trasera y el raíl lateral del techo.**
- **No cuelgue objetos duros ni que se puedan romper del colgador para ropa.**

¿Por qué no se ha desplegado el airbag durante una colisión?



OQL038044L/OQL035045/OQL038046L/OQL035047/OQL035048/OQL038059LB

Condiciones de inflado y desinflado del airbag

Hay muchos tipos de accidentes en los que el airbag no suministra una protección adicional.
Entre estos accidentes se incluyen los impactos traseros, segundas o terceras colisiones en accidentes de impacto múltiple, así como en impactos a baja velocidad.

Sensores de colisión del airbag

1. Módulo de control SRS/sensor de vuelco (si está equipado)
2. Sensor de impacto frontal
3. Sensor de presión lateral (si está equipado)
4. Sensor de impacto lateral (si está equipado)
5. Sensor de impacto lateral (si está equipado)

❊ Los sensores de colisión del airbag reales del vehículo pueden no coincidir con la ilustración.

⚠ ADVERTENCIA

- **No golpee ni permita que ningún objeto golpee las ubicaciones en las que están instalados los airbags o los sensores. Esto podría causar un despliegue involuntario del airbag, que puede provocar lesiones graves o incluso mortales.**
- **Si la ubicación de montaje o el ángulo de los sensores se modifica de alguna forma, los airbags podrían dispararse cuando no deben o podrían no dispararse cuando deben, provocando graves lesiones o la muerte. Por ello, no debe intentar realizar ningún mantenimiento en o alrededor de los sensores del airbag. Solicite el mantenimiento del sistema en un taller profesional. Kia recomienda visitar un centro de servicio / distribuidor Kia autorizado.**

(Continúa)

(Continúa)

- **Pueden surgir problemas si se cambian los ángulos de instalación del sensor debido a la deformación del amortiguador delantero, de la carrocería o de la puerta delantera y los pilares B/C donde están montados los sensores de impacto lateral. En este caso, solicite el mantenimiento del sistema en un taller profesional. Kia recomienda visitar un centro de servicio/distribuidor Kia autorizado.**
- **Su vehículo ha sido diseñado para absorber el impacto y para que el(los) airbag(s) se desplieguen en caso de colisión. Montar protecciones contra los amortiguadores o amortiguadores no originales puede afectar negativamente al rendimiento del airbag en caso de colisión.**

⚠ ADVERTENCIA

■ si está equipado con sensor de vuelco

(Continúa)

(Continúa)

Si su vehículo está equipado con airbag lateral y de cortina, coloque el interruptor de encendido en la posición OFF o ACC cuando se está remolcando el vehículo.
El airbag lateral y de cortina podrían desplegarse si el encendido está activado y el sensor de vuelco detecta una situación de vuelco.

Condiciones de inflado del airbag

Airbags delanteros

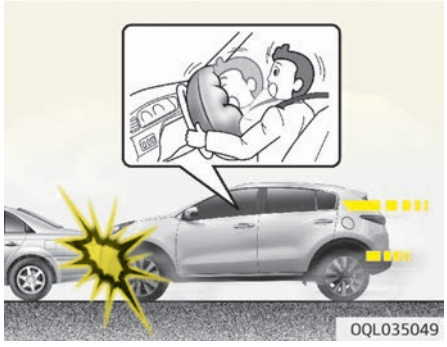

Los airbags delanteros están diseñados para inflarse en caso de colisión frontal dependiendo de la severidad del impacto de la colisión frontal.

Airbags laterales y de cortina (si está equipado)

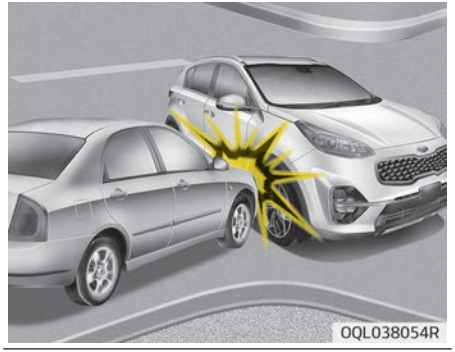

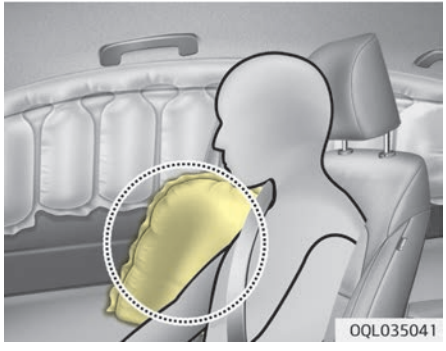

❊ Los airbags reales del vehículo pueden diferir de la ilustración.

Los airbags laterales y de cortina están diseñados para inflarse cuando los sensores de colisión lateral detectan un impacto dependiendo de la severidad del impacto provocada por una colisión de impacto.

Aunque los airbags delanteros (airbag del conductor y del acompañante) están diseñados para inflarse sólo en colisiones frontales, también podrían inflarse en otro tipo de colisiones si los sensores de impacto delanteros detectan el impacto suficiente. Los airbags laterales y/o de cortina están diseñados para inflarse sólo en colisiones de impacto lateral, pero podrían inflarse en otras colisiones si los sensores de impacto lateral detectan un impacto suficiente.

Si el chasis del vehículo se golpea en baches u objetos en carreteras o aceras en malas condiciones, los airbags podrían desplegarse. Conduzca con cuidado en carreteras en malas condiciones o en superficies no aptas para el tráfico de vehículos para evitar que el airbag se despliegue involuntariamente.

✻ NOTA

■ si está equipado con un sensor de vuelco

Los airbags laterales o los airbags de cortina están diseñados para inflarse cuando el sensor de vuelcos detecta un vuelco.

Condiciones en las que el airbag no se infla



- En algunas colisiones a baja velocidad, los airbags podrían no desplegarse. Los airbags no están diseñados para desplegarse en esos casos porque no aportarían beneficios adicionales al del cinturón en ese tipo de colisiones.



- Los airbags no están diseñados para inflarse en caso de colisiones traseras, porque los ocupantes se mueven hacia atrás con la fuerza del impacto. En este caso, los airbags inflados no aportarían ningún beneficio adicional.



- Los airbags delanteros podrían no inflarse en colisiones de impacto lateral porque los ocupantes se mueven en la dirección de la colisión; es decir, en los impactos laterales, el despliegue del airbag delantero no ofrecería ninguna protección adicional.

- Sin embargo, si está equipado con airbags laterales o de cortina, estos podrían inflarse dependiendo de la severidad del impacto.

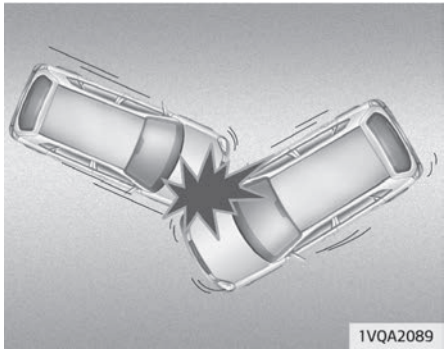

• En una colisión en ángulo, la fuerza del impacto puede dirigir a los ocupantes en una dirección donde los airbags no proporcionarían ningún beneficio adicional, y por eso, los sensores podrían no desplegar los airbags.

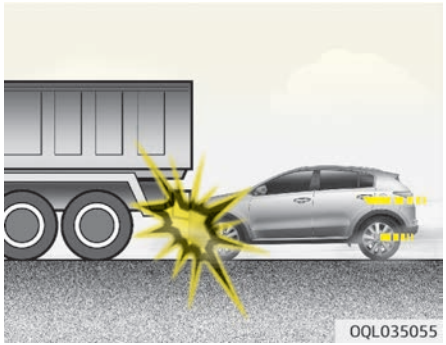

• Normalmente, los conductores frenan con mucha fuerza justo antes del impacto. Estas frenadas fuertes bajan la parte delantera del vehículo provocando que "conduzca" un vehículo con una mayor holgura con el suelo. Los airbags podrían no inflarse en estas situaciones de "infra-conducción" porque las fuerzas de deceleración que se detectan en los sensores podrían verse muy reducidas en dichas colisiones de "infra-conducción".

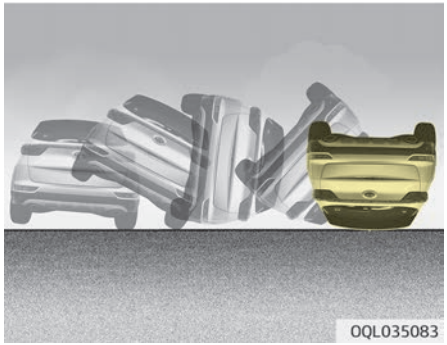

• Los airbags delanteros podrían no inflarse en accidentes en los que se produzca un vuelco porque el despliegue del airbag no proporcionaría protección adicional a los ocupantes.

✻ NOTA

■ Sin sensor de vuelco

No obstante, los airbags de impacto lateral y los airbags de cortina podrían inflarse cuando el vehículo vuelque debido a una colisión de impacto lateral si el vehículo está equi-

(Continúa)

(Continúa)

pado con airbags de impacto lateral y de cortina.

✻ NOTA

■ si está equipado con sensor de vuelco

Sin embargo, si está equipado con airbags laterales o de cortina, los airbags podrían inflarse en caso de vuelco si lo detectase el sensor de vuelco.

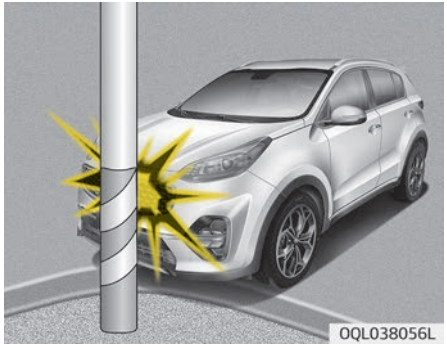

- Los airbags podrían no inflarse si el vehículo colisiona con objetos como ramas o árboles, donde el punto de impacto está concentrado en una zona y la fuerza total del impacto no llega a los sensores.

Cuidado del SRS

El SRS no necesita prácticamente mantenimiento, por lo que no hay ninguna pieza de la que usted pueda realizar el mantenimiento por sí mismo. Si el testigo de advertencia del airbag SRS parpadea o no se ilumina cuando se gira el interruptor a la posición ON, o si se ilumina mientras conduce el vehículo, solicite la inspección del sistema en un taller profesional. Kia recomienda visitar un centro de servicio / distribuidor Kia autorizado.

⚠ ADVERTENCIA

- **La modificación de los componentes del SRS o del cableado, incluido cualquier tipo de chapa sobre las cubiertas del panel o modificaciones de la estructura, pueden afectar negativamente al rendimiento del SRS y causar algún tipo de lesión.**
- **Para la limpieza de las cubiertas del airbag, utilice sólo un paño suave y seco que haya sido humedecido sólo con agua. Los disolventes o los limpiadores pueden afectar negativamente a las cubiertas del airbag y al correcto despliegue del sistema.**
- **No coloque objetos sobre ni cerca de los módulos de airbag del volante, del panel de instrumentos o del panel delantero sobre la guantera, ya que dichos objetos podrían causar desperfectos en el vehículo en caso de colisión grave en la que se activen los airbags.**

(Continúa)

(Continúa)

- **Si se inflan los airbags, solicite el reemplazo del sistema en un taller profesional.**
  Kia recomienda visitar un centro de servicio / distribuidor Kia autorizado.
- **No modifique ni desconecte el cableado SRS ni otros componentes del sistema SRS. De lo contrario, podría producirse una lesión por el disparo accidental de los airbags o por dejar el sistema SRS inoperativo.**
- **Si los componentes del sistema del airbag deben ser desechados o si el vehículo debe convertirse en chatarra, tenga en cuenta las siguientes precauciones. Los distribuidores Kia autorizados conocen estas precauciones y pueden proporcionarle la información adecuada. Si no siguiese estas precauciones y procedimientos puede aumentar el riesgo de lesiones personales.**

(Continúa)

(Continúa)

- **Si su vehículo se ha inundado y las alfombras están empapadas o hay agua en el piso, no debe intentar arrancar el motor; en este caso, debe solicitar la inspección del vehículo en un taller profesional. Kia recomienda ponerse en contacto con un centro de servicio / distribuidor Kia autorizado.**

Precauciones de seguridad adicionales

- Nunca permita que un pasajero se monte en la zona de carga o encima de un respaldo plegado. Todos los ocupantes deben sentarse derechos, con la espalda en los asientos, con los cinturones abrochados y los pies en el suelo.
- Los pasajeros no deben moverse o cambiarse de asiento mientras el vehículo está en movimiento. Un ocupante que no lleve abrochado el cinturón de seguridad en el momento de producirse una colisión o frenada brusca podría ser lanzado contra el interior del vehículo, contra otros ocupantes o ser expulsado del vehículo.
- Cada cinturón está diseñado para sujetar un ocupante. Si más de una persona usase el mismo cinturón, podrían sufrir lesiones de gravedad o morir en caso de colisión.
- No utilice ningún accesorio en los cinturones de seguridad. Dispositivos utilizados para mejorar la comodidad o la colocación del cinturón pueden reducir la protección que proporciona el cinturón y aumentar los riesgos de graves lesiones en caso de accidente.
- Los ocupantes no deben colocar ningún objeto duro o puntiagudo entre ellos y los airbags. Llevar objetos duros o puntiagudos en el regazo o en la boca puede provocarle lesiones si se infla el airbag.
- Mantenga a los ocupantes alejados de las cubiertas del airbag. Todos los ocupantes deben sentarse derechos, con la espalda en los asientos, con los cinturones abrochados y los pies en el suelo. Si los ocupantes están demasiado cerca a las cubiertas del airbag, pueden lesionarse si los airbags se inflan.

- **No pegue ni coloque objetos cerca de las cubiertas del airbag.** Cualquier objeto pegado o colocado en las cubiertas de los airbags laterales o frontales puede interferir con la correcta operación de los airbags.
- **No modifique los asientos delanteros.** La modificación de los asientos delanteros puede interferir con la operación de los componentes de detección del sistema de sujeción adicional o de los airbags laterales.
- **No coloque ningún objeto debajo de los asientos delanteros.** Colocar elementos debajo de los asientos delanteros puede interferir con la operación de los componentes de detección del sistema de sujeción adicional y con los mazos de cables.
- **Nunca lleve a un niño en su regazo.** El niño podría ser herido de gravedad o morir en caso de colisión. Todos los niños deben estar correctamente sujetos en los asientos de seguridad para niños o con los cinturones del asiento trasero.

⚠ ADVERTENCIA

- **Sentarse de forma inadecuada o fuera de la posición puede hacer que los ocupantes sean empujados muy cerca de la zona de despliegue el airbag, se golpeen contra la estructura interior o sean expulsados fuera del vehículo sufriendo lesiones o incluso la muerte.**
- **Siéntese siempre derecho con el respaldo en posición vertical, centrado en el cojín del asiento, con el cinturón puesto, las piernas confortablemente extendidas y los pies en el suelo.**

Al añadir equipamiento o modificar el dispositivo del airbag de su vehículo

Si modifica su vehículo cambiándole el bastidor, el sistema de parachoques, la lámina metálica del extremo frontal o lateral o la altura de conducción, esto puede afectar a la operación del sistema del airbag del vehículo.

Etiqueta de advertencia del airbag

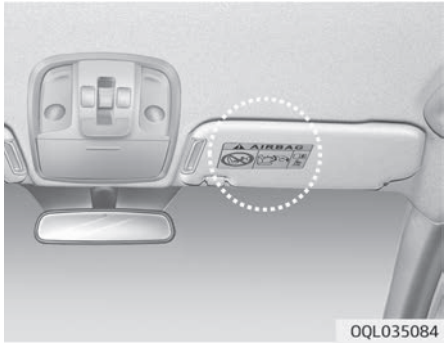

Las etiquetas de advertencia del airbag están pegadas para alertar a los pasajeros del riesgo potencial del sistema del airbag.
Debe tenerse en cuenta que estas advertencias gubernamentales están centradas en el riesgo para los niños, Pero queremos que conozca también los riesgos a los que están expuestos los adultos que se han descrito en las “Precauciones de seguridad adicionales” en la página 3-65.

Características de su vehículo

Llaves....4-04
Grabar el número de la llave....4-04
Operaciones de la llave....4-04
Sistema del inmovilizador....4-05
Acceso sin llave con el mando a distancia....4-07
Funciones del sistema de acceso sin llave con el mando a distancia....4-07
Funcionamiento del sistema de llave inteligente....4-07
Precauciones del transmisor....4-09
Cambio de la pila....4-10
Sistema de alarma antirrobo....4-12
Estado activado....4-12
Estado de la alarma antirrobo....4-13
Estado desactivado....4-13
Bloqueo de las puertas....4-15
Accionando los bloqueos de las puertas desde el exterior del vehículo....4-15
Accionando los bloqueos de las puertas desde el interior del vehículo....4-16
Opciones del bloqueo/desbloqueo de las puertas....4-18
Bloqueo de las puertas traseras con seguro para niños....4-18
Portón trasero....4-20
Portón trasero no automático....4-20
Portón trasero eléctrico....4-21
Portón trasero inteligente....4-27
Apertura de emergencia del portón trasero....4-30
Ventanillas....4-32
Elevalunas eléctricos....4-32
Capó....4-37
Apertura del capó....4-37
Cierre del capó....4-38
Tapa de llenado de combustible....4-39
Apertura de la tapa de llenado de combustible....4-39
Cierre de la tapa de llenado de combustible....4-39
Techo solar panorámico....4-42
Advertencia de techo solar abierto....4-43
Parasol....4-43
Deslizamiento del techo solar....4-44
Inclinación del techo solar....4-44
Cómo cerrar el techo solar....4-45
Reajuste del techo solar....4-46
Volante de dirección....4-47
Sistema de dirección asistida electrónica....4-47
Dirección inclinable y telescópica....4-48
Volante de dirección calefactado....4-49
Claxon....4-50
Retrovisores....4-51
Retrovisor interior....4-51
Retrovisor exterior....4-52
Tablero de instrumentos....4-56
Control del tablero de instrumentos....4-58
Control de la pantalla LCD....4-58
Indicadores....4-59
Indicador de cambio de la transmisión....4-62
Pantalla LCD....4-65
Modos LCD....4-65
Distancia a vacío....4-68
Modos de viaje (ordenador de viaje)....4-68
Modo de ajustes del usuario....4-71

Mensajes de advertencia 4-74
Luces de advertencia e indicadores..... 4-79
Testigos de advertencia..... 4-79
Testigos indicadores..... 4-88
Advertencia de la distancia de estacionamiento trasera 4-93
Funcionamiento de la advertencia de la distancia de estacionamiento - trasera..... 4-93
Condiciones en las que no funciona la advertencia de la distancia de estacionamiento - trasera..... 4-94
Precauciones con la advertencia de la distancia de estacionamiento - trasera..... 4-95
Autodiagnóstico..... 4-96
Advertencia de la distancia de estacionamiento 4-97
Funcionamiento de la advertencia de la distancia de estacionamiento - delantera..... 4-97
Condiciones en las que no funciona la advertencia de la distancia de estacionamiento - delantera..... 4-100
Autodiagnóstico..... 4-102
Monitor de visión trasera 4-103
Alumbrado..... 4-104
Función de ahorro de batería..... 4-104
Función de escolta de los faros 4-104
Luces de conducción diurna 4-104
Control de la iluminación..... 4-105
Operación de los faros de carretera..... 4-107
Intermitentes..... 4-109
Luz antiniebla delantera 4-110
Piloto antiniebla trasero 4-110
Dispositivo de nivelación de los faros 4-111
Asistencia de luces de carretera 4-112
Mensaje y luz de advertencia..... 4-113
Limpiaparabrisas y lavaparabrisas..... 4-115
Limpiaparabrisas..... 4-115
Lavaparabrisas..... 4-117
Interruptor del limpia y lavaparabrisas de la luna trasera..... 4-119
Luz interior..... 4-120
Función de apagado automático 4-120
Luz de lectura..... 4-120
Luz del habitáculo..... 4-121
Luz interior del portón trasero..... 4-121
Luz de la guantera 4-122
Luz del espejo de cortesía 4-122
Sistema de bienvenida 4-123
Luz de bienvenida 4-123
Función de escolta 4-123
Luz interior..... 4-123
Desempañador..... 4-124
Desempañador de la luna trasera..... 4-124
Sistema de control del climatizador..... 4-125
Funcionamiento del sistema..... 4-125
Aire acondicionado..... 4-125
Filtro de aire del control del climatizador..... 4-127
Etiqueta del refrigerante del aire acondicionado..... 4-128
Comprobación de la cantidad de refrigerante del aire acondicionado y de lubricante del compresor..... 4-128
Sistema de control manual del climatizador 4-130
Sistema de control del climatizador automático 4-136
Descongelar y desempañar el parabrisas..... 4-146

Sistema de control del climatizador manual....4-146
Sistema de control del climatizador automático....4-146
Consejos de funcionamiento....4-147
Lógica de desempañado....4-148
Sistema de desempañado automático (sólo para el sistema de control del climatizador automático)....4-149
Aire limpio....4-150
Compartimiento para guardar objetos....4-151
Compartimento en la consola central....4-151
Guantera....4-151
Soporte para las gafas de sol....4-152
Caja del maletero....4-152
Características interiores....4-153
Encendedor....4-153
Cenicero....4-153
Portavasos....4-154
Parasol....4-155
Calefacción del asiento....4-156
Asiento con ventilación de aire....4-158
Toma de corriente....4-159
Cargador USB....4-160
Sistema de carga del teléfono móvil inalámbrico....4-161
Colgador para ropa....4-163
Anclaje(s) de la alfombrilla del suelo....4-164
Soporte de red del maletero....4-165
Pantalla de seguridad de la carga....4-165
Características exteriores....4-167
Baca....4-167

LLAVES

Grabar el número de la llave



El número de código de la llave está estampado en la etiqueta del código de la llave que se adjunta al conjunto de la llave.

Si pierde las llaves, Kia recomienda ponerse en contacto con un centro de servicio / distribuidor autorizado. Desmonte la etiqueta del código de la llave y guárdela en un lugar seguro. Grabe también el número del código y manténgalo en un lugar seguro (no lo deje en el vehículo).

Operaciones de la llave

■ Llave plegable

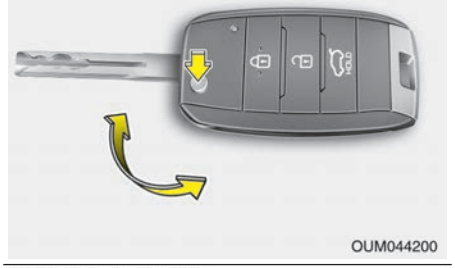

OUM044200

■ Llave inteligente



OUM046431L

• Se utiliza para arrancar el motor.

• Se utiliza para bloquear y desbloquear las puertas.

Llave plegable

Para desplegar la llave, pulse el botón de liberación y después la llave se desplegará automáticamente.
Para plegar la llave, pliegue la llave manualmente mientras pulsa el botón de liberación.

⚠ ATENCIÓN

No pliegue la llave sin pulsar el botón de liberación. Esto podría dañar la llave.

Llave inteligente

Para retirar la llave mecánica, pulse y mantenga pulsado el botón de liberación (1) y retire la llave mecánica (2).
Para volver a guardar la llave mecánica, coloque la llave en el orificio y empújela hasta que se escuche un “clic”.

⚠ ADVERTENCIA

■ Llave de encendido (llave inteligente)

Dejar a los niños desatendidos dentro del vehículo con la llave de encendido (llave inteligente) es peligroso incluso aunque la llave no esté en el encendido o el botón de arranque en la posición ACC u ON. Los niños copian lo que hacen los adultos y pueden introducir la llave en el encendido o pulsar el botón de arranque. La llave de encendido (llave smart) permitirá que los niños accionen las ventanas u otros controles, incluso puedan llegar a mover el vehículo, lo que podría provocar graves lesiones o incluso la muerte. Nunca deje las llaves dentro de su vehículo con niños sin supervisión con el motor en marcha.

⚠ ADVERTENCIA

Kia recomienda utilizar piezas de reemplazo procedentes de un centro de servicio / distribuidor Kia autori-

(Continúa)

(Continúa)

zado. Si utiliza una llave comprada en el mercado, el interruptor de encendido podría no regresar a la posición ON (activado) después de START (inicio). Si esto ocurriese, el motor de arranque seguiría funcionando provocando daños a este motor y un posible fuego debido al exceso de corriente en el cableado.

Sistema del inmovilizador (si está equipado)

Su vehículo podría estar equipado con un sistema inmovilizador electrónico del motor para reducir los riesgos de un uso no autorizado del vehículo.

Su sistema inmovilizador está unido a un pequeño repetidor en la llave de encendido y aparatos electrónicos en el interior del vehículo.

Con el sistema inmovilizador, siempre que se introduce la llave de encendido en el interruptor de encendido y lo encienda o cuando el botón ENGINE START/STOP (inicio/parada del motor) se conmuta a la posición ON, se comprueba, determina y verifica si la llave encendido es válida o no.

Si la llave se reconoce como válida, el motor arrancará.

Si la llave se reconoce como no válida, el motor no arrancará.

Para activar el sistema inmovilizador:

Coloque la llave de encendido en la posición OFF o cambie el botón ENGINE START/STOP (inicio/parada del motor) a la posición OFF. El sistema del inmovilizador se activa automáticamente. Sin una llave de encendido válida para su vehículo, el motor no arrancará.

Para desactivar el sistema inmovilizador:

Introduzca la llave de encendido en el cilindro de la llave y póngala en la posición ON o conmute el botón ENGINE START/STOP (inicio/parada del motor) a la posición ON.

⚠ ADVERTENCIA

Con el fin de evitar el posible robo de su vehículo, no deje llaves de repuesto en ningún compartimento del vehículo. La contraseña del inmovilizador es una contraseña única del cliente que debería ser confidencial.

(Continúa)

(Continúa)

No deje este número en ningún lugar visible de su vehículo.

✻ NOTA

Al arrancar el motor, no utilice la llave con otras llaves de inmovilizador alrededor. De lo contrario es posible que el motor no arranque o se pare poco después de arrancar. Mantenga las llaves separadas para evitar una avería en el arranque.

⚠ ATENCIÓN

No ponga accesorios de metal cerca del interruptor de encendido. Los accesorios de metal pueden interrumpir la señal del repetidor y pueden impedir que se arranque el motor.

✻ NOTA

Si necesita llaves adicionales o pierde las llaves, Kia recomienda visitar un centro de servicio / distribuidor Kia autorizado.

⚠ ATENCIÓN

El repetidor de la llave de encendido es una pieza importante del sistema del inmovilizador. Está diseñada para funcionar sin problemas durante años, sin embargo debe evitar su exposición a la humedad, la electricidad estática y los manejos bruscos. Puede ocurrir una avería en el sistema del inmovilizador.

⚠ ATENCIÓN

No cambie, altere o modifique el sistema del inmovilizador porque puede causar una avería en el sistema del inmovilizador. En este caso, solicite el mantenimiento del sistema en un

(Continúa)

taller profesional. Kia recomienda visitar un centro de servicio / distribuidor Kia autorizado.
Las averías provocadas por alteraciones, ajustes o modificaciones inadecuados en el sistema inmovilizador no están cubiertas por la garantía del fabricante del vehículo.

ACCESO SIN LLAVE CON EL MANDO A DISTANCIA

Funciones del sistema de acceso sin llave con el mando a distancia

■ Llave plegable



0UM046432LB

■ Llave inteligente



0UM046433LB

Bloqueo (1)

Todas las puertas (y el portón trasero) se cierran al pulsar el botón de bloqueo.
Si se cierran todas las puertas (y el portón trasero), las luces de emergencia parpadearán una vez para indicar que todas las puertas (y el portón trasero) están bloqueadas.

Desbloqueo (2)

Todas las puertas (y el portón trasero) se desbloquean al pulsar el botón de desbloqueo.
Las luces de emergencia parpadearán dos veces para indicar que todas las puertas (y el portón trasero) están desbloqueadas.
Sin embargo, tras pulsar este botón, las puertas (y el portón trasero) se bloquearán automáticamente a no ser que se abra cualquier puerta en 30 segundos.

Desbloqueo del portón trasero (3)

El portón trasero se desbloquea al pulsar el botón durante más de 1 segundo.
Las luces de emergencia parpadearán dos veces para indicar que el portón trasero está desbloqueado.
Sin embargo, tras pulsar este botón, el portón trasero se bloqueará automáticamente a no ser que se abra el portón trasero en 30 segundos.
De nuevo, después de abrir y cerrar el portón trasero, este se bloqueará automáticamente.

Funcionamiento del sistema de llave inteligente (si está equipado)



0XM043002

Con una llave inteligente, puede bloquear o desbloquear una puerta (y el portón trasero) e incluso arrancar el motor sin introducir la llave.
Las funciones de los botones de una llave inteligente son similares a la entrada sin llaves con el mando a distancia (consulte “Acceso sin llaves con el mando a distancia” en la página 4-07).

Al llevar la llave inteligente, puede bloquear y desbloquear las puertas del vehículo (y el portón trasero). También, puede arrancar el motor. A continuación, se le explica más detalladamente.

Bloqueo



Si se pulsa el botón de la manilla exterior de la puerta delantera estando todas las puertas (y el portón trasero) cerradas y una desbloqueada, se bloquean todas las puertas (y el portón trasero). Las luces de emergencia parpadearán una vez para indicar que todas las puertas (y el portón trasero) están bloqueadas. El botón solo funcionará cuando la llave inteligente esté a 0,7 ~ 1 m de distancia de la empuñadura exterior de la puerta. Si desea asegurarse de que una puerta se ha cerrado o no, debe comprobar el botón de bloqueo del interior del vehículo o tirar de la manilla exterior.

Aunque pulse el botón, las puertas no se bloquearán y la señal acústica sonará si ocurre alguna de las siguientes condiciones.

- Se mantiene la llave inteligente dentro del vehículo.
- El botón ENGINE START/STOP (inicio/parada del motor) está en la posición ACC u ON.
- Se abren todas las puertas excepto la puerta del maletero.

Desbloqueo

Si se pulsa el botón de la manilla exterior de la puerta delantera estando todas las puertas (y el portón trasero) cerradas y bloqueadas, se desbloquean todas las puertas (y el portón trasero). Las luces de emergencia parpadearán dos veces para indicar que todas las puertas (y el portón trasero) están desbloqueadas. El botón solo funcionará cuando la llave inteligente esté a 0,7 ~ 1 m de distancia de la empuñadura exterior de la puerta.
Si la llave inteligente se reconoce a una distancia de 0,7 ~ 1 m desde la manilla exterior de la puerta, otra persona puede abrir la puerta sin tener la llave inteligente.

Desbloqueo del portón trasero

Si está a 0,7 ~ 1 m de la empuñadura exterior del portón trasero, con su llave inteligente, el portón trasero se desbloqueará y abrirá cuando pulse el interruptor de la empuñadura del portón trasero.
Las luces de emergencia parpadearán dos veces para indicar que el portón trasero está desbloqueado.
De nuevo, después de abrir y cerrar el portón trasero, este se bloqueará automáticamente.

Arranque

Puede arrancar el motor sin introducir la llave. Para obtener más información, consulte "Botón ENGINE START/STOP (inicio/parada del motor) (si está equipado)" en la página 6-13.

Restricciones en el manejo de las llaves

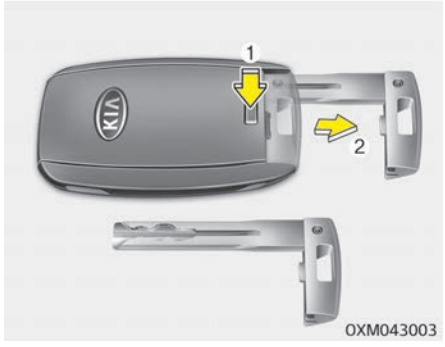

Al entregar la llave a un grupo de empleados o a un servicio de aparcamiento, realice los siguientes procedimientos para garantizar que no se pueda abrir la guantera en su ausencia.

1. Pulse y mantenga pulsado el botón de liberación (1) y extraiga la llave mecánica (2).
2. Deje la llave inteligente al empleado del parking. La guantera no puede abrirse sin la llave mecánica.

Precauciones del transmisor

El transmisor no funcionará si ocurre alguno de los casos siguientes:

- La llave de encendido está en el interruptor de encendido (para la llave plegable).
- Se está operando la llave inteligente de otro vehículo cerca de su vehículo.
- Supera la distancia límite de funcionamiento (unos 10 m).
- La batería del transmisor es débil.
- Otros vehículo u objetos están bloqueando la señal.
- El tiempo es demasiado frío.
- El transmisor está cerca de un transmisor de radio como una emisora de radio o un aeropuerto que podrían interferir con el funcionamiento normal del transmisor.

- Si el transmisor está cerca del teléfono móvil o del smartphone, la señal del transmisor podría quedar bloqueada por la operación normal de su teléfono móvil o su smartphone. Esto es especialmente importante cuando el teléfono está activo, como al hacer una llamada, recibir una llamada, enviar un mensaje de texto y/o enviar/recibir correos electrónicos.
  Evite dejar el transmisor y el teléfono móvil o el smartphone en el mismo bolsillo de los pantalones o de la chaqueta, y deje una distancia adecuada entre los dos dispositivos.

Cuando el transmisor no funcione correctamente, abra y cierre las puertas con la llave mecánica. Si tiene algún problema con el transmisor, Kia recomienda ponerse en contacto con un centro de servicio / distribuidor Kia autorizado.

⚠ ATENCIÓN

Aleje el transmisor de cualquier agua o líquido. Si el sistema de entrada sin llaves se avería debido a la exposición a agua u otros líquidos, no esta-
(Continúa)

(Continúa)

rá cubierto por la garantía del fabricante del vehículo.

⚠ ATENCIÓN

Los cambios o modificaciones no aprobados expresamente por la parte responsable de la conformidad podrían anular la autorización del usuario para operar el equipo. Si el sistema de entrada sin llave se avería debido a cambios o modificaciones realizados sin aprobación expresa de la parte responsable de conformidad, dichos cambios no estarán cubiertos por la garantía del fabricante del vehículo.

Cambio de la pila

■ Plegado de la llave



OYDDC02005

■ Llave inteligente

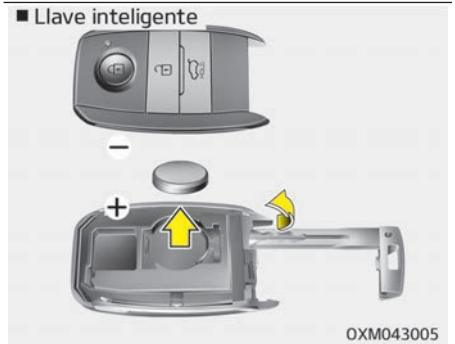

OXM043005

El transmisor usa una batería de litio de 3 voltios que normalmente dura varios años. Si fuese necesario cambiarla, siga el siguiente procedimiento.

1. Inserte una herramienta delgada en la ranura y haga presión para abrir la tapa central de la llave plegable o para abrir la tapa trasera de la llave inteligente.
2. Cambie la pila por una nueva (CR2032). Al cambiar la batería, verifique la posición de la misma.
3. Coloque la pila siguiendo el proceso de desmontaje en sentido inverso.

Para reemplazar el transmisor, Kia recomienda visitar un centro de servicio / distribuidor Kia autorizado.

⚠ ATENCIÓN

- **El transmisor del sistema de entrada sin llaves está diseñado para funcionar sin problemas durante años, aunque puede averiarse si se expone a humedad o a electricidad estática. Si no está seguro acerca de cómo utilizar o cambiar la pila, Kia recomienda ponerse en contacto con un centro de servicio / distribuidor Kia autorizado.**
- **El uso de una pila inadecuada puede provocar una avería en el mando a distancia. Asegúrese de que está usando la pila correcta.**
- **Para evitar daños al transmisor, no lo deje caer, mojarse ni lo exponga al calor o a la luz solar.**

✻ NOTA

Deshacerse inadecuadamente de una pila puede ser perjudicial para el medio ambiente y para la salud.
Deseche la batería según las disposiciones o regulaciones locales vigentes.

SISTEMA DE ALARMA ANTIRROBO (SI ESTÁ EQUIPADO)

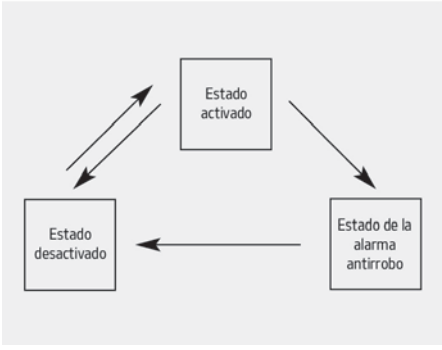

Este sistema está diseñado para suministrar protección contra entradas no autorizadas dentro del vehículo. El sistema se opera en tres fases: primero el estado "Activado", segundo el estado "Antirrobo" y tercero el estado "Desactivado". Si está activado, el sistema realiza una señal audible a la vez que parpadean las luces de emergencia.

Estado activado

Aparque el vehículo y pare el motor.
Active el sistema como se describe a continuación.

Uso de la llave plegable

1. Apague el motor y retire la llave del interruptor de encendido.
2. Asegúrese de que todas las puertas, el portón trasero y el capó del motor estén bien cerrados.
3. Bloquee las puertas pulsando el botón de bloqueo en el transmisor.
   Después de realizar los pasos anteriores, las luces de emergencia parpadearán una vez para indicar que el sistema está activado.
   Si el portón trasero o el capó del motor permanecen abiertos, las luces de emergencia no funcionarán y la señal antirrobo no se activará. Después de esto, si la puerta del maletero y el capó se cierran, las luces de emergencia parpadearán una vez.

Uso de la llave inteligente

1. Apague el motor.
2. Asegúrese de que todas las puertas, el portón trasero y el capó del motor estén bien cerrados.
3. • Bloquee las puertas pulsando el botón de la manilla exterior de la puerta delantera con la llave inteligente en su posesión.
   Después de realizar los pasos anteriores, las luces de emergencia parpadearán una vez para indicar que el sistema está activado.
   Si el portón trasero o el capó del motor permanecen abiertos, las luces de emergencia no funcionarán y la señal antirrobo no se activará. Después de esto, si la puerta del maletero y el capó se cierran, las luces de emergencia parpadearán una vez.
   • Bloquee las puertas pulsando el botón de bloqueo en la llave inteligente.
   Después de realizar los pasos anteriores, las luces de emergencia parpadearán una vez para indicar que el sistema está activado.
   Si el portón trasero o el capó del motor permanecen abiertos, las luces de emergencia no funcionarán y la señal antirrobo no se activará. Después de esto, si la puerta del maletero y el capó se cierran, las luces de emergencia parpadearán una vez.

No active el sistema hasta que todos los ocupantes abandonen el vehículo. Si el sistema está activado mientras el(los) ocupante(s) permanecen en el vehículo, la alarma se activará cuando el(los) ocupante(s) restante(s) abandonen el vehículo. Si se abre una puerta (o el portón trasero) o el capó del motor en los 30 segundos posteriores a la activación del sistema, el sistema se desactivará para evitar que suene la alarma.

Estado de la alarma antirrobo

La alarma se activará mientras el sistema está activado si:

- Se abre una puerta delantera o trasera sin usar el transmisor.
- El portón trasero se abre sin usar el transmisor.
- Se abre el capó del motor.

La bocina sonará y las luces de emergencia parpadearán constantemente durante aproximadamente 27 segundos. Para desconectar el sistema, desbloquee las puertas con el mando a distancia.

Estado desactivado

El sistema se desactivará cuando:

Llave plegable

- Se pulsa el botón de desbloqueo de la puerta.
- Se arranca el motor (en un plazo de 3 segundos).
- El interruptor de encendido está en la posición "ON" durante 30 segundos o más.

Llave inteligente

- Se pulsa el botón de desbloqueo de la puerta.
- El botón de la puerta exterior delantera se pulsa mientras lleva la llave inteligente.
- Se arranca el motor (en un plazo de 3 segundos).

Después de abrir todas las puertas, las luces de emergencia parpadearán dos veces para indicar que el sistema está desactivado.
Tras pulsar el botón de desbloqueo, si cualquiera de las puertas (o el portón trasero) no se abren en 30 segundos, el sistema se desactivará.

✻ NOTA

- Sin sistema de llave inteligente
  Si el sistema no se desactiva con el transmisor, introduzca la llave en el interruptor de encendido y arranque el motor. A continuación, se desactivará el sistema.
- Con sistema de llave inteligente
  Si el sistema no se desactiva con la llave inteligente, abra la puerta con la llave mecánica y arranque el motor. A continuación, se desactivará el sistema.
- Si pierde las llaves, Kia recomienda visitar un centro de servicio / distribuidor Kia autorizado.

⚠ ATENCIÓN

No cambie, altere ni ajuste el sistema de alarma antirrobo, porque podría provocar una avería en el sistema de alarma antirrobo y solo un taller profesional debe realizar el mantenimiento. Kia recomienda visitar

(Continúa)

(Continúa)

un centro de servicio / distribuidor Kia autorizado.
Las averías provocadas por alteraciones inadecuadas, ajustes o modificaciones en el sistema de la alarma antirrobo no están cubiertas por la garantía del fabricante del vehículo.

BLOQUEO DE LAS PUERTAS

Accionando los bloqueos de las puertas desde el exterior del vehículo

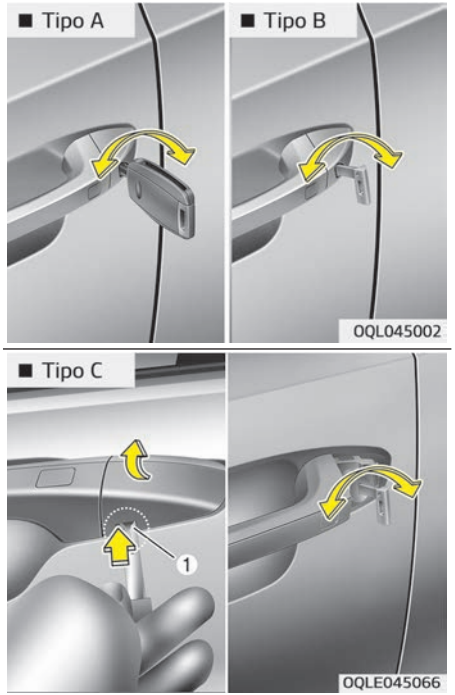

Para retirar la cubierta (para tipo C):

1. Extraiga la manilla de la puerta.
2. Empuje la palanca (1) situada dentro de la parte inferior de la cubierta con una llave o un destornillador plano.
3. Extraiga la cubierta mientras pulsa la palanca.

- Gire la llave hacia la parte trasera del vehículo para desbloquear y hacia la parte delantera del vehículo para bloquear.
- Si bloquea o desbloquea la puerta del conductor con una llave, todas las puertas del vehículo se bloquearán o desbloquearán automáticamente.
- Las puertas pueden bloquearse o desbloquearse con el mando a distancia.
- Una vez que las puertas están desbloqueadas, pueden abrirse tirando de la manilla.
- Al cerrar la puerta, empuje la puerta con la mano. Asegúrese de que las puertas están correctamente cerradas.

✻ NOTA

- En climas fríos o húmedos, el bloqueo de la puerta y los mecanismos de la puerta podrían no funcionar correctamente debido a las bajas temperaturas.
- Si la puerta se bloquea/desbloquea varias veces sucesivamente bien con la llave del vehículo o bien con el interruptor de bloqueo de la puerta, el sistema podría dejar de funcionar temporalmente para proteger el circuito y evitar desperfectos en los componentes del sistema.

⚠ ADVERTENCIA

- **Si no cierra la puerta firmemente, podría abrirse de nuevo.**
- **Tenga cuidado de no enganchar el cuerpo ni las manos de nadie al cerrar la puerta.**

⚠ ADVERTENCIA

Si hay personas que deben pasar un periodo de tiempo prolongado en el interior del vehículo cuando hace mucho calor o frío en el exterior, existe el riesgo de causarles lesiones o de poner su vida en peligro. No bloquee el vehículo desde el exterior cuando haya personas en el interior.

⚠ ATENCIÓN

No cierre ni abra las puertas de forma repetida con frecuencia ni ejerza una fuerza excesiva en una puerta mientras el dispositivo de cierre de la puerta esté en funcionamiento.

Accionando los bloqueos de las puertas desde el interior del vehículo

Con el botón de bloqueo de la puerta

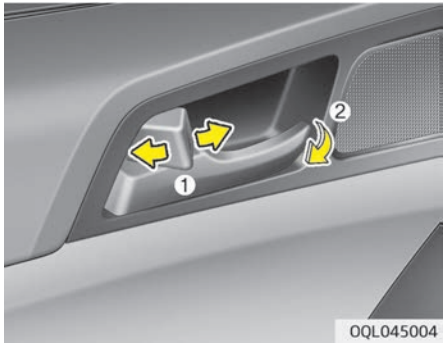

- Para desbloquear una puerta, tire del botón de bloqueo de la puerta (1) hacia la posición de "Desbloqueo". Se verá la marca roja del botón.
- Para bloquear una puerta, coloque el botón de bloqueo de la puerta (1) en la posición de "Bloqueo". Si la puerta está correctamente bloqueada, no se verá la marca roja en el botón de bloqueo de la puerta.
- Para abrir una puerta, tire de la manilla de la puerta (2) hacia fuera.
- Si se tira de la manilla interior de la puerta del conductor (o del acompañante) cuando el botón de bloqueo de la puerta está en la posición de bloqueo, el botón se desbloquea y la puerta se abre (si está equipado).
- La puerta delantera no puede cerrarse si la llave de encendido está en el interruptor de encendido (o si la llave inteligente está en el vehículo) y la puerta delantera está abierta.

⚠ ADVERTENCIA

■ Avería de bloqueo de puertas

Si alguna vez falla el funcionamiento de la potencia del bloqueo de la puerta mientras está en el vehículo, pruebe alguna de las siguientes técnicas para salir:

- **Accione varias veces la función de desbloqueo de la puerta (tanto manual como electrónicamente) mientras tira simultáneamente de la manilla de la puerta.**

(Continúa)

(Continúa)

- **Accione las otras manillas y bloqueos de las puertas delanteras y traseras.**
- **Baje la ventana delantera y use la llave para desbloquear la puerta desde el exterior.**
- **Desplácese al área de carga y abra el portón trasero.**

⚠ ADVERTENCIA

No tire de la manilla interior de la puerta del conductor (o del pasajero) mientras el vehículo esté en movimiento.

Con el interruptor de cierre centralizado



Accione pulsando el interruptor de bloqueo del cierre centralizado de puertas.

- Al pulsar la parte (🔒) (1) del interruptor, se bloquearán todas las puertas del vehículo.
- Al pulsar la parte (🔓) (2) del interruptor, se desbloquearán todas las puertas del vehículo.
- Si la llave está en el interruptor de encendido (o si la llave inteligente está en el vehículo) y una de las puertas está abierta, las puertas no se bloquearán aunque se pulse la parte derecha (🔒) (1) del interruptor de bloqueo del cierre centralizado de puertas.

⚠ ADVERTENCIA

■ Puertas

- **Las puertas deben estar siempre completamente cerradas y bloqueadas mientras el vehículo está en movimiento para evitar accidentes al abrir la puerta. Las puertas bloqueadas pueden disuadir a posibles intrusos mientras el vehículo está parado o anda despacio.**
- **Tenga cuidado al abrir las puertas y con los vehículos, motocicletas, bicicletas o peatones que se acerquen al vehículo en la zona de apertura de la puerta. Al abrir la puerta cuando alguien se acerca podrían provocar daños o lesiones.**

⚠ ADVERTENCIA

■ Vehículos desbloqueados

Dejando el vehículo desbloqueado puede invitar a los ladrones o causar daños a terceros provocados por alguien que se esconda en su vehículo. Siempre quite la llave de encendido, enganche el freno de estacionamiento, cierre todas las ventanas y bloquee todas las puertas al dejar el vehículo sin atención.

⚠ ADVERTENCIA

■ Niños desatendidos

Un vehículo cerrado puede calentarse mucho, provocando la muerte o graves lesiones a los niños o a los animales desatendidos que no pueden escapar del vehículo. Además, los niños podrían accionar alguna de las características del vehículo que pueda herirlos o pueden encontrarse con otros peligros como por ejemplo con alguien que intente entrar en el vehículo. No deje niños ni animales sin atención dentro de su vehículo.

Opciones del bloqueo/ desbloqueo de las puertas

Sistema de desbloqueo de la puerta por detección de impacto (si está equipado)

Todas las puertas se desbloquearán automáticamente en caso de que se desplieguen los airbags debido a un impacto.

Sistema de bloqueo automático de puertas por sensor de velocidad (si está equipado)

Todas las puertas se bloquearán automáticamente cuando la velocidad del vehículo sobrepase los 15 km/h.
Las opciones de bloqueo/desbloqueo automático de la puerta pueden activarse o desactivarse en el vehículo. Consulte el "Modo de ajustes del usuario" en la página 4-71.

Bloqueo de las puertas traseras con seguro para niños

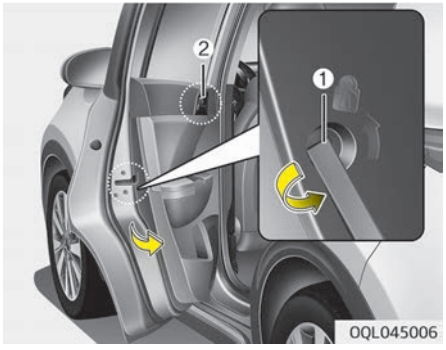

La función del seguro para niños es evitar que los niños abran accidentalmente las puertas traseras desde el interior del vehículo. Los bloqueos de seguridad de las puertas traseras deben usarse siempre que haya un niño en el vehículo.
El seguro para niños está situado en el borde de cada puerta trasera. Cuando el seguro para niños esté en la posición de bloqueo (1), la puerta trasera no se podrá abrir aunque se tire de la manilla interior de la puerta (2).

Para bloquear el seguro para niños, introduzca una llave (o un destornillador) en el orificio y gírelo a la posición de bloqueo.
Para poder abrir una puerta trasera desde el interior del vehículo, desbloquee el seguro para niños.

⚠ ADVERTENCIA

■ Bloqueo de las puertas traseras

Si el niño abre accidentalmente las puertas traseras mientras el vehículo está en movimiento, pueden caerse lo que le provocaría graves lesiones o la muerte. Para evitar que los niños abran las puertas traseras desde el interior, el seguro para niños de la puerta trasera debe usarse siempre que haya niños dentro del vehículo.

PORTÓN TRASERO

⚠ ADVERTENCIA

■ Humos de escape

Si conduce con el portón trasero abierto, entrarán en el vehículo los peligrosos humos de escape que pueden provocar lesiones o la muerte a los ocupantes del vehículo.
Si debe conducir con el portón trasero abierto, mantenga las ventilaciones de aire y todas las ventanas abiertas para que entre más aire desde el exterior.

⚠ ADVERTENCIA

■ Zona de carga trasera

Los ocupantes nunca deben montarse en la zona de carga trasera porque no existe ningún sistema de sujeción disponible. Para evitar daños en caso de accidente o de frenadas repentinas, los ocupantes siempre debe estar correctamente sujetos.

Portón trasero no automático

Apertura del portón trasero

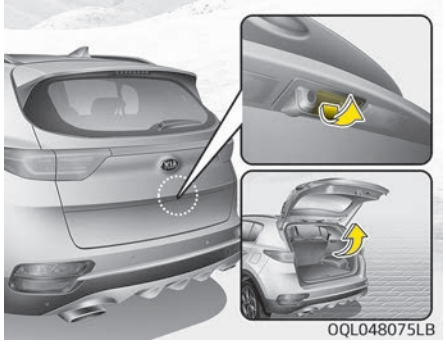

- El portón trasero se bloquea o desbloquea cuando se bloquean o desbloquean todas las puertas con la llave, el transmisor, la llave inteligente o el interruptor de bloqueo/desbloqueo centralizado.
- Sólo se desbloquea el portón trasero al pulsar el botón de desbloqueo del portón trasero en el transmisor o si la llave inteligente se pulsa durante aprox. 1 segundo.
- Si está desbloqueado, el portón trasero puede abrirse pulsando la manilla y tirando de ella hacia arriba.
- Después de abrir y cerrar el portón trasero, este se bloqueará automáticamente. (Todas las puertas deben estar bloqueadas.)

✻ NOTA

En climas fríos o húmedos, el bloqueo de la puerta y los mecanismos de la puerta podrían no funcionar correctamente debido a las bajas temperaturas.

⚠ ADVERTENCIA

El portón trasero se abre hacia arriba. Asegúrese de que no haya ni objetos ni personas cerca de la parte trasera del vehículo al abrir el portón trasero.

⚠ ATENCIÓN

Asegúrese de que ha cerrado el portón trasero antes de conducir su vehículo. Podrían producirse daños en los cilindros de elevación del portón trasero y en el hardware correspondiente si el portón trasero no se cierra antes de la conducción.

Cierre del portón trasero



Baje y empuje hacia abajo el portón trasero firmemente. Asegúrese de que el portón trasero está correctamente enganchado.

⚠ ADVERTENCIA

Asegúrese antes de cerrar el portón trasero de que no se va a pillar las manos, los pies o cualquier otra parte del cuerpo.

⚠ ATENCIÓN

Asegúrese de que no haya nada cerca del pestillo del portón trasero y del percusor al cerrar el portón trasero. Podría dañar el pestillo del portón trasero.

Portón trasero eléctrico (si está equipado)



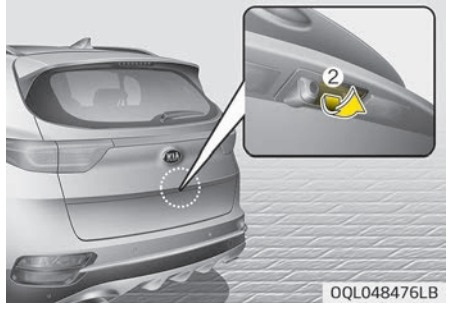



1. Botón de apertura/cierre del portón trasero eléctrico
2. Interruptor de la manilla del portón eléctrico
3. Botón de cierre del portón trasero eléctrico

✻ NOTA

Si el interruptor de encendido está en ON, el portón trasero eléctrico puede accionarse cuando la palanca de cambio automático está en P (estacionamiento) o la palanca de cam-

(Continúa)

(Continúa)

bio manual está en N (punto muerto).

⚠ ADVERTENCIA

No deje niños ni animales sin atención dentro de su vehículo. Los niños o los animales pueden accionar el portón trasero eléctrico y provocar lesiones a otro o a ellos mismos, o dañar el vehículo.

✻ NOTA

No coloque objetos pesados sobre el portón trasero eléctrico cuando opere el portón trasero eléctrico. Un peso adicional sobre el portón trasero podría dañar el sistema.

⚠ ADVERTENCIA

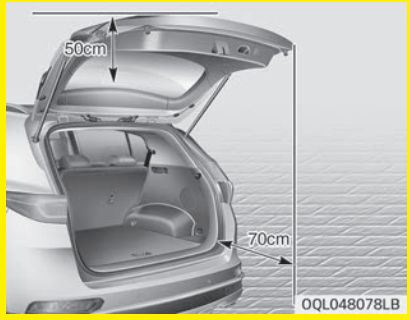

Asegúrese de que no haya personas ni objetos en el trayecto del portón trasero eléctrico (o el portón trasero inteligente) antes de usarlo. El contacto con el portón trasero eléctrico (o el portón trasero inteligente) podría causar lesiones graves, daños al vehículo o daños a los objetos cercanos.

⚠ ATENCIÓN

No abra ni cierre el portón trasero eléctrico manualmente. Esto podría provocar daños en el portón trasero eléctrico. Si es necesario abrir o cerrar manualmente el portón trasero eléctrico debido a que la batería está descargada o desconectada, no aplique una fuerza excesiva.

Apertura del portón trasero



El portón trasero eléctrico se abrirá automáticamente realizando una de las operaciones siguientes:

- Pulse el botón de apertura del portón en la llave inteligente durante aproximadamente 1 segundo.



- Presione el botón de apertura del portón eléctrico durante aproximadamente un segundo.
- Para detener el portón trasero eléctrico en caso de emergencia, presione brevemente el botón de apertura/cierre del portón trasero eléctrico.



- Pulse el interruptor de la manilla del portón llevando consigo la llave inteligente.

Cierre del portón trasero



- Pulse el botón de cierre del portón trasero eléctrico durante aproximadamente un segundo cuando el portón trasero esté abierto.
  El portón trasero se cerrará y bloqueará automáticamente.
- Para detener el portón trasero eléctrico en caso de emergencia, presione brevemente el botón de apertura/cierre del portón trasero eléctrico.



- Pulse el botón de cierre del portón trasero eléctrico durante aproximadamente un segundo cuando el portón trasero esté abierto.
  El portón trasero se cerrará y bloqueará automáticamente.

⚠ ADVERTENCIA

Asegúrese de que no haya personas ni objetos alrededor del portón trasero antes de abrir o cerrar el portón trasero eléctrico. Espere hasta que el portón trasero esté completamente abierto y detenido antes de cargar o descargar la carga del vehículo.

Condiciones en las que el portón trasero eléctrico no se abre

El portón trasero eléctrico no se abrirá ni cerrará automáticamente cuando el vehículo se desplace a más de 3 km/h .

⚠ ADVERTENCIA

La señal acústica sonará constantemente al conducir a más de 3 km/h con el portón trasero abierto. Detenga inmediatamente el vehículo en un lugar seguro y compruebe si el portón trasero está abierto.

⚠ ATENCIÓN

No haga funcionar el portón trasero eléctrico más de 5 veces continuamente.
Podría dañar el sistema del portón trasero eléctrico. Si hace funcionar el portón trasero eléctrico más de 5 veces continuamente sonará una señal acústica 3 veces y el portón trasero eléctrico dejará de funcionar. En ese caso, deje de utilizar el portón trasero y espere más de 1 minuto.

✻ NOTA

- El portón trasero eléctrico puede funcionar cuando el motor no esté encendido. Sin embargo, el funcionamiento del portón trasero eléctrico consume grandes cantidades de corriente eléctrica del vehículo. Para evitar que la batería se descargue, no lo accione excesivamente (por ejemplo: más de 10 veces seguidas).
- Para evitar que la batería se descargue, no deje el portón trasero eléctrico en la posición abierta durante mucho tiempo.
- No modifique ni repare usted mismo ninguna parte del portón eléctrico. Kia recomienda visitar un centro de servicio / distribuidor Kia autorizado.

(Continúa)

(Continúa)

- Al levantar el vehículo con un gato para cambiar una rueda o reparar el vehículo, no utilice el portón trasero eléctrico. Esto podría provocar un funcionamiento incorrecto del portón eléctrico trasero.
- En climas fríos o húmedos, el portón trasero eléctrico podría no funcionar correctamente debido a las bajas temperaturas.

Inversión automática del sentido

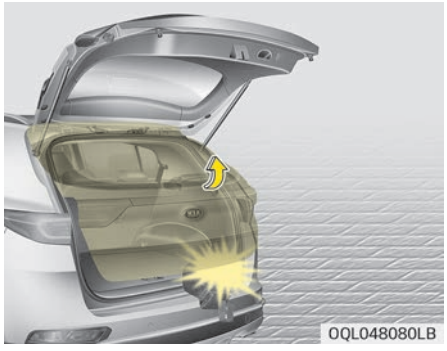

Al abrir o cerrar el portón trasero eléctrico, si está bloqueado por algún objeto o una parte del cuerpo, el portón trasero detectará la resistencia.

- Si se detecta resistencia al abrir el portón trasero, se detendrá y se moverá en sentido contrario.
- Si se detecta resistencia al cerrar el portón trasero, se detendrá y se moverá en sentido contrario.

Sin embargo, si la resistencia es débil, como por un objeto delgado y blando, o si el portón trasero está cerca de la posición de bloqueo, la parada automática y inversión de la marcha podrían no detectar la resistencia.
Si la inversión automática de la marcha funciona continuamente más de dos veces durante una abertura o un cierre, el portón trasero eléctrico podría pararse en esa posición. Si esto ocurre, cierre manualmente el portón trasero y vuelva a utilizar el portón trasero automáticamente.

⚠ ADVERTENCIA

- **Nunca coloque intencionadamente un objeto o una parte del cuerpo en la trayectoria del portón trasero para asegurarse que la inversión de la marcha funcione.**
- **Nunca accione el portón trasero eléctrico conectado con algún objeto pesado (por ejemplo, bicicletas). Esto podría provocar daños en el portón trasero eléctrico.**

Cómo reiniciar el portón trasero eléctrico

Si se ha descargado o desconectado la batería, o se han cambiado o desconectado los fusibles correspondientes, para que el portón trasero eléctrico funcione con normalidad, debe reiniciar el portón trasero de la siguiente forma:

1. Transmisión automática:
   Coloque la palanca de cambio en la posición P (estacionamiento).
   Transmisión manual:
   Coloque la palanca de cambio en la posición N (punto muerto).
2. Al pulsar el botón de cierre del portón trasero, pulse el interruptor de la empuñadura del portón trasero durante más de 3 segundos (sonará la señal acústica).
3. Cierre manualmente el portón trasero.

Si el portón trasero eléctrico no funciona adecuadamente tras realizar el procedimiento anterior, solicite la comprobación del sistema en un taller profesional. Kia recomienda visitar un centro de servicio / distribuidor Kia autorizado.

✻ NOTA

Si el portón trasero eléctrico no funciona con normalidad, compruebe de nuevo si el engranaje está en la posición correcta.

Ajuste de la altura de abertura del portón trasero eléctrico para el usuario



El conductor puede ajustar la altura de abertura completa del portón trasero siguiendo las instrucciones siguientes:

1. Coloque el portón trasero manualmente a la altura que desee.

2. Pulse el botón de cierre del portón trasero durante más de 3 segundos.
3. Cierre el portón trasero manualmente tras escuchar el zumbido.

El portón trasero se abrirá a la altura ajustada por el conductor.

Portón trasero inteligente (si está equipado)

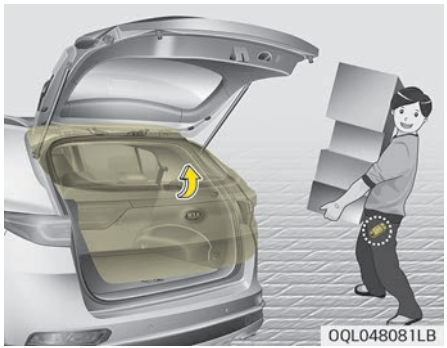

En los vehículos equipados con una llave inteligente, el portón trasero puede abrirse sin una activación por contacto usando el sistema del portón trasero inteligente.

Cómo usar el portón trasero inteligente

El portón trasero inteligente puede abrirse mediante activación sin contacto si se cumplen todas las condiciones siguientes.

- 15 segundos después de haber cerrado y bloqueado todas las puertas.
- Se posiciona en la zona de detección durante más de 3 segundos.

✻ NOTA

- El portón trasero inteligente no funciona cuando:
  - La llave inteligente se detecta en un plazo de 15 segundos después de cerrar y bloquear todas las puertas y se detecta de forma continua.
  - La llave inteligente se detecta en un plazo de 15 segundos después de cerrar y bloquear todas las puertas y a 1,5 m de las manillas de las puertas delanteras (en los vehículos equipados con luz de bienvenida).

(Continúa)

(Continúa)

  - Una puerta no está cerrada o bloqueada.
  - La llave inteligente se encuentra en el interior del vehículo.

1. Ajuste
   Para activar el portón trasero inteligente, acceda al [User Settings Mode] (Modo de ajustes del usuario) y seleccione [Smart Tailgate] (Portón trasero inteligente) en la pantalla LCD.

✻ Para obtener más información, consulte “Pantalla LCD (si está equipado)” en la página 4-65.

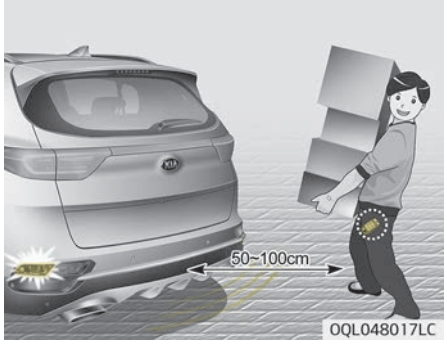

2. Detección y alerta
   Si se sitúa en la zona de detección (50 ~ 100 cm detrás del vehículo) llevando consigo la llave inteligente, las luces de emergencia parpadearán y sonará una señal acústica durante 3 segundos para avisarle de que se ha detectado la llave inteligente y se abrirá el portón trasero.

✻ NOTA

No se acerque a la zona de detección si no desea que se abra el portón trasero. Si se ha situado en la zona de detección involuntariamente y las luces de emergencia y la señal acústica se activan, abandone la zona de detección con la llave inteligente. El portón trasero permanecerá cerrado.

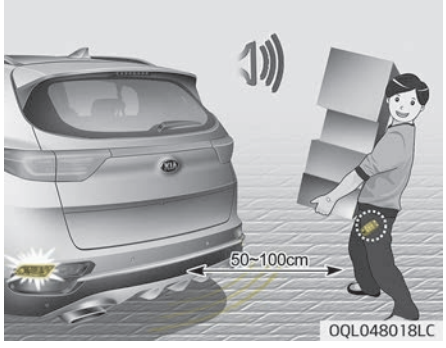

3. Apertura automática
   Las luces de emergencia parpadean y la señal acústica suena 2 veces y, a continuación, el portón trasero se abre lentamente.

⚠ ADVERTENCIA

- **Asegúrese de que ha cerrado el portón trasero antes de conducir su vehículo.**
- **Asegúrese de que no hay personas u objetos alrededor del portón trasero antes de abrirlo o cerrarlo.**

(Continúa)

(Continúa)

- **Asegúrese de que los objetos en la zona de carga trasera no salgan despedidos al abrir el portón trasero en una cuesta. Podría causar lesiones graves.**
- **Asegúrese de desactivar la función del portón trasero inteligente al lavar su vehículo.**
  Si no, el portón trasero podría abrirse involuntariamente.
- **Guarde la llave fuera del alcance de niños. Los niños podrían abrir el portón trasero inteligente involuntariamente al jugar cerca de la parte trasera del vehículo.**

¿Cómo desactivar la función de portón trasero inteligente con la llave inteligente?

■ Llave inteligente



1. Bloqueo de las puertas
2. Desbloqueo de puertas
3. Portón trasero abierto

Al pulsar cualquier botón de la llave inteligente durante la fase de detección y alerta, la función de portón trasero inteligente se desactivará.
Debe conocer el procedimiento de desactivación del portón trasero inteligente para situaciones de emergencia.

✻ NOTA

- Si pulsa el botón de desbloqueo de la puerta (2), la función del portón trasero inteligente se desactiva temporalmente. No obstante, si no abre ninguna de las puertas en 30 segundos, la función del portón trasero inteligente se vuelve a activar.
- Si pulsa el botón de apertura del portón trasero (3) durante más de 1 segundo, el portón trasero se abre.
- Si pulsa el botón de bloqueo de las puertas (1) o el botón de apertura del portón trasero (3) cuando la función del portón trasero inteligente no está en la fase de detección y alerta, la función del portón trasero inteligente no se desactiva.

(Continúa)

(Continúa)

- En caso de desactivar la función del portón trasero inteligente pulsando el botón de la llave inteligente y abriendo una puerta, la función del portón trasero inteligente puede activarse de nuevo cerrando y bloqueando todas las puertas.

Zona de detección



- El portón trasero inteligente se activa con una alerta de bienvenida si la llave inteligente se detecta a 50 ~ 100 cm del portón trasero.

• La alerta se detiene inmediatamente al alejar la llave inteligente de la zona de detección durante la fase de detección y alerta.

✻ NOTA

• La función del portón trasero inteligente no funcionará si ocurre una de las situaciones siguientes:
  – La llave inteligente está cerca de un transmisor de radio (como una emisora de radio o un aeropuerto) que pueda interferir en el funcionamiento normal del transmisor.
  – La llave inteligente está cerca de un sistema de radio portátil o de un teléfono móvil.
  – La llave inteligente de otro vehículo se está accionando cerca de su vehículo.
• El margen de detección disminuye o aumenta cuando:

(Continúa)

(Continúa)

  – Se elevan los neumáticos de un lado para cambiar el neumático o inspeccionar el vehículo.
  – El vehículo está aparcado en batería en pendientes o carreteras sin pavimentar, etc.

Apertura de emergencia del portón trasero

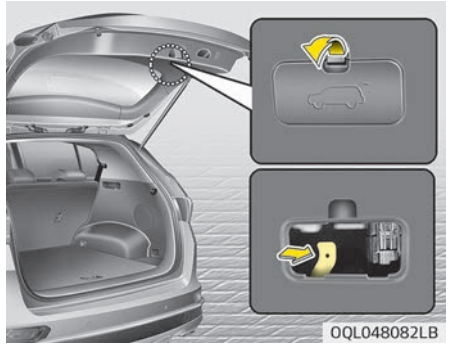

Su vehículo está equipado con una palanca de desbloqueo de seguridad del portón trasero ubicada en la parte inferior del portón. Cuando alguien se quede encerrado por error en el maletero. El portón trasero puede abrirse como sigue:

1. Extraiga la cubierta.
2. Empuje la palanca de desbloqueo hacia la derecha.
3. Empuje el portón trasero hacia arriba.

⚠ ADVERTENCIA

- **Para las emergencias, controle dónde está la palanca de desbloqueo de seguridad de la puerta del maletero de este vehículo y cómo abrir la puerta del maletero si se quedase encerrado de forma accidental en el maletero.**
- **Ninguna persona debe ir en el maletero. El maletero es una ubicación muy peligrosa en caso de colisión.**
- **Use la palanca de desbloqueo solo para emergencias. Tenga especial cuidado, especialmente con los vehículo en movimiento.**

⚠ ADVERTENCIA



No agarre la pieza de sujeción del portón trasero (elevador neumático), ya que esto le podría causar una grave lesión.

VENTANILLAS

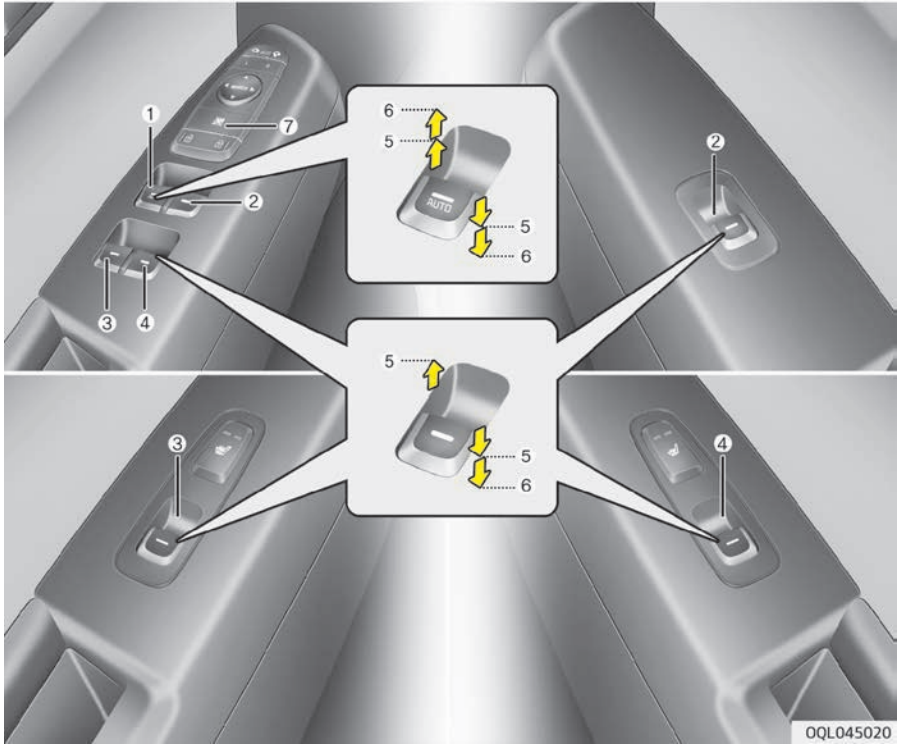

1. Interruptor del elevalunas eléctrico de la puerta del conductor
2. Interruptor del elevalunas eléctrico de la puerta del pasajero delantero
3. Interruptor del elevalunas de la puerta trasera (izquierda)
4. Interruptor del elevalunas de la puerta trasera (derecha)
5. Apertura y cierre de las ventanillas
6. Subida del elevalunas automático*/ bajada*
7. Interruptor de bloqueo del elevalunas eléctrico

✻ NOTA

En climas fríos y lluviosos, los elevalunas eléctricos podrían no funcionar correctamente con temperaturas bajo cero.

Elevalunas eléctricos

El interruptor del elevalunas eléctrico debe estar en la posición ON para accionar los elevalunas eléctricos.

*: si está equipado

Cada puerta tiene un interruptor del elevalunas eléctrico que controla la ventanilla de dicha puerta. El conductor tiene un botón de bloqueo de los elevalunas que puede bloquear el funcionamiento de las ventanillas de los asientos traseros. El elevalunas eléctrico puede accionarse durante aproximadamente unos 30 segundos después de sacar la llave de encendido o de colocarla en la posición ACC o LOCK. No obstante, si se abren las puertas delanteras, los elevalunas eléctricos no podrán accionarse durante dicho periodo de 30 segundos.
La puerta del conductor tiene un interruptor maestro de los elevalunas eléctricos que controla todas las ventanas del vehículo.
Si la ventanilla no se puede cerrar porque está bloqueada por objetos, retire los objetos y cierre la ventanilla.

✻ NOTA

Al conducir con las ventanas traseras abiertas o con el techo solar (si está equipado) en posición abierta (o parcialmente abierta), el vehículo puede producir un ruido de golpes de

(Continúa)

(Continúa)

aire o de pulsación. Este ruido es normal y puede reducirse o eliminarse tomando las medidas siguientes. Si el ruido se produce porque una o las dos ventanillas traseras están bajadas, baje parcialmente las dos ventanillas delanteras aproximadamente una pulgada. Si el ruido se produce porque el techo solar está abierto, reduzca ligeramente la abertura del mismo.

⚠ ADVERTENCIA

No coloque accesorios en el área de las ventanillas. Podrían chocar con la protección contra objetos atascados.

Apertura y cierre de las ventanillas

Tipo A

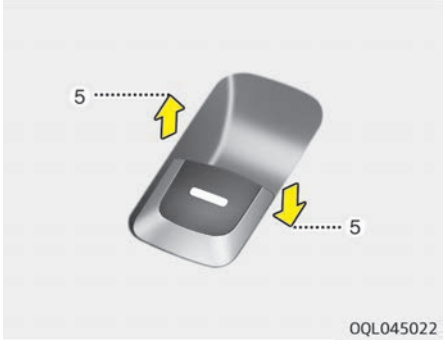

Para abrir o cerrar una ventanilla, pulse hacia abajo o tire hacia arriba de la parte delantera del interruptor correspondiente hasta la primera posición de detención (5).

Tipo B – Subida/bajada automática de la ventanilla (para el asiento delantero, si está equipado)



Pulsando o tirando del interruptor del elevalunas eléctrico momentáneamente a la segunda posición de detención (6) se baja o se sube completamente la ventanilla incluso aunque se suelte el interruptor. Para detener la ventanilla en la posición deseada mientras está operando, tire o pulse el interruptor y luego suéltelo.
Si el elevalunas eléctrico no funciona correctamente, el sistema automático del elevalunas eléctrico tiene que reiniciarse de la siguiente manera:

1. Coloque el interruptor de encendido en la posición ON.
2. Cierre las ventanillas y continúe tirando de cada elevalunas eléctrico durante al menos 1 segundo después de que la ventanilla esté completamente cerrada.

Tipo C: bajada automática de la ventanilla (si está equipado) (ventanilla del conductor)



Pulsando el interruptor del elevalunas eléctrico momentáneamente en la segunda posición de retención (6), la ventanilla del conductor se baja completamente incluso al soltar el interruptor. Para detener la ventanilla en la posición deseada mientras esta está en funcionamiento, tire del interruptor en la dirección opuesta al movimiento de la ventanilla.

Marcha atrás automática (para tipo B)

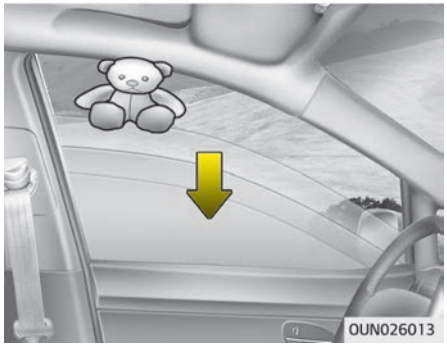

Si el movimiento de subida de la ventanilla está bloqueado por un objeto o una parte del cuerpo, la ventanilla detecta la resistencia y detiene el movimiento de ascenso. La ventanilla desciende aproximadamente 30 cm para permitir que se pueda extraer el objeto.
Si la ventanilla detecta resistencia mientras se tira del interruptor del elevalunas eléctrico continuamente, la ventanilla se detendrá y bajará aproximadamente 2,5 cm .

Si el interruptor del elevalunas eléctrico vuelve a tirarse de manera continua en los 5 segundos siguientes después de que la ventanilla haya descendido gracias a la función de inversión de la ventanilla, la inversión automática de la ventanilla no funcionará.

✻ NOTA

La función de inversión automática de la ventanilla del conductor está sólo activa si la función de "subida automática" se inicia tirando por completo del interruptor. La función de inversión automática no funcionará si la ventanilla se sube utilizando la posición intermedia del interruptor del elevalunas eléctrico.

⚠ ADVERTENCIA

Compruebe siempre si existen obstáculos antes de subir cualquier ventanilla para evitar lesiones o daños al vehículo. Si un objeto de un diámetro inferior a 4 mm se queda bloqueado entre el vidrio de la ventanilla y la
(Continúa)

(Continúa)

guía superior de la ventanilla, es posible que la función de inversión automática de la ventanilla no detecte la resistencia y, por tanto, no se detenga y cambie de dirección.

⚠ ADVERTENCIA

La función de inversión automática no se activa mientras se reinicia el sistema de los elevalunas eléctricos. Antes de cerrar las ventanillas, asegúrese de que nadie saque la cabeza u otra parte del cuerpo ni objetos por las mismas para evitar lesiones y daños al vehículo.

Botón de bloqueo de los elevalunas eléctricos



El conductor puede desactivar los interruptores de los elevalunas eléctricos de las puertas de los pasajeros traseros pulsando el interruptor de bloqueo de los elevalunas eléctricos hacia la posición de bloqueo (pulsado).
Cuando el interruptor de bloqueo del elevalunas eléctrico está pulsado:

- El control maestro del conductor puede operar el elevalunas eléctrico del acompañante delantero y el elevalunas eléctrico de acompañante trasero.
- El control del acompañante delantero puede operar el elevalunas eléctrico del acompañante delantero.
- El control del acompañante trasero no puede operar su elevalunas eléctrico.

⚠ ATENCIÓN

- **Para evitar posibles daños del sistema del elevalunas eléctrico, no abra ni cierre dos o más ventanas al mismo tiempo. Esto también asegura una mayor vida útil del fusible.**
- **No intente operar al mismo tiempo el interruptor principal en la puerta del conductor y el interruptor individual de la ventanilla en direcciones opuestas. De lo contrario la ventanilla se parará y no podrá abrirse ni cerrarse.**

⚠ ADVERTENCIA

■ Ventanillas

(Continúa)

(Continúa)

- **NUNCA deje las llaves dentro de su vehículo con niños sin supervisión con el motor en marcha.**
- **NUNCA deje a niños sin atención dentro del vehículo. Incluso los niños más pequeños pueden provocar involuntariamente que el coche se mueva, se pueden enganchar con las ventanas, lesionarse o encerrarse a ellos mismos o a otros.**
- **Compruebe dos veces para asegurarse de que los brazos, manos, cabeza u otras obstrucciones están seguras fuera del trayecto antes de empezar a cerrar la ventanilla.**
- **No deje que los niños jueguen con los elevalunas eléctricos. Mantenga el interruptor de bloqueo del elevalunas eléctrico de la puerta del conductor en la posición BLOQUEO (pulsado). Se pueden provocar graves lesiones si un niño acciona involuntariamente la ventana.**
- **No saque la cabeza ni ninguna extremidad fuera de las ventanillas con el vehículo en movimiento.**

CAPÓ

Apertura del capó

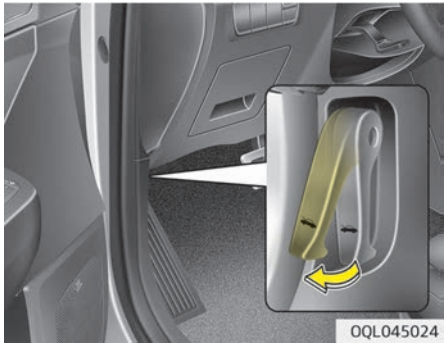

1. Para soltar el cierre del capó, tire de la palanca de apertura. El capó debería saltar y abrirse ligeramente.

⚠ ADVERTENCIA

Abra el capó después de parar el motor en una superficie plana, seleccionar la posición de estacionamiento (P) en la transmisión automática o la primera marcha (1.ª) o la marcha atrás (R) en la transmisión manual y

(Continúa)

(Continúa)

accionar el freno de estacionamiento.

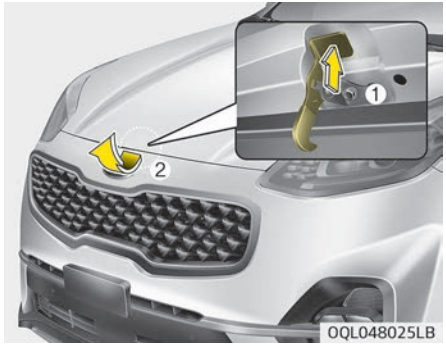

2. Vaya a la parte delantera del vehículo, eleve el capó ligeramente, después presione el enganche (1) hacia la izquierda y levante el capó (2).
3. Levante el capó. Se elevará completamente por sí solo después de haberla levantado la mitad del recorrido.

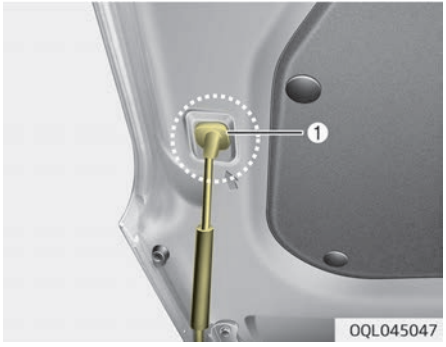

4. Extraiga la barra de soporte.
5. Mantenga abierto el capó con la barra de soporte (1).

⚠ ADVERTENCIA

- **Coloque la biela de soporte en una zona cubierta con goma. La goma evitará que usted se queme con el metal cuando el motor está caliente.**

(Continúa)

(Continúa)

- **La barra de soporte debe introducirse completamente en el orificio siempre que compruebe el compartimento del motor. Esto evitará que el capó caiga y le produzca alguna lesión.**

Advertencia de capó abierto

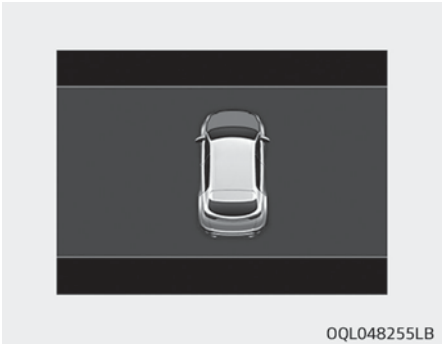

El mensaje de advertencia aparecerá en la pantalla LCD cuando el capó esté abierto.

La señal acústica de advertencia se activará cuando se conduzca el vehículo a una velocidad de o superior a 3 km/h con el capó abierto.

Cierre del capó

1. Antes de cerrar el capó, compruebe lo siguiente:
   - Todas las tapas de llenado del compartimento del motor deben estar correctamente montadas.
   - Los guantes, trapos y cualquier material combustible debe quitarse del compartimento del motor.
2. Vuelva a colocar la barra de soporte para que quede enganchada y evitar que resuene.
3. Baje el capó hasta que esté a unos 30 cm por encima de la posición de cierre y déjelo caer. Asegúrese de que se bloquea en su sitio.
4. Compruebe que el capó se haya acoplado adecuadamente. Si el capó se puede levantar ligeramente, no está acoplado adecuadamente. Ábralo de nuevo y ciérrelo ejerciendo un poco más de fuerza.

⚠ ADVERTENCIA

- **Antes de cerrar el capó, asegúrese de que se quitan todas las obstrucciones para la apertura del capó.**
  Si cierra el capó con alguna de las obstrucciones utilizadas para la apertura del capó podría provocar daños o graves lesiones.
- **No deje guantes, trapos o cualquier otro material combustible en el compartimento del motor. Si los dejase, podría provocar un incendio inducido por el calor.**

⚠ ADVERTENCIA

- **Compruebe siempre dos veces que el capó está correctamente cerrado antes de empezar a conducir. Si no está firmemente cerrado, el capó podría abrirse durante la conducción, causando la pérdida total de visibilidad, lo cual podría provocar un accidente.**
- **No mueva el vehículo con el capó levantado. Se bloquea la visión y el capó podría caerse o dañarse.**

TAPA DE LLENADO DE COMBUSTIBLE

Apertura de la tapa de llenado de combustible



1. Para abrir la tapa de llenado de combustible, presione el borde de la posición de las 3 en punto de la tapa de llenado de combustible.

✻ NOTA

La tapa de llenado de combustible se abre y cierra solo si todas las puertas están desbloqueadas.

✻ NOTA

Si la tapa de llenado de combustible no se abre porque se ha formado hielo en los alrededores, golpéela ligeramente o pulse la tapa para romper el hielo y desbloquear la tapa. No haga palanca en la puerta. Si es necesario, pulverice los alrededores de la tapa con un líquido anticongelante (no utilice el anticongelante del radiador) o mueva el vehículo a un lugar más caliente y deje que el hielo se derrita.



2. Tire hacia fuera de la tapa de llenado de combustible (1) para abrirla completamente.
3. Para retirar el tapón del depósito de combustible (2), gírelo en sentido antihorario. Puede escuchar un silbido al equilibrarse la presión del interior del depósito.
4. Coloque el tapón en la tapa de llenado de combustible.

Cierre de la tapa de llenado de combustible

1. Para montar la tapa, gírela en el sentido de las agujas del reloj hasta que se escuche un "clic". Esto indica que la tapa está firmemente cerrada.
2. Para cerrar la tapa de llenado de combustible, empuje el borde de la misma.
   Asegúrese de que esté firmemente cerrada.

⚠ ADVERTENCIA

■ Repostaje

- **Si el combustible presurizado sale a chorros, le podría salpicar la ropa o la piel y ponerle en riesgo de sufrir un incendio o quemaduras. Quite el tapón del combustible siempre con cuidado y despacio. Si el tapón está dejando escapar combustible o si escucha un sonido de "siseo", espere hasta que este ruido pare antes de quitar completamente el tapón.**
- **No siga "llenando" después de que la boquilla se cierre automáticamente al repostar.**
- **Compruebe siempre que el tapón del combustible esté colocado de forma segura para evitar derrames de combustible en caso de accidente.**

⚠ ADVERTENCIA

■ Peligros de repostaje

(Continúa)

(Continúa)

Los combustibles de automóvil son inflamables. Durante el repostaje, preste atención a las siguientes indicaciones. Si no siguiese estas instrucciones puede sufrir graves lesiones personales, quemaduras o la muerte por fuego o explosión.

- **Lea y siga todas las advertencias de la instalación de gas.**
- **Antes de repostar, compruebe dónde está el apagado de emergencia de la gasolina, si está disponible en esa estación de servicio.**
- **Antes de tocar la boquilla de combustible, debe eliminar los riesgos de descarga de electricidad estática tocando otra pieza metálica del vehículo, a una distancia de seguridad con respecto al cuello de llenado de combustible, la boquilla o cualquier fuente de gasolina.**

(Continúa)

(Continúa)

- **No vuelva a entrar en el vehículo una vez que ha comenzado a repostar ya que puede generar electricidad estática, tocando, rozando o deslizándose con cualquier elemento o tejido (poliéster, satén o nailón) capaces de producir electricidad estática. La descarga de electricidad estática puede inflamar los vapores de combustible y provocar una rápida quemadura. Si debe volver a entrar en el vehículo, debe eliminar de nuevo los posibles riesgos de descarga de electricidad estática tocando una parte metálica del vehículo, alejada del cuello de llenado de combustible, la boquilla o cualquier otra fuente de gasolina.**

(Continúa)

(Continúa)

- Si utiliza un recipiente para combustible adecuado, asegúrese de colocarlo en el suelo para el repostaje. La descarga de electricidad estática desde el recipiente puede prender los vapores de combustible y provocar un incendio.
  Una vez que haya comenzado el repostaje, no pierda de vista el vehículo hasta completar el llenado.
  Utilice sólo depósitos de combustible portátiles adecuados para transportar y guardar la gasolina.
- No utilice el teléfono móvil mientras esté repostando. La corriente eléctrica y/o las interferencias electrónicas de los teléfonos móviles pueden inflamar los vapores de combustible y provocar un incendio.

(Continúa)

(Continúa)

- Apague siempre el motor antes de repostar. Las chispas producidas por los componentes eléctricos relacionados con el motor pueden inflamar los vapores de combustible y provocar un incendio. Una vez que haya completado el repostaje, asegúrese de que la tapa y la puerta de llenado están correctamente cerradas antes de arrancar el motor.
- NO utilice ni cerillas ni un mechero y NO FUME o deje un cigarrillo encendido en el vehículo mientras está en una gasolinera especialmente durante el repostaje. Los combustibles del automóvil son altamente inflamables, al prenderse, provocan fuego.
- Si se enciende un fuego durante el repostaje, abandone las inmediaciones del vehículo, y contacte inmediatamente con el director de la estación de servicio y después contacte con los bomberos. Siga todas las instrucciones que le suministren.

⚠ ATENCIÓN

- Asegúrese de que reposta de acuerdo con los "Requisitos de combustible" en la página 1-03.
- Si necesita cambiar la tapa de llenado de combustible, asegúrese de que use piezas diseñadas para el repuesto en su vehículo.
  Si utiliza una tapa de llenado de combustible incorrecta podría provocar averías graves en el sistema de combustible o en el sistema del control de emisiones. Para obtener más información, Kia recomienda ponerse en contacto con un centro de servicio / distribuidor Kia autorizado.
- No vierta combustible en las superficies exteriores del vehículo. Cualquier combustible vertido sobre las superficies pintadas puede provocar daños en la pintura.
- Después de repostar, compruebe siempre que la tapa de combustible está montada correctamente para evitar que se vierta en caso de accidente.

TECHO SOLAR PANORÁMICO (SI ESTÁ EQUIPADO)



Si el vehículo está equipado con un techo solar, puede deslizarlo o inclinarlo con la palanca de control del techo solar ubicada en la consola superior.
El techo solar puede accionarse durante aproximadamente unos 30 segundos después de sacar la llave de encendido o de colocarla en la posición ACC (accesorios) o LOCK (bloqueo). No obstante, si se abren las puertas delanteras, el techo solar no podrá abrirse durante dicho periodo de 30 segundos.

- En climas fríos o húmedos, el techo solar podría no funcionar correctamente debido a las bajas temperaturas.
- Después de lavar el vehículo o en caso de lluvia, asegúrese de limpiar los restos de agua que haya en el techo solar antes de accionarlo.

⚠ ATENCIÓN

■ Palanca de control trasera

No siga moviendo la palanca de control del techo solar después de que se haya abierto, cerrado o inclinado por completo. De lo contrario podría dañar el motor o los componentes del sistema.

⚠ ATENCIÓN

Asegúrese de que el techo solar está completamente cerrado al abandonar su vehículo. Si el techo solar está abierto, la lluvia o la nieve podrían colarse a través del techo solar y mojar el interior, además podría ser la causa de un robo.

⚠ ADVERTENCIA

■ Rotura del techo solar

El techo solar está fabricado en cristal, por lo que puede romperse si se aplica un impacto lo suficientemente grande. En este caso, en un accidente, cualquier ocupante que esté mal asegurado con el cinturón puede salir despedido del vehículo a través del techo solar, y probablemente se lesionará. Para minimizar todo riesgo posible de accidente, todos los ocupantes deben tener correctamente colocado el cinturón de seguridad y, en caso de un niño, utilizar una sujeción para niños adecuada.

⚠ ADVERTENCIA

- **Para evitar un accionamiento imprevisto del techo solar, especialmente por parte de un niño, no deje que ningún niño lo accione.**
- **No se siente en la parte superior del vehículo. Se podrían provocar daños en el vehículo.**

Advertencia de techo solar abierto



Si el conductor retira la llave de encendido (llave inteligente: detiene el motor) sin que el techo solar esté completamente cerrado sonará una señal acústica de advertencia durante unos 4 segundos y aparecerá un mensaje en la pantalla LCD.
Cierre el techo solar de forma segura cuando abandone su vehículo.

⚠ ADVERTENCIA

- **Nunca ajuste el techo solar o el parasol mientras conduce. Podría causar la pérdida de control y provocar un accidente con resultado de lesión grave, muerte o daños materiales.**
- **Si quiere llevar objetos en la baca usando una barra transversal, no manipule el techo solar.**
- **Si quiere llevar una carga en la baca, no cargue objetos pesados sobre el techo solar o sobre el techo de cristal.**
- **No permita que niños accionen el techo solar.**

⚠ ATENCIÓN

Evite que el equipaje sobresalga del techo solar durante la conducción.

Parasol



Para abrir el parasol

Tire de la palanca de control del techo solar hacia atrás hasta la primera posición de detención.

Para cerrar el parasol cuando el cristal del techo solar está cerrado

Empuje la palanca de control del techo solar hacia delante hasta la primera posición de detención.
Para detener el deslizamiento en un punto, pulse brevemente el interruptor de control del parasol.

✻ NOTA

Las arrugas en el parasol como característica del material son normales.

⚠ ATENCIÓN

- **No empuje ni tire del parasol manualmente. Puede provocar una avería del parasol.**
- **Cierre el techo solar al conducir por carreteras con mucho polvo. El polvo podría causar un fallo del sistema del vehículo.**

✻ NOTA

Solo se abre y se cierra el cristal delantero del techo solar panorámico.

Deslizamiento del techo solar

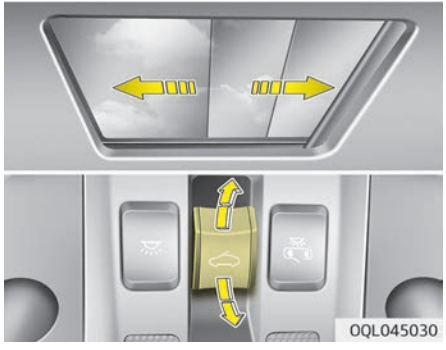

Con el parasol cerrado

Tire de la palanca de control del techo solar hacia atrás hasta la segunda posición de detención; el parasol y el cristal del techo solar se abrirán completamente. Para detener el movimiento del techo solar en algún punto, empuje la palanca de control del techo solar brevemente.

Con el parasol abierto

Tire de la palanca de control del techo solar hacia atrás hasta la primera o segunda posición de detención; el cristal del techo solar se abrirá completamente. Para detener el movimiento del techo solar en algún punto, empuje la palanca de control del techo solar brevemente.

✻ La parte delantera del cristal del techo solar solo puede abrirse o cerrarse.

Inclinación del techo solar

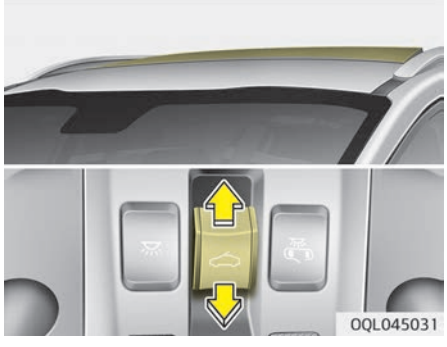

Con el parasol cerrado

Si empuja hacia arriba la palanca de control del techo solar, el parasol se abrirá a la mitad y el cristal del techo solar se inclinará.
Para detener el movimiento del techo solar en algún punto, empuje la palanca de control del techo solar brevemente.

Con el parasol abierto

Si empuja hacia arriba la palanca de control del techo solar, el cristal del techo solar se inclinará.
Para detener el movimiento del techo solar en algún punto, empuje la palanca de control del techo solar brevemente.

Cómo cerrar el techo solar

Para cerrar el cristal del techo solar y el parasol

Empuje la palanca de control del techo solar hacia delante o hacia abajo hasta la segunda posición de detención. El cristal del techo solar y el parasol se cerrarán automáticamente.
Para detener el movimiento del techo solar en algún punto, empuje la palanca de control del techo solar brevemente.

Para cerrar el cristal del techo solar únicamente

Empuje la palanca de control del techo solar hacia delante o hacia abajo hasta la primera posición de detención. El cristal del techo solar se cerrará automáticamente.
Para detener el movimiento del techo solar en algún punto, empuje la palanca de control del techo solar brevemente.

Inversión automática del sentido

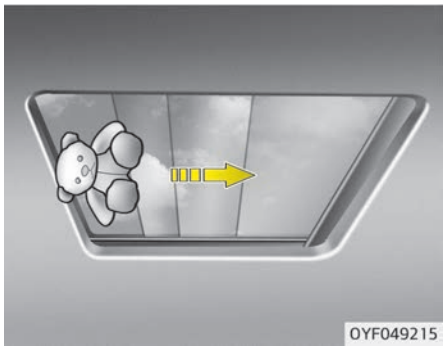

Si se detecta un objeto o una parte del cuerpo mientras el cristal del techo solar o el parasol se cierra automáticamente, éste invierte el sentido de la marcha y se para.

La función de inversión automática del sentido no funciona si se encuentra un pequeño obstáculo entre el cristal deslizante o el parasol y el marco del techo solar. Verifique que los pasajeros estén alejados del techo solar y que no se encuentre ningún objeto en el mismo antes de cerrarlo.
La ventanilla con inversión automática podría no detectar objetos a menos de 4 mm de diámetro que se encuentren entre el cristal del techo solar y el canal de la luna delantera; la ventanilla no se parará ni invertirá la dirección.

⚠ ADVERTENCIA

■ Techo solar

- **Durante el cierre del techo solar, tenga cuidado de que no se queden atascadas la cabeza, las manos o alguna otra parte del cuerpo.**
- **No saque la cara, el cuello, los brazos o cualquier parte del cuerpo a través del techo solar abierto durante la conducción.**

(Continúa)

(Continúa)

- **Asegúrese de que sus manos y la cabeza están fuera del recorrido antes de cerrar el techo solar.**
- **El techo solar panorámico es de cristal, por lo que podría romperse en caso de accidente. Si no lleva abrochado el cinturón de seguridad, podría salirse por el cristal roto y sufrir lesiones o la muerte. Para la seguridad de todos los pasajeros, lleve puesta la protección adecuada (p. ej., cinturón de seguridad, sistema de retención para niños, etc.).**

⚠ ATENCIÓN

- **Elimine periódicamente la suciedad que se puede acumular en los raíles de la guía.**
- **Si conduce con el techo solar abierto justo después de lavar el coche o en caso de lluvia podría entrar agua en el vehículo.**

⚠ ATENCIÓN

■ Daños del motor del techo solar

Si intenta abrir el techo solar cuando la temperatura es inferior a la de congelación o cuando el techo solar está cubierto de nieve o hielo, se podría dañar el cristal o el motor.

Reajuste del techo solar

Cuando la batería del vehículo está desconectada o descargada, debe reiniciar el sistema del techo solar de la siguiente forma.

1. Arranque el motor.
2. Cierre el parasol y el techo solar completamente si están abiertos.
3. Suelte la palanca de control del techo solar.
4. Empuje la palanca de control del techo solar hacia delante en la dirección de cierre hasta que el parasol se abra y el cristal del techo solar se mueva un poco. A continuación, suelte la palanca.
5. Empuje la palanca de control del techo solar hacia delante en la dirección de cierre hasta que el techo solar funcione de la siguiente forma:
   El parasol se abre → El cristal se inclina y se abre → El cristal se desliza y se abre → El cristal se desliza y se cierra → El parasol se cierra
   A continuación, suelte la palanca.

Cuando se haya completado, el sistema del techo solar está reajustado.

✻ NOTA

Si no reajusta el techo solar, podría no funcionar correctamente.

VOLANTE DE DIRECCIÓN

Sistema de dirección asistida electrónica

La dirección asistida usa el motor para ayudar a dirigir el vehículo. Si el motor está parado o la dirección asistida no estuviese operativa, el vehículo podrá todavía dirigirse pero será necesario un mayor esfuerzo.

La dirección asistida electrónica se controla por la unidad de control de la dirección asistida que detecta el par del volante y la velocidad del vehículo para dirigir al motor.

Asimismo, el esfuerzo de dirección será más intenso a medida que aumenta la velocidad del vehículo y disminuye a medida que la velocidad disminuye para permitir un mejor control del volante.

Si notase algún cambio en el esfuerzo necesario para conducir durante el funcionamiento normal del vehículo, solicite la comprobación del sistema en un taller profesional. Kia recomienda visitar un centro de servicio / distribuidor Kia autorizado.

✻ NOTA

Los siguientes indicios pueden ocurrir durante el funcionamiento normal del vehículo:

- No se ilumina el testigo de advertencia del EPS.
- Se requiere mayor esfuerzo de dirección inmediatamente después de conectar el botón de encendido. Ello ocurre cuando el sistema EPS realiza el diagnóstico. Cuando se ha completado el diagnóstico, el volante vuelve a su estado normal.
- Se puede escuchar un clic del relé del EPS después de colocar el interruptor de encendido en la posición ON o LOCK.
- Se puede escuchar un ruido del motor cuando el vehículo está parado o a una velocidad baja.

(Continúa)

(Continúa)

- Se incrementa de repente el esfuerzo de la dirección, si se ha parado el funcionamiento del sistema EPS para evitar graves accidentes cuando la unidad de control del EPS detecta un mal funcionamiento del sistema EPS a través del autodiagnóstico.
- El esfuerzo de giro aumenta si el volante se gira continuamente cuando el vehículo no está en movimiento.
  Sin embargo, después de unos minutos, el volante volverá a su condición normal.
- Si el sistema de dirección asistida eléctrica no funciona con normalidad, el testigo de advertencia se encenderá en el tablero de instrumentos. Podría ser difícil controlar el volante o podría funcionar incorrectamente. Kia recomienda visitar un centro de servicio / distribuidor Kia autorizado.

(Continúa)

(Continúa)

- Al accionar el volante a temperatura baja, el esfuerzo de dirección puede ser mayor y puede producirse un ruido anormal. Si la temperatura aumenta, el ruido desaparece. Esta es una situación normal.
- Si se debe arrancar el vehículo con pinzas de puente porque se ha descargado la batería, el volante es posible que no funcione con normalidad. Esta es una situación temporal que se debe a un voltaje bajo de la batería. Se resolverá una vez se haya cargado la batería. Compruebe que la dirección funcione con normalidad girando despacio el volante antes de conducir el vehículo.

Dirección inclinable y telescópica

La columna de la dirección inclinable y telescópica le permite ajustar el volante de dirección antes de conducir. Puede también elevarlo para tener más espacio para las piernas al entrar y salir del vehículo.

El volante debe estar colocado para que le sea confortable para la conducción, mientras le permite ver los indicadores y las luces de advertencia del panel de instrumentos.

⚠ ADVERTENCIA

- **Nunca ajuste el ángulo del volante mientras está conduciendo. Puede perder el control de la dirección y puede provocar graves lesiones personales, la muerte o accidentes.**
- **Después de ajustar, presione el volante de dirección hacia arriba y hacia abajo para asegurarse de que está bloqueado en la posición.**

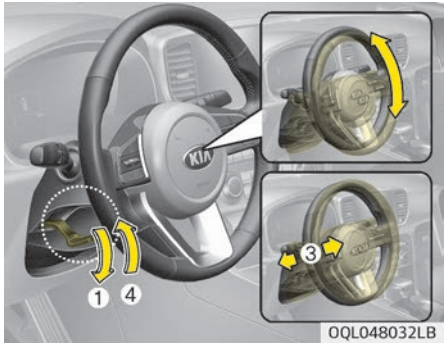

Para cambiar el ángulo del volante de dirección, tire hacia abajo la palanca de desbloqueo (1), ajuste el volante de dirección al ángulo deseado (2) y a la altura deseada (3); después tire hacia arriba de la palanca de desbloqueo (4) para bloquear el volante de dirección en su sitio. Asegúrese de colocar el volante de dirección en la posición deseada antes de conducir.

✻ NOTA

Tras el ajuste, a veces la palanca de liberación del bloqueo podría no bloquear el volante de dirección.
No se trata de ningún fallo de funcionamiento. Esto ocurre cuando se engranan dos posiciones. En ese caso, ajuste de nuevo el volante de dirección y, a continuación, bloquéelo.

Volante de dirección calefactado (si está equipado)

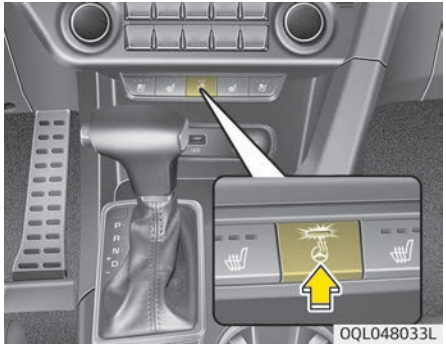

Con el interruptor de encendido en la posición ON, al pulsar el botón del volante calefactado se calentará el volante. El indicador del botón se iluminará.
Para apagar la calefacción del volante, pulse de nuevo el botón. El indicador del botón se apagará.

✻ NOTA

La calefacción del volante se apagará automáticamente unos 30 minu-
(Continúa)

(Continúa)

tos después de activar el volante de dirección calefactado.

⚠ ATENCIÓN

No instale ningún agarre para accionar el volante. Ello dañaría el sistema de calefacción del volante.

Claxon



Para hacer sonar el claxon, pulse la zona indicada con el símbolo del claxon en el volante (véase la ilustración). La bocina funcionará sólo cuando se presione esta zona. Compruebe periódicamente el claxon para asegurarse de que funciona correctamente.

⚠ ATENCIÓN

- **No golpee ni dé golpes con el puño al claxon para accionarlo. No golpee el claxon con objetos puntiagudos.**
- **Al limpiar el volante, no utilice disolventes orgánicos como disolventes, bencina, alcohol y gasolina. De lo contrario, podría dañar el volante**

RETROVISORES

Retrovisor interior

Ajuste el retrovisor en el centro para la vista a través del parabrisas trasero. Lleve a cabo estos ajustes antes de empezar a conducir.

⚠ ADVERTENCIA

■ Visibilidad trasera

No coloque objetos en los asientos traseros o en la zona de carga que pudiesen interferir con su visión por la luna trasera.

⚠ ADVERTENCIA

No ajuste el retrovisor mientras el vehículo está en movimiento. Podría causar la pérdida de control y provocar un accidente con resultado de lesión, muerte o daños materiales.

⚠ ADVERTENCIA

No modifique el retrovisor interior ni monte un retrovisor ancho. Podría causar lesiones en caso de accidente o la activación del airbag.

Retrovisor de visión diurna/ nocturna (si está equipado)

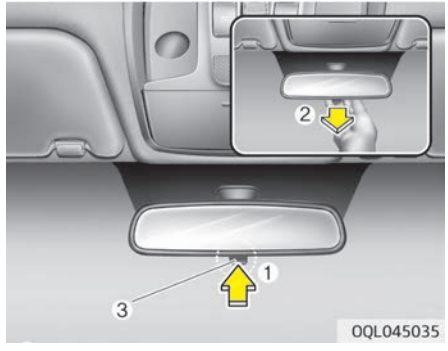

Realice estos ajustes antes de iniciar la conducción mientras la palanca de día/ noche (3) está en la posición de día (1).

Tire de la palanca de día/noche (3) hacia usted (2) para reducir el brillo de los faros de los vehículos de detrás mientras conduce por la noche.

Recuerde que se reduce algo la claridad trasera en la posición de noche.

✻ (1): Día, (2): Noche

Retrovisor electrocrómico (ECM) (si está equipado)

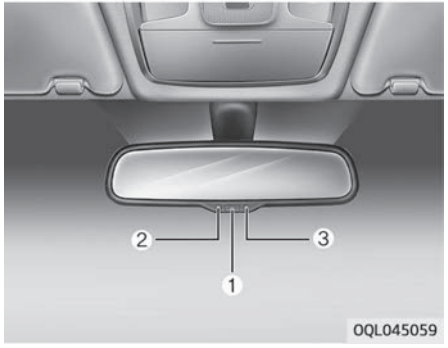

El retrovisor electrocrómico controla automáticamente el brillo de los faros del vehículo de detrás por la noche o condiciones de conducción con luces bajas. El sensor (3) montado en el retrovisor detecta la intensidad de iluminación alrededor del vehículo y ajusta automáticamente el brillo de los faros de los vehículos de detrás.
Con el motor en marcha, el brillo se controla automáticamente mediante el sensor montado en el retrovisor.

Al colocar la palanca de cambio en la posición R (marcha atrás), el retrovisor se ajusta automáticamente al brillo máximo para mejorar la visibilidad trasera del conductor.

⚠ ATENCIÓN

Limpie el retrovisor con una toalla de papel o similar empapada con limpiacristales. No aplique limpiacristales directamente en el retrovisor. Puede producir que el líquido entre en el alojamiento del retrovisor.

Para accionar el retrovisor eléctrico:

- El retrovisor cambia por defecto a la posición ON siempre que el interruptor de encendido pase a la posición ON.
- Pulse el botón ON/OFF (1) para apagar la función de antideslumbramiento automático. El testigo indicador del retrovisor (2) se apagará.
  Pulse el botón ON/OFF (1) para activar la función de antideslumbramiento automático. El testigo indicador del retrovisor (2) se iluminará.

Retrovisor exterior

Asegúrese de ajustar los ángulos de los retrovisores antes de conducir.
Su vehículo está equipado con retrovisores exteriores derecho e izquierdo. Los retrovisores pueden ajustarse a distancia con el interruptor de control remoto. Los retrovisores pueden plegarse para evitar daños durante el lavado automático del vehículo o al pasar por una calle estrecha.

⚠ ADVERTENCIA

■ Retrovisores

- **El retrovisor exterior derecho es convexo. Los objetos que se observan por el retrovisor están más cerca de lo que parecen.**
- **Utilice el retrovisor interior o la vista directa para determinar la distancia real de los vehículos al cambiar de carriles.**

⚠ ATENCIÓN

No quite raspando el hielo de la superficie del retrovisor; esto puede dañar la superficie del cristal. Si el hielo impide el movimiento del retrovisor, no fuerce el ajuste del retrovisor. Para retirar el hielo, utilice un aerosol de deshielo, una esponja o un paño suave humedecido con agua caliente.

⚠ ATENCIÓN

Si el retrovisor está obstruido con hielo, no lo ajuste a la fuerza. Use un pulverizador descongelante aprobado (no descongelante del radiador) para liberar el mecanismo helado o desplace el vehículo a una zona cálida y deje que el hielo se funda.

⚠ ADVERTENCIA

No ajuste ni pliegue los retrovisores exteriores mientras el coche está en movimiento. Podría causar la pérdida
(Continúa)

(Continúa)

de control y provocar un accidente con resultado de lesión, muerte o daños materiales.

Control remoto

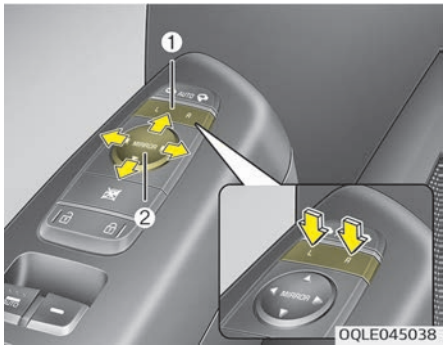

Ajuste de los retrovisores:

1. Pulse el botón L (lado frontal izquierdo) o R (lado frontal derecho) (1) para seleccionar el retrovisor que desee ajustar.
2. Accione el mando de ajuste del retrovisor (2) para mover el retrovisor seleccionado hacia arriba, abajo, a la derecha o a la izquierda.
3. Tras el ajuste, coloque el interruptor en la posición neutral (en el centro) para evitar que se produzca un ajuste involuntario.

⚠ ATENCIÓN

- **Los retrovisores dejan de moverse cuando alcanzan los ángulos de ajuste máximos, pero el motor continúa operando mientras el interruptor está pulsado. No pulse el interruptor más tiempo del necesario, ya que el motor podría dañarse.**
- **No intente ajustar los espejos retrovisores exteriores manualmente. De lo contrario, podría dañar las piezas.**

Plegado del retrovisor exterior

Tipo manual

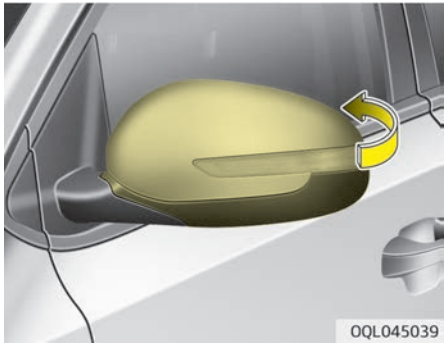

Para plegar el retrovisor exterior, sujete la carcasa del retrovisor y, a continuación, pliéguelo hacia la parte trasera del vehículo.

Tipo eléctrico

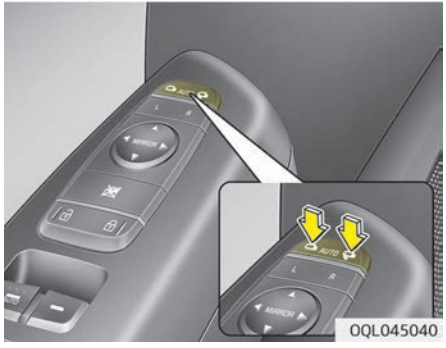

El retrovisor exterior puede plegarse y desplegarse pulsando el interruptor como sigue:
Izquierda: el retrovisor se despliega.
Derecha: el retrovisor se pliega.
Centro (AUTO): el retrovisor se pliega o despliega automáticamente como sigue:

- Sin sistema de llave inteligente
  - El retrovisor se pliega o despliega al bloquear o desbloquear las puertas con el mando a distancia (si está equipado).
- Con sistema de llave inteligente
  - El retrovisor se pliega o despliega al bloquear o desbloquear las puertas con la llave inteligente.
  - El retrovisor se pliega o despliega al bloquear o desbloquear las puertas con el botón situado en la manilla exterior de la puerta.
  - El retrovisor se desplegará cuando se acerque al vehículo y lleve consigo una llave inteligente (si está equipado) con (1) todas las puertas cerradas y bloqueadas y (2) el interruptor en la posición central (Auto) y (3) la función de la luz/espejo de bienvenida seleccionada en los ajustes de usuario.

⚠ ATENCIÓN

El retrovisor exterior eléctrico opera incluso sin que el interruptor de encendido esté en la posición LOCK. Sin embargo, para evitar una descarga innecesaria de la batería, no ajuste los retrovisores más tiempo del necesario si el motor no está funcionando.

⚠ ATENCIÓN

En caso de que el retrovisor exterior sea eléctrico, no lo pliegue con la mano. Podría provocar una avería del motor.

TABLERO DE INSTRUMENTOS

■ Tipo A



■ Tipo B



OQL048191L/OQL048192LB

1. Cuentarrevoluciones
2. Velocímetro
3. Indicador de temperatura del refrigerante del motor
4. Indicador de combustible
5. Pantalla LCD
6. Luces de advertencia e indicadores

✻ El tablero real del vehículo podría diferir de la imagen.
Para obtener más información, consulte “Indicadores” en la página 4-59.

■ Tipo C



■ Tipo D



OQL048194L/OQL048193LB

1. Cuentarrevoluciones
2. Velocímetro
3. Indicador de temperatura del refrigerante del motor
4. Indicador de combustible
5. Pantalla LCD
6. Luces de advertencia e indicadores

✻ El tablero real del vehículo podría diferir de la imagen.
Para obtener más información, consulte “Indicadores” en la página 4-59.

Control del tablero de instrumentos

Ajuste de la iluminación del tablero de instrumentos (si está equipado)

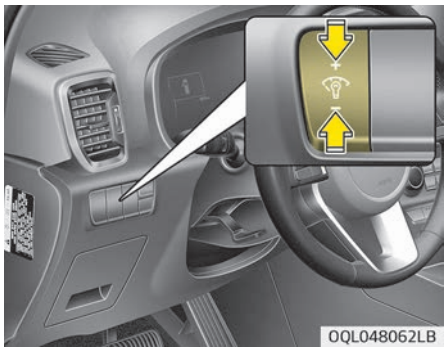

⚠ ADVERTENCIA

No ajuste nunca el tablero de instrumentos mientras conduce. Podría causar la pérdida de control y provocar un accidente con resultado de muerte, lesión grave o daños materiales.

La intensidad de la iluminación del panel de instrumentos cambia pulsando el botón de ajuste de la iluminación ("+" o "–") con el interruptor de encendido o el botón ENGINE START/STOP (inicio/parada del motor) en ON, o con los pilotos traseros encendidos.



- Si mantiene pulsado el botón de ajuste de la iluminación ("+" o "–"), la intensidad cambia continuamente.
- Cuando la intensidad de iluminación alcance el nivel máximo o mínimo, sonará una alarma.

Control de la pantalla LCD

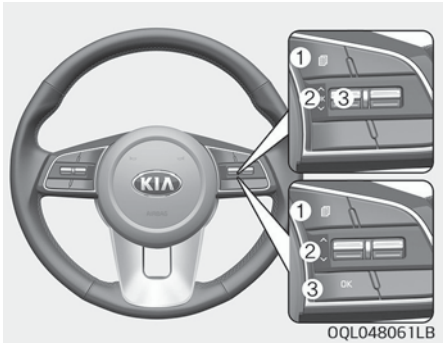

Los modos de la pantalla LCD pueden cambiarse usando los botones de control en el volante.

:	Botón de MODO para cambiar los MODOS LCD
∧/∨:	Interruptor de desplazamiento MOVE (mover) para seleccionar las funciones
OK:	Botón SET/REST para establecer los elementos o restablecerlos

✻ Para los modos LCD, consulte "Pantalla LCD (si está equipado)" en la página 4-65.

Indicadores

Velocímetro

El velocímetro indica la velocidad del vehículo y está calibrado a millas por hora y/o kilómetros por hora (km/h).

■ Tipo A (km/h)



OQL048182LB

■ Tipo B (MPH, km/h)



OQL048184LB

Cuentarrevoluciones

■ Tipo A



OQL048183LB

■ Tipo B



OQL048185LB

El cuentarrevoluciones indica el número aproximado de las revoluciones del motor por minuto (rpm).
Utilice el cuentarrevoluciones para seleccionar los puntos de cambio correctos y para evitar cargar y/o sobrerrevolucionar el motor.

⚠ ATENCIÓN

No accione el motor con el tacómetro en la ZONA ROJA. Esto podría provocar graves daños en el motor.

Indicador de temperatura del refrigerante del motor

■ Tipo A

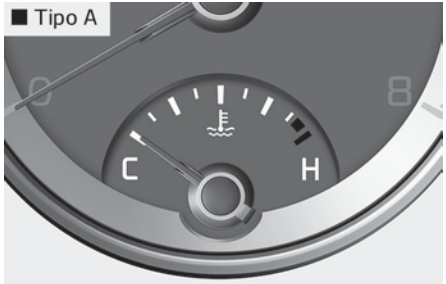

OQL048230LB

■ Tipo B



OQL048229LB

Este indicador muestra la temperatura del refrigerante del motor cuando el interruptor de encendido o el botón ENGINE START/STOP (inicio/parada del motor) está en ON.

⚠ ATENCIÓN

Si la aguja del indicador se mueve a más allá de la zona normal hacia la posición "130 o H", esto indica un sobrecalentamiento que podría dañar el motor.
No siga conduciendo con el motor sobrecalentado. Si su vehículo está sobrecalentado, consulte el apartado "Si el motor se sobrecalienta" en la página 7-08.

⚠ ADVERTENCIA

No extraiga el tapón del radiador cuando el motor esté caliente. El refrigerante del motor está a presión y podría causarle quemaduras graves. Espere hasta que el motor se enfríe antes de añadir el refrigerante en el depósito.

Indicador de combustible

■ Tipo A



OQL048232LB

■ Tipo B



OQL048231LB

Este indicador muestra la cantidad restante aproximada de combustible en el depósito de combustible.

✻ NOTA

- La capacidad del depósito de combustible se proporciona en "Lubricantes y cantidades recomendadas" en la página 9-11.
- El indicador de combustible cuenta con un testigo de advertencia de combustible bajo, que se ilumina cuando el depósito de combustible está casi vacío.
- En pendientes o curvas, la aguja del indicador de combustible puede oscilar, o el testigo de advertencia de combustible bajo puede encenderse antes de lo habitual debido al movimiento del combustible en el depósito.

⚠ ADVERTENCIA

■ Indicador de combustible

La falta de combustible puede exponer a los ocupantes a una situación de peligro.

(Continúa)

(Continúa)

Debe parar y repostar lo antes posible una vez se haya encendido el testigo de advertencia o cuando el indicador se acerque al nivel "0 o E (vacío)".

⚠ ATENCIÓN

Evite conducir con un nivel de combustible excesivamente bajo. La falta de combustible puede causar fallos de combustión del motor, dañando el convertidor catalítico.

Cuentakilómetros

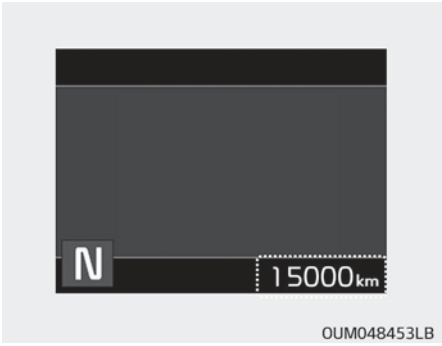

El cuentakilómetros indica la distancia total que ha recorrido el vehículo y debe usarse para determinar cuándo debe realizarse el mantenimiento periódico.

- Margen del cuentakilómetros: 0 ~ 1 599 999 km.

Indicador de la temperatura exterior

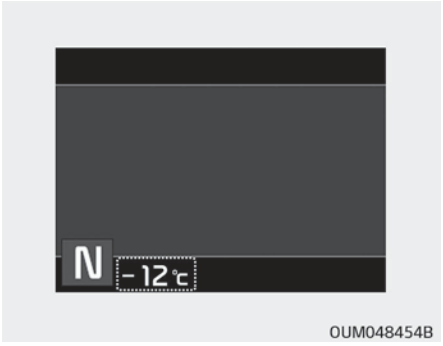

Este indicador muestra la temperatura exterior actual en 1 °C.

- Rango de temperatura: -40 °C ~ 85 °C

La temperatura exterior en la pantalla podría no cambiar inmediatamente como en un termómetro normal para evitar que el conductor se despiste.
La unidad de temperatura puede cambiarse usando el modo "Ajustes del usuario" en la pantalla LCD.

❋ Para obtener más información, consulte “Pantalla LCD (si está equipado)” en la página 4-65.

Indicador de cambio de la transmisión

Indicador de cambio del transeje automático (si está equipado)

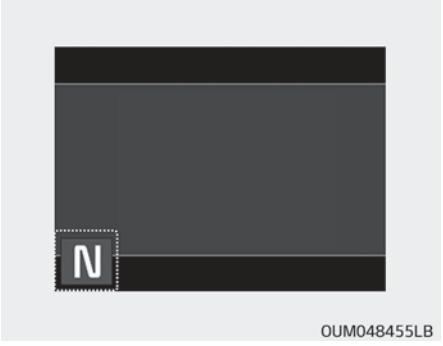

Este indicador visualiza qué posición de la palanca de cambio del transeje automático está seleccionada.

- Estacionamiento: P
- Marcha atrás: R
- Punto muerto: N
- Conducción: D
- Modo deportivo:
  - Tipo A: 1, 2, 3, 4, 5, 6
  - Tipo B: 1, 2, 3, 4, 5, 6, 7, 8

Indicador de cambio de la transmisión automática en el modo deportivo (si está equipado)

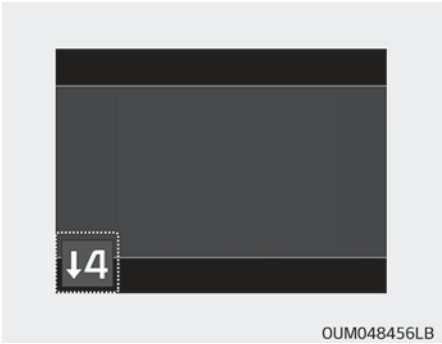

En el modo deportivo, el indicador le informa de qué marcha es la adecuada durante la conducción para ahorrar combustible.

- Tipo A

• Aumentar marcha: ▲2, ▲3, ▲4, ▲5, ▲6

• Reducir marcha: ▼1, ▼2, ▼3, ▼4, ▼5

- Tipo B

• Aumentar marcha: ▲2, ▲3, ▲4, ▲5, ▲6, ▲7, ▲8

• Reducir marcha: ▼1, ▼2, ▼3, ▼4, ▼5, ▼6, ▼7

Por ejemplo

▲3: Indica que sería adecuado aumentar a la 3.ª marcha (en estos momentos, la palanca de cambios está en 2.ª o 1.ª).

▼4: Indica que sería adecuado reducir a la 4.ª marcha (en estos momentos, la palanca de cambios está en 5.ª o 6.ª).

Si el sistema no funciona correctamente, no se muestra este indicador.

Indicador del cambio de la transmisión manual (si está equipado)

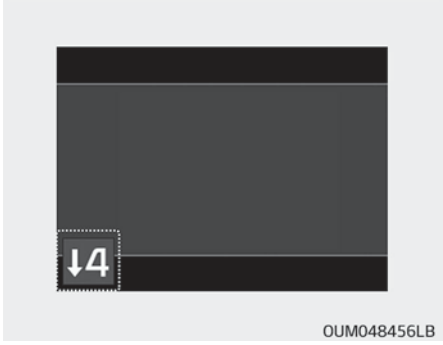

Este indicador le informa de qué marcha es la adecuada durante la conducción para ahorrar combustible.

• Aumentar marcha: ▲2, ▲3, ▲4, ▲5, ▲6

• Reducir marcha: ▼1, ▼2, ▼3, ▼4, ▼5

Por ejemplo

▲3: Indica que sería adecuado aumentar a la 3.ª marcha (en estos momentos, la palanca de cambios está en 2.ª o 1.ª).

▼3: Indica que sería adecuado reducir a la 3.ª marcha (en estos momentos, la palanca de cambios está en 4.ª, 5.ª o 6.ª).

Si el sistema no funciona correctamente, no se muestra este indicador.

PANTALLA LCD (SI ESTÁ EQUIPADO)

Modos LCD

Modos	Símbolo	Explicación
Ordenador de viaje		En este modo, se visualiza información sobre la conducción: cuentakilómetros parcial, consumo de combustible, etc. ❈ Para obtener más información, consulte “Ordenador de viaje” en la página 4-68.
Modo curva a curva (si está equipado)		En este modo, se visualiza el estado de la navegación.
Modo de asistencia (si está equipado)		Este modo muestra el estado de los sistemas siguientes. - SCC con S&G (consulte “SCC con S&G” en la página 6-100) - Ayuda de permanencia en el carril (consulte “Sistema de ayuda de permanencia en el carril (LKA)” en la página 6-120) - Presión de los neumáticos (consulte “TPMS” en la página 7-13) ❈ Para obtener más información, consulte los capítulos 6 y 7.
Ajustes Usuario		En este modo, puede cambiar los ajustes de las puertas, las luces, etc.
Modo de advertencia maestro		En este modo, se informa de los mensajes de advertencia relacionados con la baja presión de los neumáticos o una avería de la advertencia de colisión de ángulo muerto, etc.

❈ Para controlar los modos LCD, consulte “Control de pantalla LCD” en la página 4-58.

Modo del ordenador de viaje



En este modo, se visualiza información sobre la conducción: cuentakilómetros parcial, consumo de combustible, etc.

❉ Para obtener más información, consulte "Ordenador de viaje" en la página 4-66.

Modo curva a curva (si está equipado)

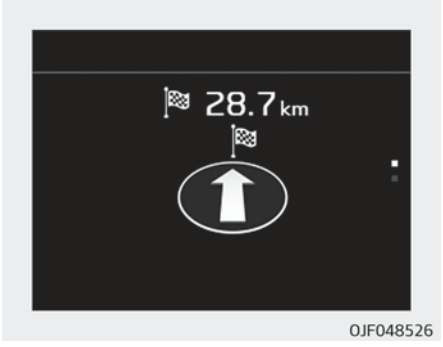

En este modo, se visualiza el estado de la navegación.

Modo de asistencia (si está equipado)

■ SCC con S&G

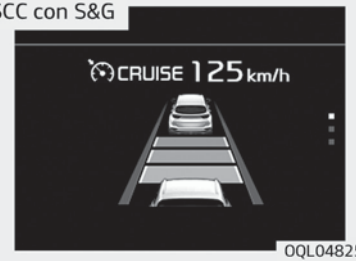

■ LKA





El modo de asistencia muestra el estado de los sistemas siguientes.

- SCC con S&G (si está equipado)
- Ayuda de permanencia en el carril (si está equipado)
- Aviso de salida de carril (si está equipado)
- Presión de los neumáticos (si está equipado)

Modo de mantenimiento



Cuando se ha configurado la opción Mantenimiento requerido, la distancia o el periodo restante de conducción aparece en la pantalla LCD.
En el punto en el que la distancia restante que se debe recorrer sea de 1500 km o el periodo restante sea de 30 días, el mensaje de mantenimiento requerido se muestra automáticamente y permanece en la pantalla LCD durante un número de segundos cada vez que se activa el botón ENGINE START/STOP (inicio/parada del motor).

Una vez establecido el mantenimiento requerido, la alarma del mantenimiento requerido emerge cuando una cantidad de kilómetros/tiempo recorrido añadida alcanza un punto determinado.
En el modo Mantenimiento requerido, pulse el botón OK (aceptar) durante más de 5 segundos. Los valores regresarán a los valores de configuración inicial.

- ❋ Consulte Intervalo de mantenimiento en el modo Ajustes de usuario en este capítulo para obtener más información acerca del Ajuste del mantenimiento requerido.
- ❋ Ajuste del mantenimiento requerido
  La desconexión del cable de la batería, la desactivación del interruptor del fusible o los valores de ajuste del mantenimiento requerido (cantidad de kilómetros/tiempo conducido) se pueden cambiar aleatoriamente. En estos casos, vuelva a introducir los valores de ajuste del mantenimiento requerido.

Modo de advertencia maestro (si está equipado)



- Este testigo de advertencia informa al conductor de lo siguiente:
  - Avería del faro LED (si está equipado)

- Avería del control de crucero inteligente con Stop & Go (si está equipado)
- Avería de la asistencia para evitar colisiones frontales (FCA) (si está equipado)
- Advertencia de colisión de punto muerto del radar obstruido (si está equipado)
- Avería de la luz
- Avería del sistema de ayuda de los faros de carretera (si está equipado)

El testigo de advertencia maestro se enciende si se producen más de una de las situaciones de advertencia indicadas anteriormente.
Si la situación de advertencia se resuelve, el testigo de advertencia maestro se apagará.

Distancia a vacío



- La distancia a vacío es la distancia estimada que puede conducirse el vehículo con el combustible restante.
  - Margen de distancia: 1 ~ 1999 km o
- Si la distancia estimada es inferior a 1 km, el ordenador de viaje indicará "---" como distancia a vacío.

✻ NOTA

- Si el vehículo no está en un suelo nivelado o se ha interrumpido la potencia de la batería, la función de "Distancia a vacío" podría no funcionar correctamente.
- La distancia a vacío podría variar de la distancia real de conducción al ser un valor estimado de la distancia de conducción disponible.
- El ordenador de viaje podría no registrar el combustible adicional repostado si es inferior a 6 litros.
- Los valores de consumo de combustible y la distancia a vacío pueden variar sustancialmente según las condiciones de conducción, los hábitos de conducción y la condición del vehículo.

Modos de viaje (ordenador de viaje)

El ordenador de viaje es un sistema de información para el conductor controlado por microordenador que muestra información relacionada con la conducción.

✻ NOTA

Algunos datos archivados en el ordenador de viaje (p. ej., el consumo promedio de combustible) se ajustan a cero si se desconecta la batería.

Modos de viaje

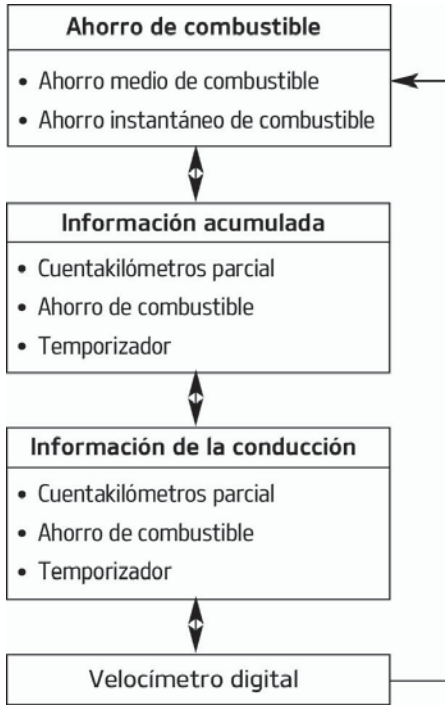

Para cambiar el modo de viaje, mueva el interruptor de desplazamiento MOVE (mover) (▲/▼) en el modo del ordenador de viaje.

Ahorro de combustible



OJF048548L

Consumo medio de combustible (1)

- El consumo medio de combustible se calcula según la distancia total recorrida y el combustible consumido desde la última vez que el consumo medio de combustible se puso a cero.
  - Margen del consumo de combustible: 0,0 ~ 99,9 km/L, L/100 km o MPG

- El consumo medio de combustible puede restablecerse manual o automáticamente.

Restablecimiento manual

Para borrar manualmente el consumo promedio de combustible, pulse el botón OK (reajuste) en el volante durante más de 1 segundo al visualizar el consumo promedio de combustible.

Reajuste automático

Para reajustar el consumo promedio de combustible automáticamente a cero al repostar, seleccione el modo "Fuel economy auto reset" (reajuste auto del consumo de combustible) en el menú "User Settings" (ajustes del usuario) en la pantalla LCD (consulte “Pantalla LCD” en la página 4-65).

- OFF: puede configurarlo manualmente al ajuste por defecto utilizando el botón de reinicio del interruptor de viaje.
- Durante la conducción - El vehículo se configurará automáticamente al ajuste por defecto una vez hayan transcurrido 4 horas después de colocar el botón ENGINE START/STOP (inicio/parada del motor) o el interruptor de encendido en la posición ACC (accesorios) u OFF (desactivado).
- Al repostar - Después de repostar más de 6 litros y recorrer más de 1 km/h, el vehículo se reiniciará automáticamente al ajuste predeterminado.

✻ NOTA

El consumo promedio de combustible no se muestra para un cálculo más preciso si el vehículo no recorre más de 10 segundos o más de 50 metros desde que se gira el botón ENGINE START/STOP (inicio/parada del motor) a ON (activado).

Consumo instantáneo de combustible (2)

- En este modo, se visualiza el consumo instantáneo de combustible durante los últimos segundos cuando el vehículo circula a más de 10 km/h .
  - Margen del consumo de combustible: 0,0 ~ 30 km/L, L/100 km o

Modo de información de la conducción acumulada



OJF048556L

Muestra la información acumulada empezando por el kilometraje/consumo de combustible/punto por defecto de la hora.

- La información acumulada se calcula después de que el vehículo haya circulado durante más de 300 metros.
- Si se pulsa el botón "OK" (aceptar) durante más de 1 segundo después de que se muestre la información acumulativa, la información se reiniciará.
- Si el motor está encendido, aunque el vehículo no esté en movimiento, la información se acumulará.

Modo de información de conducción todo en uno

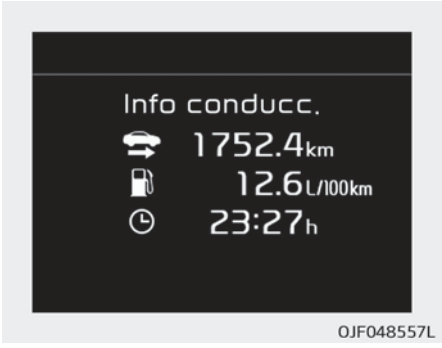

El vehículo mostrará la información de la conducción una vez por cada ciclo de encendido.

- El consumo de combustible se calcula después de que el vehículo haya circulado durante más de 300 metros.
- La información de la conducción se reiniciará 4 horas después de desactivar el encendido. De modo que si no se activa el encendido del vehículo antes de que transcurran 4 horas, la información no se reiniciará.
- Si se pulsa el botón "OK" (aceptar) durante más de 1 segundo después de que se muestre la información de la conducción, la información se reiniciará.
- Si el motor está encendido, aunque el vehículo no esté en movimiento, la información se acumulará.

Velocímetro digital



En este modo, se visualiza la velocidad actual del vehículo.

Modo de ajustes del usuario

Descripción

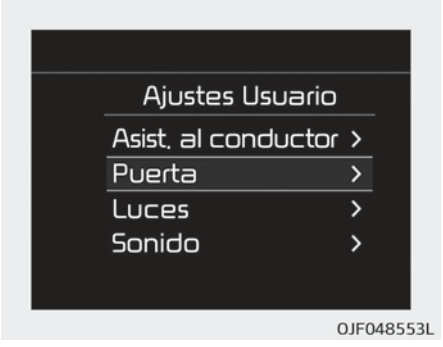

En este modo, puede cambiar los ajustes de las puertas, las luces, etc.

⚠ ADVERTENCIA

Durante la conducción, no ajuste la función Ajustes Usuario. Podría perder el control del volante y provocar lesiones graves o accidentes.

Cambie a P y luego modifique ajustes/Ponga el freno deaparcamiento y modif. ajustes

– Transeje automático
Para su seguridad, estacione el vehículo, accione el freno de estacionamiento y coloque la palanca de cambio en P (estacionamiento) antes de cambiar los ajustes del usuario.

– Transeje manual
Para su seguridad, cambie los ajustes de usuario después de accionar el freno de estacionamiento y colocar la palanca de cambio en N (punto muerto).

Ayuda a la conducción (si está equipado)

- Respuesta del control de crucero inteligente con Stop & Go (si está equipado)
  - Seleccione la sensibilidad (lenta, normal, rápida) del control de crucero inteligente.

❇ Para obtener más información, consulte "Sistema de control de crucero inteligente con Stop & Go" en la página 6-100.

- Advertencia de la atención del conductor: elija el aviso de fase (fase Off/Normal/High) (desactivada/normal/temprana) de la advertencia de la atención del conductor.
- Ayuda de permanencia en el carril (LKA, si está equipado):
  - Aviso de salida de carril: para activar la función de aviso de salida de carril.
  - LKA estándar: para activar el modo LKA estándar.
  - LKA activo: para activar el modo LKA activo.

❇ Para obtener más información, consulte "LKA (ayuda de permanencia en el carril)" en la página 6-120.

- FCA (asistencia de prevención de colisión frontal, si está equipado):
  - Para activar o desactivar el sistema FCA.

❇ Para obtener más información, consulte "Asistencia de prevención de colisión frontal (FCA)" en la página 6-64.

- FCW (aviso de colisión frontal, si está equipado)
  - Elija la sensibilidad del aviso de colisión frontal. (Tarde/Normal/Pronto)

❇ Para obtener más información, consulte "Asistencia de prevención de colisión frontal (FCA)" en la página 6-64.

- RCCW (advertencia de colisión con tráfico cruzado trasero, si está equipado)
  - Si se marca esta opción, se activará la función de aviso de colisión con tráfico cruzado trasero.

❇ Para obtener más información, consulte "Advertencia de colisión de punto muerto" en la página 6-131.

Puerta/portón trasero

- Bloqueo automático:
  - Desactivar: desactivará la operación de bloqueo automático de las puertas del vehículo.
  - Activar según velocidad: todas las puertas se bloquearán automáticamente cuando la velocidad del vehículo sobrepase los 15 km/h .

- Activar al cambiar: todas las puertas se bloquearán automáticamente al cambiar la palanca de cambios de la transmisión automática de la posición P (estacionamiento) a la posición R (marcha atrás), N (punto muerto) o D (conducción).

• Desbloqueo automático:
  - Desactivar: cancelará la operación de desbloqueo automático de las puertas.
  - Parada del vehículo: todas las puertas se desbloquearán automáticamente cuando el botón ENGINE START/STOP (inicio/parada del motor) o el interruptor del motor se coloque en la posición OFF (desactivado).
  - Desbloqueo de la puerta del conductor: todas las puertas se desbloquearán automáticamente si se abre la puerta del conductor.
  - Al cambiar a P: todas las puertas se desbloquearán automáticamente si la palanca de cambios de la transmisión automática se cambia a la posición P (estacionamiento).

• Portón trasero eléctrico (si está equipado)
  - Si se marca esta opción, se activa la función del portón trasero eléctrico.

❊ Para obtener más información, consulte "Portón trasero eléctrico" en la página 4-21.

• Portón trasero inteligente (si está equipado)
  - Si se marca esta opción se activa la función del portón trasero inteligente.
    Si la función del portón trasero eléctrico no está activada, no puede activar esta función.

❊ Para obtener más información, consulte "Portón trasero inteligente" en la página 4-27.

Luces

• Señal de cambio de carril de un toque:
  - Off: se desactivará la función de la señal de cambio de carril de un toque.
  - 3, 5, 7 parpadeos: los intermitentes de cambio de carril parpadean 3, 5 o 7 veces al pulsar levemente la palanca del intermitente.

❊ Para obtener más información, consulte "Luces" en la página 4-88.

• Demora de los faros:
  - Si se selecciona esta opción, se activa la función de demora de los faros.

Sonido

• Volumen de aviso de distancia de aparcamiento (si está equipado):
  - Ajuste del volumen del sistema de ayuda al estacionamiento. (Nivel 1 ~ 3)

❊ Para obtener más información, consulte "Sistema de ayuda al estacionamiento" en la página 4-93.

• Sonido bienvenida (si está equipado):
  - Si se marca esta opción se activa la función de la señal acústica de bienvenida.

Comodidad

• Activación de espejos/luces (si está equipado):
  - Si se selecciona esta opción, se activa la función del espejo/luz de bienvenida.

• Sistema de carga inalámbrica (si está equipado):
  - Si esta opción está seleccionada, la función del sistema de carga inalámbrico se activará.

- Aviso de limpiaparabrisas/luces (si está equipado):
  Si se selecciona este elemento, se activará el aviso del limpiaparabrisas/luces.
- Limp. trasero autom. (reversa, si está equipado):
  - Si se selecciona este elemento, el limpiaparbrisas trasero se activará automáticamente cuando el limpiaparabrisas delantero se encuentre en la posición ON y la palanca de cambios en la posición R (marcha atrás).
- Pos. de la vel. (si está equipado):
  Si se selecciona este elemento, se activará la ventana emergente de posición de la velocidad.
- Aviso de carretera helada (si está equipado):
  Si se selecciona este elemento, se activará el aviso de carretera helada.

Intervalo de mantenimiento

- Habilitar intervalo de servicio
  Para activar o desactivar la función del intervalo de mantenimiento.
- Intervalo de ajuste
  Para ajustar el intervalo por kilometraje y periodo.
- Reinicio
  Para restablecer la función del intervalo de servicio.

Funciones adic.

- Reajuste automático del consumo de combustible
  - Off: el consumo medio de combustible no se reajustará automáticamente al repostar.
  - Después del encendido: el consumo medio de combustible se reiniciará automáticamente cuando hayan transcurrido 4 horas después de apagar el motor.
  - Después de repostar: el consumo promedio de combustible se reajusta automáticamente al repostar.

❇ Para obtener más información, consulte "Ordenador de viaje" en la página 4-68.

- Unidad de consumo de combustible
  - Elija la unidad de consumo de combustible: (Km/L, L/100 km)
- Unidad de temperatura
  - Elija la unidad de temperatura: (°C, °F)
- Unidad de presión de los neumáticos (si está equipado)
  - Elija la unidad de presión de la llanta (psi, kPa, bar).

Idioma (si está equipado)

Seleccionar el idioma

Restablecer

Puede restablecer los menús en el modo de ajustes de usuario. Todos los menús en el modo de ajustes de usuario se restablecen excepto el idioma y el intervalo de servicio.

Mensajes de advertencia (si está equipado)

Cambiar a P (para sistema con llave inteligente y transmisión automática)

- Este mensaje de advertencia aparece si intenta apagar el motor sin mover la palanca de cambios a la posición P (estacionamiento).
- En ese momento, el botón ENGINE START/STOP (inicio/parada del motor) pasa a la posición ACC (si pulsa de nuevo el botón Engine Start/Stop (inicio/parada del motor), pasará a la posición ON).

Pila baja de la llave (en los sistemas con llave inteligente)

- Este mensaje de advertencia aparece si la pila de la llave inteligente está descargada cuando el botón ENGINE START/STOP (inicio/parada del motor) pasa a la posición OFF.

Presione el botón START (arranque) mientras gira el volante (para sistema con llave inteligente)

- Este mensaje de advertencia aparece si el volante no se desbloquea con normalidad al pulsar el botón ENGINE START/STOP (inicio/parada del motor).
- Significa que debe pulsar el botón ENGINE START/STOP (inicio/parada del motor) mientras gira el volante a derecha e izquierda.

Volante sin bloquear (para sistema con llave inteligente)

- Este mensaje de advertencia aparece si el volante no se bloquea cuando el botón ENGINE START/STOP (inicio/parada del motor) cambia a la posición OFF.

Compruebe el sistema de bloqueo del volante (en los sistemas con llave inteligente)

- Este mensaje de advertencia aparece si el volante no se bloquea con normalidad cuando el botón ENGINE START/STOP (inicio/parada del motor) pasa a la posición OFF.

Pise el pedal del freno para arrancar el motor (en los sistemas con llave inteligente y transmisión automática)

- Este mensaje de advertencia aparece si el botón ENGINE START/STOP (inicio/parada del motor) cambia dos veces a la posición ACC pulsando el botón repetidamente sin pisar el pedal del freno.
- Significa que debe pisar el pedal del freno para arrancar el motor.

Pise el pedal del embrague para arrancar el motor (en los sistemas con llave inteligente y transmisión manual)

- Este mensaje de advertencia aparece si el botón ENGINE START/STOP (inicio/parada del motor) pasa dos veces a la posición ACC pulsando el botón repetidamente sin pisar el pedal del embrague.
- Significa que debe pisar el pedal del embrague para arrancar el motor.

La llave no está en el vehículo (para sistema con llave inteligente)

- Este mensaje de advertencia aparece si la llave inteligente no está en el vehículo al pulsar el botón ENGINE START/STOP (inicio/parada del motor).
- Significa que debe llevar siempre la llave inteligente consigo.

No se detecta la llave (en los sistemas con llave inteligente)

- Este mensaje de advertencia aparece si la llave inteligente no se detecta al pulsar el botón ENGINE START/STOP (inicio/parada del motor).

Presione el botón START (arranque) nuevamente (para sistema con llave inteligente)

- Este mensaje de advertencia aparece si no puede accionar el botón ENGINE START/STOP (inicio/parada del motor) debido a un problema con el sistema del mismo.
- Significa que puede poner en marcha el motor pulsando de nuevo el botón ENGINE START/STOP (inicio/parada del motor).
- Si la advertencia se ilumina cada vez que pulsa el botón ENGINE START/STOP (inicio/parada del motor), lleve el vehículo a un taller profesional para que lo inspeccionen. Kia recomienda visitar un centro de servicio / distribuidor Kia autorizado.

Presione el botón START (arranque) con la llave (para sistema con llave inteligente)

- Este mensaje de advertencia aparece si se pulsa el botón ENGINE START/STOP (inicio/parada del motor) cuando aparece el mensaje "No se detecta la llave".
- En este momento, el indicador del inmovilizador parpadea.

Compruebe el fusible BRAKE SWITCH (interruptor del freno) (en los sistemas con llave inteligente y transmisión automática)

- Este mensaje de advertencia aparece si el fusible del interruptor del freno está fundido.
- Significa que debe cambiar el fusible por uno nuevo. Si no es posible, puede arrancar el motor pulsando el botón Engine Start/Stop (inicio/parada del motor) durante 10 segundos en la posición ACC.

Cambie a "P" o "N" para arrancar (para sistema con llave inteligente y transmisión automática)

- Este mensaje de advertencia aparece si intenta arrancar el motor sin mover la palanca de cambios a la posición P (estacionamiento) o N (punto muerto).

✻ NOTA

Puede arrancar el motor con la palanca de cambios en la posición N

(Continúa)

(Continúa)

(punto muerto). Sin embargo, para su seguridad, recomendamos que arranque el motor con la palanca de cambios en la posición P (estacionamiento).

Puerta, capó, portón trasero abiertos

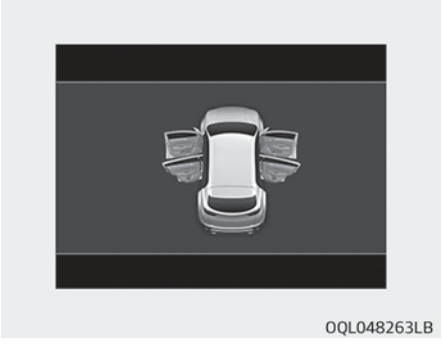

- Significa que una puerta, el capó o el portón trasero están abiertos.

Techo solar abierto (si está equipado)



OQL048264LB

- Este mensaje de advertencia se ilumina si detiene el motor y, a continuación, abre la puerta del conductor cuando el techo solar está abierto.

Nivel bajo del líquido parabrisas (si está equipado)

- Este mensaje de advertencia aparece en el modo de aviso de servicio si el nivel del líquido limpiaparabrisas en el depósito está casi vacío.
- Significa que debe llenar el depósito con líquido limpiaparabrisas.

Encienda el FUSE SWITCH (si está equipado)

- Este mensaje de advertencia se ilumina si el interruptor fusible debajo del volante está desactivado.
- Significa que debe activar el interruptor fusible.

✻ Para obtener más información, consulte "Fusibles" en la página 8-63.

Advertencia del filtro de partículas diésel (DPF) (en los motores diésel)

Este mensaje de advertencia aparece en caso de fallo del sistema DPF. En este momento, el indicador de advertencia de DPF también parpadea. En este caso, solicite la revisión del sistema DPF en un taller profesional. Kia recomienda visitar un centro de servicio / distribuidor Kia autorizado.
En este caso, solicite la revisión del sistema DPF en un taller profesional. Kia recomienda visitar un centro de servicio / distribuidor Kia autorizado.

✻ Para obtener más información, consulte "Testigos de advertencia" en la página 4-79.

Compruebe los faros (si está equipado)

Este mensaje de advertencia aparece si existe un problema (bombilla fundida o fallo del circuito) en los faros (cruce y carretera). En este caso, lleve el vehículo a un taller profesional para que lo inspeccionen. Kia recomienda visitar un centro de servicio / distribuidor Kia autorizado.

✻ NOTA

- Al cambiar la bombilla, use otra con el mismo vataje.
  Para obtener más información, consulte "Vataje de la bombilla" en la página 9-07.
- Si el vehículo está equipado con una bombilla de distinto vataje, no se mostrará este mensaje de advertencia.

Comprobar el sistema de asistencia para evitar colisiones (si está equipado)

- Este mensaje de advertencia se ilumina cuando el sistema de asistencia para evitar colisiones frontales (FCA) no funciona correctamente. En este caso, lleve el vehículo a un taller profesional para que lo inspeccionen. Kia recomienda visitar un centro de servicio / distribuidor Kia autorizado.

❇ Para obtener más información, consulte "Sistema de asistencia para evitar colisiones frontales (FCA)" en la página 6-64.

Compruebe el sistema de ayuda de los faros de carretera (si está equipado)

- Este mensaje de advertencia aparece en caso de fallo del sistema de ayuda de los faros de carretera.

En este caso, lleve el vehículo a un taller profesional para que lo inspeccionen. Kia recomienda visitar un centro de servicio / distribuidor Kia autorizado.

Dispositivo en cargador inalámbrico (si está equipado)

Si el teléfono móvil se deja desatendido en la almohadilla de carga inalámbrica, aunque el encendido esté en la posición ACC OFF y el modo de información de conducción todo en uno del panel de instrumentos haya finalizado, se encenderá un mensaje de advertencia en el panel de instrumentos.

❇ Para obtener más información, consulte "Sistema de carga del teléfono inteligente inalámbrico (si está equipado)" en la página 4-161.

Combustible bajo

- Este mensaje de advertencia aparece si el depósito de combustible está casi vacío.
  - Cuando el testigo de advertencia de nivel bajo de combustible se ilumina.

  Añada combustible lo antes posible.

Aviso de carretera helada (si está equipado)



OYP048396C

Este testigo y mensaje emergente de advertencia avisan al conductor de que la calzada podría estar helada.
Cuando la temperatura exterior es inferior a aprox. 4 °C,

- El testigo de advertencia (incluso la temperatura exterior y la unidad) parpadea 5 veces y, a continuación, se ilumina.
- Se muestra el mensaje emergente de advertencia y la señal acústica de advertencia suena al mismo tiempo únicamente una vez para cada ciclo de encendido.

LUCES DE ADVERTENCIA E INDICADORES

Testigos de advertencia

✻ NOTA

■ Testigos de advertencia

Después de poner el motor en marcha, verifique que todos los testigos de advertencia estén apagados. Si alguno permanece encendido, esto indica que esa situación requiere su atención.

Testigo de advertencia del airbag



Este testigo de advertencia se enciende:

- Al conectar el interruptor de encendido o colocar el botón ENGINE START/STOP (inicio/parada del motor) en la posición ON (activado).
  - Se ilumina durante aproximadamente 6 segundos y, a continuación, se apaga.
- Si existe un problema con el SRS. En este caso, lleve el vehículo a un taller profesional para que lo inspeccionen. Kia recomienda visitar un centro de servicio / distribuidor Kia autorizado.

Testigo de advertencia del cinturón de seguridad



Este testigo de advertencia informa al conductor de que el cinturón de seguridad no está abrochado.

✻ Para obtener más información, consulte "Cinturones de seguridad" en la página 3-17.

Testigo de advertencia del líquido de frenos y del freno de estacionamiento



Este testigo de advertencia se enciende:

- Al colocar el interruptor de encendido o el botón ENGINE START/STOP (inicio/parada del motor) en la posición ON.
  - Se ilumina durante aproximadamente 3 segundos.
  - Permanece encendido si se acciona el freno de estacionamiento.
- Cuando se acciona el freno de estacionamiento.
- Cuando el nivel del líquido de frenos en el depósito es bajo.
  - Si el testigo de advertencia se enciende con el freno de estacionamiento liberado, indica que el nivel del líquido de frenos en el depósito es bajo.

Si el nivel del líquido de frenos en el depósito es bajo:

1. Conduzca con cuidado hasta el lugar seguro más cercano y detenga el vehículo.

2. Con el motor parado, compruebe inmediatamente el nivel del líquido de frenos y añada líquido según sea necesario (para obtener más información, consulte "Líquido de frenos/embrague (si está equipado)" en la página 8-37). A continuación, compruebe todos los componentes de los frenos para detectar posibles fugas de líquido. En caso de fuga en el sistema de frenos, si el testigo de advertencia permanece encendido o si los frenos no funcionan correctamente, no conduzca el vehículo.
   En este caso, haga remolcar el vehículo hasta un taller profesional para que lo inspeccionen. Kia recomienda visitar un centro de servicio / distribuidor Kia autorizado.

Sistema de doble freno diagonal

Su vehículo está equipado con sistemas de doble freno diagonal. Esto significa que incluso si uno de los sistemas dobles se avería, seguirá disponiendo de frenos en dos ruedas.
Cuando sólo funciona uno de los sistemas dobles, se precisa un desplazamiento del pedal y una presión sobre el pedal superiores a lo normal para detener el vehículo.
Además, el vehículo no se detendrá a una distancia tan corta si sólo funciona una parte del sistema de frenado.
Si se produce un fallo en los frenos durante la conducción, cambie a una marcha inferior para aumentar la fuerza del freno motor y detenga el vehículo en cuanto pueda hacerlo en condiciones de seguridad.

⚠ ADVERTENCIA

■ Testigo de advertencia del líquido de frenos y del freno de estacionamiento

Resulta peligroso conducir con un testigo de advertencia encendido. Si el testigo de advertencia del líquido de frenos y del freno de estacionamiento se enciende con el freno de estacionamiento liberado, esto indica que el nivel del líquido de frenos es bajo.
En este caso, lleve el vehículo a un taller profesional para que lo inspeccionen. Kia recomienda visitar un centro de servicio / distribuidor Kia autorizado.

Testigo de advertencia del sistema de frenos antibloqueo (ABS)



Este testigo de advertencia se enciende:

- Al conectar el interruptor de encendido o colocar el botón ENGINE START/STOP (inicio/parada del motor) en la posición ON (activado).
  - Se ilumina durante aproximadamente 3 segundos y, a continuación, se apaga.
- Si existe un problema con el ABS (el sistema de frenado normal seguirá funcionando, pero sin la ayuda del sistema de frenos antibloqueo).
  En este caso, lleve el vehículo a un taller profesional para que lo inspeccionen. Kia recomienda visitar un centro de servicio / distribuidor Kia autorizado.

Testigo de advertencia del sistema distribución de la fuerza de frenado electrónica (EBD)



Estos dos testigos de advertencia se iluminan al mismo tiempo durante la conducción:

- Si el ABS y el sistema de frenado normal no funcionan correctamente.
  En este caso, lleve el vehículo a un taller profesional para que lo inspeccionen. Kia recomienda visitar un centro de servicio / distribuidor Kia autorizado.

⚠ ADVERTENCIA

■ Testigo de advertencia del sistema distribución de la fuerza de frenado electrónica (EBD)

Si los dos testigos de advertencia del ABS y del líquido de frenos y del freno de estacionamiento se encienden, el sistema de frenado no funciona correctamente y podría producirse una situación imprevista y peligrosa en caso de frenada brusca.

(Continúa)

En este caso, evite conducir a gran velocidad y las frenadas bruscas.
En este caso, lleve el vehículo a un taller profesional lo antes posible para que lo inspeccionen.
Kia recomienda visitar un centro de servicio / distribuidor Kia autorizado.

✻ NOTA

■ Testigo de advertencia del sistema distribución de la fuerza de frenado electrónica (EBD)

Si el testigo de advertencia del ABS se enciende o si ambos testigos de advertencia del ABS y del líquido de frenos y del freno de estacionamiento se encienden, el velocímetro, el cuentakilómetros o el cuentakilómetros parcial podrían no funcionar. Además, el testigo de advertencia EPS podría encenderse y podría aumentar o reducirse el esfuerzo de la dirección.

(Continúa)

(Continúa)

Si el testigo de advertencia permanece encendido después de añadir aceite o si no dispone de aceite, lleve el vehículo lo antes posible a un taller profesional para que lo revisen. Kia recomienda visitar un centro de servicio / distribuidor Kia autorizado.

Testigo de advertencia de la dirección asistida electrónica (EPS) (si está equipado)



Este testigo de advertencia se enciende:

- Al conectar el interruptor de encendido o colocar el botón ENGINE START/STOP (inicio/parada del motor) en la posición ON (activado).
  - Este testigo indicador se enciende después de colocar la llave de encendido en la posición ON y, a continuación, se apaga al transcurrir unos 3 segundos.

- Si existe un problema con el EPS.
  En este caso, lleve el vehículo a un taller profesional lo antes posible para que lo inspeccionen.
  Kia recomienda visitar un centro de servicio / distribuidor Kia autorizado.

Testigo indicador de avería (MIL)



Este testigo de advertencia se enciende:

- Al conectar el interruptor de encendido o colocar el botón ENGINE START/STOP (inicio/parada del motor) en la posición ON (activado).
  - Permanece encendido hasta que el motor se pone en marcha.
- Si existe un problema con el sistema de control de emisiones.
  En este caso, lleve el vehículo a un taller profesional para que lo inspeccionen. Kia recomienda visitar un centro de servicio / distribuidor Kia autorizado.

⚠ ATENCIÓN

■ Testigo indicador de avería (MIL)

(Continúa)

Si conduce con el testigo indicador de avería (MIL) encendido podría causar desperfectos en los sistemas de control de emisiones y afectar a la capacidad de conducción y/o al consumo de combustible.

⚠ ATENCIÓN

■ Motor de gasolina

Si el testigo indicador de avería (MIL) se ilumina, es posible que se hayan producido daños en el catalizador, lo cual produciría una pérdida de potencia del motor.
En este caso, lleve el vehículo a un taller profesional para que lo inspeccionen. Kia recomienda visitar un centro de servicio / distribuidor Kia autorizado.

⚠ ATENCIÓN

■ Motor diésel

(Continúa)

Si el testigo del indicador de avería (MIL) parpadea, existe algún error relacionado con el ajuste de la cantidad de inyección que puede provocar la pérdida de potencia del motor, ruido en la combustión o una mala emisión.
En este caso, solicite la inspección del sistema de control del motor en un taller profesional. Kia recomienda visitar un centro de servicio / distribuidor Kia autorizado.

Luz de advertencia del sistema de carga



Este testigo de advertencia se enciende:

- Al colocar el interruptor de encendido o el botón ENGINE START/STOP (inicio/parada del motor) en la posición ON.
  - Permanece encendido hasta que el motor se pone en marcha.
- Si existe un problema con el alternador o con el sistema de carga eléctrica.

Si existe un problema con el alternador o con el sistema de carga eléctrica:

1. Conduzca con cuidado hasta el lugar seguro más cercano y detenga el vehículo.
2. Apague el motor y compruebe si la correa de accionamiento del alternador está floja o rota.
   Si la correa está correctamente ajustada, podría haber un problema en el sistema de carga eléctrica.
   En este caso, lleve el vehículo a un taller profesional para que lo inspeccionen. Kia recomienda visitar un centro de servicio / distribuidor Kia autorizado.

Luz de advertencia de la presión de aceite del motor



Este testigo de advertencia se enciende:

- Al colocar el interruptor de encendido o el botón ENGINE START/STOP (inicio/parada del motor) en la posición ON (activado).
  - Permanece encendido hasta que el motor se pone en marcha.
- Cuando la presión de aceite del motor es baja.

Si la presión de aceite del motor es baja:

1. Conduzca con cuidado hasta el lugar seguro más cercano y detenga el vehículo.
2. Apague el motor y compruebe el nivel de aceite del motor (para obtener más información, consulte "Aceite del motor" en las páginas 8-29; 8-31). Si el nivel es bajo, añada aceite según sea necesario.
   Si el testigo de advertencia permanece encendido después de añadir aceite o si no dispone de aceite, lleve el vehículo lo antes posible a un taller profesional para que lo revisen. Kia recomienda visitar un centro de servicio/distribuidor Kia autorizado.

⚠ ATENCIÓN

■ Luz de advertencia de la presión de aceite del motor

- **Si el motor no se detiene de inmediato después de que el testigo de advertencia de presión de aceite del motor se ilumine, podría provocar graves daños.**

(Continúa)

(Continúa)

- **Si el testigo de advertencia permanece encendido con el motor en marcha, indica que podría haberse producido un daño o una avería grave del motor. En ese caso,**
  1. **Detenga el vehículo en cuanto sea seguro.**
  2. **Apague el motor y compruebe el nivel de aceite. Si el nivel de aceite es bajo, rellénelo al nivel adecuado.**
  3. **Arranque de nuevo el motor. Si el testigo de advertencia permanece encendido después de arrancar el motor, apague el motor inmediatamente. En este caso, lleve el vehículo a un taller profesional para que lo inspeccionen. Kia recomienda visitar un centro de servicio/distribuidor Kia autorizado.**

✻ NOTA

- Si conduce unos 50 ~ 100 km después de que se caliente el motor, tras haber añadido aceite de motor, el testigo de advertencia se apagará (para motor de gasolina).
- Abra y cierre el capó (solo motor diésel) o apague y encienda el encendido 3 veces en 10 segundos, el testigo de advertencia se apagará inmediatamente. Sin embargo, si apaga el testigo de advertencia sin añadir aceite del motor, el testigo se volverá a encender después de conducir unos 50 ~ 100 km tras calentar el motor.

Testigo de advertencia del nivel bajo de combustible



Este testigo de advertencia se enciende:

Cuando el depósito de combustible está casi vacío.

Si el depósito de combustible está casi vacío:

Añada combustible lo antes posible.

⚠ ATENCIÓN

■ Nivel de combustible bajo

Al conducir con el testigo de advertencia de nivel bajo de combustible encendido o con el nivel de combustible por debajo de "0" o "E" puede provocar un fallo del motor y daños en el convertidor catalítico (si está equipado).

Testigo de advertencia de presión baja de los neumáticos (si está equipado)



Este testigo de advertencia se enciende:

- Al colocar el interruptor de encendido o el botón ENGINE START/STOP (inicio/parada del motor) en la posición ON.
  - Se ilumina durante aproximadamente 3 segundos y, a continuación, se apaga.
- Si uno o varios neumáticos están significativamente por debajo de la presión de inflado correcta (la posición de los neumáticos insuficientemente inflados se indica en la pantalla LCD).

✻ Para obtener más información, consulte "Sistema de control de presión de los neumáticos (TPMS) (si está equipado)" en la página 7-10.

Este testigo de advertencia permanece encendido tras parpadear durante unos 70 segundos o sigue parpadeando a intervalos de aproximadamente 3 segundos:

- Si existe un problema con el TPMS. Lleve el vehículo a un taller profesional lo antes posible para que lo inspeccionen. Kia recomienda visitar un centro de servicio/distribuidor Kia autorizado.

✻ Para obtener más información, consulte "Sistema de control de presión de los neumáticos (TPMS) (si está equipado)" en la página 7-10.

⚠ ADVERTENCIA

■ Parada de seguridad

- **El TPMS no avisa de los graves o repentinos desperfectos causados por los factores externos.**

(Continúa)

(Continúa)

- **Si siente inestabilidad en el vehículo, retire el pie inmediatamente del acelerador y pise el freno de forma gradual, y lentamente desplácese a una posición segura fuera de la calzada.**

Luz de advertencia del filtro de combustible (motor diésel)



Este testigo de advertencia se enciende:

- Al colocar el interruptor de encendido o el botón ENGINE START/STOP (inicio/parada del motor) en la posición ON.
  - Se ilumina durante aproximadamente 3 segundos y, a continuación, se apaga.
- Si se ha acumulado agua dentro del filtro de combustible.
  En ese caso, elimine el agua del filtro de combustible.

✻ Para obtener más información, consulte "Cartucho del filtro de combustible (para diésel)" en la página 8-25.

⚠ ATENCIÓN

■ Testigo de advertencia del filtro de combustible

- **Al encenderse el testigo de advertencia del filtro del combustible, la potencia del motor (velocidad del vehículo y de ralentí) podría disminuir.**
- **Si sigue conduciendo con el testigo de advertencia encendido, las piezas del motor (inyector, common raíl, bomba de combustible a alta presión) podrían dañarse. Si ocurre esto, lleve el vehículo a un taller profesional lo antes posible para que lo inspeccionen. Kia recomienda visitar un centro de servicio / distribuidor Kia autorizado.**

Testigo de advertencia de tracción en todas las ruedas (AWD) (si está equipado)



Este testigo de advertencia se enciende:

- Al conectar el interruptor de encendido o colocar el botón ENGINE START/STOP (inicio/parada del motor) en la posición ON (activado).
  - Se ilumina durante aproximadamente 3 segundos y, a continuación, se apaga.
- Si existe un problema con el sistema AWD.
  En este caso, lleve el vehículo a un taller profesional lo antes posible para que lo inspeccionen.
  Kia recomienda visitar un centro de servicio / distribuidor Kia autorizado.

Testigo de advertencia de exceso de velocidad (si está equipado)



Este testigo de advertencia parpadea:

- Si conduce el vehículo a más de 120 km/h.
  - Esta función le advierte de que conduce con exceso de velocidad.
  - La señal acústica de exceso de velocidad suena durante unos 5 segundos.

Modo de advertencia maestro (si está equipado)



- Este testigo de advertencia informa al conductor de lo siguiente:
  - Avería del faro LED (si está equipado)

- Avería del control de crucero inteligente con Stop & Go (si está equipado)
- Avería de la asistencia para evitar colisiones frontales (FCA) (si está equipado)
- Control de crucero inteligente con radar silenciado de Stop & Go (si está equipado)
- Advertencia de colisión de punto muerto del radar obstruido (si está equipado)
- Avería de la luz
- Avería del sistema de ayuda de los faros de carretera (si está equipado)

El testigo de advertencia maestro se enciende si se producen más de una de las situaciones de advertencia indicadas anteriormente.
Si la situación de advertencia se resuelve, el testigo de advertencia maestro se apagará.

Testigo de advertencia de calzada helada (si está equipado)



Este testigo de advertencia avisa al conductor de que la calzada podría estar helada.

Cuando la temperatura en el indicador de la temperatura exterior está aproximadamente por debajo de los 4 °C , el testigo de advertencia de carretera helada y el indicador de temperatura exterior parpadean 5 veces y, a continuación, se iluminan.

✻ NOTA

Si el testigo de advertencia de calzada helada se enciende durante la conducción, preste mayor atención durante la conducción y evite el exceso de velocidad, la aceleración rápida, las frenadas bruscas o las curvas cerradas, etc., para mayor seguridad.

Testigo de advertencia del freno de estacionamiento electrónico (EPB) (si está equipado)



Este testigo de advertencia se enciende:

- Al conectar el interruptor de encendido o colocar el botón ENGINE START/STOP (inicio/parada del motor) en la posición ON (activado).
  - Se ilumina durante aproximadamente 3 segundos y, a continuación, se apaga.
- Si existe un problema con el EPB.
  En este caso, lleve el vehículo a un taller profesional lo antes posible para que lo inspeccionen.
  Kia recomienda visitar un centro de servicio / distribuidor Kia autorizado.

✻ NOTA

■ Testigo de advertencia del freno de estacionamiento electrónico (EPB)

El testigo de advertencia del freno de estacionamiento electrónico (EPB) podría encenderse cuando el testigo indicador del control de estabilidad electrónico (ESC) se enciende para indicar que el ESC no funciona correctamente (ello no indica una avería del EPB).

Luz de advertencia del sistema de asistencia para evitar colisiones frontales (si está equipado)



Este testigo indicador se enciende:

- Cuando el sistema de asistencia para evitar colisiones frontales (FCA) no funciona correctamente.

En este caso, lleve el vehículo a un taller profesional lo antes posible para que lo inspeccionen.
Kia recomienda visitar un centro de servicio / distribuidor Kia autorizado.

Testigo de advertencia de los faros LED (si está equipado)



Este testigo de advertencia se enciende:

- Al colocar el botón ENGINE START/STOP (inicio/parada del motor) en la posición ON (activado).
  - Se ilumina durante aproximadamente 3 segundos y, a continuación, se apaga.
- Si existe un problema con los faros LED.

En este caso, lleve el vehículo a un taller profesional para que lo inspeccionen. Kia recomienda visitar un centro de servicio / distribuidor Kia autorizado.

Este testigo de advertencia parpadea:

- Si existe un problema con una pieza relacionada con los faros LED.

En este caso, lleve el vehículo a un taller profesional para que lo inspeccionen. Kia recomienda visitar un centro de servicio / distribuidor Kia autorizado.

⚠ ATENCIÓN

■ Testigo de advertencia de los faros LED

Si sigue conduciendo con el testigo de advertencia de los faros LED encendido o parpadeando podría reducirse la vida útil de los faros LED (luces de cruce).

Testigo de advertencia del sistema de escape (DPF) (motor diésel)



Este testigo de advertencia se enciende:

- Si existe un problema con el sistema del filtro de partículas diésel (DPF).
- Cuando este testigo de advertencia se ilumina, puede apagarse al conducir el vehículo:
  - a una velocidad superior a 60 km/h o
  - a una marcha superior a 2ª con el motor a 1.500 ~ 2.000 rpm durante un periodo determinado (unos 25 minutos).

Si este testigo de advertencia parpadea a pesar del procedimiento (en este momento, se visualizará el mensaje de advertencia en la pantalla LCD), solicite la comprobación del sistema DPF en un taller profesional. Kia recomienda visitar un centro de servicio / distribuidor Kia autorizado.

⚠ ATENCIÓN

■ Motor diésel con DPF (si está equipado)

Si sigue conduciendo durante un largo periodo de tiempo con el testigo de advertencia de DPF parpadeando, el sistema DPF puede dañarse y el consumo de combustible puede empeorar.

Testigos indicadores

Testigo indicador del control electrónico de estabilidad (ESC) (si está equipado)



Este testigo indicador se enciende:

- Al colocar el interruptor de encendido o el botón ENGINE START/STOP (inicio/parada del motor) en la posición ON.
  - Se ilumina durante aproximadamente 3 segundos y, a continuación, se apaga.
- Si existe un problema con el sistema ESC.

  En este caso, lleve el vehículo a un taller profesional lo antes posible para que lo inspeccionen.
  Kia recomienda visitar un centro de servicio / distribuidor Kia autorizado.

Este testigo indicador parpadea:

Cuando el ESC está funcionando.

❊ Para obtener más información, consulte "Control de estabilidad electrónico (ESC) (si está equipado)" en la página 6-56.

Testigo indicador del control electrónico de estabilidad (ESC) apagado (si está equipado)



Este testigo indicador se enciende:

- Al colocar el interruptor de encendido o el botón ENGINE START/STOP (inicio/parada del motor) en la posición ON.
  - Se ilumina durante aproximadamente 3 segundos y, a continuación, se apaga.
- Cuando desactiva el sistema ESC mediante la selección de ESC OFF/ ESC OFF (TCS OFF) en los ajustes de usuario.

❊ Para obtener más información, consulte "Control de estabilidad electrónico (ESC) (si está equipado)" en la página 6-56.

Indicador de parada automática (si está equipado)



Este indicador se encenderá cuando el motor entre en el modo de parada al ralentí del sistema ISG (Idle Stop and Go).
Cuando se produce el arranque automático, el indicador de parada del salpicadero parpadeará durante 5 segundos.
Para más detalles, consulte el sistema "ISG (apagado y arranque automático)." en la página 6-127

❊ NOTA

Cuando el sistema ISG arranca automáticamente el motor, algunos indicadores de advertencia (ABS, ESC,

(Continúa)

(Continúa)

ESC OFF, EPS o freno de estacionamiento) pueden encenderse durante algunos segundos.
Si esto ocurre, la causa es un voltaje bajo en la batería. No significa que el sistema tenga una avería.

Testigo indicador del inmovilizador (sin llave inteligente) (si está equipado)



Este testigo indicador se enciende:

- Cuando el vehículo detecta el inmovilizador correctamente en la llave cuando el interruptor de encendido está en la posición ON.
  - En este momento puede arrancar el motor.
  - El testigo indicador se apaga tras arrancar el motor.

Este testigo indicador parpadea:

- Si existe un problema con el sistema inmovilizador.
  En este caso, lleve el vehículo a un taller profesional lo antes posible para que lo inspeccionen.
  Kia recomienda visitar un centro de servicio / distribuidor Kia autorizado.

Testigo indicador del inmovilizador (con llave inteligente) (si está equipado)



Este testigo indicador se enciende durante 30 segundos:

- Si el vehículo detecta correctamente la llave inteligente en el vehículo cuando el botón ENGINE START/STOP (inicio/parada del motor) está en la posición ACC u ON.
  - En este momento puede arrancar el motor.
  - El testigo indicador se apaga tras arrancar el motor.

Este testigo indicador parpadea unos segundos:

- Si la llave inteligente no está dentro del vehículo.
  - En este momento, no puede arrancar el motor.

Este testigo indicador se ilumina durante 2 segundos y se apaga:

- Si el vehículo no puede detectar la llave inteligente dentro del vehículo cuando el botón ENGINE START/STOP (inicio/parada del motor) está en la posición ON.
  En este caso, lleve el vehículo a un taller profesional lo antes posible para que lo inspeccionen.
  Kia recomienda visitar un centro de servicio / distribuidor Kia autorizado.

Este testigo indicador parpadea:

- Si la pila de la llave inteligente está descargada.
  - En este momento, no puede arrancar el motor. Sin embargo, puede arrancar el motor si pulsa el botón ENGINE START/STOP (inicio/parada del motor) con la llave inteligente (para obtener más información, consulte "Arranque del motor" en la página 6-10).
- Si existe un problema con el sistema inmovilizador.
  En este caso, lleve el vehículo a un taller profesional lo antes posible para que lo inspeccionen.
  Kia recomienda visitar un centro de servicio / distribuidor Kia autorizado.

Testigo indicador del intermitente



Este testigo indicador parpadea:

- Al encender los intermitentes.

Si se produce alguno de los casos siguientes, podría producirse un fallo en el sistema de los intermitentes. En este caso, lleve el vehículo a un taller profesional lo antes posible para que lo inspeccionen.
Kia recomienda visitar un centro de servicio / distribuidor Kia autorizado.

- El testigo indicador no parpadea, sino que se ilumina.
- El testigo indicador parpadea más rápidamente.
- El testigo indicador no se enciende.

Testigo indicador de luz de carretera



Este testigo indicador se enciende:

- Cuando los faros están encendidos y en la posición de luces de carretera.
- Cuando la palanca de los intermitentes se tira a la posición de ráfagas para el adelantamiento.

Testigo indicador de las luces de cruce (si está equipado)



Este testigo indicador se enciende:

- Cuando los faros están encendidos.

Testigo indicador de luces encendidas



Este testigo indicador se enciende:

- Cuando los pilotos traseros o los faros están encendidos.

Testigo indicador de luz antiniebla delantera (si está equipado)



Este testigo indicador se enciende:

- Cuando las luces antiniebla delanteras están encendidas.

Testigo indicador de la luz antiniebla trasera (si está equipado)



Este testigo indicador se enciende:

- Cuando las luces antiniebla traseras están encendidas.

Indicador auxiliar de faros de carretera (si está equipado)



Este testigo de advertencia se enciende:

- Cuando las luces de carretera están encendidas con el interruptor de luces en posición AUTO.
- Si su vehículo detecta que se acerca un vehículo o que hay vehículos que le preceden, el sistema auxiliar de faros de carretera cambiará automáticamente de carretera a cruce.

❇ Para obtener más información, consulte “Auxiliar de faros de carretera” en la página 4-112.

Testigo indicador de incandescencia (motor diésel)



Este testigo indicador se enciende:

- Al precalentar el motor con el interruptor de encendido o el botón ENGINE START/STOP (inicio/parada del motor) en la posición ON.
  - El motor puede arrancarse después de que el testigo indicador de incandescencia se apague.

- El tiempo de iluminación varía según la temperatura del refrigerante del motor, la temperatura del aire y el estado de la batería.

Si el testigo indicador permanece encendido o parpadea después de que el motor se haya calentado o durante la conducción, podría haber un problema con el sistema de precalentamiento del motor.
En este caso, lleve el vehículo a un taller profesional lo antes posible para que lo inspeccionen.
Kia recomienda visitar un centro de servicio / distribuidor Kia autorizado.

✻ NOTA

■ Precalentamiento del motor

Si el motor no arranca en los 10 segundos posteriores a la finalización del calentamiento, coloque el interruptor de encendido o el botón ENGINE START/STOP (inicio/parada del motor) a la posición LOCK u OFF durante 10 segundos y, a continuación, en la posición ON, para precalentarlo de nuevo.

Indicador LKA (ayuda de permanencia en el carril) (si está equipado)



El indicador LKA se ilumina al activar el sistema de ayuda de permanencia en el carril pulsando el botón LKA.
Si hay un problema con el sistema, se iluminará el indicador LKA amarillo.

✻ Para obtener más información, consulte "ayuda de permanencia en el carril" en la página 4-91.

Testigo LOCK de tracción en todas las ruedas (AWD) (si está equipado)



Este testigo indicador se enciende:

- Al colocar el interruptor de encendido o el botón ENGINE START/STOP (inicio/parada del motor) en la posición ON (activado).
  - Se ilumina durante aproximadamente 3 segundos y, a continuación, se apaga.
- Al seleccionar el modo de bloqueo de la tracción en todas las ruedas con el botón AWD LOCK.
  - El modo de bloqueo de la tracción en todas las ruedas incrementa la potencia de conducción en pavimentos mojados, en carreteras cubiertas de nieve y/o fuera de vía.

⚠ ATENCIÓN

■ Modo de bloqueo de la tracción en todas las ruedas

No use el modo de bloqueo de la tracción en todas las ruedas en pavimentos secos ni en autopistas, ya que produciría ruidos, vibración o daños en los componentes de la tracción en todas las ruedas.

Testigo indicador de crucero (si está equipado)





Este testigo indicador se enciende:

- Al activar el sistema de control de crucero.

✻ Para obtener más información, consulte "Sistema de control de crucero (si está equipado)" en la página 6-92.

Testigo indicador AUTO HOLD (sujeción automática) (si está equipado)



Este testigo indicador se enciende:

[Blanco]: Al activar el sistema de sujeción automática pulsando el botón AUTO HOLD (sujeción automática).

[Verde]: Al detener el vehículo completamente pisando el pedal del freno con el sistema de sujeción automática activado.

[Amarillo]: Si existe un problema con el sistema de sujeción automática.
En este caso, lleve el vehículo a un taller profesional lo antes posible para que lo inspeccionen.
Kia recomienda visitar un centro de servicio / distribuidor Kia autorizado.

❇ Para obtener más información, consulte "AUTO HOLD (sujeción automática) (si está equipado)" en la página 6-51.

Testigo indicador de control de frenada cuesta abajo (DBC) (si está equipado)



Este testigo de advertencia se enciende:

- Al colocar el interruptor de encendido o el botón ENGINE START/STOP (inicio/parada del motor) en la posición ON (activado).
  - Se ilumina durante aproximadamente 3 segundos y, a continuación, se apaga.
- Si activa el sistema DBC pulsando el botón DBC.

Este testigo de advertencia parpadea:

- Cuando el DBC está en funcionamiento.

Este testigo de advertencia se enciende en amarillo:

- Si existe un problema con el sistema DBC.
  En este caso, lleve el vehículo a un taller profesional lo antes posible para que lo inspeccionen.
  Kia recomienda visitar un centro de servicio / distribuidor Kia autorizado.

❇ Para obtener más información, consulte "Control de frenada cuesta abajo (DBC) (si está equipado)" en la página 6-88.

ADVERTENCIA DE LA DISTANCIA DE ESTACIONAMIENTO TRASERA (SI ESTÁ EQUIPADO)



La advertencia de la distancia de estacionamiento trasera ayuda al conductor durante la maniobra de dar marcha atrás del vehículo emitiendo una señal acústica si se detecta algún objeto a una distancia de 120 cm detrás del vehículo.
Este es un sistema complementario y no intenta reemplazar la necesidades de cuidado y atención extremos del conductor. El margen de detención y los objetos que detectan los sensores traseros son limitados. Al dar marcha atrás, preste atención a lo que está detrás suyo como si estuviese en un vehículo sin sistema de ayuda de estacionamiento trasero.

⚠ ADVERTENCIA

La advertencia de la distancia de estacionamiento - trasera es únicamente una función complementaria. El funcionamiento de la advertencia de la distancia de estacionamiento - trasera puede verse afectado por diferentes factores (entre los que se incluyen las condiciones medioambientales). El conductor es responsable de comprobar la zona trasera del vehículo antes de dar marcha atrás.

Funcionamiento de la advertencia de la distancia de estacionamiento - trasera

Condición operativa

- Este sistema se activará cuando no se ilumine el indicador del botón de desconexión de la advertencia de la distancia de estacionamiento - trasera. Si desea desactivar la advertencia de la distancia de estacionamiento - trasera, vuelva a pulsar el botón de desactivación de la advertencia de la distancia de estacionamiento - trasera. (El indicador del botón se iluminará). Para encender el sistema, pulse de nuevo el botón. (El indicador del botón se apagará).
- El sistema se activa al conducir marcha atrás con el interruptor de encendido activado.
  Si el vehículo se desplaza a una velocidad superior a 5 km/h, el sistema puede no activarse correctamente.
- La distancia de detección mientras la advertencia de la distancia de estacionamiento - trasera está en funcionamiento es de aproximadamente 120 cm.

• Si se detectan más de dos objetos al mismo tiempo, el más cercano se reconocerá primero.

Tipos de sonidos de advertencia	Indicador*
Cuando un objeto está a una distancia de entre 120 cm y 61 cm del parachoques trasero: El zumbador emite señales acústicas de forma intermitente.	
Cuando un objeto está a una distancia de entre 60 cm y 31 cm del parachoques trasero: El zumbador emite señales acústicas con más frecuencia.	
Cuando un objeto está a unos 30 cm del parachoques trasero: El zumbador sonará continuamente.	

* : si está equipado

✻ NOTA

El indicador puede ser diferente al de la ilustración según los objetos o el estado del sensor.
Si el indicador parpadea, solicite la comprobación del sistema en un taller profesional. Kia recomienda visitar un centro de servicio/distribuidor Kia autorizado.

Condiciones en las que no funciona la advertencia de la distancia de estacionamiento - trasera

La advertencia de la distancia de estacionamiento - trasera podría no funcionar adecuadamente cuando:

1. La humedad se ha congelado en el sensor. (Volverá a funcionar correctamente cuando se ha limpiado la humedad).
2. El sensor está cubierto por algún material externo como nieve o agua o la cubierta del sensor está bloqueada. (Funcionará correctamente cuando se extraiga el material o el sensor ya no esté bloqueado).
3. Se conduce en superficies desiguales (carreteras sin pavimentar, con gravilla o en pendiente).
4. Con objetos que generan un ruido excesivo (claxones de vehículos, motores de motocicletas o frenos de aire de los camiones) que estén dentro del margen del sensor.
5. Con lluvia fuerte o salpicaduras de agua.
6. Con transmisores sin cables o teléfonos que están dentro del margen del sensor.
7. El sensor está cubierto de nieve.
8. Arrastrar remolques

El margen de detección disminuye cuando:

1. El sensor está sucio con materia extraña como nieve o agua (el rango de detección volverá a normal cuando se retire).
2. La temperatura exterior es extremadamente caliente o fría.

Los siguientes objetos podrían no ser reconocidos por el sensor:

1. Objetos afilados o delgados como cuerdas, cadenas o barras pequeñas.
2. Objetos que intenten absorber la frecuencia del sensor como ropas, materiales esponjosos o nieve.
3. Objetos que no se pueden detectar con una altura inferior a 1 m y un diámetro inferior a 14 cm.

Precauciones con la advertencia de la distancia de estacionamiento - trasera

- La advertencia de la distancia de estacionamiento - trasera podría no sonar consistentemente dependiendo de la velocidad y las formas de los objetos detectados.
- La advertencia de la distancia de estacionamiento - trasera podría no funcionar correctamente si la altura del parachoques del vehículo o de instalación del sensor se ha modificado o dañado. Cualquiera de los equipamientos o accesorios no instalados en fábrica puede interferir con el rendimiento del sensor.
- El sensor podría no reconocer objetos a menos de 30 cm del sensor o podría detectarlos a una distancia incorrecta. Tenga precaución cuando:
- Si el sensor está congelado o manchado de nieve, suciedad o agua, el sensor podría no funcionar hasta limpiarlo con un paño suave.
- No empuje, rasque o golpee el sensor. Podría dañar el sensor.

✻ NOTA

Este sistema sólo puede detectar objetos dentro del margen y ubicación de los sensores, no puede detectar objetos que se encuentren en otras zonas en las que no se hayan instalado sensores. Asimismo, podrían no detectarse objetos pequeños o finos, como postes, u objetos situados entre los sensores.
Compruebe siempre visualmente la parte trasera del vehículo al conducir marcha atrás.
Asegúrese de informar al conductor del vehículo que pueda no estar familiarizado con el sistema sobre la

(Continúa)

(Continúa)

capacidad y las limitaciones del mismo.

⚠ ADVERTENCIA

Extreme las precauciones cuando conduzca el vehículo cerca de objetos que se encuentren en la calzada, especialmente peatones y muy especialmente niños. Tenga en cuenta que es posible que el sensor no detecte algunos objetos debido a la distancia a la que se encuentran, su tamaño o el material de los mismos, características que pueden limitar la eficacia del sensor. Compruebe siempre visualmente que el vehículo esté libre de obstrucciones antes de desplazarlo en cualquier dirección.

Autodiagnóstico

Si no escucha una señal acústica o si el avisador acústico suena de forma intermitente al cambiar la marcha a la posición R (marcha atrás), esto puede indicar una avería de la advertencia de la distancia de estacionamiento - trasera. Si ocurre esto, solicite la comprobación del sistema en un taller profesional. Kia recomienda visitar un centro de servicio/distribuidor Kia autorizado.

⚠ ADVERTENCIA

La garantía de vehículo nuevo no cubre accidentes ni daños del vehículo o lesiones de sus ocupantes debido a una avería de la advertencia de la distancia de estacionamiento - trasera. Conduzca siempre con cuidado.

ADVERTENCIA DE LA DISTANCIA DE ESTACIONAMIENTO (SI ESTÁ EQUIPADO)

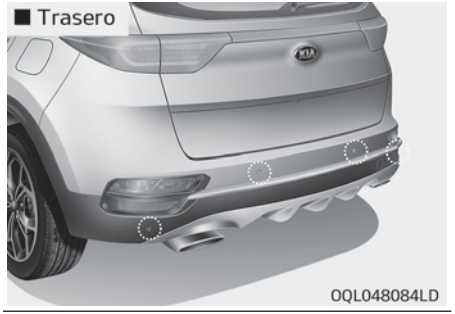

La advertencia de la distancia de estacionamiento - delantera ayuda al conductor durante el movimiento del vehículo emitiendo una señal acústica si se detecta algún objeto a una distancia de 100 cm delante y 120 cm detrás del vehículo.

Este es un sistema complementario y no intenta reemplazar la necesidades de cuidado y atención extremos del conductor.
El margen de detección y los objetos que detectan los sensores son limitados. Cuando se desplace, preste la máxima atención a lo que está delante y detrás de usted como lo haría en un vehículo que no estuviese equipado con la advertencia de la distancia de estacionamiento - delantera.

⚠ ADVERTENCIA

La advertencia de la distancia de estacionamiento - delantera debe considerarse únicamente como una función complementaria. El conductor debe comprobar la visión delantera y trasera. La función operativa de la advertencia de la distancia de estacionamiento - delantera puede verse afectada por muchos factores y condiciones del entorno, es decir, la responsabilidad recae siempre en el conductor.

Funcionamiento de la advertencia de la distancia de estacionamiento - delantera

Condición operativa

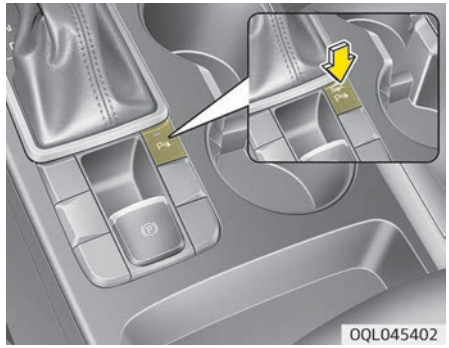

- Este sistema se activa al pulsar el botón de advertencia de la distancia de estacionamiento - delantera con el interruptor de encendido activado.

- El indicador del botón de advertencia de la distancia de estacionamiento - delantera se enciende automáticamente y activa la advertencia de la distancia de estacionamiento - delantera cuando desplaza la marcha a la posición R (marcha atrás). Se apagará automáticamente al conducir a más de 30 km/h.
- La distancia de detección al dar marcha atrás es de aproximadamente 120 cm al conducir a menos de 10 km/h.
- La distancia de detección al desplazarse hacia delante es de aproximadamente 100 cm al conducir a menos de 10 km/h.
- Si se detectan más de dos objetos al mismo tiempo, el más cercano se reconocerá primero.
- Los sensores laterales se activan al cambiar a la marcha a la posición R (marcha atrás).
- Si la velocidad del vehículo es superior a 20 km/h, el sistema se desactiva automáticamente. Para activarlo de nuevo, pulse el botón.

✻ NOTA

Podría no funcionar si la distancia al objeto ya es menor a 25 cm aproximadamente cuando el sistema está activado.

Tipo de indicador y señal acústica de advertencia

: con señal acústica de advertencia

Distancia del objeto		Indicador de advertencia		Señal acústica de advertencia
		Al conducir hacia delante	Al dar marcha atrás	
100 cm ~ 61 cm	Delantero		-	Señales acústicas intermitentes
120 cm ~ 61 cm	Trasero	-		Señales acústicas intermitentes
60 cm ~ 31 cm	Delantero			Señales acústicas frecuentes
	Trasero	-		Señales acústicas frecuentes
30 cm	Delantero			Señales acústicas continuas
	Trasero	-		Señales acústicas continuas

✻ NOTA

- La señal acústica y el indicador pueden variar de la ilustración según los objetos y el estado de los sensores.
- No limpie los sensores del vehículo con agua a presión.

⚠ ATENCIÓN

- **El sistema solo puede detectar objetos que se encuentren dentro del margen y la ubicación de los sensores. No puede detectar objetos en otras zonas en las que no se hayan instalado sensores. Asimismo, podrían no detectarse objetos pequeños o finos, como postes, u objetos situados entre los sensores. Compruebe siempre visualmente la parte trasera del vehículo al conducir marcha atrás.**
- **Asegúrese de informar al conductor del vehículo que pueda no estar familiarizado con el sistema sobre la capacidad y las limitaciones del mismo.**

Condiciones en las que no funciona la advertencia de la distancia de estacionamiento - delantera

La advertencia de la distancia de estacionamiento - delantera podría no funcionar con normalidad cuando:

1. La humedad se ha congelado en el sensor. (Funcionará correctamente cuando se derrita).
2. El sensor está cubierto por algún cuerpo extraño como nieve o agua, o la cubierta del sensor está bloqueada. (Funcionará correctamente cuando se extraiga el material o el sensor ya no esté bloqueado).
3. El botón de advertencia de la distancia de estacionamiento - delantera está apagado.

Hay una posibilidad de que haya una avería en la advertencia de la distancia de estacionamiento - delantera cuando:

1. Conducción en superficies desiguales como en carreteras sin pavimentar, con gravilla o en pendiente.
2. Los objetos que generan un ruido excesivo como bocinas de vehículos, motores de motocicletas o frenos neumáticos de los camiones, pueden interferir con el sensor.

3. Lluvia fuerte o salpicaduras de agua.
4. Transmisores inalámbricos o teléfonos móviles cerca del sensor.
5. Si el sensor está cubierto de nieve.

El margen de detección disminuye en los casos siguientes:

1. La temperatura exterior es extremadamente caliente o fría.
2. Objetos no detectables más pequeños que 1 m y más estrechos de 14 cm de diámetro.

Los siguientes objetos podrían no ser reconocidos por el sensor:

1. Objetos afilados o delgados como cuerdas, cadenas o barras pequeñas.
2. Objetos que tienden a absorber la frecuencia del sensor como ropa, materiales esponjosos o nieve.

✻ NOTA

1. La señal acústica de advertencia puede no sonar secuencialmente dependiendo de la velocidad y las formas de los objetos detectados.
2. La advertencia de la distancia de estacionamiento - delantera podría no funcionar correctamente si la altura del parachoques del vehículo o de instalación del sensor se ha modificado. Cualquiera de los equipamientos o accesorios no instalados en fábrica puede interferir con el rendimiento del sensor.
3. El sensor puede no reconocer objetos a menos de 30 cm del sensor o puede detectar una distancia incorrecta. Utilícelo con precaución.
4. Si el sensor está congelado o manchado de nieve o agua, el sensor podría no funcionar hasta limpiarlo con un paño suave.

(Continúa)

(Continúa)

5. No empuje, rasque ni golpee el sensor con ningún objeto duro que pudiera dañar la superficie del mismo. Podría dañar el sensor.

✻ NOTA

Este sistema solo puede detectar objetos dentro del margen y la ubicación de los sensores, no puede detectar objetos que se encuentren en otras zonas en las que no se hayan instalado sensores. Asimismo, no pueden detectarse objetos pequeños o finos, ni objetos situados entre los sensores.
Compruebe siempre visualmente la zona que está delante y detrás del vehículo al conducir.
Asegúrese de informar al conductor del vehículo que pueda no estar familiarizado con el sistema sobre la capacidad y las limitaciones del mismo.

⚠ ADVERTENCIA

Extreme las precauciones cuando conduzca el vehículo cerca de objetos que se encuentren en la calzada, especialmente peatones y muy especialmente niños. Tenga en cuenta que es posible que el sensor no detecte algunos objetos debido a la distancia a la que se encuentran, su tamaño o el material de los mismos, características que pueden limitar la eficacia del sensor. Compruebe siempre visualmente que el vehículo esté libre de obstrucciones antes de desplazarlo en cualquier dirección.

Autodiagnóstico

Al cambiar la marcha a la posición R (marcha atrás) y si se produce uno o más de los casos abajo indicados puede que el sistema de ayuda de estacionamiento trasero falle.

- No oye la señal acústica de advertencia ni el zumbador suena de forma intermitente.
- 

si se muestra (si está equipado).

Si ocurre esto, solicite la comprobación del sistema en un taller profesional. Kia recomienda visitar un centro de servicio / distribuidor Kia autorizado.

⚠ ADVERTENCIA

La garantía de vehículo nuevo no cubre ningún accidente, daño del vehículo ni lesiones de sus ocupantes debidos al sistema de ayuda de estacionamiento. Conduzca siempre con cuidado.

MONITOR DE VISIÓN TRASERA (SI ESTÁ EQUIPADO)

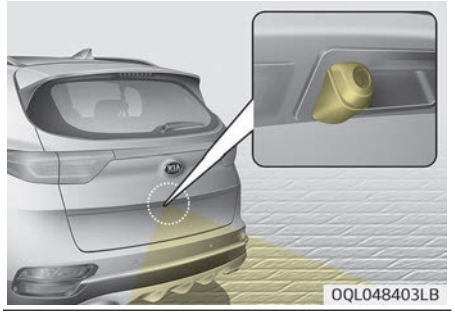

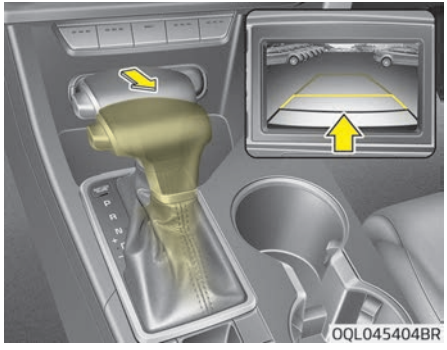

El monitor de visión trasera se activará cuando la luz de marcha atrás está encendida con el interruptor de encendido en ON (activado) y la palanca de cambios en la posición R (marcha atrás).

Este es un sistema adicional que muestra lo que hay en la parte trasera del vehículo a través de un espejo de visión trasera mientras da marcha atrás.

⚠ ADVERTENCIA

- **Este sistema es solo una función complementaria. Es responsabilidad del conductor comprobar siempre por los retrovisores interiores y exteriores la zona trasera del vehículo antes de iniciar la conducción marcha atrás porque hay puntos que no se pueden ver a través de la cámara.**
- **Mantenga siempre limpia la lente de la cámara. Si las lentes están cubiertas con materiales externos, la cámara no funcionará correctamente.**

✻ Si su vehículo está equipado con un sistema AVN (Audio, Vídeo y Navegación), la pantalla de visión trasera mostrará la zona de detrás del vehículo en el monitor AVN mientras conduce marcha atrás. Para obtener más información, consulte el manual suministrado aparte.

ALUMBRADO

Función de ahorro de batería

- El objetivo de esta función es evitar la descarga de la batería. El sistema apaga automáticamente las luces de estacionamiento cuando el conductor apaga el motor, quita la llave de encendido y abre la puerta del conductor.
- Con esta característica, las luces de estacionamiento se apagarán automáticamente si el conductor aparca al lado de la carretera por la noche.
  Si es necesario mantener estas luces encendidas cuando se extrae la llave, realice lo siguiente:
  - Abra la puerta del conductor.
  - Coloque las luces de estacionamiento en OFF y de nuevo en ON con el interruptor de las luces de la columna de dirección.

⚠ ATENCIÓN

Si el conductor sale del vehículo por otra puerta (distinta a la del conductor), la función de ahorro de batería no se activa. Por tanto, la batería se descargará. En ese caso, asegúrese

(Continúa)

de apagar los faros antes de salir del vehículo.

Función de escolta de los faros (si está equipado)

Si el interruptor de encendido se gira a la posición ACC (accesorios) u OFF (desactivado) con los faros encendidos, los faros permanecen encendidos durante unos 5 minutos. Sin embargo, si la puerta del conductor se abre y se cierra, los faros se apagarán después de 15 segundos.
Los faros se pueden apagar pulsando dos veces el botón de bloqueo del transmisor (o la llave inteligente) o girando el interruptor de las luces a la posición OFF.

Luces de conducción diurna (si está equipado)

Las luces de conducción diurna (DRL) pueden facilitar que otros vehículos vean la parte delantera del suyo durante el día. Las DRL pueden ayudarle en los diferentes estados de conducción y especialmente antes del amanecer y después de la puesta de sol.
El sistema DRL se apaga cuando:

1. El interruptor de los faros o de las luces antiniebla están encendidos.
2. El motor está parado.
3. La luz antiniebla delantera está encendida.
4. El freno de estacionamiento está accionado.

Cambio de tráfico (para Europa)

La distribución de la luz de los faros de cruce es asimétrica. Si se va al extranjero a un país que conduzcan por el lado opuesto, esta pieza asimétrica podría deslumbrar a los otros conductores de la carretera. Para evitar deslumbramientos, las regulaciones ECE determinan una serie de soluciones técnicas (p. ej., sistema de cambio automático, hoja adhesiva, proyección). Estos faros están diseñados para no deslumbrar al resto de conductores. No necesita cambiar los faros en un país donde se conduzca por el lado opuesto.

Control de la iluminación

■ Tipo A

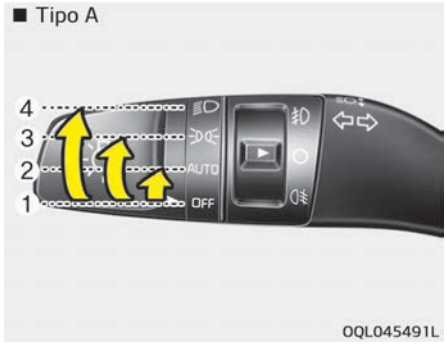

OQL045491L

■ Tipo B



OUM044053L

El interruptor de las luces tiene una posición de luz de faros y una posición de luz de estacionamiento.

Para utilizar las luces, gire el mando del extremo de la palanca de control a una de las posiciones siguientes:

1. Posición OFF
2. Luces automáticas
3. Posición de luz de estacionamiento
4. Posición del faro

Posición de luz de estacionamiento (≡D0≡)

■ Tipo A

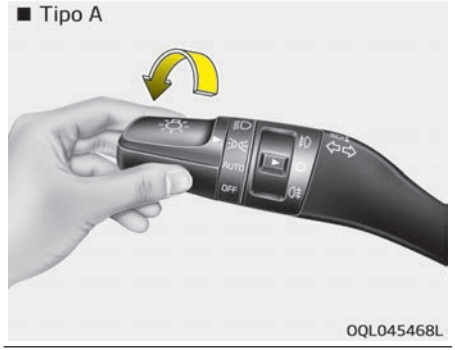

OQL045468L

■ Tipo B



OQL048549L

Cuando el interruptor de los faros está en la posición de estacionamiento (3ª posición), las luces traseras, las luces de la matrícula y las luces del panel de instrumentos se encenderán.

Posición del faro (≡D)

■ Tipo A

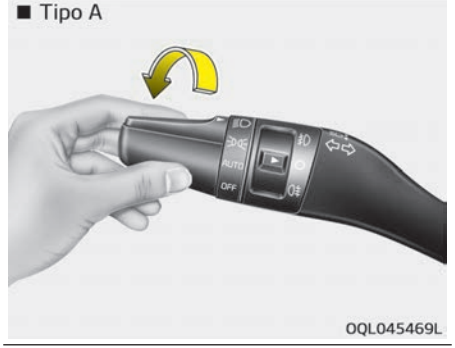

OQL045469L

■ Tipo B



OUM044217L

Cuando el interruptor de las luces está en la posición de faros (4ª posición), se encenderán los faros, las luces traseras, la luz de la matrícula y las luces del panel de instrumentos.

✻NOTA

El interruptor de encendido debe estar en la posición ON para encender los faros.

Luces automáticas (si está equipado)

■ Tipo A

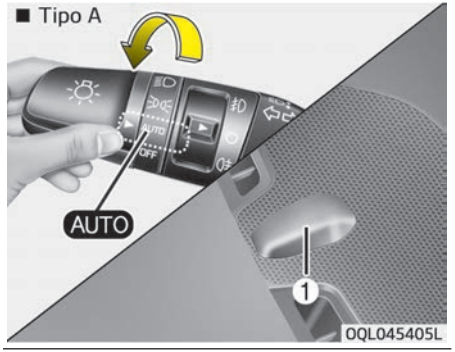

■ Tipo B

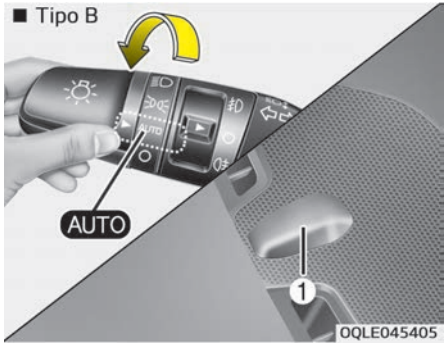

Cuando el interruptor de las luces está en la posición AUTO, las luces de posición y los faros se encienden y apagan automáticamente según la intensidad de luz en el exterior del vehículo.

⚠ ATENCIÓN

- **No coloque nunca un objeto encima del sensor (1) situado en el cuadro de instrumentos. Esto asegurará un mejor control del sistema de luces automáticas.**
- **No limpie el sensor con un limpiacristales. Este producto puede dejar una pequeña capa que interferiría con el funcionamiento del sensor.**
- **Si su vehículo tiene la luna del parabrisas tintada o con otro tipo de revestimiento metálico, el sistema de luces automáticas podría no funcionar correctamente.**

Operación de los faros de carretera

■ Tipo A

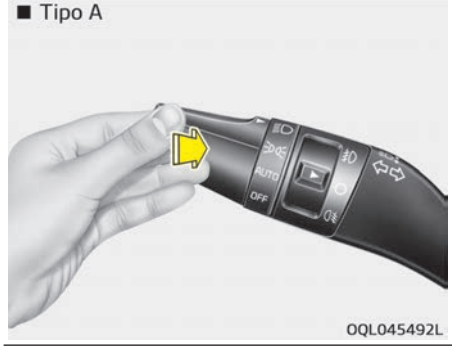

■ Tipo B



Para encender los faros de las luces de carretera, pulse la palanca hacia fuera. La palanca regresa a su posición original.
El indicador de las luces de carretera se encenderá cuando los faros de las luces de carretera estén encendidos.
Para apagar los faros de las luces de carretera, tire de la palanca hacia usted cuando los faros estén encendidos. La palanca regresa a su posición original.
Para evitar que la batería se descargue, no deje las luces encendidas durante largos periodos de tiempo si el motor no está funcionando.

⚠ ADVERTENCIA

No use las luces de carretera cuando haya otros vehículos. Las luces de carretera podrían reducir la visibilidad de los demás conductores.

■ Tipo A



OQL045493L

■ Tipo B

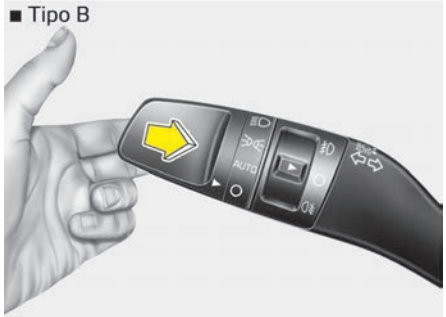

OUM044058L

Para hacer ráfagas con los faros, tire de la palanca hacia usted. Regresará a la posición normal (luces de cruce) cuando se suelte. El interruptor de los faros no necesita estar encendido para usar esta característica de encendido.

Intermitentes

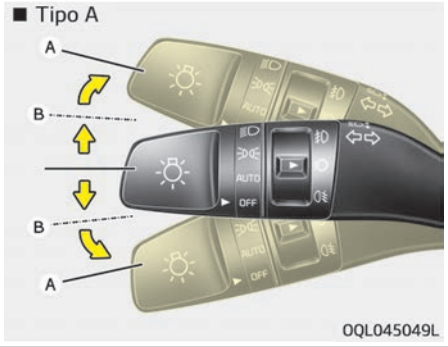

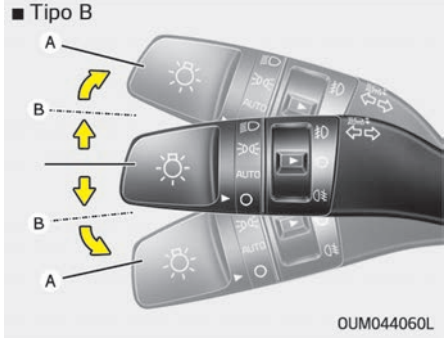

El interruptor de encendido debe estar activado para que funcionen los intermitentes. Para encender los intermitentes, mueva la palanca hacia arriba o hacia abajo (A). La flecha verde del panel de instrumentos indica qué intermitente está funcionando.
Se apagarán automáticamente una vez realizado el cambio. Si el indicador continúa encendido después del giro, puede colocar la palanca manualmente en la posición OFF.
Para señalizar el cambio de carril, mueva la palanca del intermitente ligeramente y manténgala en posición (B). La palanca regresará a la posición OFF cuando se suelte.
Si el indicador permanece encendido y no parpadea o parpadea de forma anómala, es posible que una de las bombillas del intermitente esté fundida y necesite cambiarse.

Función de cambio de carril (si está equipado)

Para activar la función de cambio de carril de un toque, mueva ligeramente la palanca del intermitente durante menos de 0,7 segundos y, a continuación, suéltela. Las señales de cambio de carril parpadearán 3 veces.

✻ NOTA

Si el parpadeo del indicador es demasiado rápido o demasiado lento, la bombilla puede estar fundida o tener una mala conexión eléctrica en el circuito.

Luz antiniebla delantera (si está equipado)



Las luces antiniebla sirven para mejorar la visibilidad en caso de niebla, lluvia o nieve. Las luces antiniebla se encenderán cuando el interruptor de las luces antinieblas (1) se activa después de encender la luz de estacionamiento.
Para apagar las luces antiniebla, coloque el interruptor de las luces antiniebla (1) en la posición 0 (OFF).

⚠ ATENCIÓN

Cuando están funcionando, las luces antiniebla consumen grandes cantidades de la potencia eléctrica del vehículo. Utilice solo las luces antiniebla cuando la visibilidad sea muy mala.

Piloto antiniebla trasero (si está equipado)



Para encender las luces antiniebla traseras, coloque el interruptor de los faros en la posición ON y gire el interruptor de las luces antiniebla traseras (1) a la posición ON.

Las luces antiniebla se encenderán cuando el interruptor de las luces antiniebla traseras se encienda después de encender el interruptor de las luces antiniebla delanteras y el interruptor de los faros esté en la posición de luces de estacionamiento.
Para apagar los pilotos antiniebla traseros, coloque el interruptor de la luz antiniebla trasera de nuevo en la posición ON o coloque el interruptor de los faros en OFF.

✻ NOTA

Para encender el interruptor del piloto antiniebla trasero, el interruptor de encendido debe estar en la posición ON.

Dispositivo de nivelación de los faros (si está equipado)

Tipo manual



Para ajustar el nivel proyección de luz de los faros de acuerdo con el número de pasajeros y el peso de carga en el maletero, gire el interruptor de nivelación de los faros.
A mayor número de posición del interruptor, más bajo estará el nivel de proyección de los faros. Mantenga siempre los faros en el nivel adecuado o estos pueden deslumbrar a los otros usuarios de la carretera.

A continuación, se proporciona una lista de los ejemplos de los ajustes adecuados del interruptor. En caso de condiciones de carga diferentes a las listadas a continuación, ajuste la posición del interruptor para que el nivel del faro esté lo más cercano posible a una de las condiciones listadas.

Condición de carga	Posición del interruptor
Sólo conductor	0
Conductor + pasajero delantero	0
Conductor + Todos los acompañantes	1
Todos los ocupantes (incluido el conductor) + Máximo de carga permitida	2
Conductor + Carga máxima permitida	3

Tipo automático

Ajusta automáticamente el nivel proyección de luz de los faros de acuerdo con el número de pasajeros y el peso de carga en el maletero.
Ofrece la proyección de luz correcta en distintas condiciones.

⚠ ADVERTENCIA

Si no funciona correctamente aunque el vehículo esté inclinado hacia atrás de acuerdo con la postura del pasajero o si la proyección de luz del faro irradia a la posición alta o baja, solicite la inspección del sistema en un taller profesional. Kia recomienda visitar un centro de servicio / distribuidor Kia autorizado.
No intente revisar ni cambiar usted mismo el cableado.

Asistencia de luces de carretera (si está equipado)

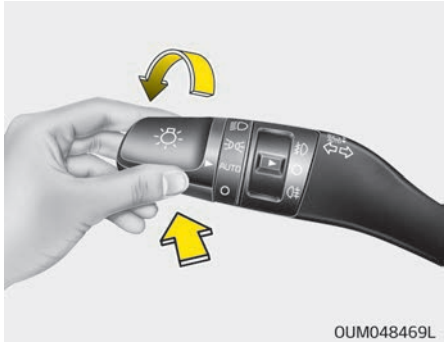

La asistencia de luces de carretera es un sistema que ajusta automáticamente el margen de los faros (cambia entre luces de carretera y luces de cruce) según el brillo de otros vehículos y las condiciones de la carretera.

Condición operativa

1. Coloque el interruptor de las luces en la posición AUTO.
2. Encienda los faros de las luces de carretera pulsando la palanca hacia fuera.
   La asistencia de luces de carretera (AUTO) se iluminará.
3. La asistencia de luces de carretera se encenderá cuando la velocidad del vehículo supere los 40 km/h.
   - Si la palanca se empuja cuando la asistencia de luces de carretera están activadas, la asistencia de luces de carretera se apagan y los faros de las luces de carretera permanecerán encendidos. El indicador de asistencia de luces de carretera (AUTO) se apagará.
   - Si tira de la palanca hacia usted cuando las luces de carretera están activadas con la función de asistencia de luces de carretera en funcionamiento, esta función se desactivará.
4. Si el interruptor de las luces se coloca en la posición de faros, la asistencia de luces de carretera se desactivará y los faros de las luces de cruce permanecerán encendidos.

La luz de carretera cambia a luz de cruce en las siguientes condiciones.

- Cuando la asistencia de luz de carretera está apagada.
- Cuando el interruptor de las luces no está en la posición AUTO.
- Cuando se detectan los faros de un vehículo acercándose.
- Cuando se detectan los pilotos traseros del vehículo que lo precede.
- Cuando el entorno está suficientemente iluminado no se necesitan las luces de carretera.
- Cuando se detecta luz de farolas u otro tipo de luz.
- Cuando la velocidad del vehículo es inferior a 30 km/h.
- Cuando se detecta el faro/piloto trasero de la bicicleta/motocicleta.

Mensaje y luz de advertencia

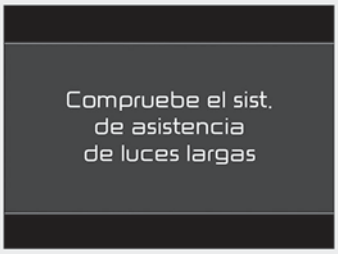

OQL058253L

Si el sistema auxiliar para los faros de carretera inteligentes no funciona adecuadamente, aparecerá el mensaje de advertencia durante unos segundos. Cuando el mensaje desaparece, el testigo de advertencia maestro (⚠) se ilumina.
Si el problema no se ha resuelto, póngase en contacto con un taller profesional. Kia recomienda visitar un centro de servicio/distribuidor Kia autorizado.

⚠ ATENCIÓN

El sistema podría no funcionar correctamente en las condiciones siguientes.

- **Cuando las luces del vehículo que se acerca por delante o del vehículo que lo precede no se detecta por una avería de las luces o porque están ocultas.**
- **Cuando las luces del vehículo que se acerca por delante o del vehículo que lo precede están cubiertas con polvo, nieve o agua.**
- **Cuando las luces del vehículo que se acerca por delante o del vehículo que le precede no se detectan por los humos de escape, humo, niebla, nieve, etc.**
- **Cuando el parabrisas está cubierto con cuerpos extraños como hielo, polvo, niebla o está dañado.**
- **Cuando hay una luz similar a la del vehículo que lo precede.**
- **Cuando es difícil ver por la niebla, una lluvia fuerte o por la nieve.**
- **Cuando los faros no son reparados ni cambiado por un distribuidor autorizado.**

(Continúa)

(Continúa)

- **Cuando la orientación de los faros no está correctamente ajustada.**
- **Al conducir por carreteras con curvas estrechas o en carreteras con baches.**
- **Al conducir cuesta arriba o cuesta abajo.**
- **Cuando solo se ve parte del vehículo que le precede en un cruce o en una carretera con curvas.**
- **Cuando hay un semáforo, señal reflejante, señal parpadeante o espejo.**
- **Cuando las condiciones de la carretera son malas, si está mojada o cubierta de nieve.**
- **Cuando las luces del vehículo que le precede está apagadas pero las luces antiniebla están encendidas.**
- **Cuando un vehículo aparece repentinamente de una curva.**
- **Cuando el vehículo está inclinado por un neumático pinchado o está siendo remolcado.**

(Continúa)

(Continúa)

- Cuando el indicador de advertencia LDW (aviso de salida de carril) o LKA (ayuda de permanencia en el carril) se enciende (si está equipado).

⚠ ADVERTENCIA

- No coloque ningún accesorio, pegatina o tintando en el parabrisas.
- El cristal del parabrisas debe ser cambiado por un distribuidor autorizado.
- No elimine ni golpee las partes relacionadas con el asistente de las luces de carretera.
- Tenga cuidado de que no entre agua en la unidad de asistencia del faro de carretera.
- No coloque objetos en el salpicadero que reflejen la luz, como espejos, papel blanco, etc. El sistema podría no funcionar correctamente si se refleja la luz del sol.

(Continúa)

(Continúa)

- A veces, el sistema de las luces de carretera inteligentes podría no funcionar correctamente, compruebe siempre las condiciones de la carretera para mayor seguridad. Si el sistema no funciona correctamente, cambie manualmente de luz de carretera a luz de cruce.

LIMPIAPARABRISAS Y LAVAPARABRISAS

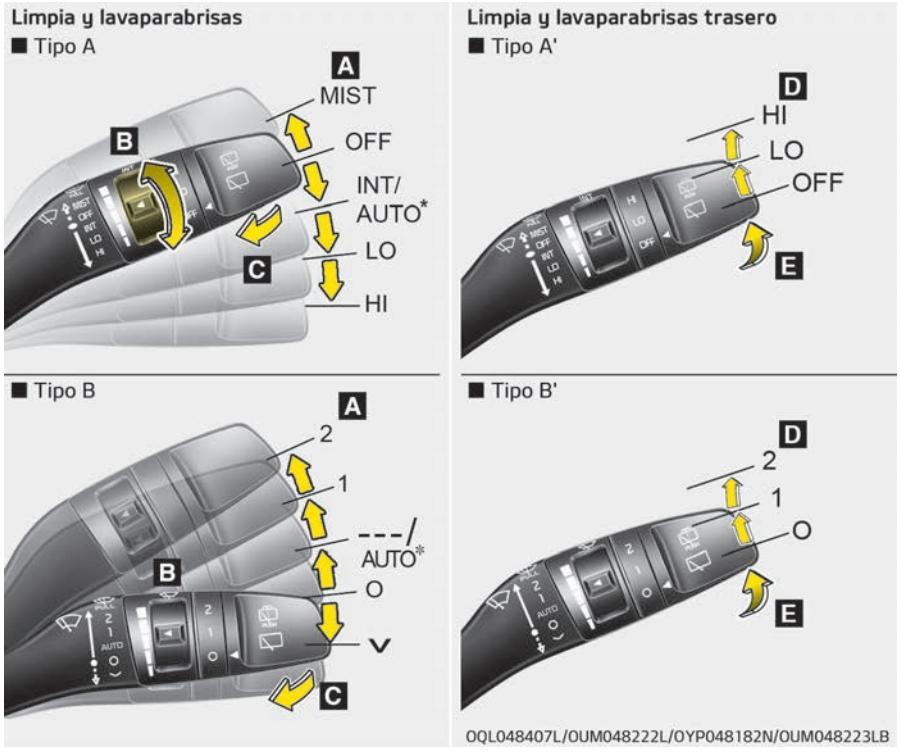

A: Control de velocidad del limpiaparabrisas (delantero)

- MIST / ⩒ – Una sola pasada
- OFF / O – Apagado
- INT / --- – Pasadas intermitentes AUTO* – Barrido de control automático
- LO / 1 – Pasadas a velocidad lenta
- HI / 2 – Pasadas a velocidad rápida

B: Ajuste del tiempo de las pasadas intermitentes

C: lavar con pasadas cortas (frontal) *

D: control del limpiaparabrisas y lavaparabrisas trasero *

- HI / 2 – Pasadas continuas
- LOW / 1 – Pasadas intermitentes*
- OFF / O – Apagado

E: lavar con pasadas cortas (trasero) *

Limpiaparabrisas

Funciona del modo siguiente cuando el interruptor de encendido está activado.

- MIST / ⩒: Para una sola pasada, coloque la palanca en

*si está equipado

esta posición (MIST/⋁) y suéltela. Los limpiaparabrisas funcionarán continuamente si la palanca se mantiene en esta posición.

- OFF / O: El limpiaparabrisas no está en funcionamiento.
- INT / ---: El limpiaparabrisas opera de forma intermitente a los mismos intervalos de barrido. Use este modo para poca lluvia o niebla. Para modificar el ajuste de velocidad, gire el mando de control de velocidad.
- LO / 1: Velocidad normal del limpiaparabrisas
- HI / 2: Velocidad rápida del limpiaparabrisas

✻ NOTA

En caso de una gran acumulación de nieve o hielo en el parabrisas, de-
(Continúa)

(Continúa)

sempañe el parabrisas durante 10 minutos o hasta que desaparezcan la nieve y/o el hielo antes de usar los limpiaparabrisas para asegurarse de que funcionan correctamente. Si no elimina la nieve y/o el hielo antes de usar el limpiaparabrisas y el lavaparabrisas, podría dañar el sistema del limpiaparabrisas y el lavaparabrisas.

Control automático (si está equipado)

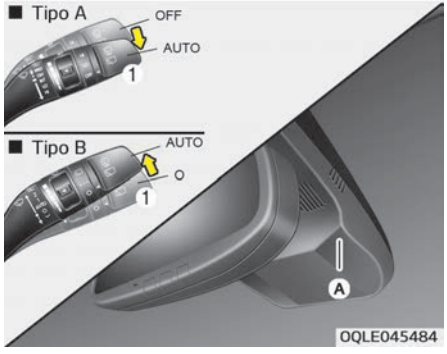

El sensor de lluvia situado en el extremo superior del parabrisas detecta la cantidad de lluvia y acciona el ciclo de barrido a un intervalo adecuado. Cuanto más llueve, más rápido funciona el limpiaparabrisas. Cuando para de llover, el limpiaparabrisas se detiene.
Para modificar el ajuste de velocidad, gire el mando de control de velocidad (1).

El interruptor del limpiaparabrisas está ajustado en el modo AUTO cuando el interruptor de encendido está en ON, el limpiaparabrisas se accionará una vez para realizar la comprobación del sistema. Coloque el interruptor del limpiaparabrisas en la posición OFF (O) cuando no se use.

⚠ ATENCIÓN

Si el interruptor de encendido se encuentra en la posición ON y el limpiaparabrisas se coloca en el modo AUTO, tenga cuidado en las siguientes situaciones para evitar cualquier daño en las manos u otras partes del cuerpo:

- **No toque el extremo superior del parabrisas de cara al sensor de lluvia.**
- **No limpie el extremo superior del parabrisas con un paño húmedo o mojado.**
- **No presione el parabrisas.**

⚠ ATENCIÓN

- **Al lavar el vehículo, coloque el interruptor del limpiaparabrisas en la posición OFF (O) para detener el funcionamiento automático del mismo.**
  Si el interruptor se ajusta al modo AUTO al lavar el vehículo, el limpiaparabrisas podría accionarse y dañarse.
- **No retire la cubierta del sensor situada en el extremo superior del parabrisas en el lado del acompañante. Podría causar daños en las piezas del sistema que pueden no estar cubiertos por la garantía del vehículo.**
- **Al arrancar el vehículo en invierno, coloque el interruptor del limpiaparabrisas en la posición OFF (O). De lo contrario, los parabrisas podrían accionarse y el hielo podría dañar las escobillas. Antes de accionar el limpiaparabrisas, elimine la nieve y el hielo del parabrisas y desempáñelo adecuadamente.**

(Continúa)

(Continúa)

- **Cuando tinte el parabrisas, tenga cuidado de que no entre ningún líquido en el sensor ubicado en la parte central superior del parabrisas delantero. Puede dañar las pierzas relacionadas.**

Lavaparabrisas

■ Tipo A



OYP047377L

■ Tipo B



OYP048449LB

En la posición OFF (O), tire ligeramente de la palanca hacia usted para pulverizar líquido sobre el parabrisas y accionar 1-3 ciclos de barrido.

Utilice esta función cuando el parabrisas esté sucio.
La operación del pulverizador y el limpiaparabrisas continuará hasta que suelte la palanca.
Si el lavaparabrisas no funciona, compruebe el nivel de líquido limpiaparabrisas. Si el nivel del líquido no es suficiente, necesitará añadir el líquido limpiaparabrisas adecuado al depósito del lavaparabrisas.
La boca de llenado del depósito está ubicada en el compartimento del motor del lado del acompañante.

⚠ ATENCIÓN

Para evitar posibles daños en la bomba de agua, no accione el lavaparabrisas cuando el depósito del líquido esté vacío.

⚠ ADVERTENCIA

No utilice el lavaparabrisas en temperaturas de congelación sin calentar primero el parabrisas con el desempañador, la solución del lavaparabrisas podría congelarse en con-
(Continúa)

(Continúa)
tacto con el parabrisas y dificultar la visión.

⚠ ATENCIÓN

- **Para evitar posibles daños en el limpiaparabrisas o en el parabrisas, no accione los limpiaparabrisas cuando el parabrisas esté seco.**
- **Para evitar daños en las escobillas, no utilice gasolina, queroseno, disolventes de pintura ni otros disolventes cerca de estas.**
- **Para evitar daños en los brazos de limpiaparabrisas y en otros componentes, no intente mover el limpiaparabrisas manualmente.**
- **Para evitar posibles daños en el sistema del limpiaparabrisas y el lavaparabrisas, use líquidos limpiaparabrisas con anticongelante en invierno o en temperaturas frías.**

Lavafaros (si está equipado)

Si su vehículo se ha equipado con un lavafaros, este se activa al mismo tiempo que se activa el lavaparabrisas. No obstante, si esta función se acciona una vez, el lavafaros no funcionará durante 15 minutos. Funcionará cuando los faros estén encendidos y el interruptor de encendido o el botón ENGINE START/STOP (inicio/parada del motor) esté en la posición ON.
El líquido se pulverizará en los faros.

✻ NOTA

- Compruebe periódicamente los lavafaros para confirmar que se pulveriza líquido adecuadamente a las lentes de los faros.
- El lavafaros puede accionarse 15 minutos después de haberlo accionado por última vez.

Interruptor del limpia y lavaparabrisas de la luna trasera

■ Tipo A



OYP047378L

■ Tipo B



OYP048450L

El interruptor del limpia y lavaparabrisas de la luna trasera está colocado en el extremo de la palanca del interruptor del limpia y lavaparabrisas. Coloque el interruptor en la posición deseada para accionar el limpia y el lavaparabrisas.

HI / 2 - Operación normal del limpiaparabrisas

LOW / 1 - Operación intermitente del limpiaparabrisas (si está equipado)

OFF / O - El limpiaparabrisas no está en funcionamiento

■ Tipo A



OYP047379L

■ Tipo B



OYP048451L

Empuje la palanca alejándola de usted para pulverizar líquido limpiaparabrisas en la luna trasera y para activar el limpiaparabrisas trasero 1~3 ciclos. La operación del pulverizador y el limpiaparabrisas continuará hasta que suelte la palanca.

LUZ INTERIOR

⚠ ATENCIÓN

No use las luces interiores durante largos periodos de tiempo cuando el motor no esté funcionando. Puede provocar la descarga de la batería.

⚠ ADVERTENCIA

No use las luces interiores al conducir en la oscuridad. Las luces interiores podrían perjudicar la visibilidad y causar un accidente.

Función de apagado automático (si está equipado)

Las luces interiores se apagan automáticamente unos 20 minutos después de desactivar el interruptor de encendido.
Si su vehículo está equipado con un sistema de alarma antirrobo, las luces interiores se apagarán automáticamente unos 5 segundos después de activar el sistema.

Luz de lectura

■ Tipo A

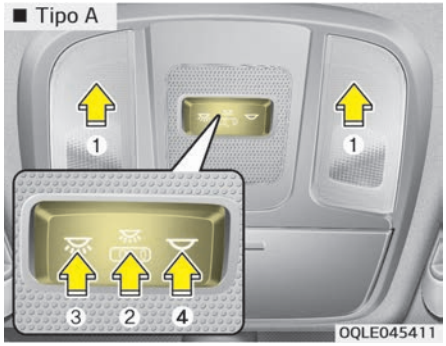

■ Tipo B

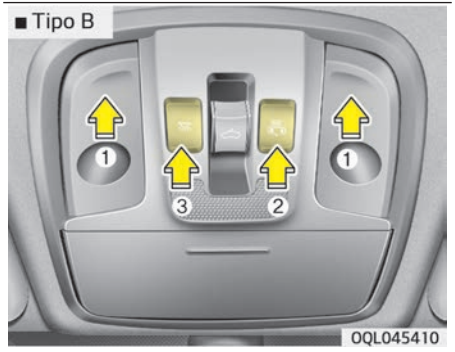

- (1): pulse las luces para encender y apagar las luces de lectura delanteras.
- (2):
  - La luz de lectura y la luz del habitáculo se encienden al abrir una puerta. Las luces se apagan al transcurrir unos 30 segundos.
  - La luz de lectura y la luz del habitáculo se encienden durante unos 30 segundos al desbloquear las puertas con el transmisor o la llave inteligente mientras no se abra ninguna puerta.
  - La luz de lectura y la luz del habitáculo permanecen encendidas durante unos 20 minutos al abrir una puerta con el interruptor de encendido en la posición ACC o LOCK/OFF.
  - La luz de lectura y la luz del habitáculo se iluminan continuamente si se abre una puerta con el interruptor de encendido en la posición ON.
  - La luz de lectura y la luz del habitáculo se apagan inmediatamente si el interruptor de encendido se cambia a la posición ON o si se bloquean todas las puertas.

- Para apagar el modo DOOR (PUERTA), pulse de nuevo el botón DOOR (PUERTA) (2) (no pulsado).

✻ NOTA

El modo DOOR (PUERTA) y el modo ROOM (HABITÁCULO) no pueden seleccionarse al mismo tiempo.

Luz del habitáculo delantera:

• Tipo A

(3): Pulse este interruptor para encender las luces delanteras y traseras del habitáculo.

(4): Pulse este interruptor para apagar las luces delanteras y traseras del habitáculo.

• Tipo B

(3): Pulse este interruptor para encender y apagar las luces delanteras y traseras del habitáculo.

Luz del habitáculo

■ Tipo A

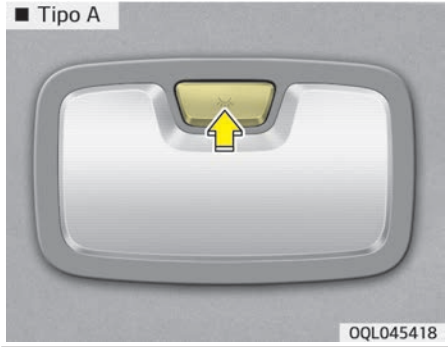

■ Tipo B

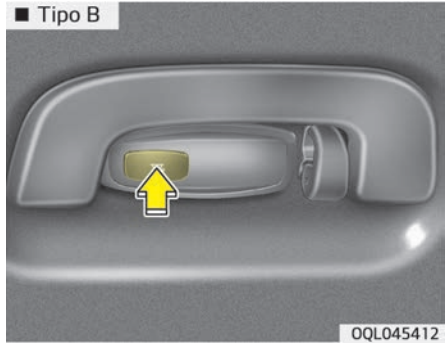

: La luz permanece siempre encendida.

Luz interior del portón trasero

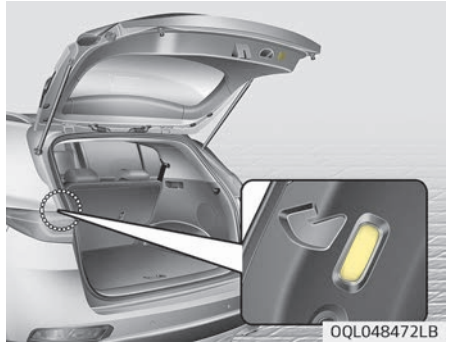

La luz interior del portón trasero se enciende cuando se abre el portón trasero.

✻ NOTA

La luz del portón trasero permanece encendida mientras la puerta del portón del maletero esté abierta. Para evitar una descarga innecesaria del sistema, cierre la puerta del portón trasero de forma segura después de utilizarlo.

Luz de la guantera (si está ocupada)

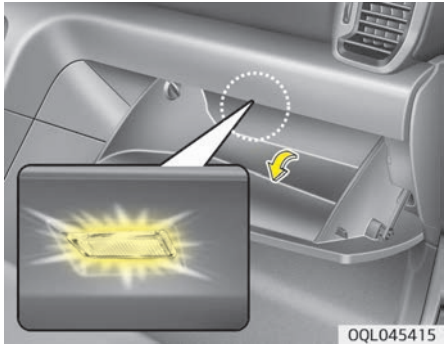

La luz de la guantera se enciende cuando la guantera se abre.

⚠ ATENCIÓN

Para evitar una descarga innecesaria del sistema de carga, cierre la guantera de forma segura después de utilizarla.

Luz del espejo de cortesía (si está equipado)

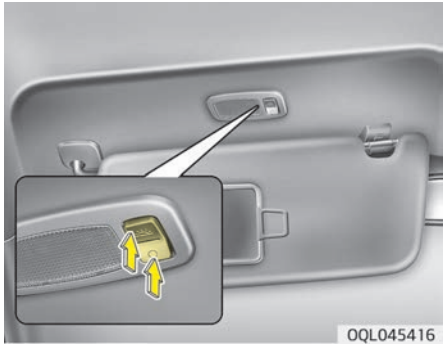

Pulse el interruptor para encender o apagar la luz.

: La luz se encenderá si se pulsa este botón.

: La luz se apagará si se pulsa este botón.

⚠ ATENCIÓN

■ Luz del espejo de cortesía
(Continúa)

(Continúa)

Tenga siempre el interruptor en la posición OFF mientras no usa la luz del espejo de cortesía. Si el parasol está cerrado sin la luz apagada, puede descargarse la batería o puede dañarse el parasol.

SISTEMA DE BIENVENIDA (SI ESTÁ EQUIPADO)

Luz de bienvenida (si está equipado)



Al cerrar y bloquear todas las puertas (y el portón trasero), la luz del habitáculo se encenderá durante unos 15 segundos si se realiza alguna de las siguientes acciones.

- Sin sistema de llave inteligente
  - Si se pulsa el botón de desbloqueo de las puertas en el transmisor.
- Con sistema de llave inteligente
  - Cuando el conductor se acerca al vehículo y lleva consigo la llave inteligente con la función de la luz/espejo de bienvenida seleccionada en los ajustes de usuario.
  - Si se pulsa el botón de desbloqueo de las puertas en el transmisor.
  - Si se pulsa el botón de desbloqueo de la puerta en la llave inteligente.
  - Si se pulsa el botón de la manilla exterior de la puerta.

En este momento, si pulsa el botón de bloqueo o desbloqueo de las puertas, las luces se apagarán inmediatamente.

Función de escolta (si está equipado)

Cuando los faros (interruptor de las luces está en la posición AUTO) están encendidos y todas las puertas (y el portón trasero) están bloqueadas y cerradas, la luz de posición y los faros se encenderán durante 15 segundos si se realiza alguna de las siguientes acciones.

- Sin sistema de llave inteligente
  - Si se pulsa el botón de desbloqueo de las puertas en el transmisor.
- Con sistema de llave inteligente
  - Si se pulsa el botón de desbloqueo de la puerta en la llave inteligente.

En este momento, si pulsa el botón de bloqueo o desbloqueo de las puertas, las luces de posición y los faros se apagarán inmediatamente.

Luz interior

Cuando el interruptor de la luz interior está en la posición DOOR (PUERTA) y todas las puertas (y el portón trasero) están cerradas y bloqueadas, la luz del habitáculo se encenderá durante 30 segundos si se realiza alguna de las siguientes acciones.

- Sin sistema de llave inteligente
  - Si se pulsa el botón de desbloqueo de las puertas en el transmisor.
- Con sistema de llave inteligente
  - Si se pulsa el botón de desbloqueo de la puerta en la llave inteligente.
  - Si se pulsa el botón de la manilla exterior de la puerta.

En este momento, si pulsa el botón de bloqueo o desbloqueo de las puertas, las luces se apagarán inmediatamente.

DESEMPAÑADOR

⚠ ATENCIÓN

Para evitar daños en los conductores unidos a la superficie interior de la luna trasera, nunca use instrumentos puntiagudos o limpiadores abrasivos para limpiar la luna.

✻ NOTA

Si desea descongelar y desempañar el parabrisas, consulte "Descongelar y desempañar el parabrisas" en la página 4-146.

Desempañador de la luna trasera

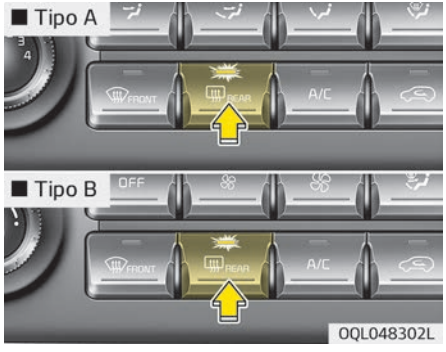

El desempañador calienta la luna trasera para eliminar la escarcha, la niebla, una capa fina de hielo de la luna trasera cuando el motor está encendido.
Para activar el desempañador de la luna trasera, pulse el botón del desempañador de la luna trasera ubicado en el panel central de interruptores. El indicador del botón del desempañador de la luna trasera se ilumina cuando el desempañador está en ON.

Si hay una gran acumulación de nieve en la luna trasera, elimínela con un cepillo antes de accionar el desempañador trasero.
El desempañador de la luna trasera se apaga automáticamente aprox. tras 20 minutos o cuando el interruptor de encendido se apaga. Para apagar el desempañador, vuelva a pulsar el botón del desempañador de la luna trasera.

Desempañador del retrovisor exterior (si está equipado)

Si su vehículo está equipado con desempañadores de los retrovisores exteriores, estos se activan al mismo tiempo que se activa el desempañador de la luna trasera.

Funcionamiento del sistema

Ventilación

1. Ajuste el modo a la posición .
2. Ajuste el control de la admisión de aire a la posición de aire (fresco) exterior.
3. Ajuste el control de temperatura a la posición deseada.
4. Ajuste el control de velocidad del ventilador a la velocidad deseada.

Calefacción

1. Ajuste el modo a la posición .
2. Ajuste el control de la admisión de aire a la posición de aire (fresco) exterior.
3. Ajuste el control de temperatura a la posición deseada.
4. Ajuste el control de velocidad del ventilador a la velocidad deseada.
5. Si desea calor deshumidificado, encienda el sistema del aire acondicionado (si está equipado).

Consejos de funcionamiento

- Para impedir que olores desagradables o polvo entren en el vehículo a través del sistema de ventilación, ajuste de forma temporal el control de la admisión de aire a la posición de aire recirculado. Asegúrese de volver a ajustar el control a la posición de aire fresco una vez la irritación haya pasado y así mantener el aire del vehículo fresco. Esto ayudará a mantener al conductor en alerta y cómodo.
- El aire para el sistema de calefacción/refrigeración se extrae a través de las rejillas situadas justo delante del parabrisas. Evite que estas rejillas estén bloqueadas por hojas, nieve, hielo u otras obstrucciones.
- Para impedir que se produzca niebla en el interior del parabrisas, ajuste el control de la admisión de aire a la posición de aire fresco y la velocidad del ventilador a la deseada, active el sistema del aire acondicionado y ajuste el control de temperatura a la temperatura deseada.
- Si el parabrisas se empaña, ajuste el modo a posición o .

⚠ ATENCIÓN

Accionar el ventilador con el interruptor de encendido en la posición ON podría provocar la descarga de la batería. Opere el ventilador con el motor en marcha.

Aire acondicionado

Los sistemas de aire acondicionado KIA contienen refrigerante R-134a o R-1234yf.

1. Arranque el motor. Pulse el botón del aire acondicionado.
2. Ajuste el modo a la posición .
3. Ajuste el control de la admisión de aire a la posición de aire exterior o recirculado.
4. Ajuste el control de velocidad del ventilador y el control de temperatura para mantener una comodidad máxima.

El vehículo se ha llenado con R-134a o R-1234yf según la normativa en su país en el momento de producción. Puede averiguar qué refrigerante se utiliza para el aire acondicionado de su vehículo consultando la etiqueta del interior del habitáculo del motor. Consulte "Etiqueta del refrigerante" en la página 9-20 para obtener una ubicación más detallada de la etiqueta del refrigerante del aire acondicionado.

⚠ ATENCIÓN

- **El mantenimiento del sistema de refrigerante solo deberá realizarse por técnicos autorizados que hayan recibido la formación adecuada con el fin de garantizar una operación adecuada y segura.**
- **El mantenimiento del sistema de refrigerante deberá realizarse en un lugar bien ventilado.**

(Continúa)

(Continúa)

- **El evaporador del aire acondicionado (bobina de enfriamiento) no debe repararse ni cambiarse por otro desmontado de un vehículo usado o desguazado, y los evaporadores MAC nuevos de repuesto deben estar certificados (y llevar la etiqueta) conforme a la norma SAE J2842.**

✻ NOTA

- Al utilizar el sistema de aire acondicionado, controle el indicador de temperatura mientras sube pendientes o durante la conducción en tráfico denso cuando la temperatura exterior sea alta. El funcionamiento del sistema de aire acondicionado podría provocar sobrecalentamiento en el motor. Siga utilizando el ventilador pero apague el aire acondicionado si el indicador de temperatura muestra sobrecalentamiento.

(Continúa)

(Continúa)

- Si al abrir la ventana el tiempo es húmedo, el aire acondicionado podría crear gotitas dentro del vehículo. Un exceso de gotas de agua podría dañar el equipo eléctrico; por ello, el aire acondicionado deberá funcionar solo con las ventanillas cerradas.

Consejos para el funcionamiento del aire acondicionado

- Si se ha aparcado el vehículo directamente bajo la luz del sol con temperaturas altas, abra las ventanas durante un rato para que el aire caliente dentro del vehículo desaparezca.
- Utilice el aire acondicionado para reducir la humedad en el interior del vehículo en caso de lluvia o en días húmedos.
- Durante el funcionamiento del aire acondicionado, podría notar de vez en cuando un ligero cambio en la velocidad del motor debido a los ciclos del compresor del aire acondicionado. Esta es una característica normal del funcionamiento del sistema.

- Para garantizar el máximo rendimiento del sistema, encienda el aire acondicionado cada mes durante unos minutos.
- Cuando utilice el sistema de aire acondicionado, puede notar gotas (o incluso un pequeño charco) debajo del vehículo en el lado del acompañante. Esta es una característica normal del funcionamiento del sistema.
- El funcionamiento del sistema de aire acondicionado en la posición de aire recirculado ofrece una refrigeración máxima; no obstante, el funcionamiento continuo en este modo puede provocar que el aire del interior del vehículo se vicie.
- Durante la operación de refrigeración, ocasionalmente puede notar que sale un aire neblinoso debido al enfriamiento rápido y a la admisión de aire húmedo. Esta es una característica normal del funcionamiento del sistema.

Filtro de aire del control del climatizador

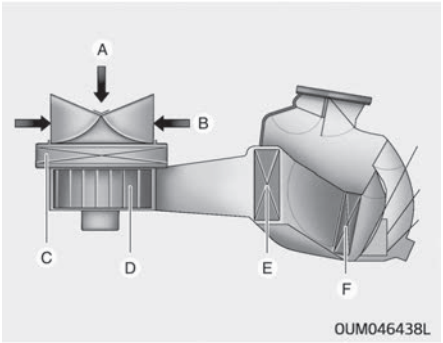

A: Aire exterior
B: Aire recirculado
C: Filtro de aire del control del climatizador
D: Ventilador
E: Núcleo del evaporador
F: Núcleo del calefactor

El filtro de aire del control del climatizador del vehículo instalado detrás de la guantera filtra el polvo u otros agentes contaminantes procedentes del exterior que acceden al interior del vehículo a través del sistema del aire acondicionado o del calefactor.

Si estas sustancias se acumulan en el filtro durante un largo período de tiempo, la cantidad de aire de los difusores puede disminuir, lo cual provocaría humedad excesiva en el interior del parabrisas, incluso seleccionando la posición de aire (fresco) exterior. Si ocurre esto, solicite el reemplazo del filtro de aire del control del climatizado en un taller profesional. Kia recomienda visitar un centro de servicio / distribuidor Kia autorizado.

✻ NOTA

- Cambie el filtro según el calendario de mantenimiento. Si conduce en condiciones adversas como carreteras polvorientas y abruptas, necesitará realizar cambios y comprobaciones más frecuentes del filtro de aire del control del climatizador.
- Si el índice de flujo de aire desciende repentinamente, solicite la comprobación del sistema en un taller profesional. Kia recomienda visitar un centro de servicio / distribuidor Kia autorizado.

Etiqueta del refrigerante del aire acondicionado

■ Ejemplo
Tipo A



Tipo B



❈ La etiqueta del refrigerante real del aire acondicionado del vehículo puede no coincidir con la ilustración.

Los símbolos y las especificaciones en la etiqueta del refrigerante del aire acondicionado tienen el significado siguiente:

1. Clasificación del refrigerante
2. Cantidad de refrigerante
3. Clasificación del lubricante del compresor

Puede averiguar qué refrigerante se utiliza para el aire acondicionado de su vehículo consultando la etiqueta del interior del compartimento del motor.
Consulte "Etiqueta del refrigerante" en la página 9-20 para obtener una ubicación más detallada de la etiqueta del refrigerante del aire acondicionado.

Comprobación de la cantidad de refrigerante del aire acondicionado y de lubricante del compresor

Cuando el nivel de refrigerante sea bajo, el rendimiento del aire acondicionado se reduce. Un llenado excesivo también influye negativamente el sistema del aire acondicionado.
Por lo tanto, si nota un funcionamiento anómalo, solicite la inspección del sistema en un taller profesional.
Kia recomienda visitar un centro de servicio / distribuidor Kia autorizado.

⚠ ADVERTENCIA

■ Vehículos equipados con R-134a

Dado que el refrigerante está a una presión muy alta, el mantenimiento del sistema de aire acondicionado solo deberá realizarse por técnicos autorizados que hayan recibido la formación adecuada. Es importante utilizar la cantidad y el tipo correctos de aceite y refrigerante. De lo contrario, podría causar lesiones y daños en el vehículo.

⚠ ADVERTENCIA

■ Vehículos equipados con R-1234yf*

(Continúa)

(Continúa)





Dado que el refrigerante es ligeramente inflamable y está a una presión muy alta, el mantenimiento del sistema de aire acondicionado solo deberá realizarse por técnicos autorizados que hayan recibido la formación adecuada. Es importante utilizar la cantidad y el tipo correctos de aceite y refrigerante. De lo contrario, podría causar lesiones y daños en el vehículo.

*El vehículo se ha llenado con R-134a o R-1234yf según la normativa en su país en el momento de producción. Puede averiguar qué refrigerante se utiliza para el aire acondicionado de su vehículo observando la etiqueta del interior del compartimento del motor. Consulte "Sistema del aire acondicionado" en la página 9-06 para obtener una ubicación más detallada de la etiqueta del refrigerante del aire acondicionado.

Sistema de control manual del climatizador (si está equipado)



Visión general del sistema

1. Mando de control de velocidad del ventilador
2. Botón del desempañador del parabrisas delantero
3. Botón del desempañador de la luna trasera
4. Botón de aire acondicionado
5. Botón de control de la admisión de aire
6. Botón de selección de modo
7. Mando de control de temperatura

Selección de modo

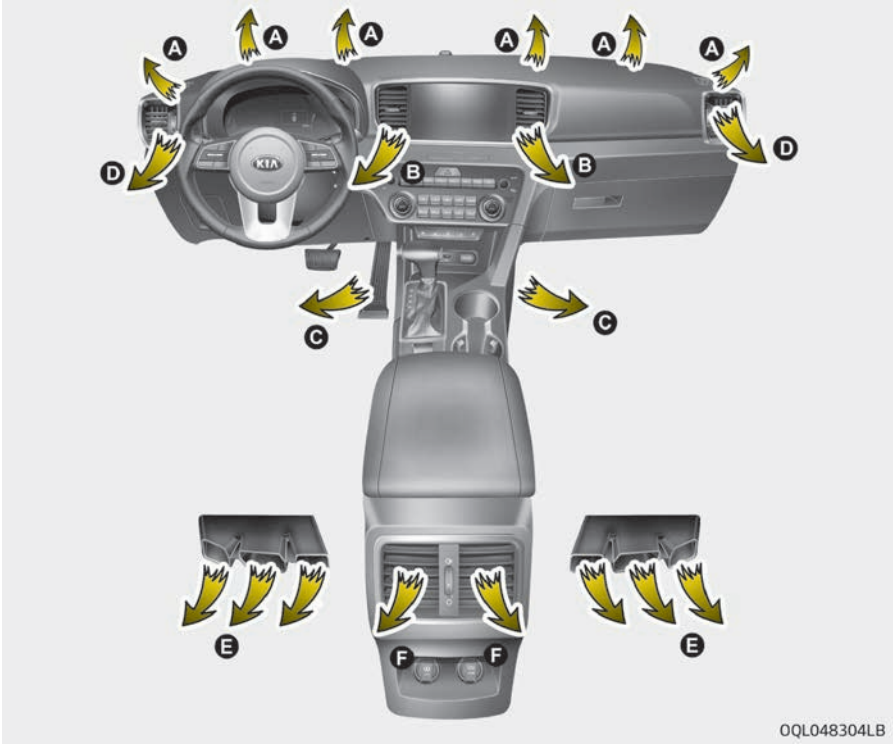

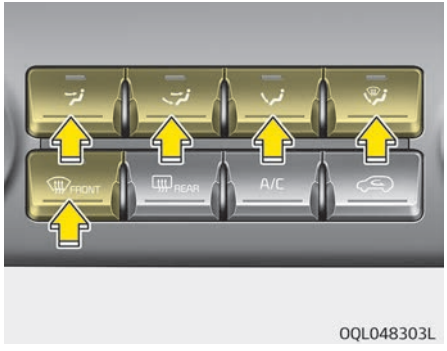

El mando de selección de modo controla la dirección del aire a través del sistema de ventilación.
Puede dirigir el aire hacia el suelo, las salidas del salpicadero o hacia el parabrisas. Se utilizan cinco símbolos para representar las posiciones de salida del aire: cara, dos niveles, suelo, suelo-descongelar y descongelar.

Nivel de la cara (B, D, F)

El flujo de aire se dirige directamente a la parte superior del cuerpo y la cara. Además, se puede controlar cada difusor de salida para dirigir el aire descargado por los mismos.

Dos niveles (B, C, D, E, F)

El flujo de aire se dirige directamente a la cara y el suelo.

Nivel del suelo (A, C, D, E)

La mayor parte del aire se dirige hacia el suelo y una cantidad menor se dirige hacia el parabrisas y hacia los desempañadores de las ventanas laterales.

Nivel del suelo/deshielo (A, C, D, E, F)

Mientras la mayor parte del aire se dirige hacia el suelo y hacia el parabrisas, una cantidad menor se dirige hacia los desempañadores de las ventanas laterales.

Nivel de deshielo (A,D)

La mayor parte del aire se dirige hacia el parabrisas y una cantidad menor se dirige hacia los desempañadores de las ventanillas laterales.

✻ NOTA

■ Difusores de salida de la segunda fila (E, F)

- El aire que fluye por los difusores de salida de la segunda fila se controla con el sistema de control del climatizador delantero y se lleva a través de los conductos interiores del aire en el suelo (E, F).
- El flujo de aire de los difusores de la salida de la segunda fila (E, F) puede ser más débil que el de las toberas en el panel de instrumentos debido al largo conducto del aire.

Difusores en el panel de instrumentos



Los difusores de salida pueden abrirse o cerrarse por separado utilizando la ruedecilla.
También se puede ajustar la dirección del aire desde estos difusores empleando la palanca de control del difusor, tal y como se indica.

Selección de Max A/C



El modo MAX A/C sirve para enfriar más rápidamente el interior del vehículo.
El flujo de aire se dirige directamente a la parte superior del cuerpo y la cara.
En este modo, se seleccionarán automáticamente la posición de aire acondicionado y de recirculación de aire.

Control de temperatura



El mando de control de temperatura permite controlar la temperatura del aire que fluye por el sistema de ventilación. Para cambiar la temperatura del aire en el compartimento de pasajeros, gire el mando hacia la derecha para el aire caliente y hacia la izquierda para el aire frío.

Control de la entrada de aire



El control de toma de aire se emplea para seleccionar la posición del aire (fresco) exterior o la posición del aire recirculado.
Para cambiar la posición de control de la admisión de aire, pulse el botón de control.

Posición de aire recirculado



Con la posición de aire recirculado seleccionada, el aire del compartimento del acompañante se extraerá a través del sistema de calefacción y se calentará o se enfriará de

acuerdo con la función seleccionada.

Posición de aire (fresco) exterior

Tipo A



Con la posición de aire (fresco) exterior seleccionada, el aire exterior que entra en el vehículo se calienta o se enfría según la función seleccionada.

Tipo B



✻ NOTA

El funcionamiento prolongado del calefactor en la posición de aire recirculado (sin seleccionar el aire acondicionado) puede provocar que el parabrisas y las ventanillas laterales se empañen y que el aire que cir-

(Continúa)

(Continúa)

cula en el compartimento del acompañante se vicie.
Además, el uso prolongado del aire acondicionado con la posición del aire recirculado seleccionada podría hacer que el aire se vuelva muy seco en el compartimento de pasajeros.

Recirculación del aire interior del techo solar (si está equipado)

Si se abre el techo solar mientras funciona el sistema de calefacción o del aire acondicionado, se seleccionará automáticamente la posición de aire exterior (fresco) para ventilar el vehículo. A continuación, si se selecciona la posición de recirculación del aire, la posición de aire exterior (fresco) se seleccionará automáticamente al transcurrir 3 minutos.
Al cerrar el techo solar, el modo de admisión cambiará al modo anteriormente seleccionado.

⚠ ADVERTENCIA

- **El uso continuo del climatizador en la posición de aire recirculado podría aumentar la humedad dentro del vehículo, que a la vez empañaría los cristales y reduciría la visibilidad.**
- **No duerma dentro del vehículo con el aire acondicionado o con la calefacción encendida. Podría sufrir lesiones graves o la muerte debido a un descenso del nivel de oxígeno y/o de la temperatura corporal.**
- **El uso continuo del climatizador en la posición de aire recirculado podría provocar somnolencia o sopor, y por tanto pérdida del control del vehículo. Ajuste el control de la admisión de aire a la posición de aire (fresco) exterior tanto como sea posible mientras conduce.**

Control de velocidad del ventilador



El interruptor de encendido debe estar en la posición ON para hacer funcionar el ventilador.
El mando de control de la velocidad del ventilador permite controlar la velocidad del ventilador del aire que fluye desde el sistema de ventilación.
Para cambiar la velocidad del ventilador, gire el mando a la derecha para un velocidad mayor y hacia la izquierda para una velocidad menor.
Coloque el mando de control de la velocidad del ventilador en la posición "0" para apagarlo.

Aire acondicionado

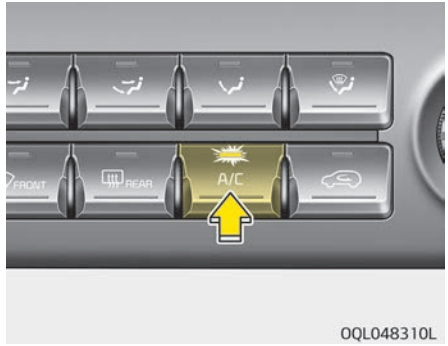

Pulse el botón A/C para encender el sistema de aire acondicionado (se iluminará un testigo indicador). Pulse el botón otra vez para apagar el sistema de aire acondicionado.

Sistema de control del climatizador automático (si está equipado)

■ Tipo A



■ Tipo B

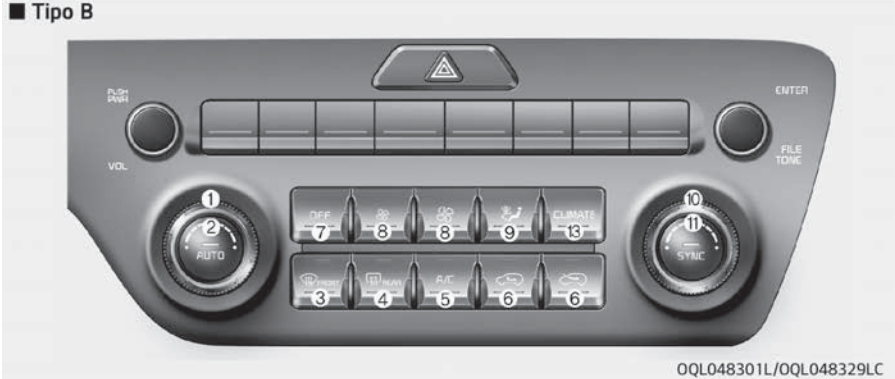

OQL048301L/OQL048329LC

Visión general del sistema

1. Mando de control de temperatura del conductor
2. Botón AUTO (control automático)
3. Botón del desempañador del parabrisas delantero
4. Botón del desempañador de la luna trasera
5. Botón de aire acondicionado
6. Botón de control de la admisión de aire
7. Botón OFF
8. Botón de control de velocidad del ventilador
9. Botón de selección de modo
10. Mando de control de temperatura del pasajero
11. Botón de selección de control de la temperatura SYNC
12. Pantalla de control del climatizador
13. Botón de selección de la pantalla con la información del climatizador

Calefacción y aire acondicionado automáticos



1. Pulse el botón AUTO. Los modos, las velocidades del ventilador, la toma de aire y el aire acondicionado se controlan automáticamente según el ajuste de temperatura.



2. Gire el mando de control de temperatura a la temperatura deseada.

✻ NOTA

- Para desactivar el funcionamiento automático, seleccione uno de estos botones o interruptores:
  - Botón de selección de modo
  - Botón de aire acondicionado

(Continúa)

(Continúa)

  - Botón del desempañador del parabrisas delantero (Pulse el botón una vez más para desmarcar la función del desempañador del parabrisas delantero. La señal 'AUTO' se encenderá en la pantalla de información de nuevo).
  - Botón de control de velocidad del ventilador

  La función seleccionada se controlará manualmente mientras otras funciones se accionan automáticamente.

- Para su comodidad y para mejorar la efectividad del control del climatizador, utilice el botón AUTO y establezca la temperatura en 23 °C (22 °C – Para Europa).

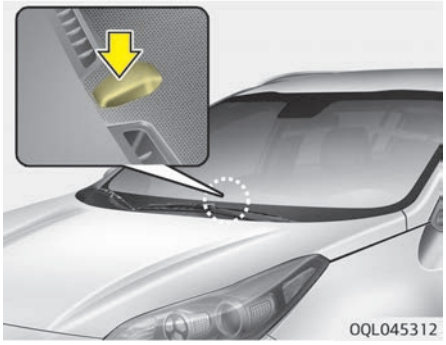

✻ NOTA

No coloque ningún objeto encima del sensor ubicado en el panel de instrumentos para garantizar un mejor control del sistema de calefacción y refrigeración.

Selección de modo

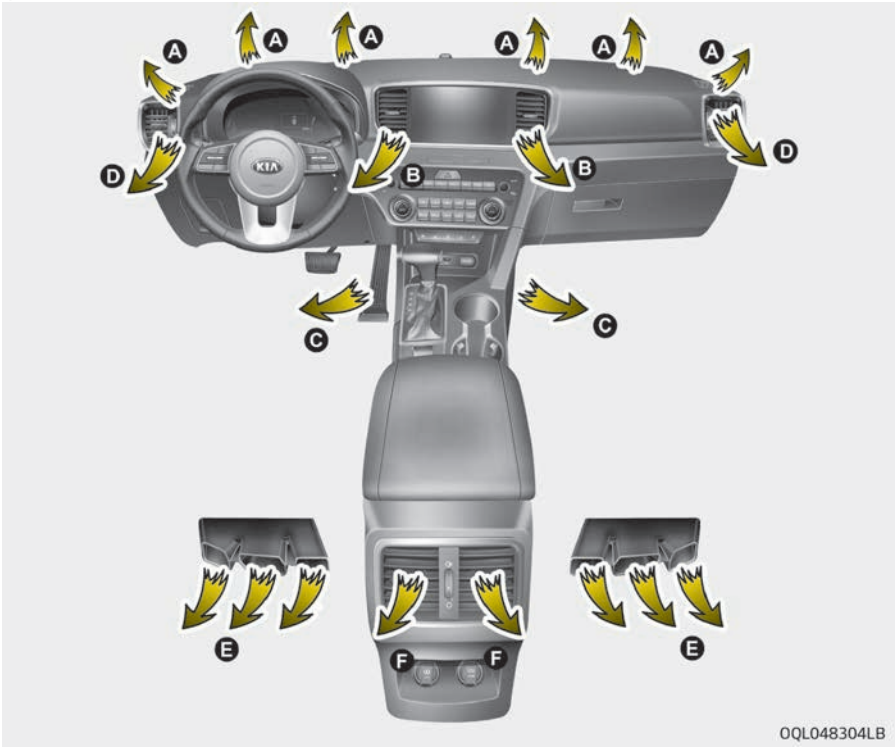



El botón de selección de modo controla la dirección de flujo del aire a través del sistema de ventilación.
Se activan los difusores de salida de aire como sigue:



Nivel de la cara (B, D, F)

El flujo de aire se dirige directamente a la parte superior del cuerpo y la cara. Además, se puede controlar cada difusor de salida para dirigir el aire descargado por los mismos.

Dos niveles (B, C, D, E, F)

El flujo de aire se dirige directamente a la cara y el suelo.

Nivel del suelo (A, C, D, E)

La mayor parte del aire se dirige hacia el suelo y una cantidad menor se dirige hacia el parabrisas y hacia los desempañadores de las ventanas laterales.

Nivel del suelo/deshielo (A, C, D, E, F)

Mientras la mayor parte del aire se dirige hacia el suelo y hacia el parabrisas, una cantidad menor se dirige hacia los desempañadores de las ventanas laterales.

Nivel de deshielo (A,D)



La mayor parte del aire se dirige hacia el parabrisas y una cantidad menor se dirige hacia los desempañadores de las ventanillas laterales.

Difusores en el panel de instrumentos



Los difusores de salida pueden abrirse o cerrarse por separado utilizando la ruedecilla.
También se puede ajustar la dirección del aire desde estos difusores empleando la palanca de control del difusor, tal y como se indica.

✻ NOTA

■ Difusores de salida de la segunda fila (E, F)

(Continúa)

(Continúa)

- El aire que fluye por los difusores de salida de la segunda fila se controla con el sistema de control del climatizador delantero y se lleva a través de los conductos interiores del aire en el suelo (E, F).
- El flujo de aire de los difusores de la salida de la segunda fila (E, F) puede ser más débil que el de las toberas en el panel de instrumentos debido al largo conducto del aire.

Control de temperatura



La temperatura aumentará al máximo girando el mando completamente a la derecha.
La temperatura disminuirá al mínimo girando el mando completamente a la izquierda.
Al girar el mando, la temperatura aumentará o disminuirá en intervalos de 0,5 °C. Al colocar el ajuste a la temperatura más baja, el aire acondicionado funcionará continuamente.

Ajuste por igual de la temperatura del lado del conductor y del acompañante



- Pulse el botón SYNC para ajustar por igual la temperatura del lado del conductor y del acompañante.
  La temperatura del lado del acompañante se ajusta a la misma temperatura que la del lado del conductor.
- Gire el mando de control de la temperatura del lado del conductor. Se ajustarán igual la temperatura del lado del conductor y del acompañante.

Ajuste individual de la temperatura de lado del conductor y del acompañante

- Pulse de nuevo el botón "SYNC" para ajustar la temperatura del lado del conductor y del acompañante individualmente. La iluminación del botón se apaga.
- Accione el mando de control de la temperatura del lado del conductor para ajustar la temperatura del lado del conductor.
- Accione el mando de control de la temperatura del lado del acompañante para ajustar la temperatura del lado del acompañante.

Conversión de temperatura (°C ↔ °F) (si está equipado)

Puede cambiar el modo de la temperatura entre centígrados y Fahrenheit como sigue:
Mientras pulsa el botón OFF, pulse el botón AUTO durante 3 segundos como mínimo. La visualización cambiará de centígrados a Fahrenheit o de Fahrenheit a centígrados.

Control de la entrada de aire



Esto se emplea para seleccionar la posición del aire (fresco) exterior o la posición del aire recirculado.
Para cambiar la posición de control de la admisión de aire, pulse el botón de control.

Posición de aire recirculado



Con la posición de aire recirculado seleccionada, el aire del compartimento del acompañante se extraerá a través del sistema de calefacción y se calentará o se enfriará de acuerdo con la función seleccionada.

Posición de aire (fresco) exterior

Tipo A



Con la posición de aire (fresco) exterior seleccionada, el aire exterior que entra en el vehículo se calienta o se enfría según la función seleccionada.

Tipo B



✻ NOTA

El funcionamiento prolongado del calefactor en la posición de aire recirculado (sin seleccionar el aire acondicionado) puede provocar que el parabrisas y las ventanillas laterales se empañen y que el aire que circula en el compartimento del acompañante se vicie.
Además, el uso prolongado del aire acondicionado con la posición del aire

(Continúa)

(Continúa)

recirculado seleccionada podría hacer que el aire se vuelva muy seco en el compartimento de pasajeros.

Recirculación del aire interior del techo solar (si está equipado)

Si se abre el techo solar mientras funciona el sistema de calefacción o del aire acondicionado, se seleccionará automáticamente la posición de aire exterior (fresco) para ventilar el vehículo. A continuación, si se selecciona la posición de recirculación del aire, la posición de aire exterior (fresco) se seleccionará automáticamente al transcurrir 3 minutos.
Al cerrar el techo solar, el modo de admisión cambiará al modo anteriormente seleccionado.

⚠ ADVERTENCIA

- **El uso continuo del climatizador en la posición de aire recirculado podría aumentar la humedad dentro del vehículo, que a la vez empañaría los cristales y reduciría la visibilidad.**
- **No duerma dentro del vehículo con el aire acondicionado o con la calefacción encendida. Podría sufrir lesiones graves o la muerte debido a un descenso del nivel de oxígeno y/o de la temperatura corporal.**
- **El uso continuo del climatizador en la posición de aire recirculado podría provocar somnolencia o sopor, y por tanto pérdida del control del vehículo. Ajuste el control de la admisión de aire a la posición de aire (fresco) exterior tanto como sea posible mientras conduce.**

Control de velocidad del ventilador

■ Tipo A

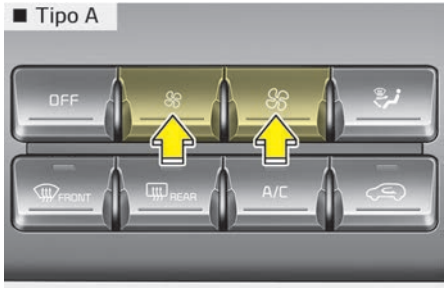

OQL045318

■ Tipo B

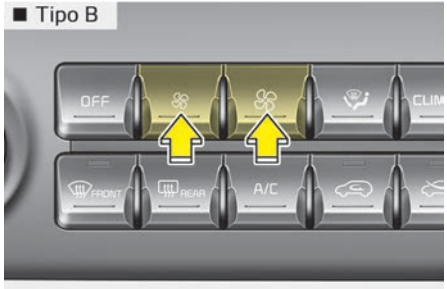

OQL045318L

La velocidad del ventilador puede ajustarse a la velocidad deseada pulsando el botón de control de velocidad de ventilador.
Cuanto mayor es la velocidad del ventilador, más aire se suministra.
Si se pulsa el botón OFF se apaga el ventilador.

Aire acondicionado

■ Tipo A



OQL045319

■ Tipo B

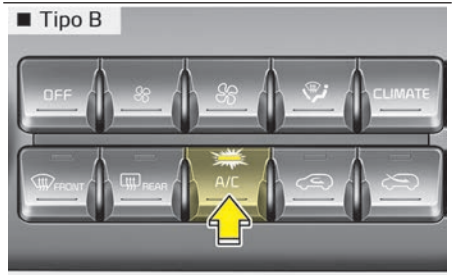

OQL045319L

Pulse el botón A/C para encender el sistema de aire acondicionado (se iluminará un testigo indicador).

Pulse el botón otra vez para apagar el sistema de aire acondicionado.

Modo OFF

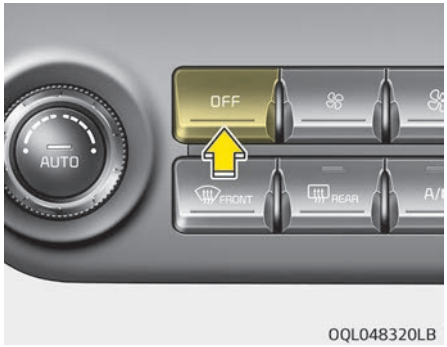

OQL048320LB

Pulse el botón OFF del ventilador delantero para apagar el sistema de control del climatizador de aire delantero. Sin embargo, puede seguir accionando los botones de modo y los botones de admisión de aire siempre que el interruptor de encendido se encuentre en la posición ON.

Selección de la pantalla de información climática (si está equipado)



Pulse el botón de selección de la pantalla de información climática para visualizar la información climática en la pantalla.

DESCONGELAR Y DESEMPAÑAR EL PARABRISAS

Sistema de control del climatizador manual

Para desempañar el interior del parabrisas

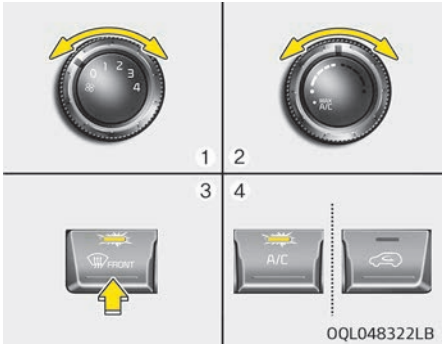

1. Ajuste la velocidad del ventilador a la posición deseada.
2. Seleccione la temperatura deseada.
3. Seleccione la posición o .
4. Se seleccionará automáticamente la posición de aire (fresco) exterior. También se seleccionará el aire acondicionado automáticamente.

Si el aire acondicionado y la posición del aire (fresco) del exterior no se seleccionan automáticamente, pulse el botón correspondiente de forma manual.

Para descongelar el exterior del parabrisas

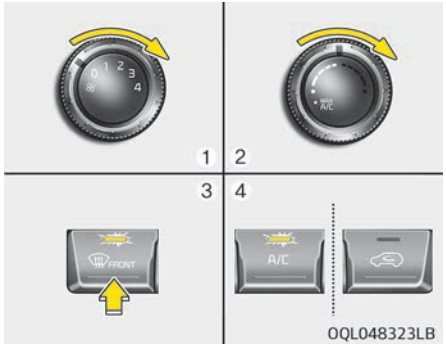

1. Ajuste la velocidad del ventilador a la posición máxima.
2. Ajuste el control de temperatura a la posición más caliente.
3. Seleccione la posición .
4. Se seleccionará de forma automática la posición de aire (fresco) exterior.

Sistema de control del climatizador automático

Para desempañar el interior del parabrisas

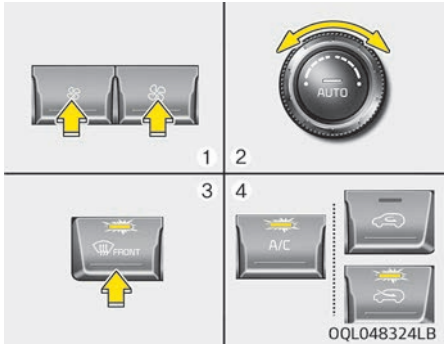

1. Ajuste la velocidad del ventilador a la posición deseada.
2. Seleccione la temperatura deseada.
3. Pulse el botón del desempañador ( ).

4. El aire acondicionado se activará dependiendo de la temperatura ambiente y la posición del aire (fresco) del exterior se seleccionará automáticamente.

Si el aire acondicionado y la posición de aire (fresco) exterior no se seleccionan automáticamente, pulse el botón correspondiente de forma manual. Si selecciona la posición , la velocidad más baja del ventilador se ajustará a una velocidad más alta.

Para descongelar el exterior del parabrisas

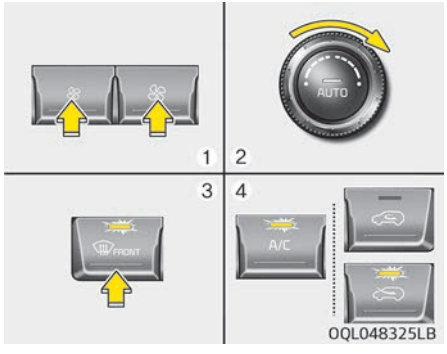

1. Ajuste la velocidad del ventilador a la posición máxima.
2. Ajuste el control de temperatura a la posición más caliente.
3. Pulse el botón del desempañador ().
4. El aire acondicionado se activará dependiendo de la temperatura ambiente y la posición del aire (fresco) del exterior se seleccionará automáticamente.

Consejos de funcionamiento

- Para conseguir un deshielo máximo, ajuste el control de temperatura a la posición máxima derecha/más caliente y el control de la velocidad del ventilador en la más alta.
- Si desea aire caliente hacia el suelo durante el deshielo, ajuste el modo a la posición suelo-deshielo.
- Antes de conducir, limpie la nieve y el hielo del parabrisas, la luna trasera, los retrovisores exteriores y las ventanillas laterales.
- Limpie la nieve y el hielo del capó y de la entrada de aire de la rejilla para mejorar la eficacia del calefactor y el descongelador y para reducir la posibilidad de que el parabrisas se empañe en el interior del vehículo.

⚠ ADVERTENCIA

■ Calefacción del parabrisas

No utilice la posición ni durante el funcionamiento de refrigeración en condiciones ambientales extremadamente húmedas. La diferencia entre la temperatura del aire exterior y la del parabrisas podría hacer que la superficie exterior del mismo se empañara, haciendo perder la visibilidad. En este caso, ajuste la selección de modo a la posición y el control de la velocidad del ventilador a la velocidad más baja.

Lógica de desempañado (si está equipado)

Para reducir la posibilidad de que el interior del parabrisas se empañe, la admisión de aire o el aire acondicionado se controlan automáticamente según unas condiciones determinadas, como la posición o . Para cancelar o anular la lógica de desempañado, proceda como se indica a continuación.

Sistema de control del climatizador manual

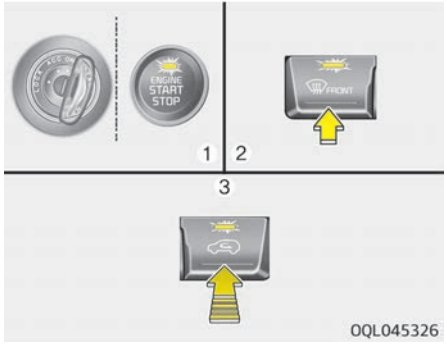

1. Coloque el interruptor de encendido en la posición ON.
2. Pulse el botón del desempañador ().
3. En los 10 segundos después de pulsar el botón del desempañador, pulse el botón de control de toma de aire al menos 5 veces en 3 segundos.

El indicador en el botón de control de la toma de aire parpadeará 3 veces. Indica que la lógica de desempañado se ha cancelado o regresa al estado programado.
Si se ha desconectado o descargado la batería, se reajusta el estado de lógica de desempañado.

Sistema de control del climatizador automático

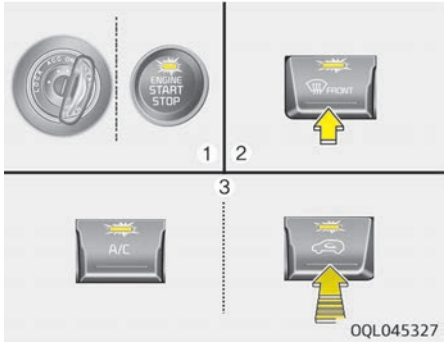

1. Coloque el interruptor de encendido en la posición ON.
2. Pulse el botón del desempañador ().
3. Mientras pulsa el botón del aire acondicionado (A/C), pulse el botón de control de admisión de aire al menos 5 veces en 3 segundos.

El indicador en el botón de control de la toma de aire parpadeará 3 veces. Indica que la lógica de desempañado se ha cancelado o regresa al estado programado.

Si se ha desconectado o descargado la batería, se reajusta el estado lógico de desempañado.

Sistema de desempañado automático (sólo para el sistema de control del climatizador automático, si está equipado)



El sistema de desempañado automático reduce la posibilidad de empañado en el interior del parabrisas al detectar automáticamente la humedad del interior del parabrisas.



El indicador se ilumina cuando el sistema de desempañado automático detecta la humedad del interior del parabrisas y se acciona.

Si hay más humedad en el vehículo, se accionan niveles superiores como se indica a continuación.

(Para regiones europeas)

Paso 1:	Expulsar flujo de aire hacia el parabrisas.
Paso 2:	Aumentar el flujo de aire hacia el parabrisas.
Paso 3:	Accionar el aire acondicionado.
Paso 4:	Posición del aire exterior

(Excepto para regiones europeas)

Paso 1:	Posición del aire exterior
Paso 2:	Accionar el aire acondicionado.
Paso 3:	Expulsar flujo de aire hacia el parabrisas.
Paso 4:	Aumentar el flujo de aire hacia el parabrisas.

Para cancelar o reajustar el sistema de desempañado automático

Pulse el botón del desempañador del limpiaparabrisas durante 3 segundos con el interruptor de encendido en la posición ON.
Cuando se cancela el sistema ADS, el indicador en el botón parpadeará 3 veces durante 0,5 segundos y la posición "ADS OFF" se mostrará en la pantalla de información del control del climatizador.
Cuando se restablece el sistema ADS, el indicador en el botón parpadeará 6 veces durante 0,25 segundos y la posición "ADS OFF" desaparecerá de la pantalla de información del control del climatizador.

AIRE LIMPIO (SI ESTÁ EQUIPADO)



Cuando el interruptor de encendido está en la posición ON, la función de aire limpio se activa automáticamente.
Asimismo, la función de aire limpio se desactiva automáticamente cuando el interruptor de encendido gira a la posición OFF.

COMPARTIMIENTO PARA GUARDAR OBJETOS

Estos compartimentos pueden usarse para almacenar elementos pequeños.

⚠ ATENCIÓN

- **Para evitar posibles robos, no deje objetos de valor en los compartimentos.**
- **Mantenga siempre la puerta de la guantera cerrada mientras conduce. No intente colocar muchos objetos en la guantera y que ésta no cierre correctamente.**

⚠ ADVERTENCIA

■ Materiales inflamables

No guarde mecheros, cilindros de propano u otros materiales inflamables o explosivos en el vehículo. Estos elementos podrían producir fuego y/o explotar si el vehículo se expone a altas temperaturas durante largos periodos de tiempo.

Compartimento en la consola central

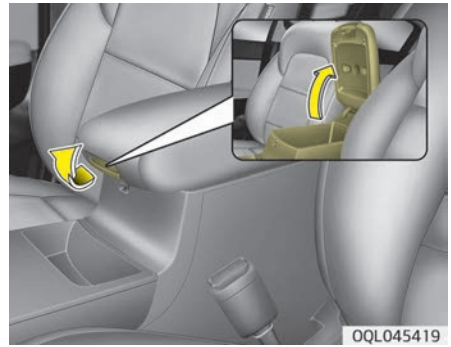

Para abrir el compartimento en la consola central, tire hacia arriba de la palanca.

Guantera

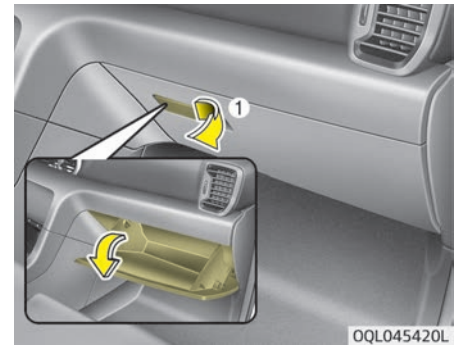

La guantera puede bloquearse o desbloquearse con una llave maestra (si está equipado).
Para abrir la guantera, tire de la palanca (1) y se abrirá automáticamente. Cierre la guantera después de utilizarla.

⚠ ADVERTENCIA

Para reducir el riesgo de lesiones en caso de accidente o frenada brusca, mantenga siempre la guantera cerrada durante la conducción.

⚠ ATENCIÓN

No guarde alimentos en la guantera durante mucho tiempo.

Soporte para las gafas de sol

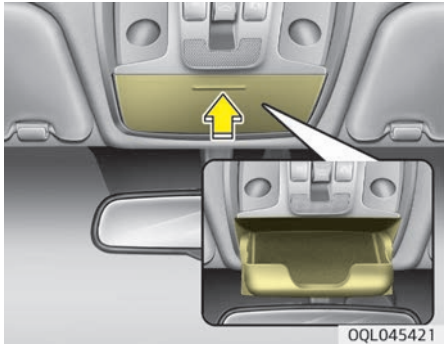

Para abrir el soporte para las gafas de sol, presione la cubierta y el soporte se abrirá despacio. Coloque las gafas de sol con las lentes hacia fuera. Para cerrar el soporte de las gafas de sol, levántelo hacia arriba.

⚠ ADVERTENCIA

- **No guarde objetos distintos de gafas de sol en el soporte para las gafas de sol. Dichos objetos podrían salir despedidos del soporte en caso de frenada busca o colisión, pudiendo lesionar a los pasajeros del vehículo.**
- **No abra el soporte para las gafas de sol mientras el vehículo está en movimiento. El soporte para las gafas de sol abierto podría obstaculizar el retrovisor.**
- **No introduzca las gafas en el soporte de las gafas de sol a la fuerza para evitar que se rompan o deformen. Abrir el soporte a la fuerza cuando las gafas están obstruidas en el mismo podría causar lesiones.**

Caja del maletero



Puede colocar las herramientas, etc., en la caja para un fácil acceso.
Sujete la manilla (1) en el borde de la tapa y levántela hacia arriba.

Encendedor (si está equipado)

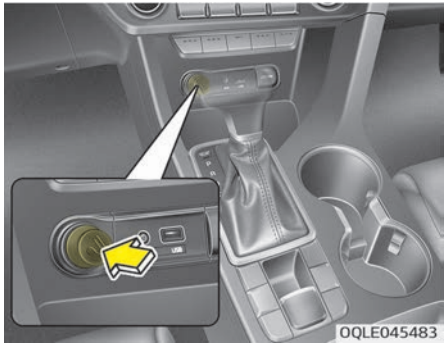

Para que el encendedor funcione, el interruptor de encendido debe estar en la posición ACC u ON.
Para usa el mechero, introdúzcalo todo lo que pueda. Cuando se ha calentado, el encendedor saltará a la posición de "preparado".
Kia recomienda utilizar piezas de reemplazo procedentes de un centro de servicio / distribuidor Kia autorizado.

⚠ ADVERTENCIA

- **No coja el encendedor justo después de haberlo calentado, porque podría estar muy caliente.**
- **Si el mechero no salta tras 30 segundos, retírelo para evitar sobrecalentamiento.**
- **No introduzca cuerpos extraños en el enchufe del mechero. Podría dañar el encendedor.**

⚠ ATENCIÓN

El uso de objetos con enchufe (máquinas de afeitar, aspiradoras de mano, cafeteras, etc.) podría dañar la toma de corriente o causar un fallo eléctrico.

Cenicero (si está equipado)

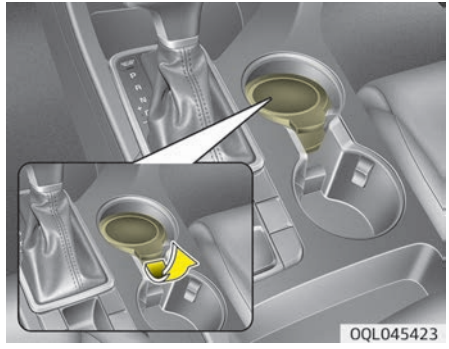

Para usar el cenicero, abra la tapa.
Para limpiar o vaciar el cenicero, sáquelo.

⚠ ADVERTENCIA

■ Uso del cenicero

- **No utilice el cenicero del vehículo como basurero.**

(Continúa)

(Continúa)

- **Dejar cerillas o cigarrillos encendidos en el cenicero junto con material combustible puede provocar un incendio.**

Portavasos

⚠ ADVERTENCIA

■ Líquidos calientes

- **No destape tazas de líquidos caliente en el posavasos mientras el vehículo está en marcha. Si el líquido se derrama, se quemará. Si esto sucede, podría perder el control del vehículo.**
- **Para reducir el riesgo de lesiones en caso de frenazo repentino o colisión, no destape o abra botellas, vasos, latas, etc., en el soporte de bebidas mientras el vehículo esté en marcha.**

(Continúa)

(Continúa)

- **Si se colocan tazas y latas sin cubrir que contengan cualquier tipo de líquido en los portavasos central y delantero y el vehículo frena con mucha fuerza, el líquido puede derramarse por las estrechas aperturas alrededor de los posavasos y consola, y llegar al sistema eléctrico interno del vehículo.**
  Para evitar la posterior avería del sistema, cubra siempre firmemente cualquier recipiente con líquido.

⚠ ADVERTENCIA

Mantenga latas y botellas alejadas de la luz directa del sol y no las coloque en un vehículo calentado por el sol. Podrían explotar.

✻ NOTA

- Mantenga las bebidas cerradas al conducir para evitar derramarlas. Si el líquido se derrama, podría introducirse en el sistema eléctrico/electrónico del vehículo y dañar los componentes del mismo.
- Al limpiar los líquidos vertidos, no seque el soporte para bebidas a alta temperatura. Podría dañar el soporte para bebidas.

■ Tipo A

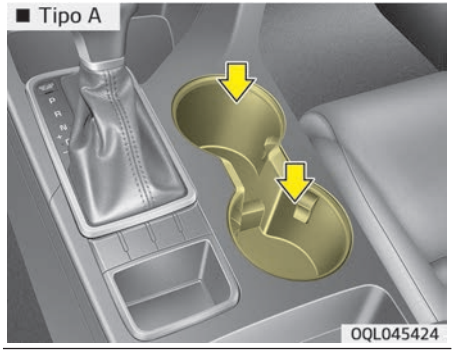

■ Tipo B

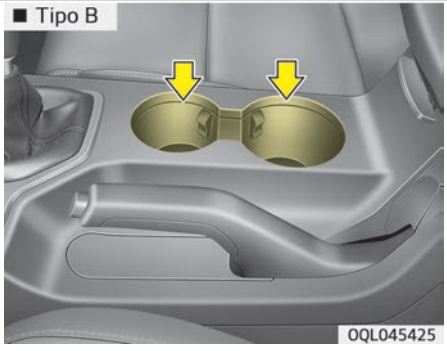

■ Tipo C

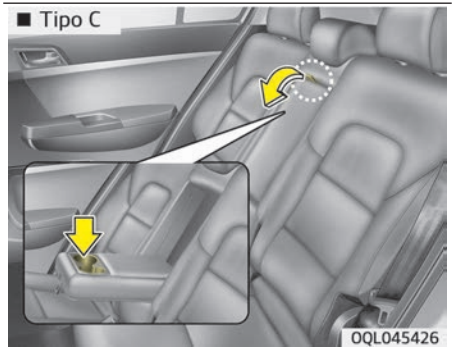

Las tazas o latas de bebidas pequeñas pueden colocarse en los portavasos.

Parasol

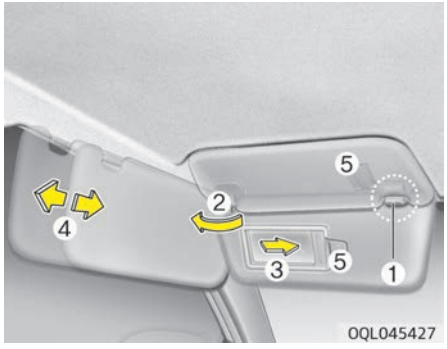

Utilice el parasol para protegerse de la luz directa que entra por la ventanilla frontal o laterales.
Para utilizar el parasol, tire del mismo hacia abajo.
Para usar un parasol en una ventana lateral, tire del mismo hacia abajo, desengánchelo del soporte (1) y muévalo hacia el lado (2).
Para utilizar el espejo, tire del visor hacia abajo y deslice la cubierta del espejo (3).
Ajuste la extensión del parasol hacia delante o hacia atrás (4).

El soporte para tickets (5) (si está equipado) sirve para sujetar los tickets del peaje.

⚠ ATENCIÓN

■ Luz del espejo de cortesía (si está equipado)

Si utiliza la luz del espejo de cortesía, apáguela antes de devolver el parasol a su posición original, en caso contrario, podría dar lugar a una descarga de la batería y posibles daños al parasol.

Calefacción del asiento (si está equipado)

■ Asiento delantero



■ Asiento trasero

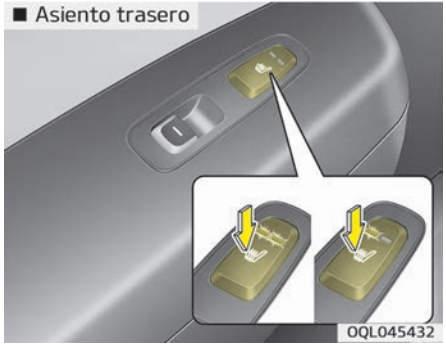

La calefacción de asientos proporciona calor a los asientos delanteros en condiciones ambientales frías.
Cuando el interruptor de encendido está en la posición ON (activado), pulse cualquiera de los interruptores para calentar el asiento del conductor y el asiento del pasajero delantero.
En condiciones ambientales moderadas o cuando no se necesita la calefacción de los asientos, mantenga los interruptores en la posición "OFF".

- Cada vez que se pulse el interruptor, el ajuste de la temperatura del asiento cambiará como sigue:
  - Asiento delantero

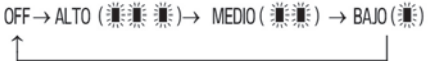

  - Asiento trasero



- La calefacción del asiento está en la posición OFF por defecto siempre que el interruptor de encendido se encuentre en la posición ON.

– Control de temperatura (automático)

La calefacción del asiento empieza a controlar automáticamente la temperatura del asiento para evitar quemaduras a causa de las bajas temperaturas después de colocar manualmente el control de temperatura en ON.



Puede pulsar manualmente el botón para incrementar la temperatura del asiento. Sin embargo, pronto regresa de nuevo al modo automático.

- Si se pulsa el interruptor durante más de 1,5 segundos con la calefacción del asiento en funcionamiento, la calefacción del asiento se apagará.
- La calefacción del asiento regresa a la posición OFF (desactivado) por defecto siempre que el botón ENGINE START/STOP (inicio/parada del motor) esté en la posición ON.

✻ NOTA

Con el interruptor de la calefacción del asiento en la posición ON, el sistema de calefacción del asiento se apaga o se enciende automáticamente dependiendo de la temperatura del asiento.

⚠ ATENCIÓN

- **Al limpiar los asientos, no utilice disolventes orgánicos como disolvente de pintura, bencina, alcohol y gasolina. De lo contrario, podría dañar la superficie de la calefacción o de los asientos.**
- **Para evitar el sobrecalentamiento de la calefacción de los asientos, no coloque nada sobre los asientos que aísle contra el calor como por ejemplo mantas, cojines o fundas mientras la calefacción del asiento está funcionando.**

(Continúa)

(Continúa)

- **No coloque objetos pesados o afilados en los asientos equipados con calefacción. Podría provocar daños en los componentes de la calefacción de los asientos.**
- **No cambie la funda del asiento. Podría dañar el calefactor del asiento o el sistema de ventilación por aire.**

⚠ ADVERTENCIA

■ La calefacción del asiento puede causar quemaduras

Los pasajeros deben extremar las precauciones al utilizar la calefacción de los asientos, ya que podría producirse un exceso de calor o quemaduras. La calefacción del asiento puede causar quemaduras incluso a bajas temperaturas, especialmente si se utiliza durante largos periodos de tiempo. En especial, el conductor debe tener especial cuidado con los siguientes acompañantes:

(Continúa)

(Continúa)

1. **Niños, personas mayores o discapacitadas o pacientes recién salidos del hospital**
2. **Personas con piel sensible o aquellas que se quemen fácilmente**
3. **Personas fatigadas**
4. **Personas intoxicadas**
5. **Personas que estén tomando una medicación que produzca somnolencia o sopor (pastillas para dormir, contra la gripe, etc.)**

Asiento con ventilación de aire (si está equipado)

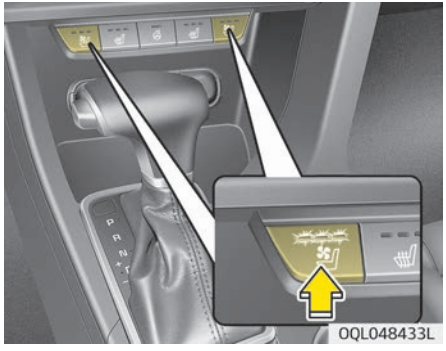

El ajuste de temperatura del asiento cambia según la posición del interruptor.

- Si quiere calentar el cojín del asiento, pulse el interruptor (color rojo).
- Si quiere ventilar el cojín del asiento, pulse el interruptor (color azul).
- Cada vez que pulse el botón, el flujo de aire cambiará como sigue:

OFF → ALTO ( ) → MEDIO ( ) → BAJO ( )

- La calefacción del asiento (con ventilación de aire) está en posición OFF por defecto siempre que la llave de encendido se gire a la posición ON.

⚠ ATENCIÓN

Al limpiar los asientos, no utilice disolventes orgánicos como disolvente de pintura, bencina, alcohol y gasolina. De lo contrario, podría dañar la superficie de la calefacción o de los asientos.

Toma de corriente

■ Tipo A

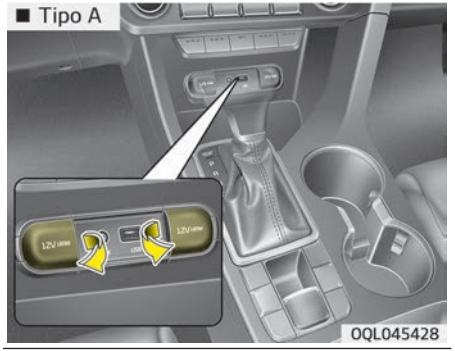

■ Tipo B

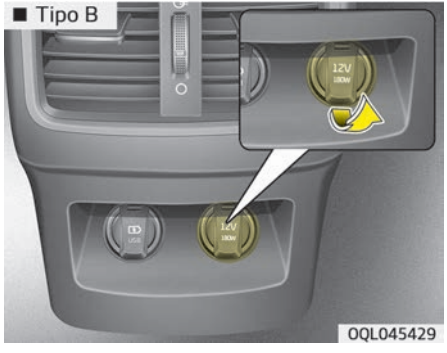

La toma de corriente está diseñada para proporcionar potencia a teléfonos móviles u otros aparatos eléctricos diseñados para funcionar con el sistema eléctrico del vehículo. Estos aparatos deben tener una potencia de menos de 10 amperios con el motor funcionando.

⚠ ATENCIÓN

- **Utilice la toma de corriente sólo cuando esté funcionando el motor y desenganche el enchufe del accesorio después de usarlo. El uso del enchufe para accesorios durante un tiempo prolongado y con el motor apagado podría provocar una descarga de la batería.**
- **Utilice sólo accesorios de 12 V que tengan menos de 10 A de capacidad eléctrica.**
- **Ajuste el aire acondicionado o la calefacción al mínimo nivel cuando utilice la toma de corriente.**
- **Cierre la tapa cuando no lo utilice.**

(Continúa)

(Continúa)

- **Algunos aparatos eléctricos pueden provocar interferencias electrónicas cuando se enchufan a la toma de corriente del vehículo. Estos dispositivos pueden causar ruidos estáticos o fallo de funcionamiento de otros sistemas electrónicos u otros dispositivos usados en su vehículo.**
- **No utilice la calefacción o aire acondicionado si necesita usar la toma multiuso. Si la calefacción o aire acondicionado tienen que usarse a la vez, utilice la configuración más baja.**
- **Algunos equipos eléctricos adicionales provocarán interferencias electromagnéticas. Esto se traducirá en una avería o una mala recepción del sistema de audio/vídeo y eléctrico.**
- **Asegúrese siempre de que los añadidos eléctricos están completamente conectados en las tomas multiuso. Unos contactos mal realizados darán lugar a averías eléctricas.**

(Continúa)

(Continúa)

- **No utilice ningún dispositivo eléctrico que requiera un consumo eléctrico superior al designado. La toma de corriente y el cableado eléctrico se podrían calentar y provocar averías eléctricas.**
- **Utilice el enchufe en los dispositivos eléctricos equipados con protección de corriente inversa. La corriente de la batería podría fluir hacia el sistema electrónico del vehículo y causar un fallo del sistema.**

⚠ ADVERTENCIA

No ponga los dedos ni ningún elemento extraño (pin, etc.) en la toma de corriente ni tampoco la toque con la mano mojada. Podría sufrir una descarga eléctrica.

Cargador USB (si está equipado)



El cargador USB se ha diseñado para recargar la batería de pequeños dispositivos eléctricos mediante un cable USB. Los dispositivos eléctricos pueden recargarse cuando el botón ENGINE START/STOP (inicio/parada del motor) están en la posición ACC/ON/START.
El estado de carga de la batería puede observarse en el dispositivo eléctrico.
Desconecte el cable USB del puerto USB después de usarlo.

- Algunos dispositivos no disponen de la función de carga rápida y se cargarán a velocidad normal.
- Utilice el cargador USB con el motor en marcha para evitar que la batería se descargue.
- Solo pueden usarse dispositivos que se acoplen al puerto USB.
- El cargador USB solo puede usarse para cargar baterías.
- Los cargadores de baterías no pueden cargarse.

Sistema de carga del teléfono móvil inalámbrico (si está equipado)



El sistema de carga del teléfono inteligente inalámbrico está situado en el centro de la consola.
Cierre correctamente todas las puertas y coloque el encendido en ACC o IGN ON.
Para poner en funcionamiento la carga inalámbrica, coloque el teléfono inteligente equipado con la función de carga inálambrica en la almohadilla de carga inalámbrica.

Para obtener los mejores resultados de la carga inalámbrica, coloque el teléfono inteligente inalámbrico en el centro de la almohadilla de carga.
El sistema de carga inalámbrico está diseñado para un teléfono inteligente inalámbrico equipado con QI para un uso individual únicamente. Consulte la cubierta del accesorio del teléfono inteligente o la página de inicio del fabricante del teléfono inteligente para comprobar la función QI que admite su teléfono inteligente.

⚠ ADVERTENCIA

Si hay algún objeto metálico como monedas entre el sistema de carga inalámbrico y el teléfono inteligente, se puede producir un fallo en el proceso de carga. Asimismo, el objeto metálico se podría calentar.

Carga del teléfono inteligente inalámbrico

1. Retire cualquier objeto de la almohadilla de carga incluida la llave inteligente. Si hay cualquier objeto extraño en la almohadilla de carga que no sea un teléfono inteligente, la función de carga inalámbrica podría funcionar incorrectamente.
2. Coloque el teléfono inteligente en el centro de la almohadilla de carga inalámbrica.
3. El testigo indicador cambiará a naranja una vez se inicie la carga inalámbrica. Después de completarse la carga, el indicador naranja cambiará a verde.
4. Puede elegir si desea activar o desactivar la función de carga inalámbrica mediante la selección de USM en el tablero de instrumentos. (Para obtener más información, consulte “Tablero de instrumentos” en la página 4-56).

Si la carga inalámbrica no funciona, desplace con cuidado el teléfono inteligente alrededor de la almohadilla hasta que el testigo del indicador de carga cambie a naranja. Dependiendo del teléfono inteligente, es posible que el testigo indicador de carga no cambie a verde incluso después de completarse la carga.
Si la carga inalámbrica no funciona adecuadamente, el testigo naranja parpadeará y destellará durante diez segundos y, a continuación, se apagará. En estos casos, retire el teléfono inteligente de la almohadilla y vuelva a colocarlo en la almohadilla, o compruebe de nuevo el estado del proceso de carga.
Si deja el teléfono inteligente en la almohadilla de carga con el encendido del vehículo en la posición OFF, el vehículo le avisará a través de los mensajes y sonidos de advertencia (aplicable a los vehículos con la función de guía de voz) después de que finalice la función 'Good bye' en el cuadro de instrumentos.

⚠ ATENCIÓN

- **Cierre de forma segura la cubierta de la bandeja al utilizar la función de carga del teléfono inteligente inalámbrico. De lo contrario, el líquido contenido en el portavasos podría derramarse en la almohadilla de carga inalámbrica durante una parada repentina.**
- **Cierre la cubierta de la bandeja si el teléfono inteligente siempre se encuentra en este lugar. Si el vehículo se desplaza con la cubierta de la bandeja abierta, es más probable que el conductor utilice el teléfono inteligente. La utilización de teléfonos inteligentes durante la conducción puede provocar posibles lesiones y accidentes.**
- **Si no es posible cerrar la cubierta de la bandeja debido al tamaño del teléfono inteligente, no utilice la función de carga del teléfono inteligente inalámbrico.**
- **Si la cubierta de la bandeja está rota, no utilice la función de carga inalámbrica antes de reparar la cubierta de la bandeja.**

(Continúa)

(Continúa)

- **Si la temperatura interior del sistema de carga inalámbrica supera una temperatura fijada, el proceso de carga inalámbrica dejará de funcionar. Después de que la temperatura interior descienda por debajo del umbral, se reanudará la función de carga inalámbrica.**
- **Si hay algún objeto metálico entre el teléfono inteligente y la almohadilla de carga inalámbrica, retire inmediatamente el teléfono inteligente. Extraiga el objeto metálico después de que se haya enfriado.**
- **Es posible que la carga inalámbrica no funcione correctamente si hay una funda para accesorios pesada en el teléfono inteligente.**
- **La carga inalámbrica se detendrá al utilizar la función de búsqueda de la llave inteligente para evitar un fallo de las ondas de radio.**
- **La carga inalámbrica se detendrá si la llave inteligente se extrae del vehículo con el encendido en la posición ON.**

(Continúa)

(Continúa)

- **La carga inalámbrica se detendrá cuando se abre alguna de las puertas (aplicable en los vehículos equipados con llaves inteligentes).**
- **La carga inalámbrica se detendrá si el vehículo está parado.**
- **La carga inalámbrica se detendrá si el teléfono no está completamente en contacto con la almohadilla de carga inalámbrica.**
- **Los objetos que cuentan con componentes magnéticos como una tarjeta de crédito, una tarjeta telefónica, un talonario, cualquier tiquet de transporte o artículos similares podrían sufrir daños durante el proceso de carga inalámbrica.**
- **Coloque el teléfono inteligente en el centro de la almohadilla de carga para obtener mejores resultados. El teléfono inteligente podría no cargarse si se coloca cerca del borde de la almohadilla de carga. Si la llave inteligente no se carga, se podría cargar demasiado.**

(Continúa)

(Continúa)

- **Los teléfonos inteligentes sin sistema de carga inalámbrica integrado deben contar con un accesorio adecuado.**
- **Los teléfonos inteligentes de algunos fabricantes podrían mostrar mensajes si la corriente no tiene suficiente potencia. Esto se debe a las características específicas del teléfono inteligente y no implica una avería en la función de carga inalámbrica.**
- **El testigo luminoso de los teléfonos inteligentes de algunos fabricantes podrían permanecer en amarillo después de que el teléfono inteligente se haya cargado completamente. Esto se debe a las características específicas del teléfono inteligente y no a una avería de la carga inalámbrica.**

(Continúa)

(Continúa)

- **Cuando se coloca un teléfono inteligente sin la función de carga inalámbrica o un objeto metálico en la almohadilla de carga, se podría oír un ligero ruido. Este ligero ruido se debe a la compatibilidad de reconocimiento del vehículo del objeto colocado en la almohadilla de carga. No afecta de ningún modo al vehículo ni al teléfono inteligente.**

Colgador para ropa (si está equipado)

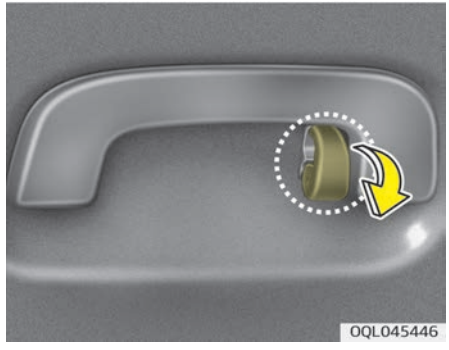

❈ Las características reales pueden no coincidir con la ilustración.

Para usar el colgador, tire hacia abajo de la parte superior del colgador.

⚠ ATENCIÓN

No cuelgue prendas de ropa pesadas, ya que podría dañar el gancho.

⚠ ADVERTENCIA



No cuelgue objetos como perchas u objetos duros, solo ropa. Asimismo, no coloque objetos pesados, puntia-

(Continúa)

(Continúa)

gudos o que se puedan romper en los bolsillos de tela. En caso de accidente o si el airbag de cortina se inflara, podría causar daños en el vehículo o lesiones personales.

Anclaje(s) de la alfombrilla del suelo (si está equipado)

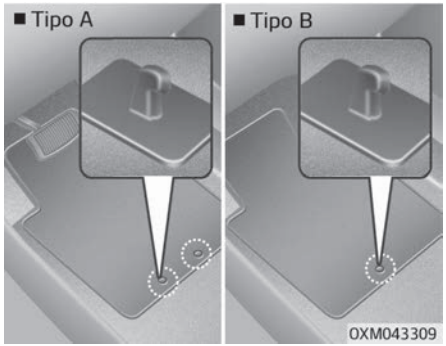

Si utiliza una alfombrilla del suelo sobre la moqueta delantera, asegúrese de que se acople en los anclajes para la alfombrilla de su vehículo. De este modo, se impide que la alfombrilla patine hacia delante.

⚠ ADVERTENCIA

Tenga en cuenta lo siguiente al instalar CUALQUIER tipo de alfombrilla en el vehículo.

- **Asegúrese de que las alfombrillas estén firmemente fijadas en los anclajes para las mismas previstos en el vehículo antes de iniciar la conducción.**
- **No use NINGUNA alfombrilla que no pueda fijarse firmemente en los anclajes previstos para las mismas en el vehículo.**
- **No apile alfombrillas una sobre la otra (p. ej., una alfombrilla de goma para todo tipo de condiciones ambientales sobre una alfombrilla enmoquetada). Solo debe colocarse una alfombrilla en cada posición.**

IMPORTANTE: su vehículo se ha fabricado con anclajes para alfombrilla en el lado del conductor diseñados para sujetar la alfombrilla firmemente en su lugar. Para evitar cualquier interferencia con el accionamiento de los pedales, Kia recomienda utilizar alfombrillas Kia diseñadas para ser utilizadas en su vehículo.

Soporte de red del maletero (si está equipado)

■ Tipo A

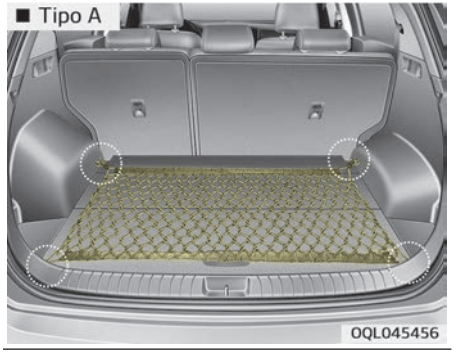

OQL045456

■ Tipo B

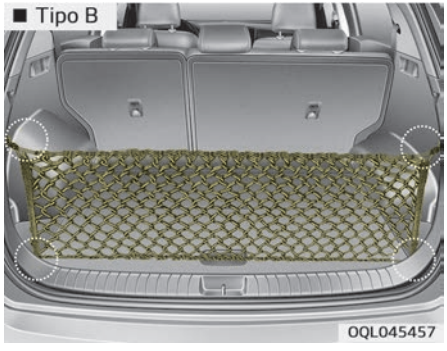

OQL045457

Para evitar que el equipaje se desplace en el área de carga, puede utilizar los soportes ubicados en el área de carga para enganchar la red del maletero.
Si es necesario, Kia recomienda ponerse en contacto con un centro de servicio / distribuidor Kia autorizado.

⚠ ATENCIÓN

Para impedir que las mercancías se dañen o, incluso, el mismo vehículo, tenga cuidado al cargar objetos pesados o frágiles en el maletero.

⚠ ADVERTENCIA

Evite lesionarse los ojos. NO sobrecargue la red del maletero. Mantenga SIEMPRE la cara o el cuerpo alejados de la trayectoria de retroceso de la red del maletero. NO utilice la red del maletero cuando la cuerda muestre signos visibles de desgaste o daños.

Pantalla de seguridad de la carga (si está equipado)

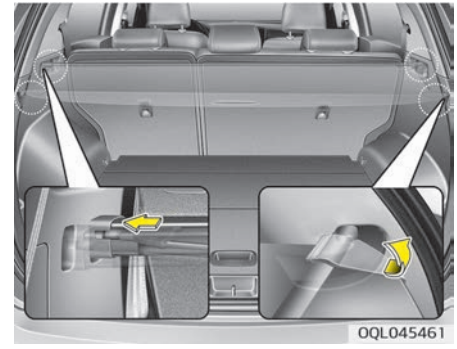

OQL045461

Utilice la pantalla de seguridad de la carga para esconder los elementos guardados en la zona de carga.
Para usar la pantalla de seguridad de la carga, tire de la manilla hacia atrás e inserte los bordes en las ranuras.







Cuando no se use la pantalla de seguridad de la carga, siga los pasos que se indican a continuación.

1. Levante la cubierta del maletero con la manilla (1).
2. Levante la cubierta triangular (2).
3. Coloque la pantalla de seguridad de la carga en la parte inferior del maletero.

⚠ ADVERTENCIA

- **No coloque objetos en la pantalla de seguridad de la carga. Estos objetos podrían desplazarse dentro del vehículo y lastimar a los pasajeros durante la conducción, en caso de accidente o frenada.**
- **Nunca permita a nadie viajar en el maletero. Está diseñado sólo para equipaje.**
- **Mantenga el balance del vehículo y coloque el peso lo más adelantado posible.**

⚠ ATENCIÓN

No coloque equipaje sobre la cubierta de la zona de carga, porque podría dañarse o deformarse.

Baca (si está equipado)

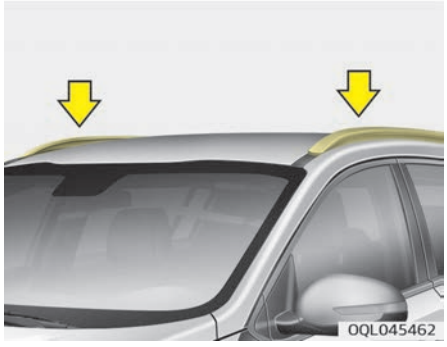

Si el vehículo tiene un baca, puede cargar objetos en la parte superior de su vehículo.
Las barras transversales y los componentes de fijación para montar la baca en su vehículo se pueden obtener en un centro de servicio / distribuidor Kia autorizado o en un taller especializado.

✻ NOTA

- Las barras transversales (si está equipado) deben colocarse en las posiciones de transporte de carga adecuadas antes de colocar elementos en la baca.
- Si el vehículo está equipado con techo solar, asegúrese de no colocar carga en la baca de forma que pueda interferir con el funcionamiento del techo solar.
- Cuando no hay carga en la baca, debería recolocar los travesaños si detecta algún ruido.

⚠ ATENCIÓN

- **Al transportar carga en la baca, tome las precauciones necesarias para que la carga no dañe el techo del vehículo.**
- **Cuando transporte objetos grandes en la baca, asegúrese de que no superan la longitud o ancho total del vehículo.**

(Continúa)

(Continúa)

- **Si lleva cargas en la baca, no accione el techo solar (si está equipado).**

⚠ ADVERTENCIA

- **La siguiente especificación muestra el peso máximo que puede cargarse en la baca. Distribuya la carga uniformemente sobre los travesaños (si está equipado) y la baca para una carga firme.**

BACA	**100 kg DISTRIBUIDO DE FORMA UNIFORME**

Una carga o equipaje superior al límite de peso especificado en la baca puede dañar el vehículo.

(Continúa)

(Continúa)

- **El centro de gravedad del vehículo será mayor cuando se carguen artículos en la baca. Evite arranques repentinos, frenar repentinamente, dar volantazos o realizar maniobras irregulares o altas velocidades que podrían dar lugar a pérdida del control del vehículo o vuelcos que darían lugar a un accidente.**
- **Conduzca siempre despacio y tome las curvas con cuidado cuando lleve artículos en la baca. Los golpes de viento intensos producidos por vehículos al pasar o por causas naturales pueden producir una presión ascendente en los elementos cargados en la baca. Esto se produce especialmente cuando se transportan elementos planos y granes como paneles de madera o colchones. Esto podría producir que los artículos se caigan de la baca y dañen el vehículo o a aquellos que estén cerca.**

(Continúa)

(Continúa)

- **Para evitar dañar o perder la carga durante la conducción, compruebe frecuentemente antes o durante la conducción para asegurarse de que los elementos en la baca están sujetos de forma segura.**

Sistema de audio

Sistema de audio....5-02
Antena....5-02
Puerto USB....5-03
¿Cómo funciona el equipo de audio del vehículo?....5-03
Audio (sin pantalla táctil)....5-06
Disposición del sistema – panel de control....5-07
Disposición del sistema – mando a distancia del volante....5-10
Encender o apagar el sistema....5-12
Encender o apagar la pantalla....5-13
Familiarizarse con las operaciones básicas....5-13
Radio....5-15
Activación de la radio....5-15
Cambio del modo radio....5-17
Exploración para emisoras de radio disponibles....5-17
Búsqueda de emisoras de radio....5-17
Guardar las emisoras de radio....5-17
Escuchar las emisoras de radio guardadas....5-18
Reproductor de soportes....5-19
Uso del reproductor de soportes....5-19
Uso del modo USB....5-19
Bluetooth....5-24
Conexión de dispositivos Bluetooth....5-24
Utilización de un dispositivo de audio Bluetooth....5-27
Uso de un teléfono Bluetooth....5-30
Iconos de estado del sistema....5-36
Bluetooth....5-36
Intensidad de la señal....5-36
Especificaciones del sistema de audio....5-37
USB....5-37
Bluetooth....5-38
Marcas registradas....5-39
Declaración de conformidad....5-40
RoHS para Taiwán....5-41
FCC....5-41
NCC para Taiwán....5-43

SISTEMA DE AUDIO

✻ NOTA

Si cambia el faro HID por uno no original del mercado, su dispositivo electrónico y de audio podría funcionar incorrectamente.

✻ Si su vehículo está equipado con un sistema AVN (Audio, Vídeo y Navegación), consulte el manual suministrado aparte para obtener más información detallada.

Antena

Antena de varilla

■ Tipo A

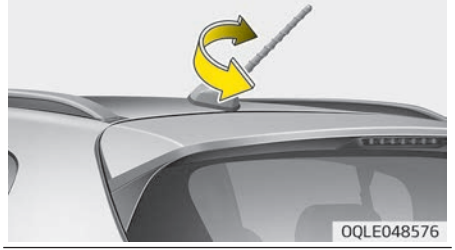

■ Tipo B

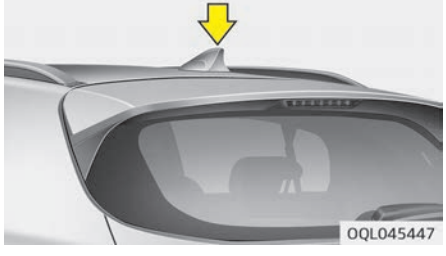

Su vehículo utiliza una antena para recibir las señales de emisión de AM y FM. Dicha antena de varilla es extraible. Para desmontar la varilla de la antena, gírela en sentido antihorario. Para montar la antena, gírela en sentido horario.

Antena en forma de aleta de tiburón (si está equipado)

La antena con forma de aleta de tiburón recibirá los datos de transmisión.

⚠ ATENCIÓN

■ Antena de varilla

- **Antes de entrar en un lugar con un techo bajo o un túnel de lavado, desmonte la varilla de la antena girándola en sentido antihorario. De lo contrario, la antena podría dañarse.**
- **Cuando vuelva a colocar la varilla de la antena, es importante que esté bien apretada y ajustada en posición vertical para asegurar una recepción adecuada. Pero se puede extraer al aparcar el vehículo o al cargar la baca.**

(Continúa)

(Continúa)

- **Cuando se cargan objetos en la baca, no coloque la carga cerca de la varilla de la antena para garantizar una buena recepción.**

Puerto USB

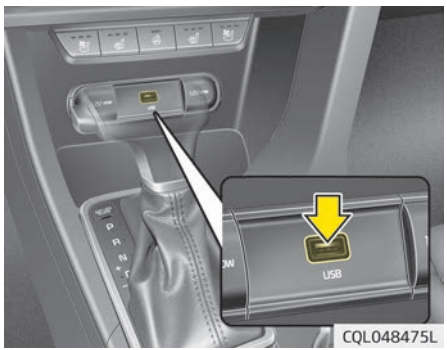

Puede utilizar el puerto USB para enchufar un dispositivo USB.

✻ NOTA

Cuando utilice un aparato de audio portátil conectado a la toma de corriente, se pueden escuchar algunos ruidos durante la reproducción. Si esto ocurre, utilice el suministro de corriente del aparato de audio portátil.

¿Cómo funciona el equipo de audio del vehículo?

Recepción FM

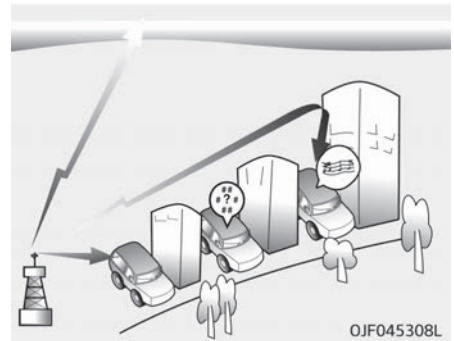

Las señales de radio AM y FM se emiten desde las torres de transmisión colocadas alrededor de su ciudad. Se interceptan por medio de la antena de radio de su vehículo. La radio recibe esta señal y la envía a los altavoces de su vehículo.
Cuando se recibe una señal de radio fuerte, la ingeniería precisa del sistema de audio garantiza la mejor calidad de reproducción posible. No obstante, en algunos casos la señal que se recibe no es lo suficientemente fuerte y clara.

Esto se puede deber a factores como la distancia de la emisora de radio, la cercanía a otras emisoras de radio más fuertes, a la existencia de edificios, puentes o otras grandes obstrucciones en la zona.

Recepción AM (MW, LW)

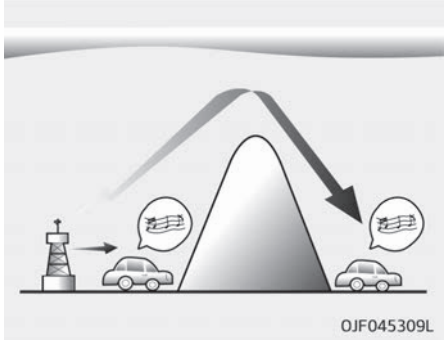

Las emisoras AM se reciben a mayores distancias que las emisoras FM. Esto se debe a que las ondas de radio de AM se transmiten a bajas frecuencias. Estas ondas de radio de baja frecuencia pueden seguir la curvatura de la tierra mejor que viajar en línea recta en la atmósfera. Además, esquivan los obstáculos y así proporcionan una cobertura de señal mejor.

Emisora de radio FM

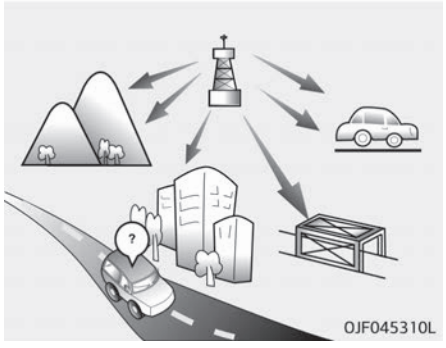

Las retransmisiones FM se transmiten a altas frecuencias y no toman la curva de la superficie de la tierra. Debido a ello, las retransmisiones FM suelen empezar a perder intensidad a cortas distancias de la emisora. Asimismo, las construcciones, montañas u otros obstáculos afectan de manera más fácil las señales FM. Estos pueden afectar a las condiciones de escucha lo que le podría hacerle creer que su radio tiene problemas. Las siguientes condiciones son normales y no indican un problema de la radio:

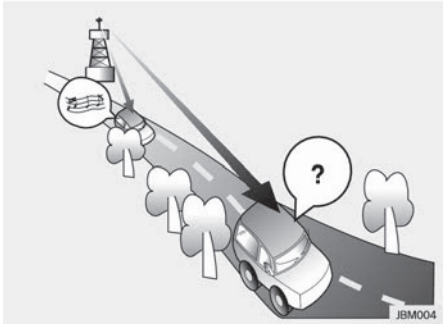

- Atenuación – Mientras el vehículo va alejándose de la emisora de radio, la señal se debilitará y el sonido comenzará a atenuarse. Si esto ocurre, le sugerimos que seleccione otra emisora con una señal más intensa.

- Oscilación/Estática – Las señales FM débiles o los obstáculos grandes entre el transmisor y la radio pueden distorsionar la señal causando ruidos de oscilación o estáticos. Reducir el nivel de agudos puede disminuir este efecto hasta que el obstáculo desaparezca.

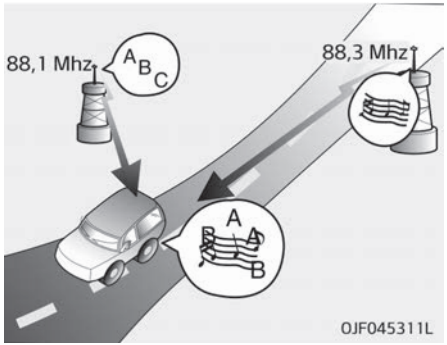

- Intercambio de emisoras - A medida que la señal FM se debilita, otra señal con más potencia cerca de la misma frecuencia puede empezar a sonar. Ello se debe a que el equipo de radio ha sido concebido para captar la señal más clara. Si esto ocurre, seleccione otra estación con señal más fuerte.

- Cancelación de vías múltiples - Las señales de radio que se reciben desde direcciones diferentes pueden provocar distorsión u oscilación. Esto puede ocurrir debido a una señal reflejada y directa de la misma estación, o por señales de dos estaciones con frecuencias próximas. Si esto ocurre, seleccione otra estación hasta que esta condición haya finalizado.

Uso del móvil o del aparato emisor y receptor

Cuando se utiliza un móvil dentro del vehículo, podría producirse un ruido procedente del sistema de audio. Esto no significa que el equipo esté dañado. En este caso, emplee el móvil lo más alejado posible del equipo de audio.

⚠ ATENCIÓN

Cuando utilice un sistema de comunicación como un teléfono móvil o un equipo de radio dentro del vehículo, debe montarse una antena externa aparte. Cuando se usa un teléfono móvil o una radio sólo con la antena interna, puede interferir con el sistema eléctrico del vehículo y afectar de forma negativa a la segura operación del vehículo.

⚠ ADVERTENCIA

No use el teléfono móvil mientras conduce. Deténgase en un lugar seguro para utilizar el teléfono móvil.

AUDIO (SIN PANTALLA TÁCTIL)

■ Tipo A

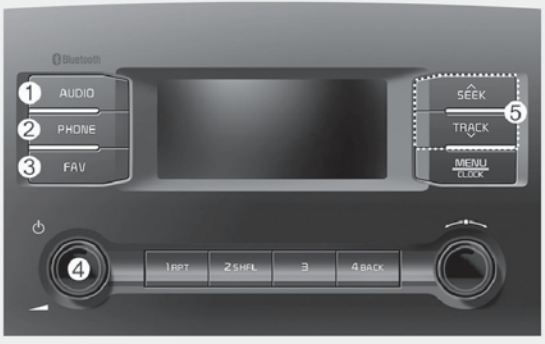

■ Tipo B

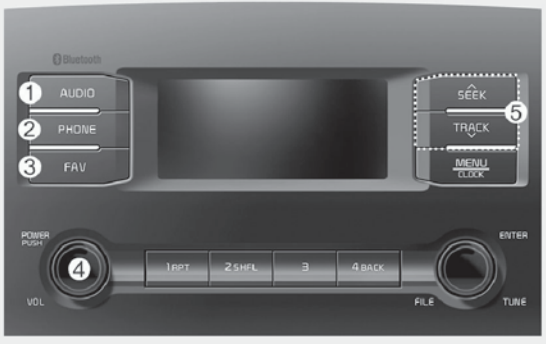

(Con tecnología inalámbrica Bluetooth®)

❋ Las características reales del vehículo podrían diferir de la ilustración.

D9J4J0000EE/D9J4J0001EE

Disposición del sistema – panel de control

1. AUDIO
   - Pulse para visualizar la ventana de selección del modo de soportes/radio.
   - Cuando se muestre la ventana de selección del modo, gire el mando TUNE para seleccionar el modo que desea y, a continuación, pulse el mando.
2. PHONE .
   - Púlselo para iniciar la conexión de un teléfono móvil a través de Bluetooth.
   - Después de realizar una conexión con un teléfono con Bluetooth, púlselo para acceder al menú del teléfono con Bluetooth.
3. FAV
   - Mientras escucha la radio, púlselo para desplazarse a la página siguiente de la lista de preselección.
4. Botón POWER /mando
   - Púlselo para activar o desactivar el sistema.
   - Gírelo a la izquierda o a la derecha para ajustar el volumen del sonido del sistema.
5. SEEK TRACK .
   - Permite cambiar la emisora, la pista y el archivo.
   - Mientras escucha la radio, púlselo y manténgalo pulsado para buscar una emisora.
   - Durante la reproducción del soporte audiovisual, púlselo y manténgalo pulsado para avanzar o retroceder rápidamente (excepto en el modo de audio Bluetooth).

■ Tipo A

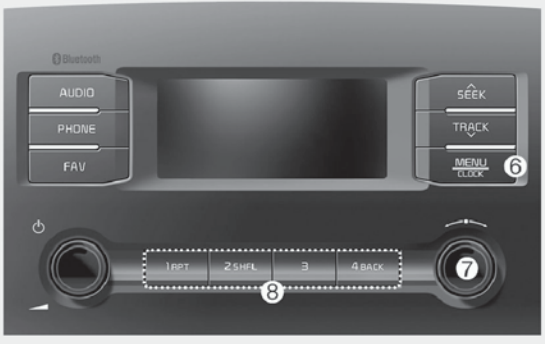

■ Tipo B

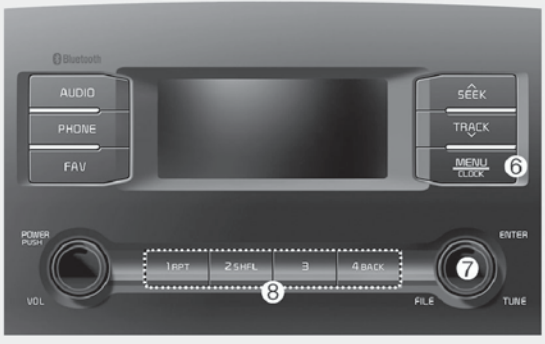

(Con tecnología inalámbrica Bluetooth®)

❋ Las características reales del vehículo podrían diferir de la ilustración.

D9J4J0002EE/D9J4J0003EE

Disposición del sistema – panel de control

6. Botón MENU /botón CLOCK
   - Púlselo para acceder a la pantalla de menú para el modo actual.
   - Púlselo y manténgalo pulsado para acceder a la pantalla de ajuste de la hora.
7. Mando TUNE /FILE mando/ENTER botón
   - Mientras escucha la radio, gírelo para ajustar la frecuencia.
   - Durante la reproducción del soporte, gírelo para buscar una pista o un archivo (excepto en el modo de audio Bluetooth).
   - Durante una búsqueda, púlselo para seleccionar el archivo o la pista actual.
8. Botones numéricos (1 RPT ~ 4 BACK)
   - Mientras escucha la radio, púlselos para escuchar una emisora de radio guardada.
   - Mientras escucha la radio, púlselos y manténgalos pulsados para guardar la emisora de radio actual en la preselección.
   - En los modos USB/audio Bluetooth, pulse el botón 1 RPT para cambiar el modo de reproducción de repetición. Pulse el botón 2 SHFL para cambiar el modo de reproducción aleatorio.
   - Pulse el botón 4 BACK para volver a la pantalla anterior (excepto para la lista preseleccionada de radio).

Disposición del sistema – mando a distancia del volante

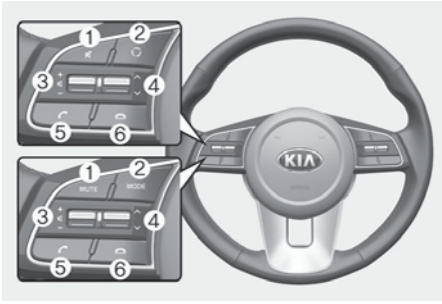

(Modelo equipado con Bluetooth®)

❇ Las características reales del vehículo podrían diferir de la imagen.

1. Botón MUTE (silenciador)
   - Púlselo para activar o desactivar el silencio del sistema.
   - Durante una llamada, púlselo para activar o desactivar el micrófono.
   - Durante la reproducción del soporte, púlselo para realizar una pausa o reanudar la reproducción.
2. Botón MODE (modo)
   - Púlselo para cambiar entre los modos de radio y de medios.
   - Púlselo y manténgalo pulsado para encender o apagar el sistema (si está equipado).
3. Palanca de volumen
   - Empújela hacia arriba o hacia abajo para ajustar el volumen.
4. Palanca hacia arriba/hacia abajo
   - Permite cambiar la emisora, la pista y el archivo.
   - Mientras escucha la radio, empújela para escuchar la emisora de radio anterior/siguiente que se ha guardado.
   - Mientras escucha la radio, empújela y manténgala en esta posición para buscar una emisora.
   - Durante la reproducción del soporte, púlselo y manténgalo pulsado para avanzar o retroceder rápidamente (excepto en el modo de audio Bluetooth).
5. Botón Call/Answer (llamar/responder)
   - Púlselo para iniciar la conexión de un teléfono móvil a través de Bluetooth.
   - Tras efectuar la conexión con un teléfono con Bluetooth, púlselo y mantégalo pulsado para marcar el número de teléfono más reciente. Al recibir una llamada, púlselo para responder a la llamada.
   - Durante una llamada, púlselo para cambiar entre la llamada activa y la llamada retenida. Púlselo y manténgalo pulsado para cambiar la llamada entre el sistema y el teléfono móvil.
6. Botón Call end (finalizar llamada)

⚠ ADVERTENCIA

■ Acerca de la conducción (Continúa)

(Continúa)

- No accione el sistema durante la conducción. Si se distrae al conducir es posible que pierda el control del vehículo, lo que podría provocar un accidente, lesiones graves o la muerte. La responsabilidad principal del conductor es la conducción segura del vehículo en cumplimiento de la normativa vigente, por lo que los dispositivos de mano, equipos o sistemas del vehículo que desvíen la atención del conductor de esta responsabilidad no deben utilizarse nunca durante la conducción del vehículo.
- Evite mirar a la pantalla mientras conduce. Conducir mientras está distraído puede provocar un accidente de tráfico. Detenga el vehículo en un lugar seguro antes de utilizar las funciones que requieren varias operaciones.

(Continúa)

(Continúa)

- Antes de utilizar el teléfono móvil, primero detenga el vehículo. La utilización de un teléfono móvil durante la conducción podría provocar un accidente de tráfico. Si es necesario, utilice la función manos libres Bluetooth para realizar llamadas y procure que la duración de la llamada sea lo más breve posible.
- Mantenga el volumen lo suficientemente bajo para poder oír los ruidos externos. Conducir sin poder oír los ruidos externos puede provocar un accidente de tráfico. Escuchar sonidos con un volumen alto durante un largo periodo de tiempo puede provocar daños en el oído.

⚠ ADVERTENCIA

■ Acerca de la manipulación del sistema

(Continúa)

(Continúa)

- No desmonte ni modifique el sistema. En caso contrario, se podría provocar un accidente, un incendio o una descarga eléctrica.
- Evite que líquidos o sustancias extrañas penetren en el sistema. Los líquidos o sustancias extrañas podrían provocar gases nocivos, un incendio o un fallo en el sistema.
- Deje de utilizar el sistema si se produce un fallo, como una avería en la salida de audio o en la pantalla. Si sigue utilizando el sistema cuando está averiado, se podría provocar un incendio, una descarga eléctrica o un fallo en el sistema.
- No toque la antena durante una tormenta con truenos o relámpagos, ya que dicha acción podría provocar una descarga eléctrica.

⚠ ATENCIÓN

■ Acerca del funcionamiento del sistema

- **Utilice el sistema con el motor en marcha. La utilización del sistema durante un periodo de tiempo prolongado cuando el motor está detenido podría descargar la batería.**
- **No instale productos que no estén homologados. La utilización de productos no homologados puede provocar un error durante el uso del sistema. La garantía no cubre los errores del sistema causados por la instalación de productos no homologados.**

⚠ ATENCIÓN

■ Acerca de la manipulación del sistema

- **No ejerza una fuerza excesiva en el sistema. Una presión excesiva en la pantalla podría dañar el panel LCD o el panel táctil.**

(Continúa)

(Continúa)

- **Al limpiar la pantalla o el panel de los botones, asegúrese de detener el motor y utilizar un paño suave y seco. Limpiar la pantalla o los botones con un paño áspero o la utilización de disolventes (alcohol, benceno, diluyente, etc.) podría provocar arañazos o dañar químicamente la superficie.**
- **Si coloca un ambientador tipo líquido en la rejilla del ventilador, la superficie de la rejilla se podría deformar debido al caudal de aire.**
- **Si desea cambiar la posición del dispositivo instalado, pregunte en el establecimiento donde lo adquirió o en un centro de mantenimiento. Se requieren conocimientos técnicos para instalar o desmontar el dispositivo.**

✻ NOTA

- Si tiene problemas con el sistema, póngase en contacto con el establecimiento donde lo adquirió o el distribuidor.
- Si el sistema de audio se encuentra en un entorno electromagnético, ello podría producir ruido de interferencias.

Encender o apagar el sistema

Para encender el sistema, arranque el motor.

- Si no desea utilizar el sistema durante la conducción, puede apagarlo mediante la pulsación del botón POWER en el panel de control. Para utilizar de nuevo el sistema, vuelva a pulsar el botón POWER.

El sistema se apaga cuando detiene el motor (ACC Off).

- Cuando vuelva a encender el sistema, el modo y los ajustes anteriores permanecerán intactos.

⚠ ADVERTENCIA

- **Algunas funciones se podrían deshabilitar por motivos de seguridad mientras el vehículo se está desplazando. Solo funcionan cuando el vehículo se detiene. Estacione el vehículo en una ubicación segura antes de utilizar cualquiera de ellas.**
- **Deje de utilizar el sistema si se produce un fallo, como una avería en la salida de audio o en la pantalla. Si sigue utilizando el sistema cuando está averiado, se podría provocar un incendio, una descarga eléctrica o un fallo en el sistema.**

⚠ ATENCIÓN

Puede activar el sistema cuando el interruptor de encendido de la llave se coloca en la posición "ACC" u "ON". La utilización del sistema durante un periodo de tiempo prolongado sin el motor en marcha drena la batería. Si tiene pensado utilizar el sistema durante un largo periodo de tiempo, ponga en marcha el motor.

Encender o apagar la pantalla

Para evitar el deslumbramiento, puede apagar la pantalla. Solo se puede apagar la pantalla cuando el sistema está activado.

1. En el panel de control, pulse el botón MENU/CLOCK.
2. Cuando se muestre la ventana de selección de opciones, gire el mando TUNE para seleccionar Display off (apagado de pantalla) y, a continuación, pulse el mando.

- Para volver a encender la pantalla, pulse cualquiera de los botones del panel de control.

Familiarizarse con las operaciones básicas

Puede seleccionar un elemento o ajustar los parámetros utilizando los botones numéricos y el mando TUNE en el panel de control.

Selección de un elemento

Elementos numerados

Pulse el botón del número correspondiente.





Elementos sin numerar

Gire el mando TUNE para seleccionar el elemento que desea y, a continuación, pulse el mando.

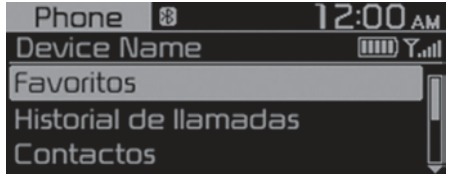



Ajuste de los parámetros

Gire el mando TUNE para ajustar el valor y, a continuación, pulse el mando para guardar los cambios.
Gire el mando TUNE hacia la derecha para incrementar el valor y gire el mando TUNE hacia la izquierda para disminuirlo.



RADIO

Activación de la radio

1. En el panel de control, pulse el botón AUDIO.
2. Cuando se muestre la ventana de selección del modo, gire el mando TUNE para seleccionar el modo radio y, a continuación, pulse el mando.

Modo FM/AM

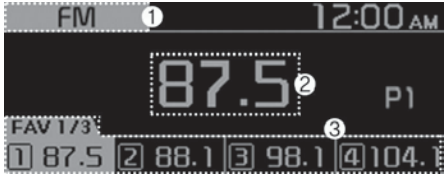

1. Modo de radio actual
2. Información de la emisora de radio
3. Lista de preseleccionados

Pulse el botón MENU/CLOCK en el panel control para acceder a las opciones de menú siguientes:

- **Autostore (guardado automático):** permite guardar las emisoras de radio en la lista de preseleccionados.
- **Scan (exploración):** el sistema busca las emisoras de radio con señales radioeléctricas fuertes y reproduce cada opción durante unos cinco segundos.
- **Sound Settings (ajustes de sonido):** puede cambiar los ajustes relacionados con los sonidos, como la ubicación en la que se concentrará el sonido y el nivel de salida para cada rango.
  - **Position (posición):** seleccione una ubicación en la que se concentrará el sonido en el vehículo. Seleccione Fade (Fader) (atenuar [atenuador]) o Balance (balance), gire el TUNE mando para seleccionar la posición que desea y, a continuación, pulse el mando. Para establecer el sonido de un modo centrado en el vehículo, seleccione Center (centrar).
  - **Equaliser (Tone) (ecualizador [tono]):** ajuste el nivel de salida para cada modo de tono del sonido.
  - **Speed dependent vol. (vol. según velocidad):** establezca el volumen para que se ajuste automáticamente en función de la velocidad de conducción.
- Mode popup (ventana emergente de modo): ajuste para visualizar la ventana de selección de modo al pulsar el botón AUDIO en el panel de control.

✻ NOTA

- Dependiendo de las especificaciones o de los modelos de los vehículos, las opciones disponibles podrían variar.
- Dependiendo de las especificaciones del amplificador o del sistema que atañan a su vehículo, las opciones disponibles podrían variar.

- **Date/Time (fecha/hora):** puede cambiar la fecha y la hora que se muestran en la pantalla del sistema.
  - **Set date (ajustar fecha):** ajuste la fecha que se debe mostrar en la pantalla del sistema.
  - **Set time (ajustar hora):** ajuste la hora que se debe mostrar en la pantalla del sistema.
  - **Time format (formato de hora):** seleccione para mostrar la hora en el formato de 12 horas o en el formato de 24 horas.

- Display (Power Off) (pantalla [desconexión de la alimentación]): ajuste para visualizar el reloj cuando la alimentación del sistema esté apagada.

• Language (idioma): puede cambiar el idioma de la pantalla.

Modo FM/AM (con RDS)

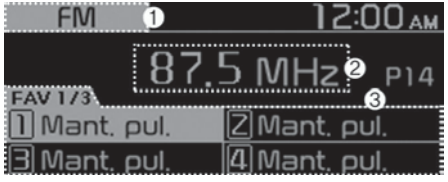

1. Modo de radio actual
2. Información de la emisora de radio
3. Lista de preseleccionados

Pulse el botón MENU/CLOCK en el panel control para acceder a las opciones de menú siguientes:

• Traffic announcement (información de tráfico): active o desactive los anuncios de tráfico. La información y los programas se recibirán automáticamente si están disponibles.

• Autostore (guardado automático): permite guardar las emisoras de radio en la lista de preseleccionados.

• Scan (exploración): el sistema busca las emisoras de radio con señales radioeléctricas fuertes y reproduce cada opción durante unos cinco segundos.

• Mode popup (ventana emergente de modo): ajuste para visualizar la ventana de selección de modo al pulsar el botón AUDIO en el panel de control.

• Sound Settings (ajustes de sonido): puede cambiar los ajustes relacionados con los sonidos, como la ubicación en la que se concentrará el sonido y el nivel de salida para cada rango.

- Position (posición): seleccione una ubicación en la que se concentrará el sonido en el vehículo. Seleccione Fade (Fader) (atenuar [atenuador]) o Balance (balance), gire el TUNE mando para seleccionar la posición que desea y, a continuación, pulse el mando. Para establecer el sonido de un modo centrado en el vehículo, seleccione Center (centrar).
- Equaliser (Tone) (ecualizador [tono]): ajuste el nivel de salida para cada modo de tono del sonido.
- Speed dependent vol. (vol. según velocidad): establezca el volumen para que se ajuste automáticamente en función de la velocidad de conducción.

✻ NOTA

- Dependiendo de las especificaciones o de los modelos de los vehículos, las opciones disponibles podrían variar.
- Dependiendo de las especificaciones del amplificador o del sistema que atañan a su vehículo, las opciones disponibles podrían variar.

• Date/Time (fecha/hora): puede cambiar la fecha y la hora que se muestran en la pantalla del sistema.

- Set date (ajustar fecha): ajuste la fecha que se debe mostrar en la pantalla del sistema.
- Set time (ajustar hora): ajuste la hora que se debe mostrar en la pantalla del sistema.

- **Time format (formato de hora):** seleccione para mostrar la hora en el formato de 12 horas o en el formato de 24 horas.
- **Display (Power Off) (pantalla [desconexión de la alimentación]):** ajuste para visualizar el reloj cuando la alimentación del sistema esté apagada.

• **Language (idioma):** puede cambiar el idioma de la pantalla.

Cambio del modo radio

1. En el panel de control, pulse el botón AUDIO.
2. Cuando se muestre la ventana de selección del modo, gire el mando TUNE para seleccionar el modo radio y, a continuación, pulse el mando.
   • Cada vez que pulsa el botón MODE en el volante, el modo radio cambia a FM ▶ AM en orden.

✻ NOTA

• Cuando la ventana emergente de modo no está seleccionado en la ventana emergente de modo [MENU/CLOCK], pulse el botón AUDIO en el panel de control para cambiar el modo radio.
Cada vez que pulsa el botón AUDIO en el panel de control, el modo radio cambia a FM ▶ AM en orden.

Exploración para emisoras de radio disponibles

Puede escuchar cada emisora de radio durante unos segundos para verificar la recepción y seleccionar la emisora que desea.

1. En la pantalla de radio, pulse el botón MENU/CLOCK en el panel de control.
2. Cuando se muestre la ventana de selección de opciones, gire el mando TUNE para seleccionar **Scan (exploración)** y, a continuación, pulse el mando.
   • El sistema busca las emisoras de radio con señales radioeléctricas fuertes y reproduce cada opción durante unos 5 segundos.
3. Cuando encuentre la emisora de radio que desea escuchar, pulse el mando TUNE.
   • Puede seguir escuchando la emisora seleccionada.

Búsqueda de emisoras de radio

Para buscar la emisora de radio anterior o siguiente disponible, pulse el botón SEEK / botón TRACK en el panel de control.

• También puede pulsar y mantener pulsado el botón SEEK / botón TRACK para buscar rápidamente las frecuencias. Cuando se suelta el botón, una emisora de radio con una fuerte señal se selecciona automáticamente.

Si conoce la frecuencia exacta de la emisora de radio que desea escuchar, gire el mando TUNE en el panel de control para cambiar la frecuencia.

Guardar las emisoras de radio

Puede guardar las emisoras de radio favoritas y escucharlas mediante la selección de las emisoras en la lista de preseleccionados.

Guardar la emisora de radio actual

Mientras escucha la radio, pulse y mantenga pulsado el botón del número que desea en el panel de control.

- La emisora de radio que está escuchando se añadirá al número seleccionado.
- Para guardar la página siguiente de la lista preseleccionada, pulse el botón FAV.

✻ NOTA

- Puede guardar hasta 12 emisoras de radio en cada modo.
- Si una emisora ya se ha guardado en el número preseleccionado elegido, la emisora se reemplazará por la emisora que está escuchando.

Uso de la función de guardado automático

Puede buscar las emisoras de radio de su zona en las que hay una señal fuerte. Los resultados de la búsqueda se pueden guardar automáticamente en la lista preseleccionada.

1. En la pantalla de radio, pulse el botón MENU/CLOCK en el panel de control.
2. Cuando se muestre la ventana de selección de opciones, gire el mando TUNE para seleccionar **Autostore (guardado automático)** y, a continuación, pulse el mando.

Escuchar las emisoras de radio guardadas

Modo FM/AM

1. Confirme el número preseleccionado para la emisora de radio que desea escuchar.
   - Para visualizar la página siguiente de la lista preseleccionada, pulse el botón [FAV].
2. En el panel de control, pulse el botón del número que desea.
   - De forma alternativa, empuje la palanca hacia arriba/abajo en el volante para cambiar la emisora.

REPRODUCTOR DE SOPORTES

Uso del reproductor de soportes

Puede reproducir música guardada en varios dispositivos de almacenamiento de soportes, como dispositivos de almacenamiento USB y teléfonos inteligentes.

1. Conecte un dispositivo al puerto USB de su vehículo.
   - La reproducción podría iniciarse inmediatamente dependiendo del dispositivo que conecte al sistema.
2. En el panel de control, pulse el botón AUDIO.
3. Cuando se muestre la ventana de selección del modo, gire el mando TUNE para seleccionar el modo que desea y, a continuación, pulse el mando.

✻ NOTA

- Para iniciar el reproductor de soportes, pulse el botón AUDIO en el panel de control.

(Continúa)

- También puede cambiar el modo pulsando el botón MODE repetidamente en el volante.
- Asegúrese de conectar o desconectar dispositivos USB externos con la alimentación del sistema apagada.
- Cuando el modo emergente no está seleccionado en la ventana de modo emergente MENU / CLOCK ▶, pulse el botón AUDIO en el panel de control para cambiar el reproductor de soportes.
  Cada vez que pulsa el botón AUDIO en el panel de control, el modo de soportes cambia a USB ▶ audio Bluetooth en orden.
- En función de los modelos y las especificaciones de los vehículos, los botones disponibles o la apariencia y disposición del puerto USB en el vehículo podrían variar.

(Continúa)

(Continúa)

- No conecte un teléfono inteligente o un dispositivo MP3 al sistema mediante varios métodos como USB y Bluetooth, simultáneamente. En caso contrario, se podría provocar un ruido distorsionado o un fallo en el sistema.
- Cuando la función del ecualizador del dispositivo conectado y los ajustes Equaliser (Tone) (ecualizador [tono]) del sistema están activados, los efectos podrían interferir entre ellos y provocar una degradación o distorsión del sonido. Desactive la función del ecualizador del dispositivo si es posible.

Uso del modo USB

Puede reproducir archivos de soporte almacenados en dispositivos portátiles, como dispositivos de almacenamiento USB y reproductores de MP3. Compruebe los dispositivos de almacenamiento USB y las especificaciones del archivo antes de utilizar el modo USB.
Conecte el dispositivo USB al puerto USB del vehículo.

- La reproducción se inicia inmediatamente.
- Pulse el botón AUDIO en el panel de control para visualizar la ventana de selección del modo, gire el mando TUNE para seleccionar USB y, a continuación, pulse el mando.



1. Número de archivos actuales y número total de archivos
2. Tiempo de reproducción
3. Información acerca de la canción que se está reproduciendo actualmente

Pulse el botón MENU/CLOCK en el panel control para acceder a las opciones de menú siguientes:

- **List (lista):** acceda a la lista de archivos.
- **Folder List (lista de carpetas):** acceda a la lista de carpetas.
- **Information (información):** se muestra la información acerca de la canción que se está reproduciendo actualmente.
- **Sound Settings (ajustes de sonido):** puede cambiar los ajustes relacionados con los sonidos, como la ubicación en la que se concentrará el sonido y el nivel de salida para cada rango.
  - **Position (posición):** seleccione una ubicación en la que se concentrará el sonido en el vehículo. Seleccione **Fade (Fader) (atenuar [atenuador])** o **Balance (balance)**, gire el mando TUNE para seleccionar la posición que desea y, a continuación, pulse el mando. Para establecer el sonido de un modo centrado en el vehículo, seleccione **Center** (centrar).
  - **Equaliser (Tone) (ecualizador [tono]):** ajuste el nivel de salida para cada modo de tono del sonido.
  - **Speed dependent vol. (vol. según velocidad):** establezca el volumen para que se ajuste automáticamente en función de la velocidad de conducción.
- **Song information (Media Display) (información de la canción [pantalla del soporte]):** seleccione la información como **Folder/File (carpeta/archivo)** o **Artist/Title/Album (artista/título/álbum)** que se va a visualizar al reproducir archivos MP3.
- **Mode popup (ventana emergente de modo):** ajuste para visualizar la ventana de selección de modo al pulsar el botón AUDIO en el panel de control.

✻ NOTA

- Dependiendo de las especificaciones o de los modelos de los vehículos, las opciones disponibles podrían variar.
- Dependiendo de las especificaciones del amplificador o del sistema que atañan a su vehículo, las opciones disponibles podrían variar.

- **Date/Time (fecha/hora):** puede cambiar la fecha y la hora que se muestran en la pantalla del sistema.
  - **Set date (ajustar fecha):** ajuste la fecha que se debe mostrar en la pantalla del sistema.

- **Set time (ajustar hora):** ajuste la hora que se debe mostrar en la pantalla del sistema.
- **Time format (formato de hora):** seleccione para mostrar la hora en el formato de 12 horas o en el formato de 24 horas.
- **Display (Power Off) (pantalla [desconexión de la alimentación]):** ajuste para visualizar el reloj cuando la alimentación del sistema esté apagada.

• **Language (idioma):** puede cambiar el idioma de la pantalla.

Avance/retroceso rápido

En el panel de control, pulse y mantenga pulsado el botón SEEK / botón TRACK.

• También puede empujar y mantener empujada la palanca hacia arriba/abajo en el volante.

Reinicio de la reproducción actual

En el panel de control, pulse el botón TRACK.

• También puede empujar la palanca hacia abajo en el volante.

Reproducción de la canción anterior o siguiente

Para reproducir la canción anterior, pulse dos veces el botón TRACK en el panel de control. Para reproducir la siguiente canción, pulse el SEEK botón en el panel de control.

• También puede utilizar la palanca hacia arriba/abajo del volante.

✻ NOTA

En el panel de control, gire el mando [FILE] (archivo) para encontrar la canción que desea y pulse el mando para reproducir el archivo.

Reproducción reiterada

En el panel de control, pulse el botón 1 RPT. El modo de repetición de reproducción cambia cada vez que se pulsa este botón. El modo del icono correspondiente se mostrará en la pantalla.

Reproducción en orden aleatorio

En el panel de control, pulse el botón 2 SHFL. El modo de reproducción aleatorio se activa o desactiva cada vez que se pulsa este botón. Cuando active el modo aleatorio, el modo del icono correspondiente se mostrará en la pantalla.

Buscar carpetas

1. En el panel de control, pulse el botón MENU/CLOCK.
2. Cuando se muestre la ventana de selección de opciones, gire el mando TUNE para seleccionar **Folder List (lista de carpetas)** y, a continuación, pulse el mando.
3. Desplácese hasta la carpeta que desee de la **Folder List** (lista de carpetas) y, a continuación, pulse el mando TUNE.
   • Se reproducirá la primera canción de la carpeta seleccionada.

⚠ ATENCIÓN

- **Arranque el motor del vehículo antes de conectar un dispositivo USB a su sistema. El arranque del motor con un dispositivo USB conectado al sistema podría dañar el dispositivo USB.**
- **Tenga cuidado con la electricidad estática al conectar o desconectar un dispositivo USB. Una descarga estática podría producir una avería en el sistema.**
- **Tenga cuidado para evitar que su cuerpo o los objetos externos entren en contacto con el puerto USB. En caso contrario, se podría causar un accidente o un fallo en el sistema.**
- **No conecte ni desconecte un conector USB repetidamente en un breve periodo de tiempo. En caso contrario, se podría causar un error en el dispositivo o un fallo en el sistema.**

(Continúa)

(Continúa)

- **No utilice un dispositivo USB para otro propósito que no sea la reproducción de archivos. La utilización de accesorios USB para la carga o la calefacción podría provocar un rendimiento insatisfactorio o un fallo en el sistema.**

✻ NOTA

- Al conectar un dispositivo de almacenamiento USB, no utilice un cable alargador. Conéctelo directamente al puerto USB. Si utiliza un concentrador USB o un cable alargador, es posible que el dispositivo no se reconozca.
- Introduzca completamente un conector USB en el puerto USB. De lo contrario, se podría producir un error de comunicación.

(Continúa)

(Continúa)

- Cuando desconecta un dispositivo de almacenamiento USB, es posible que se produzca un sonido distorsionado.
- El sistema solo puede reproducir archivos codificados en un formato estándar.
- Es posible que los siguientes tipos de dispositivos USB no se reconozcan o no funcionen correctamente:
  - Reproductores MP3 encriptados
  - Dispositivos USB no reconocidos como discos extraíbles
- Es posible que un dispositivo USB no se reconozca en función de su estado.
- Algunos dispositivos USB podrían ser incompatibles con su sistema.
- Dependiendo del tipo, la capacidad o el formato de los archivos del dispositivo USB, el tiempo de reconocimiento del USB podría prolongarse.

(Continúa)

(Continúa)

- No se admiten las imágenes ni la reproducción de vídeos.

BLUETOOTH

Conexión de dispositivos Bluetooth

Bluetooth es una tecnología de red inalámbrica de corto alcance. A través de Bluetooth, puede conectar inalámbricamente teléfonos móviles que se encuentren cerca para enviar y recibir datos entre dispositivos conectados. Esto le permite utilizar los dispositivos de manera eficiente.
Para utilizar Bluetooth, en primer lugar, debe conectar un dispositivo compatible con Bluetooth a su sistema, como un teléfono móvil o un reproductor MP3. Asegúrese de que el dispositivo que desea conectar admite Bluetooth.

⚠ ADVERTENCIA

- **Estacione el vehículo en una ubicación segura antes de conectar los dispositivos Bluetooth. Una conducción con distracciones puede provocar un accidente de tráfico y ocasionar lesiones personales o la muerte.**

✻ NOTA

- En el sistema, solo puede utilizar las funciones manos libres Bluetooth y de audio. Conecte un dispositivo móvil que admita ambas opciones.
- Algunos dispositivos Bluetooth podrían causar fallos en el sistema de audio o crear interferencias de ruidos. En este caso, el problema podría solucionarse guardando el dispositivo en otro lugar.
- Dependiendo del dispositivo Bluetooth o el teléfono móvil conectado, es posible que no se admitan algunas funciones. Para obtener más información acerca de los detalles y la compatibilidad de los dispositivos que admiten Bluetooth, visite http://kiaeurope.nextgen-technology.net.

(Continúa)

(Continúa)

- Si el sistema no es estable debido a un error de comunicación entre el vehículo y el dispositivo Bluetooth, elimine los dispositivos emparejados y vuelva a conectar los dispositivos Bluetooth.
- Si la conexión Bluetooth no es estable, siga estos pasos para intentarlo de nuevo.
  1. Desactive la conexión Bluetooth y vuélvala a activar en el dispositivo. A continuación, vuelva a conectar el dispositivo.
  2. Desactive y active el dispositivo. A continuación, vuélvalo a conectar.
  3. Extraiga la batería del dispositivo y colóquela de nuevo. A continuación, encienda el dispositivo y vuélvalo a conectar.

(Continúa)

(Continúa)

4. Cancele el registro del emparejamiento de Bluetooth tanto en el sistema como en el dispositivo y, a continuación, vuélvalos a registrar y conéctelos.

- La conexión Bluetooth no está disponible cuando la función del dispositivo Bluetooth está desactivada. Asegúrese de activar la función del dispositivo Bluetooth.

Dispositivos de emparejamiento con el sistema

En las conexiones Bluetooth, empareje primero su dispositivo con el sistema para añadirlo a la lista de sistemas de dispositivos Bluetooth. Puede registrar hasta cinco dispositivos.

1. En el panel de control, pulse el botón PHONE y, a continuación, seleccione **Phone (teléfono) ▶ Add new device (añadir un nuevo dispositivo)**.
   - Si es la primera vez que empareja un dispositivo con el sistema, también puede pulsar el botón Call/Answer (llamar/responder) en el volante.
2. En el dispositivo Bluetooth que desea conectar, active Bluetooth, busque el sistema de su vehículo y, a continuación, selecciónelo.
   - Compruebe el nombre del sistema Bluetooth, que se muestra en la nueva ventana emergente de registro de la pantalla del sistema.

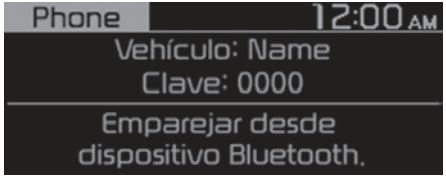

3. Introduzca o verifique la clave de acceso para confirmar la conexión.
   - Si en la pantalla del dispositivo Bluetooth se muestra la pantalla de introducción de la clave de acceso, introduzca la clave de acceso '0000' que aparece en la pantalla del sistema.
   - Si en la pantalla del dispositivo Bluetooth se muestra la clave de acceso de 6 dígitos, asegúrese de que la clave de acceso de Bluetooth mostrada en el dispositivo Bluetooth coincida con la clave de acceso de la pantalla del sistema y confirme la conexión desde el dispositivo.

✻ NOTA

- La imagen de la pantalla que se muestra en este manual se proporciona a modo de ejemplo. Compruebe la pantalla del sistema para conocer el nombre exacto del vehículo y el nombre del dispositivo Bluetooth.
- La clave de acceso por defecto es '0000'.

(Continúa)

(Continúa)

- Es posible que el sistema tarde un poco en conectarse con el dispositivo después de haber otorgado permiso al sistema para acceder al dispositivo. Cuando se establece una conexión, el icono de estado de Bluetooth aparece en la parte superior de la pantalla.
- Puede cambiar los ajustes de permiso a través del menú de ajustes de Bluetooth del teléfono móvil. Para obtener más información, consulte la guía de usuario del teléfono móvil.
- Para registrar un nuevo dispositivo, repita los pasos del 1 al 3.

(Continúa)

(Continúa)

- Si utiliza la función de conexión Bluetooth automática, una llamada podría pasar al manos libres del vehículo si atiende el teléfono cerca del vehículo mientras el motor está en marcha. Si no desea que el sistema se conecte con el dispositivo automáticamente, desactive la conexión Bluetooth en su dispositivo.
- Cuando un dispositivo se conecta al sistema mediante Bluetooth, la batería del dispositivo se podría descargar más rápido.

Conexión de un dispositivo emparejado

Para utilizar un dispositivo Bluetooth en el sistema, conecte el dispositivo emparejado al sistema. El sistema solo se puede conectar con un dispositivo a la vez.

1. En el panel de control, pulse el botón PHONE y, a continuación, seleccione **Phone (teléfono) ▶ Paired devices (dispositivos emparejados)**.
   - Si no hay ningún dispositivo conectado, pulse el botón Call/Answer (llamar/responder) en el volante.
2. Gire el mando TUNE para seleccionar el dispositivo que se va a conectar y, a continuación, pulse el mando.
   - Si ya hay otro dispositivo conectado al sistema, desconéctelo. Seleccione el dispositivo conectado para desconectarlo.

✻ NOTA

- Si una conexión finaliza porque el dispositivo se encuentra fuera del alcance de la conexión o se produce un error del dispositivo, la conexión se restaurará automáticamente cuando el dispositivo entre en el alcance de la conexión o se elimine el error.
- En función de la prioridad de conexión automática, la conexión a un dispositivo podría tardar.

Desconexión de un dispositivo

Si ya no desea utilizar un dispositivo Bluetooth o quiere conectar otro dispositivo, desconecte el dispositivo conectado actualmente.

1. En el panel de control, pulse el botón PHONE y, a continuación, seleccione **Phone (teléfono) ▶ Paired devices (dispositivos emparejados)**.
2. Gire el mando TUNE para seleccionar el dispositivo conectado que se va a desconectar y, a continuación, pulse el mando.
3. Pulse el botón 1 RPT para seleccionar **Yes (sí)**.

Eliminación de dispositivos emparejados

Si ya no desea un dispositivo Bluetooth emparejado o si desea conectar un nuevo dispositivo cuando la lista de dispositivos Bluetooth esté llena, elimine los dispositivos emparejados.

1. En el panel de control, pulse el botón PHONE y, a continuación, seleccione **Phone (teléfono) ▶ Delete devices (eliminar dispositivos)**.
2. Gire el mando TUNE para seleccionar el dispositivo que se va a eliminar y, a continuación, pulse el mando.
3. Pulse el botón 1 RPT para seleccionar Yes (sí).

✻ NOTA

- Cuando elimina un dispositivo emparejado, el historial de llamadas y los contactos almacenados en el sistema también se eliminan.
- Para utilizar de nuevo un dispositivo borrado, deberá configurarse de nuevo.

Utilización de un dispositivo de audio Bluetooth

Puede escuchar la música almacenada en el dispositivo de audio Bluetooth conectado a través de los altavoces del vehículo.

1. En el panel de control, pulse el botón AUDIO.
2. Cuando se muestre la ventana de selección del modo, gire el mando TUNE para seleccionar **Bluetooth audio (audio Bluetooth)** y, a continuación, pulse el mando.

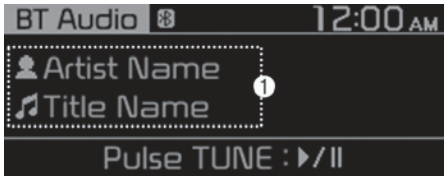

1. Información acerca de la canción que se está reproduciendo actualmente

1. Pulse el botón MENU/CLOCK en el panel control para acceder a las opciones de menú siguientes:
2. Gire el mando TUNE para seleccionar una opción y, a continuación, pulse el mando.

- **Mode popup (ventana emergente de modo):** ajuste para visualizar la ventana de selección de modo al pulsar el botón AUDIO en el panel de control.
- **Sound Settings (ajustes de sonido):** puede cambiar los ajustes relacionados con los sonidos, como la ubicación en la que se concentrará el sonido y el nivel de salida para cada rango.

- **Position (posición):** seleccione una ubicación en la que se concentrará el sonido en el vehículo. Seleccione **Fade (Fader) (atenuar [atenuador])** o **Balance (balance)**, gire el mando TUNE para seleccionar la posición que desea y, a continuación, pulse el mando. Para establecer el sonido de un modo centrado en el vehículo, seleccione **Center** (centrar).
- **Equaliser (Tone) (ecualizador [tono]):** ajuste el nivel de salida para cada modo de tono del sonido.
- **Speed dependent vol. (vol. según velocidad):** establezca el volumen para que se ajuste automáticamente en función de la velocidad de conducción.

✻ NOTA

- Dependiendo de las especificaciones o de los modelos de los vehículos, las opciones disponibles podrían variar.

(Continúa)

(Continúa)

- Dependiendo de las especificaciones del amplificador o del sistema que atañan a su vehículo, las opciones disponibles podrían variar.

- **Date/Time (fecha/hora):** puede cambiar la fecha y la hora que se muestran en la pantalla del sistema.
  - **Set date (ajustar fecha):** ajuste la fecha que se debe mostrar en la pantalla del sistema.
  - **Set time (ajustar hora):** ajuste la hora que se debe mostrar en la pantalla del sistema.
  - **Time format (formato de hora):** seleccione para mostrar la hora en el formato de 12 horas o en el formato de 24 horas.
  - **Display (Power Off) (pantalla [desconexión de la alimentación]):** ajuste para visualizar el reloj cuando la alimentación del sistema esté apagada.
- **Language (idioma):** puede cambiar el idioma de la pantalla.

Pausa en la reproducción o reanudación de la reproducción

Para realizar una pausa en la reproducción, pulse el mando TUNE en el panel de control. Para reanudar la reproducción, vuelva a pulsar el mando TUNE.

Reinicio de la reproducción actual

En el panel de control, pulse el botón TRACK.

- También puede empujar la palanca hacia abajo en el volante.

Reproducción de la canción anterior o siguiente

Para reproducir la canción anterior, pulse dos veces el botón TRACK en el panel de control. Para reproducir la siguiente canción, pulse el SEEK botón en el panel de control.

- También puede utilizar la palanca hacia arriba/abajo del volante.

✻ NOTA

Dependiendo del dispositivo Bluetooth o del teléfono móvil conectado, es posible que no se admita la

(Continúa)

(Continúa)

reproducción de la canción anterior/ siguiente.

Reproducción reiterada

En el panel de control, pulse el botón 1 RPT. El modo de repetición de reproducción cambia cada vez que se pulsa este botón. El modo del icono correspondiente se mostrará en la pantalla.

Reproducción en orden aleatorio

En el panel de control, pulse el botón 2 SHFL. El modo de reproducción aleatorio se activa o desactiva cada vez que se pulsa este botón. Cuando active el modo aleatorio, el modo del icono correspondiente se mostrará en la pantalla.

✻ NOTA

- Dependiendo del dispositivo Bluetooth, del teléfono móvil o del reproductor de música conectado que esté utilizando, los controles de la reproducción pueden diferir.
- Dependiendo del reproductor de música que esté utilizando, es posible que no se admita la transferencia.
- Dependiendo del dispositivo Bluetooth o el teléfono móvil conectado, es posible que no se admitan algunas funciones.
- Si se utiliza un teléfono habilitado con Bluetooth para reproducir la música y recibe una llamada o realiza una llamada, la música se detendrá.
- La recepción o realización de una llamada durante la reproducción con Bluetooth de audio podría causar interferencias en el sistema de audio.

(Continúa)

(Continúa)

- Si utiliza el modo del teléfono Bluetooth mientras usa el audio Bluetooth, es posible que la reproducción no se reanude automáticamente después de finalizar la llamada dependiendo del teléfono móvil conectado.
- Moverse por las pistas hacia arriba/abajo durante la reproducción en el modo de audio Bluetooth podría causar ruidos en algunos teléfonos móviles.
- La función de rebobinado/avance rápido no se admite en el modo de audio Bluetooth.
- La opción de reproducción no se admite en el modo de audio Bluetooth.
- Si el dispositivo Bluetooth está desconectado, el modo de audio Bluetooth finalizará.

Uso de un teléfono Bluetooth

Puede utilizar el Bluetooth para hablar a través del manos libres. Visualice la información de las llamadas en la pantalla del sistema y realice o reciba llamadas de manera segura y cómoda a través del micrófono y los altavoces integrados en el vehículo.

⚠ ADVERTENCIA

- **Estacione el vehículo en una ubicación segura antes de conectar los dispositivos Bluetooth. Una conducción con distracciones puede provocar un accidente de tráfico y ocasionar lesiones personales o la muerte.**

(Continúa)

(Continúa)

- **No marque nunca un número de teléfono ni descuelgue el teléfono móvil mientras está conduciendo. La utilización de un teléfono móvil puede distraerlo, dificultar el reconocimiento de las condiciones externas y reducir la habilidad de lidiar con situaciones inesperadas, lo que podría provocar un accidente. Si es necesario, utilice la función manos libres Bluetooth para realizar llamadas y procure que la duración de la llamada sea lo más breveposible.**

✻ NOTA

- No puede acceder a la pantalla del teléfono si no hay ningún teléfono móvil conectado. Para utilizar la función del teléfono Bluetooth, conecte un teléfono móvil al sistema.

(Continúa)

(Continúa)

- La función del manos libres Bluetooth es posible que no funcione cuando pase la zona de cobertura del servicio móvil, como cuando se encuentra en un túnel, en un subterráneo o en una zona montañosa.
- La calidad de la llamada podría degradarse en los entornos siguientes:
  - La recepción del teléfono móvil no es satisfactoria.
  - Hay ruido en el interior del vehículo.
  - El teléfono móvil se encuentra cerca de objetos metálicos como una lata de bebida.
- Dependiendo del teléfono móvil conectado, el volumen y la calidad del sonido del manos libres Bluetooth podrían variar.

Realización de una llamada

Si el teléfono móvil está conectado al sistema, puede realizar una llamada seleccionando un nombre del historial de llamadas o de la lista de contactos.

1. En el panel de control, pulse el botón PHONE.
   - De forma alternativa, pulse el botón Call/Answer (llamar/responder) en el volante.



2. Seleccione un número de teléfono.
   - Para seleccionar un número de teléfono de su lista de favoritos, seleccione **Favourites (favoritos)**.
   - Para seleccionar un número de teléfono de su historial de llamadas, seleccione **Call history (historial de llamadas)**.
   - Para seleccionar un número de teléfono de su lista de contactos que se ha descargado del teléfono móvil conectado, seleccione **Contacts (contactos)**.
3. Para finalizar la llamada, pulse el botón 2 SHFL en el panel de control.
   - De forma alternativa, pulse el botón Call end (finalizar llamada) en el volante.

Uso de la lista de favoritos

1. En la pantalla del teléfono, gire el mando TUNE en el panel de control para seleccionar **Favourites (favoritos)** y, a continuación, pulse el mando.
2. Gire el mando TUNE para seleccionar el contacto que desea y, a continuación, pulse el mando para realizar una llamada.



Pulse el botón MENU/CLOCK en el panel control para acceder a las opciones de menú siguientes:

- **Add new favourites (añadir nuevos favoritos):** añada un número de teléfono utilizado con frecuencia a los favoritos.
- **Delete items (eliminar elementos):** elimine un elemento de favoritos seleccionado.
- **Delete all (eliminar todo):** elimine todos los elementos de favoritos.

✻ NOTA

- Puede registrar hasta 20 favoritos para cada dispositivo.
- En primer lugar, debe descargar los contactos al sistema para registrar los favoritos.
- La lista de favoritos guardada en el teléfono móvil no se descarga en el sistema.
- Aunque se edite la información del contacto en el teléfono móvil, los favoritos en el sistema no se editan automáticamente. Elimine y vuelva a añadir el elemento a los favoritos.
- Cuando conecta un nuevo teléfono móvil, los favoritos configurados en el teléfono móvil anterior no se mostrarán, pero permanecerán en el sistema hasta que elimine el teléfono anterior de la lista de dispositivos.

Uso de su historial de llamadas

1. En la pantalla del teléfono, gire el mando TUNE en el panel de control para seleccionar **Call history (historial de llamadas)** y, a continuación, pulse el mando.
2. Gire el mando TUNE para seleccionar la entrada que desea y, a continuación, pulse el mando para realizar una llamada.

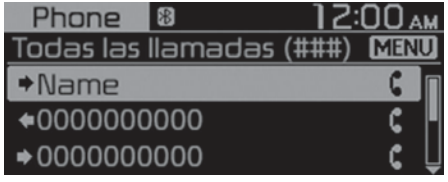

Pulse el botón MENU/CLOCK en el panel control para acceder a las opciones de menú siguientes:

- **Download (descargar):** descarga el historial de llamadas.
- **All calls (todas las llamadas):** muestra los registros de todas las llamadas.
- **Dialed calls (llamadas realizadas):** solo se muestran las llamadas realizadas.
- **Received calls (llamadas recibidas):** solo se muestran las llamadas recibidas.
- **Missed calls (llamadas perdidas):** solo se muestran las llamadas perdidas.

✻ NOTA

- Algunos teléfonos móviles podrían no admitir la función de descarga.
- Solo se accede al historial de llamadas cuando el teléfono móvil está conectado al sistema.
- Las llamadas desde ID restringidos no se guardan en la lista del historial de llamadas.
- Se descargarán hasta 50 registros de llamada por lista individual.
- La duración de la llamada y la información de la hora no se mostrarán en la pantalla del sistema.

(Continúa)

(Continúa)

- Se requiere permiso para descargar su historial de llamadas desde el teléfono móvil. Cuando intente descargar los datos, es posible que deba permitir la descarga en el teléfono móvil. Si se produce un error en la descarga, verifique la pantalla del móvil para comprobar si hay alguna notificación o configuración de permiso del teléfono móvil.
- Cuando descargue el historial de llamadas, los datos anteriores se eliminarán.

Uso de la lista de contactos

1. En la pantalla del teléfono, gire el mando TUNE en el panel de control para seleccionar **Contacts (contactos)** y, a continuación, pulse el mando.
2. Gire el mando TUNE para seleccionar el grupo de caracteres alfanuméricos que desea y, a continuación, pulse el mando.

3. Gire el mando TUNE para seleccionar el contacto que desea y, a continuación, pulse el mando para realizar una llamada.

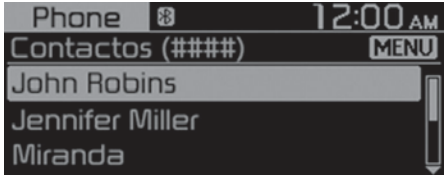

Pulse el botón MENU/CLOCK en el panel control para acceder a la opción de menú siguiente:

- **Download (descargar):** descargue los contactos del teléfono móvil.

✻ NOTA

- Los contactos se pueden mostrar solo cuando el dispositivo Bluetooth está conectado.

(Continúa)

(Continúa)

- Solo se pueden descargar y mostrar del dispositivo Bluetooth los contactos en el formato admitido. Los contactos de algunas aplicaciones no se incluirán.
- Se pueden descargar hasta 2000 contactos del dispositivo.
- Algunos teléfonos móviles podrían no admitir la función de descarga.
- Dependiendo de las especificaciones del sistema, es posible que se pierdan algunos de los contactos descargados.
- Se descargan los contactos almacenados tanto en el teléfono como en la tarjeta SIM. En algunos teléfonos móviles, los contactos de la tarjeta SIM podrían no descargarse.
- Es posible que los caracteres y las cifras especiales utilizados en el nombre del contacto no se muestren adecuadamente.

(Continúa)

(Continúa)

- Se requiere permiso para descargar los contactos del teléfono móvil. Cuando intente descargar los datos, es posible que deba permitir la descarga en el teléfono móvil. Si se produce un error en la descarga, verifique la pantalla del móvil para comprobar si hay alguna notificación o configuración de permiso del teléfono móvil.
- Dependiendo del tipo o del estado del teléfono móvil, la descarga podría tardar más tiempo.
- Cuando descargue los contactos, los datos anteriores se eliminarán.
- No puede editar ni eliminar los contactos del sistema.
- Cuando conecta un nuevo teléfono móvil, los contactos descargados del teléfono móvil anterior no se mostrarán, pero permanecerán en el sistema hasta que elimine el teléfono anterior de la lista de dispositivos.

Responder llamadas

Cuando entra una llamada, una ventana emergente de notificación de la llamada entrante aparece en la pantalla del sistema.



Para responder la llamada, pulse el botón 1 RPT en el panel de control.

- De forma alternativa, pulse el botón Call/Answer (llamar/responder) en el volante.

Para rechazar la llamada, pulse el botón 2 SHFL en el panel de control.

- De forma alternativa, pulse el botón Call end (finalizar llamada) en el volante.

✻ NOTA

- Dependiendo del tipo de teléfono móvil, es posible que no se admita el rechazo de llamadas.
- Una vez se haya conectado el teléfono móvil al sistema, el sonido de la llamada se podría emitir a través de los altavoces del vehículo incluso después de que haya salido del vehículo si el teléfono se encuentra dentro del alcance de la conexión. Para finalizar la conexión, desconecte el dispositivo del sistema o desactive el Bluetooth en el dispositivo.

Uso de opciones durante una llamada

Durante una llamada, se mostrará la pantalla de llamada que aparece a continuación. Pulse el botón para ejecutar la función que desea.

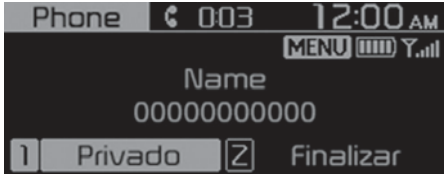

Para pasar la llamada al teléfono móvil, pulse el botón 1 RPT en el panel de control.

- De forma alternativa, pulse y mantenga pulsado el botón Call/Answer (llamar/responder) en el volante.

Para finalizar la llamada, pulse el botón 2 SHFL en el panel de control.

- De forma alternativa, pulse el botón Call end (finalizar llamada) en el volante.

Pulse el botón MENU/CLOCK en el panel control para acceder a la opción de menú siguiente:

- **Microphone Volume (Outgoing Volume) (volumen del micrófono [volumen de salida]):** ajuste el volumen del micrófono o desactive el micrófono para que la otra parte no le pueda oír.

✻ NOTA

- Si la información de la persona que llama está guardada en la lista de contactos, se mostrará el nombre de la persona que llama y el número de teléfono. Si la información de la persona que llama no está guardada en la lista de contactos, solo se mostrará el número de teléfono de la persona que llama.
- No puede cambiar a ninguna otra pantalla, como a la pantalla de audio o a la pantalla de ajustes, durante una llamada con Bluetooth.
- Dependiendo del tipo de teléfono móvil, la calidad de la llamada podría variar. En algunos teléfonos, su voz podría ser menos audible para la otra parte.
- Dependiendo del tipo de teléfono móvil, es posible que el número de teléfono no se muestre.
- Dependiendo del tipo de teléfono móvil, es posible que no se admita la función de cambio de llamada.

ICONOS DE ESTADO DEL SISTEMA

Los iconos de estado aparecen en la parte superior de la ventana para mostrar el estado del sistema actual.
Familiarícese con los iconos de estado que aparecen cuando ejecuta ciertas acciones o funciones, así como con sus significados.



Bluetooth

Icono	Descripción
	Nivel de batería del dispositivo Bluetooth conectado
	Teléfono móvil o dispositivo de audio conectado a través de Bluetooth
	Llamada Bluetooth en curso
	Micrófono apagado durante una llamada Bluetooth
	Descarga del historial de llamadas de un teléfono móvil conectado a través de Bluetooth al sistema
	Descarga de los contactos de un teléfono móvil conectado a través de Bluetooth al sistema

Intensidad de la señal

Icono	Descripción
	Intensidad de la señal del teléfono móvil conectado a través de Bluetooth

✻ NOTA

- El nivel de batería que se muestra en la pantalla puede diferir del nivel de batería que aparece en el dispositivo conectado.

(Continúa)

(Continúa)

- La intensidad de la señal que se muestra en la pantalla podría diferir de la intensidad de la señal que aparece en el teléfono móvil conectado.
- Dependiendo de los modelos y las especificaciones de los vehículos, es posible que no se muestren algunos iconos de estado.

ESPECIFICACIONES DEL SISTEMA DE AUDIO

USB

Formatos de audio admitidos

- Especificación del archivo de audio
  - Formato de audio WAVeform
  - MPEG1/2/2.5 Audio Layer3
  - Windows Media Audio Ver 7.X y 8.X
- Tasas de bits
  - MPEG1 (Layer3): 32/40/48/56/64/80/96/112/128/160/192/224/256/320 kbps
  - MPEG2 (Layer3): 8/16/24/32/40/48/56/64/80/96/112/128/144/160 kbps
  - MPEG2.5 (Layer3): 8/16/24/32/40/48/56/64/80/96/112/128/144/160 kbps
  - WMA (alcance alto): 48/64/80/96/128/160/192 kbps
- Bits por muestra
  - WAV (PCM(Stereo)): 24 bits
  - WAV (IMA ADPCM): 4 bits
  - WAV (MS ADPCM): 4 bits
- Frecuencia de muestreo
  - MPEG1: 44100/48000/32000 Hz
  - MPEG2: 22050/24000/16000 Hz
  - MPEG2.5: 11 025/12 000/8000 Hz
  - WMA: 32 000/44 100/48 000 Hz
  - WAV: 44 100/48 000 Hz
- Longitud máxima de los nombres de carpetas/archivos (basados en Unicode): 40 caracteres ingleses o coreanos
- Caracteres admitidos para nombres de carpetas/archivos (compatibles con Unicode): 2604 caracteres coreanos, 94 caracteres alfanuméricos, 4888 caracteres chinos habituales, 986 caracteres especiales
- Número máximo de carpetas: 1000
- Número máximo de archivos: 5000

✻ NOTA

- Los archivos que no estén en un formato admitido es posible que no se reconozcan o reproduzcan, o la información acerca de ellos, como el nombre del archivo podría no visualizarse adecuadamente.

(Continúa)

(Continúa)

- El sistema solo puede reconocer archivos con extensiones .mp3/.wma/.wav. Si el archivo no está disponible en el formato admitido, cambie el formato del archivo utilizando el último software de codificación.
- El dispositivo no es compatible con archivos bloqueados por DRM (gestión de derechos digital).
- En los archivos de compresión MP3/WMA y en el archivo WAV, se producirán diferencias en la calidad de sonido dependiendo de las tasas de bits. (Los archivos de música con una tasa de bits superior ofrecen una mejor calidad del sonido).
- Es posible que los caracteres en japonés y chino simplificado de los nombres de la carpeta o del archivo no se visualicen correctamente.

Dispositivos de almacenamiento de USB admitidos

- Byte/sector: 64 kbyte o menos

• Sistema de formato: FAT12/16/32 (recomendado), exFAT/NTFS

✻ NOTA

• Solo se garantiza el funcionamiento para un dispositivo de almacenamiento USB tipo cubierta de metal con un conector tipo clavija.
  – Es posible que no se reconozcan los dispositivos de almacenamiento USB con una clavija de plástico.
  – Los dispositivos de almacenamiento USB en tipos de tarjeta de memoria, como tarjetas CF o tarjetas SD, podrían no reconocerse.
• Es posible que las unidades de disco duro de USB no se reconozcan.
• Cuando utiliza un dispositivo de almacenamiento USB de gran capacidad con varias unidades lógicas, solo se reconocerán los archivos almacenados en la primera unidad.

(Continúa)

(Continúa)

• Si un programa de aplicaciones se carga en un dispositivo de almacenamiento USB, es posible que los archivos de soporte correspondientes no se reproduzcan.
• Utilice dispositivos USB 2.0 para lograr una mejor compatibilidad.

Bluetooth

• Clase de potencia 2 de Bluetooth: de -6 a 4 dBm
• Potencia de la antena: 3 mW máx.
• Rango de frecuencia: de 2400 a 2483,5 MHz
• Versión de software RAM del parche de Bluetooth: 1

MARCAS REGISTRADAS

Otras marcas y nombres comerciales son los de sus propietarios correspondientes.

- La palabra Bluetooth® y sus logotipos son marcas comerciales registradas de Bluetooth SIG, Inc., y Kia ha obtenido la autorización correspondiente para utilizar dichas marcas.



DECLARACIÓN DE CONFORMIDAD

Directiva de equipos radioeléctricos CE para UE

EU Declaration of Conformity [1]

HYUNDAI MOBIS

Product details [2]	
Product [3]	DIGITAL CAR AUDIO SYSTEM
Model [4]	ACBC1F1ET (ACB10D9GG, ACB10D9GN, ACB10D9BN, ACB10D9GT, ACB10D9GL, ACB10D9EG, ACB10D9EN, ACB10D9ET, ACB11D9ET, ACB10F1MG, ACB11F1GG, ACB11F1MG, ACB12F1RT)

We hereby declare, that the product above is in compliance with the essential requirements of the Directive 2014/53/EU by application of [5]

Applied Standards [6]	
Article [7] **3.2** Radio [8]	EN 300 328 V2.1.1, Draft EN 303 345 V1.1.7
Article [7] **3.1b** EMC [9]	EN 301 489-1 V2.1.1, Draft EN 301 489-3 V2.1.1, EN 301 489-17 V3.1.1, EN 55013:2013, EN 55032:2015, EN 55020:2007/A11:2011
Article [7] **3.1a** Safety [10], Health [11]	EN 60065:2014 (Eight Edition), EN 62311:2008

Manufacturer [12]
HYUNDAI MOBIS Co., Ltd.
203, Teheran-ro, Gangnam-gu,
Seoul, 135-977, Korea
Tel: +82-31-260-0098

Representative in the EU [13]
MOBIS Parts Europe N.V.
Wilhelm-Fay-Strabe 51,
Frankfurt Main, 65936, Germany
Tel: +49-69-85096-5011

Notified Body [14]
The MiCOM LABS performed a conformity assessment
of the technical documentation and issued the EU-type
examination certificate.
MiCOM LABS: 575 Boulder Court, Pleasanton,
California94566, USA

Signed By [15] 20/11/2017

This declaration of conformity is issued under the sole responsibility of the manufacturer. [16]

Seunghoon Choe
Representative
Hyundai MOBIS Co., Ltd.

RoHS para Taiwán

設備名稱：DIGITAL CAR AUDIO SYSTEM(Bluetooth)

型號(型式)：ACB10D9EG

單元 Unit	限用物質及其化學符號 Restricted substances and its chemical symbols					
	鉛 Lead (Pb)	汞 Mercury (Hg)	鎘 Cadmium (Cd)	六價鉻 Hexavalent chromium (Cr^{+6})	多溴聯苯 Polybrominated biphenyls (PBB)	多溴二苯醚 Polybrominated diphenyl ethers (PBDE)
外殼	○	○	○	○	○	○
顯示板	○	○	○	○	○	○
電路板	○	○	○	○	○	○
配件(按鈕)	○	○	○	○	○	○

備考1.〝超出0.1 wt %〞及〝超出0.01 wt %〞係指限用物質之百分比含量超出百分比含量基準值。

Note 1：“Exceeding 0.1 wt %” and “exceeding 0.01 wt %” indicate that the percentage content of the restricted substance exceeds the reference percentage value of presence condition.

備考2.〝○〞係指該項限用物質之百分比含量未超出百分比含量基準值。

Note 2：“○” indicates that the percentage content of the restricted substance does not exceed the percentage of reference value of presence.

備考3.〝－〞係指該項限用物質為排除項目。

Note 3：The “–” indicates that the restricted substance corresponds to the exemption.

FCC

Este aparato se ha sometido a las pruebas de conformidad con los límites de aparatos digitales de Clase B, en cumplimiento de la Sección 15 de las Normativas FCC. Dichos límites tienen por objeto establecer medidas de protección razonables contra las interferencias en instalaciones residenciales.

Este equipo genera, utiliza y puede emitir energía de radiofrecuencia y, si no se instala y utiliza de acuerdo con las instrucciones pertinentes, puede causar interferencias en las comunicaciones de radio. No obstante, tampoco existe garantía de que no se produzcan interferencias en instalaciones particulares. Si el equipo causara interferencias en la recepción de radio o televisión, interferencias que pueden determinarse apagando y encendiendo el equipo, el usuario deberá tratar de corregirlas por los siguientes métodos:

- Reorientando o cambiando la ubicación de la antena receptora.
- Aumentando la separación entre el equipo y el receptor.
- Conectando el equipo a una toma o circuito diferente al del receptor.
- Consultando a su concesionario o a técnicos de radio/TV experimentados.

Este dispositivo cumple con la parte 15 de la normativa FCC. Su funcionamiento está sujeto a las dos condiciones siguientes: (1) Este dispositivo no debe provocar interferencias perjudiciales y (2) este dispositivo debe aceptar cualquier interferencia captada, incluidas las interferencias que pudieran provocar un funcionamiento anómalo.
Atención: los cambios y las modificaciones no aprobados de forma expresa por los responsables de dictaminar el cumplimiento pueden invalidar la autorización del usuario para utilizar el equipo.
Este equipo cumple con los límites de exposición a la radiación de la FCC definidos para un entorno no controlado.
Se recomienda que este equipo se instale y se utilice a una distancia mínima de 20 cm entre el radiador y el cuerpo de las personas. Este transmisor no debe instalarse ni utilizarse conjuntamente con otras antenas o transmisores a no ser que se autorice en las normativas FCC.

NCC para Taiwán

根據交通部低功率電波輻射性電機管理辦法 規定:

第十二條
經型式認證合格之低功率射頻電機，非經許可，公司、商號或使用者均不得擅自變更頻率、加大功率或變更原設計之特性及功能。

第十四條
低功率射頻電機之使用不得影響飛航安全及干擾合法通信；經發現有干擾現象時，應立即停用，並改善至無干擾時方得繼續使用。前項合法通信，指依電信法規定作業之無線電通信。
低功率射頻電機須忍受合法通信或工業、科學及醫療用電波輻射性電機設備之干擾。

Conducir su vehículo

¡EL ESCAPE DEL MOTOR PUEDE SER PELIGROSO!.....6-04
Antes de la conducción.....6-06
Antes de entrar en el vehículo.....6-06
Comprobaciones necesarias.....6-06
Antes de arrancar.....6-06
Posiciones de llave.....6-08
Interruptor de encendido iluminado.....6-08
Posición del interruptor de encendido.....6-08
Arranque del motor.....6-10
Botón ENGINE START/STOP (inicio/parada del motor) 6-13
Botón ENGINE START/STOP (inicio/parada del motor) iluminado.....6-13
Posición del botón ENGINE START/STOP (inicio/parada del motor).....6-13
Arranque del motor.....6-16
Detención del motor de gasolina/motor diésel (transmisión manual).....6-19
Transmisión manual 6-20
Operación de la transmisión manual.....6-20
Buenas prácticas de conducción.....6-22
Transeje automático 6-24
Funcionamiento del transeje automático.....6-24
Buenas prácticas de conducción.....6-30
Tracción a las cuatro ruedas (AWD) 6-32
Efecto de frenado en curvas cerradas.....6-33
Selección del modo de transmisión de tracción a todas las ruedas (AWD).....6-34
Para un funcionamiento seguro con la tracción a las cuatro ruedas.....6-36
Reducción del riesgo de vuelco.....6-39
Sistema de frenos.....6-42
Frenos asistidos.....6-42
Freno de estacionamiento.....6-43
Freno de estacionamiento electrónico (EPB) 6-46
AUTO HOLD (sujeción automática) 6-51
Sistema de frenos antibloqueo (ABS).....6-54
Control electrónico de estabilidad (ESC) 6-56
Gestión de estabilidad del vehículo (VSM) 6-59
Sistema de arranque asistido en pendientes (HAC) 6-61
Sistema de ayuda a la estabilidad del remolque (TSA) 6-61
Buenas prácticas de frenado.....6-62
SISTEMA DE ASISTENCIA PARA EVITAR COLISIONES FRONTALES (FCA) (EXCEPTO ORIENTE MEDIO) – TIPO DE FUSIÓN DEL SENSOR (RADAR DELANTERO+CÁMARA DE VISIÓN FRONTAL) 6-64
Configuración y activación del sistema.....6-64
Control del sistema y mensaje de advertencia de FCA....6-66
Funcionamiento de los frenos.....6-67
Sensor FCA (radar delantero + cámara de visión frontal).....6-67
Fallo del sistema.....6-69
Limitación del sistema.....6-71
SISTEMA DE ASISTENCIA PARA EVITAR COLISIONES FRONTALES (FCA) (PARA ORIENTE MEDIO) – TIPO DE FUSIÓN DEL SENSOR (RADAR DELANTERO+CÁMARA DE VISIÓN FRONTAL) 6-76
Configuración y activación del sistema.....6-76
Mensaje de advertencia de FCA y control del sistema....6-78
Funcionamiento de los frenos.....6-79

Sensor FCA (radar delantero + cámara de visión frontal)....6-79
Fallo del sistema....6-81
Limitación del sistema....6-83
Control de frenada cuesta abajo (DBC) 6-88
Funcionamiento del DBC....6-89
Buenas prácticas de frenado....6-91
Sistema de control de crucero 6-92
Interruptor de control de crucero....6-93
Para ajustar la velocidad de control de crucero....6-93
Para aumentar la velocidad de control de crucero seleccionada....6-94
Para disminuir la velocidad de crucero....6-94
Para acelerar temporalmente con el control de crucero encendido:....6-95
Para cancelar el control de crucero, realice una de las acciones siguientes....6-95
Para reanudar la velocidad de crucero a más de aproximadamente....6-96
Para desactivar el control de crucero, lleve a cabo una de las acciones siguientes:....6-96
Control del límite de velocidad manual 6-97
Para ajustar el límite de velocidad....6-97
Para desactivar el control de límite de velocidad manual, realice una de las acciones siguientes....6-99
Sistema de control de crucero inteligente con Stop & Go 6-100
Interruptor de control de crucero inteligente....6-100
Velocidad de control de crucero inteligente....6-101
Para ajustar el control del límite de velocidad 6-101
Control de crucero inteligente cancelado....6-104
Ajuste de la distancia entre vehículos del control de crucero inteligente....6-107
Sensor para detectar la distancia al vehículo que le precede....6-110
Para ajustar la sensibilidad del control de crucero inteligente....6-111
Para conmutar al modo de control de crucero....6-112
Limitaciones del sistema....6-113
Sistema de control integrado en el modo de conducción 6-118
Modo DRIVE....6-118
Sistema de ayuda de permanencia en el carril (LKA) 6-120
Funcionamiento del sistema LKA....6-121
Avería del sistema LKA....6-124
Atención del conductor....6-125
Cambio de la función del sistema LKA....6-126
Sistema ISG (Idle Stop and Go) (si está equipado, para Brasil)....6-127
Parada automática....6-127
Arranque automático....6-128
Condición del funcionamiento del sistema ISG....6-129
Desactivación del sistema ISG....6-129
Avería del sistema ISG....6-130
Advertencia de colisión en ángulo muerto (BCW)/
Aviso de colisión con tráfico cruzado trasero (RCCW).. 6-131
Advertencia de colisión en ángulo muerto (BCW)....6-131
Configuración y activación del sistema....6-132
Aviso de colisión de tráfico cruzado trasero (RCCW)....6-134
Configuración y activación del sistema....6-134

Sensor para detectar el rango trasero/lateral..... 6-136
Limitaciones del sistema..... 6-138
Advertencia de la atención del conductor (DAW,)..... 6-144
Configuración y activación del sistema..... 6-144
Reinicio del sistema..... 6-145
Sistema en espera..... 6-146
Fallo del sistema..... 6-146
Funcionamiento económico..... 6-149
Condiciones especiales de conducción..... 6-151
Condiciones de conducción peligrosas..... 6-151
Reducción del riesgo de vuelco..... 6-151
Balancear el vehículo..... 6-152
Tomar curvas de manera suave..... 6-153
Conducción por la noche..... 6-153
Conducción con lluvia..... 6-154
Conducción en zonas inundadas..... 6-154
Conducción fuera de vía..... 6-155
Conducción por vías públicas..... 6-155
Conducción en invierno..... 6-156
Con nieve o hielo..... 6-156
Utilice un refrigerante a base de etilenglicol de alta calidad..... 6-158
Compruebe la batería y los cables..... 6-158
Cambie la "viscosidad invernal" del aceite si es necesario..... 6-159
Compruebe las bujías y el sistema de encendido..... 6-159
Para mantener las cerraduras limpias de hielo..... 6-159
Utilice un anticongelante recomendado para el sistema del limpiaparabrisas..... 6-159
No permita que el freno de estacionamiento se congele..... 6-159
No deje que nieve o hielo se acumulen en los bajos del vehículo..... 6-159
Equipo de arrastre de emergencia..... 6-160
Arrastrar remolques..... 6-161
Ganchos..... 6-162
Cadenas de seguridad..... 6-163
Frenos del remolque..... 6-163
Conducir con un remolque..... 6-163
Mantenimiento al arrastrar un remolque..... 6-166
Si decide arrastrar un remolque..... 6-166
Para Europa..... 6-168
Peso del remolque..... 6-169
Peso de la lengüeta del remolque..... 6-169
Peso del vehículo..... 6-171
Peso bruto base..... 6-171
Peso bruto del vehículo..... 6-171
Peso de carga..... 6-171
GAW (peso bruto del eje)..... 6-171
GAWR (peso máximo bruto del eje)..... 6-171
GVW (peso bruto del vehículo)..... 6-171
GVWR (peso máximo bruto del vehículo)..... 6-171
Sobrecarga..... 6-171

¡EL ESCAPE DEL MOTOR PUEDE SER PELIGROSO!

⚠ ADVERTENCIA

■ ¡EL ESCAPE DEL MOTOR PUEDE SER PELIGROSO!

Los gases de escape del motor pueden ser extremadamente peligrosos. Si en cualquier momento oliese gases dentro del vehículo, abra las ventanillas inmediatamente.

- **No inhale los gases.**
  Los gases de escape contienen monóxido de carbono, un gas incoloro e inodoro que puede provocar la inconsciencia y muerte por asfixia.
- **Asegúrese de que el sistema de escape no tiene fugas.**
  El sistema de escape debe comprobarse siempre que el vehículo se eleve para cambiar el aceite u otras acciones de mantenimiento.
  Si escucha un cambio en el sonido del escape o si pasa por encima de algo que golpea los bajos del vehículo, solicite la comprobación del sistema en un taller profesional. Kia recomienda visitar un centro de servicio / distribuidor Kia autorizado.
- **No haga funcionar el motor en una zona cerrada.**
  Dejar el motor a ralentí en el garaje, incluso con la puerta del garaje abierta, es peligroso. Nunca deje funcionando el motor en su garaje más tiempo del que le lleve al motor arrancar y a conducirlo fuera del garaje.
- **Evite mantener el vehículo al ralentí durante largos períodos con gente en el interior del vehículo.**
  Si es necesario tener a ralentí el motor durante largo tiempo con gente dentro del vehículo, asegúrese de hacerlo en espacios abiertos y seleccione la posición de entrada de aire "fresco" y el ventilador a máxima velocidad para permitir que el aire fresco del exterior entre en el coche.

Si tiene que conducir con la puerta del maletero/portón trasero abierto porque transporta objetos, haga lo siguiente:

1. **Cierre todas las ventanillas.**
2. **Abra los difusores de ventilación laterales.**
3. **Ajuste el control de admisión de aire a "fresco", el control de flujo de aire en "suelo" o "cara" y el ventilador a la máxima velocidad.**

(Continúa)

(Continúa)

Para garantizar un funcionamiento correcto del sistema de ventilación, asegúrese que las entradas del aire de ventilación situadas enfrente al parabrisas están libres de nieve, hielo, hojas u otras obstrucciones.

ANTES DE LA CONDUCCIÓN

Antes de entrar en el vehículo

- Asegúrese de que todas las ventanillas, los retrovisores y las luces exteriores estén limpios.
- Compruebe el estado de los neumáticos.
- Compruebe los bajos del vehículo en busca de fugas.
- Asegúrese de que no existe ningún obstáculo detrás suyo si quiere dar marcha atrás.

Comprobaciones necesarias

Los niveles de los líquidos, como del líquido del aceite del motor, del refrigerante, del líquido de frenos y del líquido del limpiaparabrisas, deben comprobarse con regularidad comparándolos con el intervalo exacto dependiendo de cada líquido. En Capítulo 8, Mantenimiento, se proporciona más información.

⚠ ADVERTENCIA

Si se distrae al conducir podría perder el control del vehículo y provocar

(Continúa)

(Continúa)

un accidente, sufriendo lesiones graves o la muerte. La responsabilidad primaria del conductor es la operación segura del vehículo en cumplimiento de la normativa vigente, por lo que los dispositivos de mano u otro equipamiento o sistemas del vehículo que requieren la atención visual del conductor y lo distraen de la operación segura del vehículo o que no están permitidos legalmente no deberán utilizarse nunca durante la conducción.

Antes de arrancar

- Cierre y bloquee todas las puertas.
- Regule el asiento de manera que alcance todos los controles con facilidad.
- Ajuste los retrovisores interiores y exteriores.
- Asegúrese de que todas las luces funcionan.
- Compruebe todos los indicadores.
- Compruebe las luces de advertencia cuando el interruptor de encendido esté en la posición ON.
- Suelte el freno de estacionamiento y asegúrese de que el testigo de advertencia del freno se apaga.

Para el funcionamiento seguro, familiarícese con el vehículo y sus equipos.

⚠ ADVERTENCIA

Todos los pasajeros deben llevar abrochado adecuadamente el cinturón de seguridad mientras el vehículo se mueva. Para obtener más información sobre el uso adecuado de los cinturones, consulte "Cinturones de seguridad" en la página 3-17.

⚠ ADVERTENCIA

Compruebe siempre si cerca del vehículo hay gente, sobre todo niños, antes de colocar el vehículo en "D (conducción)" o "R (marcha atrás)".

⚠ ADVERTENCIA

■ **Conducir bajo los efectos del alcohol o las drogas**

Beber y conducir es peligroso. Conducir en estado ebrio es la causa más frecuente de muerte en carretera cada año. Incluso una cantidad pequeña de alcohol puede afectar los reflejos, las percepciones y el juicio. Conducir bajo la influencia de drogas es tan peligroso o más que hacerlo bajo la influencia del alcohol.
Tendrá más posibilidades de sufrir un accidente grave si bebe o toma drogas y conduce.
Si va a beber o tomar drogas, no conduzca. No vaya en el vehículo con un conductor bebido o drogado. Elija otro conductor más capacitado o llame un taxi.

⚠ ADVERTENCIA

- **Cuando intente aparcar o parar vehículo con el motor encendido, tenga cuidado de no pisar el pedal del acelerador durante un largo periodo de tiempo. Se puede sobrecalentar el motor o el sistema de escape y provocar un incendio.**
- **Al realizar una frenada brusca o girar el volante rápidamente, los objetos sueltos podrían caer al suelo e interferir la operación de los pedales, pudiendo causar un accidente. Guarde todos los objetos en el vehículo con seguridad.**
- **Si no se centra en la conducción podría causar un accidente. Tenga cuidado al accionar mandos que podrían distraer la conducción, como el equipo de audio o la calefacción. El conductor es responsable de conducir con seguridad en todo momento.**

POSICIONES DE LLAVE

Interruptor de encendido iluminado

■ Tipo A

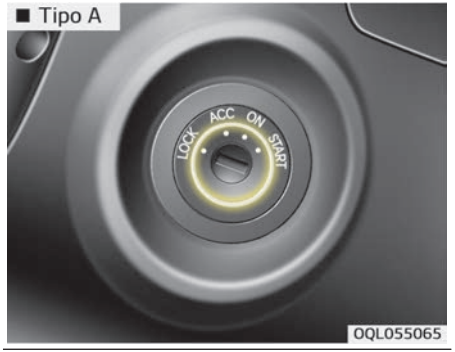

OQL055065

■ Tipo B

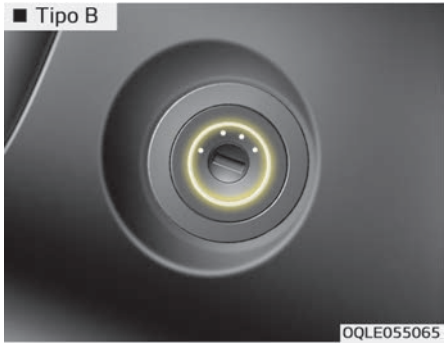

OQLE055065

En el momento que se abra la puerta delantera, el interruptor de encendido se iluminará, si el interruptor de encendido no está en la posición "ON". La luz se apagará inmediatamente cuando el interruptor de encendido se encienda o se apagará 30 segundos después de cerrar la puerta.

Posición del interruptor de encendido

LOCK (bloqueo)

■ Tipo A



OQL055066

■ Tipo B



OQLE055066

El volante está bloqueado como protección antirrobos. La llave de encendido sólo puede extraerse en la posición LOCK.

ACC (accesorios)
El volante se desbloquea y los accesorios eléctricos están operativos.

✻ NOTA

Si le resulta difícil girar el interruptor de encendido a la posición ACC, gire la llave mientras mueve el volante de derecha a izquierda para liberar la tensión.

ON
Se pueden comprobar las luces de advertencia antes de arrancar el motor. Esta es la posición normal de funcionamiento antes de arrancar el motor.

No deje el interruptor de encendido en ON si el motor no funciona para evitar descargas de la batería.

START
Posicione la llave en INICIO para arrancar el motor. El motor arrancará hasta que suelte la llave, posiciónela de nuevo en ON. Se pueden comprobar las luces de advertencia en esta posición.

⚠ ADVERTENCIA

■ Llave de encendido

- **No gire nunca el interruptor de encendido a LOCK o ACC con el vehículo en movimiento. Esto provocaría la pérdida del control direccional y de la función del freno, lo que podría causar un accidente.**

(Continúa)

(Continúa)

- **El bloqueo antirrobo de la columna de dirección (si está equipado) no sustituye el uso del freno de estacionamiento. Antes de abandonar el vehículo, asegúrese de que la palanca de cambio esté engranada en la 1ª marcha para la transmisión manual o en la posición P (estacionamiento) para la transmisión automática. Accione completamente el freno de estacionamiento y apague el motor. Si no se realizan estas operaciones, pueden producirse movimientos inesperados o repentinos.**
- **Nunca intente alcanzar la llave de encendido o cualquier otro control a través del volante mientras el vehículo está en movimiento. La presencia de la mano o brazo en esta zona podría provocar la pérdida del control del vehículo, un accidente y lesiones corporales graves o la muerte.**
- **No coloque ningún objeto móvil alrededor del asiento del conductor ya que se podría mover durante la conducción, interferir con el conductor y causar un accidente.**

Arranque del motor

⚠ ADVERTENCIA

- **Lleve siempre zapatos adecuados cuando maneje el vehículo. Los zapatos inadecuados (de tacón, botas de esquí, etc.) pueden interferir a la hora de usar los pedales del freno o del acelerador y del embrague (si está equipado).**
- **No arranque el vehículo pisando el pedal del acelerador. El vehículo podría moverse y provocar un accidente.**
- **Espere hasta que las rpm del motor sean normales. El vehículo podría moverse repentinamente al soltar el pedal del freno si las rpm son altas.**

✻ NOTA

■ Mecanismo kick down

Utilice el mecanismo kick down para obtener una aceleración máxima. Pi-

(Continúa)

(Continúa)

se el pedal del acelerador más allá del punto de presión. La transmisión automática cambiará a una marcha inferior dependiendo de la velocidad del motor.

Arranque del motor de gasolina

1. Asegúrese de accionar el freno de estacionamiento.
2. Transmisión manual: pise a fondo el pedal del embrague y desplace la palanca de cambios a punto muerto. Mantenga pisado el embrague y el freno mientras gira la llave a la posición de arranque.
   Transmisión automática Coloque la palanca de cambios en P (estacionamiento). Pise a fondo el pedal del freno.

   Puede arrancar el motor cuando la palanca de cambios está en la posición N (punto muerto).
3. Gire la llave a START (inicio) y manténgala aquí hasta que el motor arranque (un máximo de 10 segundos), después suelte la llave.

   *Debería arrancar **sin pisar el pedal del acelerador.***
4. No espere a que el motor se caliente con el vehículo parado.
   Comience a conducir a una velocidad moderada (debe evitarse acelerar y frenar bruscamente).

⚠ ATENCIÓN

Si el motor se cala mientras el vehículo se mueve, no intente desplazar la palanca de cambios a la posición P (estacionamiento). Si el tráfico o las condiciones de la carretera lo permiten, puede situar la palanca de cambio en la posición N (punto muerto) mientras el vehículo todavía está en movimiento y gire la llave a posición START (inicio) para intentar volver a arrancar el motor.

⚠ ATENCIÓN

- **No encienda el motor de arranque durante más de 10 segundos. Si el motor se cala o el arranque falla, espere de 5 a 10 segundos antes de volver a encender el motor de arranque. El uso indebido del motor de arranque podría dañarlo.**
- **No gire el interruptor de encendido a la posición START (inicio) con el motor en marcha. Podría dañar el motor de arranque.**

Arranque del motor diésel

Para arrancar un motor diésel cuando está frío, es necesario precalentarlo antes de arrancarlo y después elevar su temperatura antes de empezar a conducir.

1. Asegúrese de accionar el freno de estacionamiento.



2. Transmisión manual - Pise a fondo el embrague y accione la palanca de cambios en el punto muerto. Mantenga pisado el embrague y el freno mientras gira la llave a la posición de arranque.
   Transmisión automática - Coloque la palanca de cambios en P (estacionamiento). Pise a fondo el pedal del freno.

   También puede arrancar el motor cuando la palanca de cambios esté en la posición N (punto muerto).
3. Gire el interruptor de encendido a la posición ON para precalentar el motor.
   Entonces la luz de incandescencia se iluminará.
4. Si la luz de incandescencia se apaga, gire la llave a START (inicio) y manténgala hasta que el motor arranque (un máximo de 10 segundos), a continuación, suelte la llave.

✻ NOTA

Si el motor no arranca en los 10 segundos posteriores a la finalización del calentamiento, vuelva a colocar el interruptor de encendido en la posición LOCK durante los 10 segundos y después en la posición ON, para volver a calentarlo.

Arrancar y parar el motor para el intercooler del turbocompresor

1. No revolucione el motor ni acelere bruscamente tras arrancar el motor.
   Si el motor está frío, déjelo a ralentí unos segundos antes de que haya suficiente lubricación en la unidad del turbocompresor.

2. Después de conducir a gran velocidad o tras prolongar la conducción con una fuerte carga del motor, deje que funcione a ralentí durante un minuto antes de apagarlo.
   El tiempo en ralentí permitirá que el turbocompresor se enfríe antes de apagar el motor.

⚠ ATENCIÓN

No apague el motor inmediatamente si este ha sido sometido a una gran carga. Esto podría causar graves desperfectos en el motor y en la unidad del turbocompresor.

Detención del motor de gasolina/ motor diésel (transmisión manual)

1. Asegúrese de que el vehículo esté completamente detenido y mantenga el pedal del embrague y el pedal del freno pisados.
2. Coloque la transmisión en punto muerto mientras pisa el pedal del embrague y el pedal del freno.
3. Accione el freno de estacionamiento mientras pisal el pedal del freno.
4. Coloque la llave de encendido en la posición LOCK y extráigala.

BOTÓN ENGINE START/STOP (INICIO/PARADA DEL MOTOR) (SI ESTÁ EQUIPADO)

Botón ENGINE START/STOP (inicio/parada del motor) iluminado



Cada vez que se abre una puerta delantera, el botón ENGINE START/STOP (inicio/parada del motor) se ilumina como ayuda. La luz se apaga 30 segundos después de cerrar la puerta. También se apaga inmediatamente al colocar el botón ENGINE START/STOP (inicio/parada del motor) en la posición ON.

Posición del botón ENGINE START/STOP (inicio/parada del motor)

OFF



No iluminado

Con transmisión manual

Para apagar el motor (posición START/RUN) o la alimentación del vehículo (posición ON), pare el vehículo y, a continuación, pulse el botón Engine Start/Stop (inicio/parada del motor).

Con transmisión automática

Para apagar el motor (posición START/RUN) o la alimentación del vehículo (posición ON), pulse el botón ENGINE START/STOP (inicio/parada del motor) con la palanca de cambio en la posición P (estacionamiento). Cuando pulsa el botón ENGINE START/STOP (inicio/parada del motor), sin colocar la palanca de cambios en P (estacionamiento), el botón ENGINE START/STOP (inicio/parada del motor) no se cambia a la posición OFF sino a la posición ACC.

Vehículos equipados con bloqueo antirrobo de la columna de la dirección

Como protección antirrobo, también se bloquea el volante cuando se coloca el botón ENGINE START/STOP (inicio/parada del motor) en la posición OFF. Se bloquea al abrir la puerta.
Si el volante no está correctamente bloqueado cuando abra la puerta del conductor, sonará la señal acústica. Intente bloquear de nuevo el volante. Si el problema no se ha resuelto, solicite la comprobación del sistema en un taller profesional. Kia recomienda visitar un centro de servicio / distribuidor Kia autorizado.
Además, si el botón ENGINE START/STOP (inicio/parada del motor) está en la posición OFF una vez que se abre la puerta del conductor, el volante no se bloqueará y sonará la señal acústica. En ese caso, cierre la puerta. El volante se bloqueará y la luz acústica dejará de sonar.

✻ NOTA

Si el volante no se desbloquea correctamente, el botón ENGINE START/STOP (inicio/parada del motor) no funciona. Pulse el botón ENGINE START/STOP (inicio/parada del motor) mientras gira el volante a la derecha y a la izquierda para liberar la tensión.

⚠ ATENCIÓN

Podrá apagar el motor (INICIO/ARRANQUE) o la potencia del vehículo (ON), sólo cuando el vehículo no esté en movimiento. En caso de emergencia mientras el vehículo está en movimiento, puede apagar el motor o colocarlo en ACC pulsando el botón ENGINE START/STOP (inicio/parada del motor) durante más de 2 segundos o 3 veces seguidas en el plazo de 3 segundos. Si el vehículo se sigue moviendo, puede reiniciar el motor sin pisar el pedal del freno pulsando el botón ENGINE START/STOP (inicio/parada del motor) con la

(Continúa)

(Continúa)

palanca de cambio en la posición N (punto muerto).

ACC (accesorios)



Ámbar

Con transmisión manual

Pulse el botón ENGINE START/STOP (inicio/parada del motor) mientras el botón está en la posición OFF sin pisar el pedal del embrague.

Con transmisión automática

Pulse el botón ENGINE START/STOP (inicio/parada del motor) mientras está en la posición OFF sin pisar el pedal del freno.
El volante se desbloquea (si está equipado con bloqueo antirrobo de la columna de la dirección) y los accesorios eléctricos están operativos.
Si el botón ENGINE START/STOP (inicio/parada del motor) está durante más de una hora en la posición ACC, el botón se apagará automáticamente para evitar que se descargue la batería.

ON



Súper rojo

Con transmisión manual

Pulse el botón ENGINE START/STOP (inicio/parada del motor) mientras el botón está en la posición ACC sin pisar el pedal del embrague.

Con transmisión automática

Pulse el botón ENGINE START/STOP (inicio/parada del motor) mientras está en la posición ACC sin pisar el pedal del freno.
Se pueden comprobar las luces de advertencia antes de arrancar el motor. No deje el botón ENGINE START/STOP (inicio/parada del motor) en la posición ON durante un largo periodo de tiempo. La batería puede descargarse, porque el motor no está funcionando.

START/RUN (inicio/arranque)



No iluminado

Con transmisión manual

Para poner en marcha el motor, pise el pedal del embrague y del freno, después pulse el botón ENGINE START/STOP (inicio/parada del motor) con la palanca de cambio en la posición N (punto muerto).

Con transmisión automática

Para arrancar el motor, pise el pedal del freno y pulse el botón ENGINE START/STOP (inicio/parada del motor) con la palanca de cambio en P (estacionamiento) o en la posición N (punto muerto). Por motivos de seguridad, arranque el motor con la palanca de cambio en la posición P (estacionamiento).

✻ NOTA

Si pulsa el botón ENGINE START/STOP (inicio/parada del motor) sin pisar el pedal del embrague en los vehículos de transmisión manual o sin pisar el pedal del freno en los vehículos de transmisión automática, el motor no arranca y el botón ENGINE START/STOP (inicio/parada del motor) cambia de la siguiente forma: OFF ➔ ACC ➔ ON ➔ OFF o ACC

✻ NOTA

Si deja el botón ENGINE START/STOP (inicio/parada del motor) en la posi-

(Continúa)

(Continúa)

ción ACC u ON durante mucho tiempo, se puede descargar la batería.

⚠ ADVERTENCIA

- **Nunca pulse el botón ENGINE START/STOP (inicio/parada del motor) mientras el vehículo está en movimiento. Podría provocar una pérdida de control de la dirección y de los frenos, lo que causaría un accidente.**
- **El bloqueo antirrobo de la columna de dirección (si está equipado) no sustituye el uso del freno de estacionamiento. Antes de abandonar el asiento del conductor, asegúrese siempre de que la palanca de cambios esté engranada en la posición P (estacionamiento), accione completamente el freno de estacionamiento y apague el motor. Si no se realizan estas operaciones, pueden producirse movimientos inesperados o repentinos.**

(Continúa)

(Continúa)

- **Nunca intente alcanzar el botón ENGINE START/STOP (inicio/parada del motor) o cualquier otro control a través del volante mientras el vehículo está en movimiento. La presencia de la mano o del brazo en esta zona podría provocar la pérdida del control del vehículo y lesiones corporales graves o la muerte.**
- **No coloque ningún objeto móvil alrededor del asiento del conductor, ya que se podría mover durante la conducción, interferir con el conductor y causar un accidente.**

Arranque del motor

⚠ ADVERTENCIA

- **Lleve siempre zapatos adecuados cuando maneje el vehículo. Los zapatos inadecuados (de tacón, botas de esquí, etc.) pueden interferir a la hora de usar los pedales del freno, del acelerador o del embrague.**
- **No arranque el vehículo pisando el pedal del acelerador. El vehículo podría moverse y provocar un accidente.**
- **Espere hasta que las rpm del motor sean normales. El vehículo podría moverse repentinamente al soltar el pedal del freno si las rpm son altas.**

✻ NOTA

■ Mecanismo de reducción de marchas (si está equipado)

(Continúa)

(Continúa)

Si su vehículo está equipado con un mecanismos de reducción de marchas en el pedal del acelerador, esto evita que se conduzca sin querer con la válvula de mariposa al completo, lo que haría que el conductor necesitase un mayor esfuerzo para pisar el pedal del acelerador. Sin embargo, si pisa el pedal hasta el 82%, la válvula de mariposa se abrirá completamente y el pedal del acelerador se puede pisar con mayor facilidad. No es un fallo sino una condición normal.

Arranque del motor de gasolina

1. Lleve la llave inteligente consigo o déjela en el interior del vehículo.
2. Asegúrese de que el freno de estacionamiento esté firmemente accionado.
3. **Transmisión manual:** pise a fondo el pedal del embrague y desplace la palanca de cambios a punto muerto. Mantenga pisado el embrague y el freno mientras arranca el motor.
   Transmisión manual – Coloque la palanca de cambios en P (estacionamiento). Pise a fondo el pedal del freno.

   Puede arrancar el motor cuando la palanca de cambios está en la posición N (punto muerto).
4. Pulse el botón ENGINE START/STOP (inicio/parada del motor).
   Debería arrancar sin pisar el pedal del acelerador.
5. No espere a que el motor se caliente con el vehículo parado.
   Inicie la conducción a velocidad moderada del motor. (Evite acelerar y desacelerar bruscamente.)

Arranque del motor diésel

Para arrancar un motor diésel cuando está frío, es necesario precalentarlo antes de arrancarlo y después elevar su temperatura antes de empezar a conducir.

1. Asegúrese de accionar el freno de estacionamiento.

2. **Transmisión manual** - Pise a fondo el embrague y accione la palanca de cambios en el punto muerto. Mantenga pisado el embrague y el freno mientras pulsa el botón ENGINE START/STOP (inicio/parada del motor) a la posición START (inicio).
   Transmisión automática - Coloque la palanca de cambios en P (estacionamiento). Pise a fondo el pedal del freno.

   Puede arrancar el motor cuando la palanca de cambios está en la posición N (punto muerto).



3. Pulse el botón ENGINE START/STOP (inicio/parada del motor) mientras pisa el pedal del freno.
4. Siga pisando el pedal del freno hasta que se apague el indicador incandescente iluminado (aproximadamente unos 5 segundos).
5. El motor empieza a funcionar cuando el indicador incandescente se apaga.

✻ NOTA

Si se vuelve a pulsar el botón ENGINE START/STOP (inicio/parada del motor) mientras el motor está precalentando, el motor arrancará.

Arrancar y parar el motor para el intercooler del turbocompresor

1. No revolucione el motor ni acelere bruscamente tras arrancar el motor.
   Si el motor está frío, déjelo a ralentí unos segundos antes de que haya suficiente lubricación en la unidad del turbocompresor.
2. Después de conducir a gran velocidad o tras prolongar la conducción con una fuerte carga del motor, deje que funcione a ralentí durante un minuto antes de apagarlo.
   El tiempo en ralentí permitirá que el turbocompresor se enfríe antes de apagar el motor.

⚠ ATENCIÓN

No apague el motor inmediatamente si este ha sido sometido a una gran carga. Esto podría causar graves desperfectos en el motor y en la unidad del turbocompresor.

- Incluso si la llave inteligente está en el vehículo, si está lejos de usted, el motor podría no arrancar.

- Cuando el botón ENGINE START/STOP (inicio/parada del motor) está en la posición ACC (accesorios) o en la anterior, si la puerta está abierta, el sistema comprueba la llave inteligente. Si la llave inteligente no está en el vehículo aparecerá el mensaje "Key is not in the vehicle" (La llave no está en el vehículo) en la pantalla LCD. Si las puertas están cerradas, la señal acústica sonará durante 5 segundos. El indicador o la advertencia se apagará mientras el vehículo se está moviendo. Lleve siempre consigo la llave inteligente.

⚠ ADVERTENCIA

El motor arrancará, sólo cuando la llave inteligente esté dentro del vehículo.
No permita tocar el botón ENGINE START/STOP (inicio/parada del motor) o piezas relacionadas a los niños o aquellas personas que no conocen el vehículo.

⚠ ATENCIÓN

Si el motor se cala mientras el vehículo se mueve, no mueva la palanca de cambios a la posición P (estacionamiento). Si el tráfico o las condiciones de la carretera lo permiten, puede situar la palanca de cambios en la posición N (punto muerto) mientras el vehículo todavía está en movimiento y pulsar el botón ENGINE START/STOP (inicio/parada del motor) para intentar reiniciar el motor.

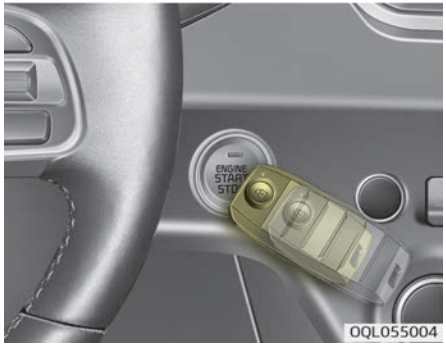

✻ NOTA

- Si queda poca batería o la llave inteligente no funciona correctamente, puede arrancar el motor pulsando el botón ENGINE START/STOP (inicio/parada del motor) con la llave inteligente.
  Debe haber contacto directo con el lado con el botón de bloqueo.
  Al pulsar directamente el botón ENGINE START/STOP (inicio/parada del motor) con la llave inteligente, la llave inteligente deberá entrar en contacto con el botón en ángulo recto.

(Continúa)

(Continúa)

- Si el fusible de la luz de freno está fundido, no podrá arrancar el vehículo con normalidad.
  Cambie el fusible por uno nuevo. Si no es posible, puede arrancar el vehículo pulsando el botón ENGINE START/STOP (inicio/parada del motor) durante 10 segundos en la posición ACC. El motor puede arrancarse sin pisar el pedal del freno. Por motivos de seguridad, pise el pedal del freno y el del embrague antes de arrancar el motor.

⚠ ATENCIÓN

No pulse el botón ENGINE START/STOP (inicio/parada del motor) durante más de 10 segundos excepto si el fusible de la luz de freno está fundido.

Detención del motor de gasolina/motor diésel (transmisión manual)

1. Asegúrese de que el vehículo esté completamente detenido y mantenga el pedal del embrague y el pedal del freno pisados.
2. Coloque la transmisión en punto muerto mientras pisa el pedal del embrague y el pedal del freno.
3. Accione el freno de estacionamiento mientras pisal el pedal del freno.
4. Coloque la llave de encendido en la posición LOCK y extráigala.

TRANSMISIÓN MANUAL (SI ESTÁ EQUIPADA)

Operación de la transmisión manual



- La transmisión manual tiene 6 marchas de avance.
  El patrón de cambio de marchas está grabado en la palanca de cambio. La transmisión está completamente sincronizada en todas las marchas adelante, por lo que puede cambiarse fácilmente a marchas superiores o inferiores.
- Pise el embrague del todo mientras cambia y luego suéltelo despacio.
  Si el vehículo está equipado con un interruptor de bloqueo de encendido, el motor no se encenderá si se arranca sin pisar el embrague.
- Si el vehículo está equipado con un sistema de bloqueo del embrague, el motor no se encenderá si se arranca sin pisar el embrague.
- Hay que volver a situar la palanca de cambios en la posición punto muerto antes de moverla a R (marcha atrás). Hay que tirar hacia arriba del botón situado justo debajo de la palanca de cambios mientras se mueve la palanca a la posición R (marcha atrás).
- *Asegúrese de que el vehículo está completamente parado antes de poner la marcha atrás.*

  Nunca accione el motor con el tacómetro (rpm) en la zona roja.

⚠ ATENCIÓN

- **Cuando reduzca la marcha de 5ª a 4ª, no desplace en demasía y lateralmente la palanca de cambios de manera que engrane la segunda marcha. Este cambio de marchas drástico podría hacer que la velocidad del motor se incrementase hasta el punto de que el tacómetro entrase en zona roja. Esta sobrerrevolución del motor podría causar daños en el motor y en la transmisión.**
- **No reduzca más de 2 marchas o no reduzca de marcha cuando el motor está funcionando a gran velocidad (5000 rpm o superior). Una reducción de marcha como esta podría causar daños en el motor, el embrague y la transmisión.**
- **Al cambiar entre la 5.ª y la 6.ª marcha, empuje siempre la palanca de cambio al máximo a la derecha. De lo contrario, podría cambiar involuntariamente a las marchas 3.ª o 4.ª y causar daños en la transmisión.**

- En condiciones ambientales frías, el cambio puede ser difícil hasta que el lubricante de la transmisión se caliente. Esto es normal y no daña la transmisión.
- Si está completamente parado y es difícil cambiar a 1 (primera) o R (marcha atrás), lleve la palanca de cambio a N (punto muerto) y libere el embrague. Pise el embrague de nuevo y cambie a marcha 1 (primera) o R (marcha atrás).

⚠ ATENCIÓN

- **Para evitar el desgaste o daño prematuro del embrague, no conduzca manteniendo el pie en este pedal. No use el embrague para mantener el vehículo parado en una cuesta ascendente mientras espera por un semáforo en rojo.**
- **No utilice la palanca de cambios como apoyo para la mano durante la conducción, ya que podría ocasionarse un desgaste prematuro de las horquillas de cambio de la transmisión.**

(Continúa)

(Continúa)

- **Al accionar el pedal del embrague, píselo hasta el fondo.**
  Si no se pisa el pedal del embrague hasta el fondo, el embrague podría dañarse o podría producir ruido.
- **Para evitar posibles daños en el sistema del embrague, no arranque con la 2a (segunda) marcha excepto al arrancar en una calzada deslizante.**

⚠ ADVERTENCIA

- **Antes de abandonar el asiento del conductor, asegúrese de colocar siempre el freno de estacionamiento y apagar el motor. Después asegúrese de colocar la 1 (primera) marcha cuando el vehículo esté estacionado en cuesta ascendente o superficie llana y de colocar R (marcha atrás) en cuesta descendiente.**
  Si no se realizan estas operaciones en el orden especificado, pueden producirse movimientos inesperados o repentinos.

(Continúa)

(Continúa)

- **Si su vehículo tiene una transmisión manual y no está equipado con un interruptor de bloqueo de encendido, se puede mover y provocar un grave accidente al encender el motor sin pisar el embrague mientras se suelta el freno de mano y la palanca de cambios está en la posición N (punto muerto).**
- **No aplique el freno motor (cambio de una marcha alta a una marcha inferior) rápidamente en calzadas deslizantes.**
  El vehículo podría patinar y provocar un accidente.

⚠ ATENCIÓN

- **Si embrague intermedio [*1] Si se adopta este estilo de conducción o el pie del conductor se coloca en el pedal durante la conducción, el embrague se podría dañar o desgastar de forma prematura.**

(Continúa)

(Continúa)

- **Al aparcar en una pendiente pronunciada, no utilice el método de embrague intermedio para estacionar el vehículo. Provocará un desgaste prematuro del disco del embrague.**
- **Al conducir a una velocidad elevada, no cambie de forma abrupta a una velocidad baja. Podría ocasionar daños en el motor y en el transeje.**

*1 ¿Embrague intermedio?
Un estado en el que el embrague está medio acoplado y deslizándose. Podría producirse cuando el pedal del embrague está pisado de forma parcial (no está completamente pisado) o la potencia del vehículo se transfiere al embrague antes de soltar completamente el pedal.

Uso del embrague

Se debe pisar a fondo el embrague antes de cambiar la marcha y, a continuación, se debe soltar lentamente. Es necesario soltar del todo el pedal del embrague antes de conducir. No mantenga el pie en el acelerador durante la conducción. Provocaría un desgaste innecesario. No pise parcialmente el embrague para mantener el coche en una pendiente. Provocaría un desgaste innecesario. Emplee el freno de pie o el de estacionamiento para mantener el coche en una pendiente. No pise el pedal del embrague ni constante ni rápidamente.

Reducción de la marcha

Cuando tenga que reducir la velocidad por tráfico denso o ascender una pendiente muy pronunciada, reduzca la marcha antes de que el motor comience a tener dificultades. Al reducir la marcha se disminuye la posibilidad de que el motor se cale y exige una aceleración menor cuando se necesite volver a incrementar la velocidad. Cuando descienda pendientes, una marcha corta ayuda a mantener una velocidad segura y prolongar la vida útil de los frenos.

Buenas prácticas de conducción

- No ponga el vehículo en punto muerto para bajar una pendiente. Esto es extremadamente peligroso. Siempre póngale una marcha al vehículo.
- No "se apoye" en el pedal del freno. Esto puede provocar sobrecalentamiento y mal funcionamiento de los mismos. En lugar de ello, cuando descienda una pendiente, disminuya la velocidad y cambie a una marcha corta. Al hacerlo, el freno regenerativo ayudará a ralentizar el vehículo.
- Reduzca la velocidad antes de cambiar a una marcha corta. Esto evitará la sobrerrevolución del motor, que podría dañarlo.
- Reduzca la velocidad cuando note vientos cruzados. Esta acción le proporcionará mejor control del vehículo.
- Asegúrese que el vehículo esté completamente detenido antes de cambiar a R (marcha atrás). Si no, la transmisión se dañará. Para cambiar a R (marcha atrás), pise el embrague, desplace la palanca de cambio a punto muerto, espere tres segundos y, a continuación, colóquela en la posición R (marcha atrás).

- Extreme las precauciones cuando conduzca en superficies resbaladizas. Tenga especial cuidado cuando frene, acelere o cambie las marchas. En una superficie resbaladiza, un cambio brusco en la velocidad del vehículo podría hacer que las ruedas pierdan la tracción y que el vehículo pierda el control.

⚠ ADVERTENCIA

- **¡Abróchese siempre el cinturón! En caso de colisión, una persona sin cinturón tiene más riesgo de sufrir una lesión grave o la muerte que una persona que sí lleve el cinturón.**
- **Evite conducir a gran velocidad al girar o al acercarse a una curva.**
- **No realice movimientos rápidos con el volante, como cambios de carril bruscos o giros bruscos rápidos.**
- **El riesgo de vuelco aumenta mucho si pierde el control del vehículo a gran velocidad.**

(Continúa)

(Continúa)

- **La pérdidas de control se producen normalmente cuando dos ruedas se salen de la carretera y el conductor gira para volver a entrar en la carretera.**
- **En caso de que su vehículo se salga de la calzada, no gire bruscamente. Baje la velocidad antes de volver al carril.**
- **Nunca exceda los límites de velocidad establecidos.**

TRANSEJE AUTOMÁTICO (SI ESTÁ EQUIPADO)



Funcionamiento del transeje automático

El cambio automático tiene 6 u 8 marchas hacia delante y una marcha atrás. Las marchas individuales se seleccionan de forma automática, dependiendo de la posición de la palanca de cambios.

* NOTA

Los primeros cambios de un vehículo nuevo, si la batería se ha desconectado, pueden ser algo bruscos. Este es un estado normal, y la secuencia de cambios se ajustará tras realizar los cambios varias veces mediante el TCM (Módulo de control de la transmisión) o el PCM (Modo de control del tren de potencia).

Para una operación más suave, pise el pedal del freno cuando cambie de N (punto muerto) a una marcha hacia delante o marcha atrás.

⚠ ADVERTENCIA

■ Transeje automático

- **Compruebe siempre si cerca del vehículo hay gente, sobre todo niños, antes de cambiar la palanca de cambios a D (conducción) o R (marcha atrás).**
- **Antes de abandonar el asiento del conductor, asegúrese siempre de que la palanca de cambios está en la posición P (estacionamiento) y, a continuación, accione completamente el freno de estacionamiento y apague el motor. Si no se realizan estas operaciones en el orden especificado, pueden producirse movimientos inesperados o repentinos.**
- **No aplique el freno motor (cambio de una marcha alta a una marcha inferior) rápidamente en calzadas deslizantes.**
  El vehículo podría patinar y provocar un accidente.

⚠ ATENCIÓN

- **Para evitar daños en la transmisión, no acelere el motor en R (marcha atrás) o en cualquier marcha hacia delante si pisa los frenos.**
- **Cuando se detenga en una pendiente, no mantenga el vehículo parado con la potencia del motor. Utilice el freno de servicio o el de estacionamiento.**
- **No cambie de N (punto muerto) o P (estacionamiento) a D (conducción) o R (marchas atrás) si el motor está por encima de la velocidad de ralentí.**

Posiciones de cambio

Los testigos indicadores en el tablero de instrumentos indican la posición de la palanca de cambios cuando se pone el interruptor de encendido en la posición "ON".

P (estacionamiento)

Pare el vehículo completamente antes de cambiar a P (estacionamiento). Esta posición bloque la transmisión e impide que las ruedas delanteras giren.

⚠ ADVERTENCIA

- **Cambiar a P (estacionamiento) mientras el vehículo está en marcha puede bloquear las ruedas motrices y provocar la pérdida del control del vehículo.**
- **No utilice la posición P (estacionamiento) en lugar del freno de estacionamiento. Asegúrese siempre de que la palanca de cambios está engranada en posición P (estacionamiento) y el freno de estacionamiento totalmente accionado.**
- **Nunca deje a niños sin atención dentro del vehículo.**

⚠ ATENCIÓN

La transmisión puede dañarse si cambia a P mientras el vehículo todavía está en movimiento.

R (marcha atrás)

Use esta posición para conducir el vehículo hacia atrás.

⚠ ATENCIÓN

Detenga por completo el vehículo antes de engranar o sacar la marcha R (marcha atrás); de lo contrario, podría dañar la transmisión si lo hace con el vehículo en movimiento, excepto en caso de "Balancear el vehículo" en la página 6-152 explicado en este manual.

N (punto muerto)

Ni las ruedas ni la transmisión están activas. El vehículo se moverá libremente incluso en la pendiente más pequeña si el freno de estacionamiento no está accionado o si no se pisan los frenos.

⚠ ADVERTENCIA

No conduzca con la palanca de cambios en N (punto muerto).
El freno motor no funcionará y podría provocar un accidente.

- Estacionamiento en N (punto muerto)

Si desea que el vehículo se desplace al empujarlo, siga los pasos que se indican a continuación al estacionar.

1. Después de estacionar el vehículo, pise el pedal del freno y desplace la palanca de cambios a [P] (estacionamiento) con el botón de encendido en [ON] o mientras el motor está en marcha.
2. Si el freno de estacionamiento está accionado, desbloquéelo.
   - En los vehículos equipados con EPB (freno de estacionamiento electrónico), pise el pedal del freno con el botón de encendido en [ON] o mientras el motor está en marcha para desacoplar el freno de estacionamiento. Cunado la función [AUTO HOLD] (sujeción automática) se utiliza durante la conducción (si el indicador [AUTO HOLD] (sujeción automática) aparece en el tablero de instrumentos), pulse el interruptor [AUTO HOLD] (sujeción automática) y la función [AUTO HOLD] (sujeción automática) se desactivará.
3. Mientras pisa el pedal del freno, gire el botón de encendido a [OFF].
   - En los vehículos equipados con llave inteligente, el interruptor de encendido se puede desplazar a [OFF] solo cuando la palanca de cambios está en [P] (estacionamiento).
4. Cambie la palanca de cambios a [N] (punto muerto) mientras pisa el pedal del freno y presiona el botón [SHIFT LOCK RELEASE] (desbloqueo del cambio) o introduce una herramienta (p. ej., un destornillador de punta plana) mientras la empuja en el orificio de acceso de [SHIFT LOCK RELEASE] al mismo tiempo. A continuación, el vehículo se desplazará cuando se ejerza una fuerza externa sobre él.

⚠ ATENCIÓN

- **Excepto cuando estacione el vehículo en punto muerto, por motivos de seguridad, aparque siempre el vehículo en [P] (estacionamiento) y accione el freno de estacionamiento.**

(Continúa)

(Continúa)

- **Antes de aparcar en [N] (punto muerto), asegúrese primero de que el suelo donde va a estacionar esté nivelado y sea llano. No aparque en [N] en pendientes ni cuestas.**
  Si el vehículo se estaciona y se deja en [N], podría desplazarse y causar daños y lesiones graves.
- **Después de desactivar el interruptor de encendido, el freno de estacionamiento electrónico no se puede desacoplar.**
- **En los vehículos equipados con EPB (freno de estacionamiento electrónico) con la función [AUTO HOLD] (sujeción automática) utilizada durante la conducción, si el botón de encendido se ha colocado en [OFF], el freno de estacionamiento electrónico se acoplará de forma automática. Por lo tanto, la función [AUTO HOLD] (sujeción automática) se debería apagar antes de desactivar el botón de encendido.**

D (conducción)

Esta es la posición de conducción normal hacia delante. La transmisión cambiará automáticamente a través de la secuencia de 6 marchas, ahorrando combustible y energía.
Para conseguir mayor potencia al adelantar otro vehículo o al subir una cuesta, pise completamente el acelerador (más del 82%) hasta que se accione el mecanismo de reducción de marcha (si está equipado) con un clic. En este momento, la transmisión se reduce automáticamente a la siguiente marcha más baja.

✻ NOTA

- Pare siempre el vehículo completamente antes de cambiar a D (conducción).
- Un clic procedente del mecanismo de reducción de marcha al pisar completamente el pedal del acelerador es una condición normal.

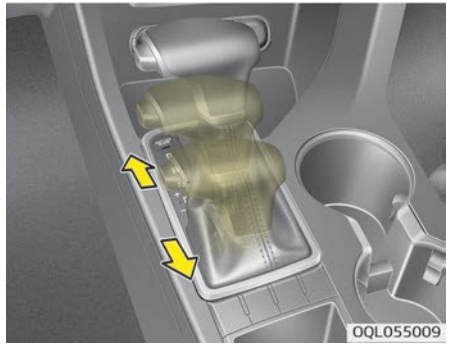

Modo manual

Tanto si el vehículo está parado o en movimiento, el modo manual se selecciona empujando la palanca de cambios de la posición D (conducción) a la corredera manual. Para regresar al margen operativo D (conducción), empuje la palanca de cambios de nuevo a la corredera principal.
En el modo manual, el desplazamiento de la palanca de cambios hacia delante y hacia atrás le permitirá cambiar las marchas rápidamente.

Subida (+): Empuje la palanca hacia delante una vez para cambiar a una marcha superior.

Bajada (-): Empuje la palanca hacia atrás una vez para cambiar a una marcha inferior.

✻ NOTA

- En el modo manual, el conductor deberá cambiar a marchas superiores según las condiciones de la calzada, manteniendo las rpm del motor por debajo de la zona roja.
- En modo manual, solo pueden seleccionarse las seis u ocho marchas hacia delante. Para conducir marcha atrás o estacionar el vehículo, mueva la palanca de cambios a la posición R (marcha atrás) o P (estacionamiento) según sea necesario.
- En el modo manual, las marchas se reducen automáticamente cuando la velocidad del vehículo disminuye. Cuando el vehículo se detiene, se selecciona automáticamente la 1.ª marcha.

(Continúa)

(Continúa)

- En el modo manual, cuando las rpm del motor se acercan a la zona roja, los puntos de cambio se varían para cambiar hacia arriba automáticamente.
- Para mantener los niveles requeridos de rendimiento y seguridad, puede que el sistema no ejecute algunos cambios de marchas cuando se opera la palanca de cambios.
- Al conducir por calzadas deslizantes, empuje la palanca de cambios hacia delante a la posición + (arriba). Esto provoca que la transmisión cambie a 2.ª que es mejor para una conducción suave en una carretera deslizante. Empuje la palanca de cambio al lado - (abajo) para cambiar de nuevo a la 1.ª marcha.

Cambio en el volante (si está equipado)

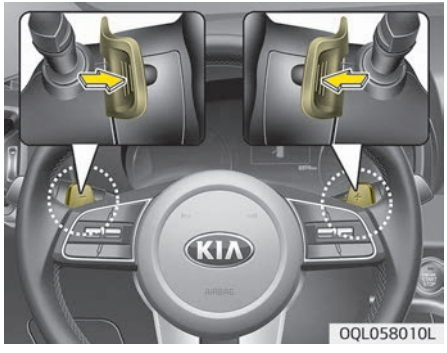

El cambio del volante puede utilizarse cuando la palanca de cambio está colocada en la posición D o en el modo manual.

Cuando la palanca de cambios está colocada en la posición D

El cambio en el volante puede utilizarse cuando la velocidad del vehículo es superior a 10 km/h.
Al tirar del cambio en el volante [+] o [-] una vez para subir o bajar la marcha, el sistema conmuta del modo automático al modo manual.

Cuando la velocidad del vehículo es inferior a 10 km/h, si pisa el pedal del acelerador durante más de 5 segundos o si cambia la palanca de cambios de la posición D (conducción) al modo manual y vuelve a cambiar del modo manual a D (conducción), el sistema conmuta del modo manual al modo automático.

Cuando la palanca de cambio está colocada en el modo manual

Tire una vez del cambio del volante [+] o [-] para subir o bajar una marcha.

✻ NOTA

Si tira simultáneamente de los cambios en el volante [+] y [-], no puede cambiar la marcha.

Sistema de bloqueo del cambio

Para su seguridad, la transmisión automática tiene un sistema de bloqueo del cambio que evita cambiarla de P (estacionamiento) a R (marcha atrás) a no ser que se pise el pedal del freno.
Para cambiar la transmisión de P (estacionamiento) a R (marcha atrás):

1. Mantenga pisado el pedal del freno.
2. Arranque el motor o coloque el interruptor de encendido en la posición ON.
3. Mueva la palanca de cambios.

Si se pisa repetidamente el pedal del freno y se suelta con la palanca de cambios en la posición P (estacionamiento), se escuchará un chirrido y vibración cerca de la palanca de cambios. Esta es una situación normal.

⚠ ADVERTENCIA

Pise a fondo el pedal de freno antes y mientras saca la marcha P (estacionamiento) y selecciona otra marcha con el fin de evitar el movimiento involuntario del vehículo, lo cual podría causar lesiones a las personas que se encuentren dentro o cerca del vehículo.

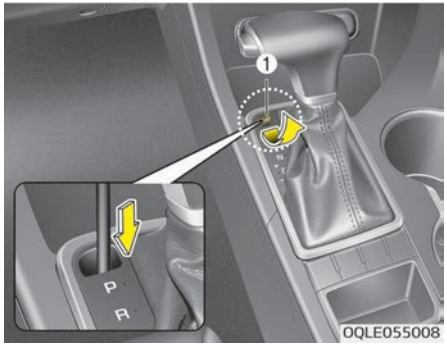

Sobrecontrol del bloqueo de cambio

Si no puede mover la palanca de cambios de la posición P (estacionamiento) a la posición R (marcha atrás) con el pedal del freno pisado, siga pisando el pedal del freno y, a continuación, haga lo siguiente:

1. Coloque el interruptor de encendido en la posición LOCK/OFF.
2. Accione el freno de estacionamiento.
3. Desmonte cuidadosamente la tapa (1) que cubre el orificio de acceso al sobrecontrol del bloqueo de cambio.

4. Introduzca una herramienta (p. ej. un destornillador plano) en el orificio de acceso y ejerza presión sobre la herramienta.
5. Mueva la palanca de cambios.
6. Extraiga la herramienta del orificio de acceso al sobrecontrol de bloqueo de cambio y, a continuación, coloque el tapón.
7. Solicite la inspección del sistema en un taller profesional. Kia recomienda visitar un centro de servicio / distribuidor Kia autorizado.

Sistema de interbloqueo de la llave de encendido (si está equipado)

La llave de encendido no puede extraerse a no ser que la palanca de cambios esté en la posición P (estacionamiento).

Buenas prácticas de conducción

- Nunca mueva la palanca de cambio desde la posición P (estacionamiento) o N (punto muerto) a cualquier otra posición si está pisando el acelerador.
- Nunca mueva la palanca de cambio a la posición P (estacionamiento) con el vehículo en marcha.
- Asegúrese de que el vehículo esté completamente detenido antes de seleccionar R (marcha atrás) o D (conducción).
- No ponga el vehículo en punto muerto para bajar una pendiente. Esto es extremadamente peligroso. Siempre póngale una marcha al vehículo cuando se mueva.
- No se "apoye" en los frenos. Esto puede provocar sobrecalentamiento y mal funcionamiento de los mismos. En lugar de ello, cuando descienda una pendiente, disminuya la velocidad y cambie a una marcha corta. Al hacerlo, el freno regenerativo ayudará a ralentizar el vehículo.
- Reduzca la velocidad antes de cambiar a una marcha corta. De lo contrario, no será posible engranar una marcha menor.
- Utilice siempre el freno de estacionamiento. La posición en P (estacionamiento) de la transmisión no impide que el vehículo se mueva.
- Extreme las precauciones cuando conduzca en superficies resbaladizas. Tenga especial cuidado cuando frene, acelere o cambie las marchas. En una superficie resbaladiza, un cambio brusco en la velocidad del vehículo podría hacer que las ruedas pierdan la tracción y que el vehículo pierda el control.
- El rendimiento y el consumo óptimo del vehículo se consigue pisando y soltando suavemente el pedal del acelerador.

⚠ ADVERTENCIA

- **¡Abróchese siempre el cinturón! En caso de colisión, una persona sin cinturón tiene más riesgo de sufrir una lesión grave o la muerte que una persona que sí lleve el cinturón.**
- **Evite conducir a gran velocidad al girar o al acercarse a una curva.**
- **No realice movimientos rápidos con el volante, como cambios de carril bruscos o giros bruscos rápidos.**

(Continúa)

(Continúa)

- **El riesgo de vuelco aumenta mucho si pierde el control del vehículo a gran velocidad.**
- **La pérdidas de control se producen normalmente cuando dos ruedas se salen de la carretera y el conductor gira para volver a entrar en la carretera.**
- **En caso de que su vehículo se salga de la calzada, no gire bruscamente. Baje la velocidad antes de volver al carril.**
- **Nunca exceda los límites de velocidad establecidos.**

⚠ ADVERTENCIA

Si su vehículo se encalla en nieve, barro, arena, etc., puede intentar liberar el mismo mediante un movimiento de vaivén conduciendo hacia delante y hacia atrás. No intente realizar este proceso si se encuentran personas u objetos cerca del vehículo. Durante el movimiento de vaivén, el vehículo podría moverse bruscamente hacia delante o hacia atrás al liberarse y producir lesiones o daños a las personas u objetos cercanos.

(Continúa)

Subir una cuesta pronunciada después de una parada

Para subir una cuesta muy pronunciada después de una parada, pise el freno y engrane la palanca en D (conducción). Seleccione la marcha adecuada según el peso de la carga y la inclinación de la cuesta, y suelte el freno de mano. Pise el acelerador de forma gradual mientras suelta el freno de servicio.

Al acelerar tras detenerse en una pendiente pronunciada, el vehículo puede tender a rodar hacia atrás. Coloque la palanca de cambios en 2 (segunda marcha) para evitar que el vehículo ruede hacia atrás.

TRACCIÓN A LAS CUATRO RUEDAS (AWD) (SI ESTÁ EQUIPADO)

■ Tipo A

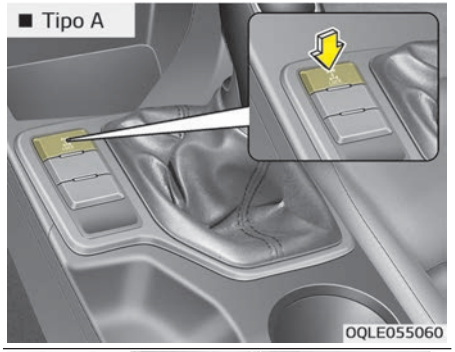

■ Tipo B

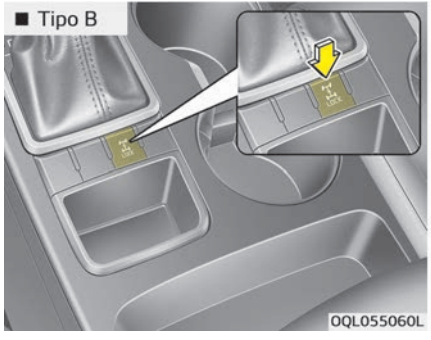

■ Tipo C

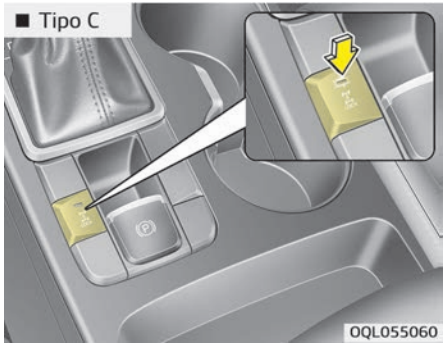

La potencia del motor se puede llevar a todas las ruedas delanteras y traseras para la máxima tracción. La AWD es útil cuando se necesita tracción extra en la carretera como al conducir por carreteras deslizantes, embarradas, mojadas o cubiertas de nieve. Estos vehículos no están diseñado para ser llevados fuera de vía. Es aceptable un uso ocasional fuera de vía, como carreteras sin pavimentar y senderos. Es importante cuando viaje fuera de autovía o autopista que el conductor reduzca la velocidad para que no exceda la velocidad de seguridad adecuada en esas condiciones. En general, las condiciones fuera de vía conllevan menor tracción y menos efectividad de frenado que las condiciones en una carretera normal.

- AWD: tracción a las cuatro ruedas
- FWD: tracción delantera

El conductor debe estar especialmente atento para evitar conducir en pendientes que inclinen el vehículo.

Debe considerar detenidamente estos factores cuando está conduciendo fuera de vía. Para su seguridad y la de sus pasajeros, el conductor es el responsable de mantener el vehículo en contacto con la superficie de conducción y bajo control en estas condiciones.

⚠ ADVERTENCIA

■ Conducción fuera de vía

Este vehículo está diseñado para su uso en carretera aunque puede funcionar de forma eficaz fuera de vía. Sin embargo, no está diseñado para conducir en condiciones fuera de vía. La conducción en estas condiciones que sobrepasan el diseño inicial del vehículo o el nivel de experiencia del conductor puede provocar lesiones o la muerte.

⚠ ADVERTENCIA

Si el testigo de advertencia del sistema de tracción a las 4 ruedas (AWD)
(Continúa)

(Continúa)

(AWD) se ilumina, esto indica que hay una avería en el sistema AWD.
En este caso, solicite la comprobación del sistema en un taller profesional. Kia recomienda visitar un centro de servicio / distribuidor Kia autorizado.

Efecto de frenado en curvas cerradas

⚠ ATENCIÓN

■ AWD

Al girar bruscamente en carretera pavimentadas a una velocidad baja con la tracción a las cuatro ruedas, el control del giro puede ser difícil.

El efecto de frenado en curvas es una característica de los vehículos con tracción a las cuatro ruedas provocada por la diferencia en la rotación del neumático en las cuatro ruedas y la alineación de grado cero de las ruedas delanteras y la suspensión.
Los giros bruscos a velocidades bajas deben tomarse con cuidado.

Selección del modo de transmisión de tracción a todas las ruedas (AWD)

Modo de transmisión	Botón de selección	Testigo indicador	Descripción
AWD AUTO (AWD LOCK está desactivado)		 (El testigo indicador no está iluminado)	• AWD Auto se utiliza al conducir por carreteras en condiciones normales, carreteras en áreas urbanas y autopistas. • Todas las ruedas están en funcionamiento cuando un vehículo circula a una velocidad constante. Las tracciones requeridas que se aplican a las ruedas delanteras y traseras varían en función del estado de la calzada y las condiciones de la conducción, que el sistema informático controlará automáticamente. • Cuando se selecciona el modo de visualización AWD Auto del tablero, este muestra el estado de distribución de las fuerzas de tracción de las cuatro ruedas.

Modo de transmisión	Botón de selección	Testigo indicador	Descripción
AWD LOCK		 (El testigo indicador se ilumina)	• El objetivo principal del modo AWD Lock es permitir a un conductor maximizar la tracción del vehículo en condiciones de conducción extremas como en carreteras sin pavimentar, carreteras con arena y carreteras con barro. • El modo AWD Lock solo está en funcionamiento cuando un vehículo circula a 60 km/h o menos. Al desplazarse a 60 km/h o más, el modo cambiará a AWD Auto. • Cuando se ilumina el modo AWD Lock, el tablero no muestra el estado de distribución de la fuerza de tracción de las ruedas delanteras/traseras. • Vuelva a pulsar el interruptor del modo AWD Lock para volver a AWD Auto.

✻ NOTA

- Mantenga el modo AWD Auto al conducir por carreteras en condiciones normales.
- Al conducir en condiciones de la carretera normales (en particular, al girar) en modo AWD Lock, el conductor podría detectar una vibración o un ruido mecánicos menores, lo que constituye un fenómeno muy normal, y no indica una avería. Cuando se libera el modo AWD Lock, el ruido o la vibración desaparecerán inmediatamente.

Para un funcionamiento seguro con la tracción a las cuatro ruedas

⚠ ADVERTENCIA

■ Tracción a las cuatro ruedas

Las condiciones en carretera y fuera de vía que necesitan de tracción a las 4 ruedas hace que todas las funciones del vehículo estén expuestas a una mayor presión que en carreteras en condiciones normales. Disminuya la velocidad y prepárese para los cambios en las composición y la tracción de la superficie de los neumáticos. Si tiene alguna duda sobre su

(Continúa)

(Continúa)

seguridad bajo esas condiciones de conducción, pare y piense en la mejor manera de actuar. Para actuar con seguridad no intente superar sus limitaciones y las de su vehículo.

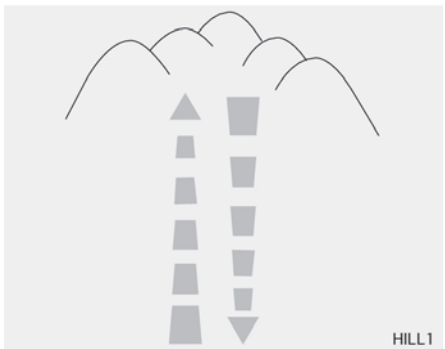

- No trate de conducir sobre aguas profundas o barro ya que estas condiciones podría calar su motor y obstruir el tubo de escape. No conduzca por pendientes pronunciadas, ya que se necesitan una gran destreza para mantener el control del vehículo.



- Cuando suba o baje una pendiente conduzca lo más recto posible. Extreme las precauciones al subir y bajar pendientes pronunciadas, ya que su vehículo puede volcar dependiendo del grado de la pendiente y de las condiciones de agua y nieve

⚠ ADVERTENCIA

■ Pendientes

Conducir a través del contorno de una pendiente pronunciada puede ser muy peligroso. El peligro puede venir de cambios en el ángulo de las ruedas que podrían desestabilizar el vehículo o, incluso si el vehículo mantiene la estabilidad por la potencia, puede perderla si el vehículo se para mientras circula hacia delante. Su vehículo puede volcar sin advertirle y sin tiempo para corregir el fallo cometido, lo que podría provocar lesiones graves o la muerte.

- Debe aprender a tomar curvas con un vehículo AWD. No se fíe de su experiencia con vehículos FWD al elegir la velocidad de seguridad adecuada al tomar las curvas en el modo AWD. Los novatos deben conducir más despacio en vehículos AWD.



- Conduzca despacio fuera de vía porque su vehículo podría dañarse con piedras o raíces de los árboles. Conozca las condiciones fuera de vía en las que va a conducir antes de empezar a conducir.

⚠ ADVERTENCIA

■ AWD

Reduzca la velocidad al tomar las curvas. El centro de la gravedad de los vehículos AWD es mayor que en los vehículos convencionales FWD, haciendo que vuelquen más fácilmente cuando gira demasiado rápido en las curvas.

⚠ ADVERTENCIA

■ Volante de dirección

No agarre el volante por el interior cuando conduzca fuera de vía. Podría lesionarse el brazo con una repentina maniobra de giro o por el rebote de volante al impactar con objetos en el suelo. Podría perder el control del volante.

- Sujete firmemente el volante cuando está conduciendo fuera de vía.
- Asegúrese de que todos los pasajeros llevan cinturón de seguridad.

⚠ ADVERTENCIA

■ Peligro de viento

Si está conduciendo con un viento muy fuerte, el mayor centro de gravedad del vehículo disminuye la capacidad de control de giro y por ello es necesario conducir más despacio.

- Si debe conducir en agua, pare el vehículo, cambie la transferencia al modo AWD LOCK y conduzca a menos de 8 km/h.

⚠ ADVERTENCIA

■ Conducción por agua

Conduzca despacio. Si conduce rápido en agua, el salpicado del agua puede llegar al compartimento del motor y mojar el sistema de encendido provocando que el vehículo se pare de repente. Si esto ocurriese y su vehículo está inclinado, el vehículo podría volcar.

✻ NOTA

- No conduzca sobre agua si el nivel es más alto que el fondo del vehículo.
- Compruebe sus frenos una vez que ha salido del barro o el agua. Pise el pedal del freno varias veces mientras conduce despacio hasta que sienta que la fuerza de frenado vuelve a ser normal.
- Reduzca el intervalo de mantenimiento programado si conduce por carreteras sin pavimentar como al circular sobre arena, barro o agua (consulte "Mantenimiento en condiciones de uso adversas - para motor de gasolina [excepto Europa (incluida Rusia)]" en la página 8-21). Limpie siempre el vehículo minuciosamente después de circular fuera de vía, especialmente la parte inferior del mismo.

(Continúa)

(Continúa)

- Debido a que el par de conducción se aplica a las 4 ruedas, el rendimiento del vehículo AWD se ve muy afectado por la condición de las ruedas. Póngale al vehículo cuatro neumáticos del mismo tamaño y del mismo tipo.
- Un vehículo con tracción a las cuatro ruedas a tiempo completo no puede ser remolcado por una grúa normal. Asegúrese de que el vehículo está colocado en una plataforma plana para transportarlo.

⚠ ADVERTENCIA

■ Conducción AWD

- **Evite tomar curvas a grandes velocidades.**
- **No realice movimientos rápidos con el volante, como cambios de carril bruscos o giros bruscos rápidos.**

(Continúa)

(Continúa)

- **El riesgo de vuelco aumenta mucho si pierde el control del vehículo a gran velocidad.**
- **En un choque, una persona sin cinturón tiene más riesgo de muerte que una persona que sí lleva el cinturón.**
- **Las pérdidas de control se producen normalmente cuando dos ruedas se salen de la carretera y el conductor gira para volver a entrar en la carretera. En caso de que su vehículo se salga de la calzada, no gire bruscamente. Baje la velocidad antes de volver al carril.**

⚠ ATENCIÓN

■ Barro o nieve

Si una de las ruedas delanteras o traseras empieza a girar en barro, nieve, etc., el vehículo puede salir al pisar el pedal del acelerador, sin embargo evite utilizar el motor continuamente a altas rpm porque al hacerlo puede dañar el sistema AWD.

Reducción del riesgo de vuelco

Este vehículo de pasajeros multiusos se define como vehículo utilitario deportivo (SUV). Los SUV tienen una mayor holgura en masa y un ancho de vía más estrecho que los hacen capaces de funcionar en una gran variedad de usos fuera de vía. Las características de su diseño le proporcionan un mayor centro de gravedad que los vehículos normales. Una ventaja de su distancia al suelo es una mejor visión de la carretera, que le hace anticiparse a los problemas. No está diseñados para tomar curvas a la misma velocidad que los vehículos normales de pasajeros, más que los deportivos con suelo bajo que se diseñan para funcionar satisfactoriamente en condiciones fuera de vía. Debido al peligro, se recomienda encarecidamente al conductor y a los pasajeros que se abrochen el cinturón de seguridad. En un vuelco, una persona sin cinturón tiene más riesgo de muerte que una persona que sí lleva el cinturón. Hay algunos pasos que el conductor puede seguir para reducir el riesgo de volcar. Si es posible, evite los giros o maniobras bruscas, no cargue con mucho peso la baca y nunca modifique su vehículo.

⚠ ADVERTENCIA

■ Vuelco

Como con otros vehículos utilitarios deportivos (SUV), un error en la utilización del vehículo puede provocar la pérdida de control, un accidente o que el vehículo vuelque.

- **Los vehículos utilitarios tiene un intervalo mayor de vuelco que otros tipos de vehículos.**
- **Las características de su diseño (mayor distancia al suelo, ancho de vía más estrecho, etc.) hacen que el vehículo tenga el centro de gravedad más elevado que en los vehículos normales.**
- **Un SUV no está diseñado para tomar curvas a la misma velocidad que los vehículos convencionales.**
- **Evite las maniobras y giros bruscos.**
- **En un vuelco, una persona sin cinturón tiene más riesgo de muerte que una persona que sí lleva el cinturón. Asegúrese de que todo el mundo tiene bien colocado el cinturón de seguridad.**

⚠ ADVERTENCIA

Su vehículo está equipado con neumáticos diseñados para proporcionar una conducción segura y un buen manejo. No use ruedas ni neumáticos de tamaño o tipo distinto del montado originalmente en su vehículo. Ello podría afectar la seguridad y el rendimiento de su vehículo, lo cual podría conducir a fallos de manejo o provocar el vuelco del vehículo y causar lesiones graves. Al cambiar los neumáticos, asegúrese de que las cuatro ruedas y neumáticos sean del mismo tamaño, tipo, banda de rodadura, marca y capacidad de carga. Si a pesar de todo decide equipar su vehículo con una combinación de ruedas y neumáticos no recomendada por Kia para la conducción fuera de vías, no utilice dichos neumáticos para la conducción por vías públicas.

⚠ ADVERTENCIA

■ Vehículo elevado con el gato
(Continúa)

(Continúa)

Mientras un vehículo AWD se levanta con un gato, no arranque el motor o haga girar los neumáticos.
Hay peligro de que las ruedas que tocan el suelo al girar provoquen que el vehículo salga del gato y salte hacia delante.

- Realice la comprobación del vehículo AWD en un dinamómetro especial para chasis de cuatro ruedas.

✻ NOTA

Nunca accione el freno de estacionamiento mientras realice estas pruebas.

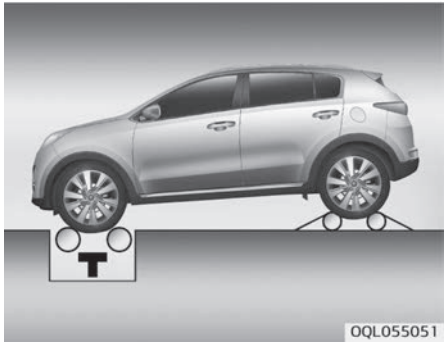

- Un vehículo AWD a tiempo completo no debe ser probado en un comprobador de rodaje para vehículos de tracción delantera. Si se debe usar un comprobador de rodaje para FWD, lleve a cabo el siguiente procedimiento:
  1. Compruebe las presiones de los neumáticos recomendadas para su vehículo.
  2. Coloque las ruedas delanteras en el comprobador de rodaje (1) para la prueba del velocímetro como se muestra en la ilustración.
  3. Suelte el freno de estacionamiento.
  4. Coloque las ruedas traseras en el rodillo de liberación temporal (2) como se muestra en la ilustración.

⚠ ADVERTENCIA

■ Prueba del dinamómetro

Manténgase alejado de la parte delantera del vehículo mientras el vehículo está en marcha en el dinamómetro. Esto es muy peligroso ya que el vehículo puede saltar hacia delante y provocar graves lesiones o la muerte.

⚠ ATENCIÓN

- **Al elevar el vehículo, no accione las ruedas delanteras y traseras por separado. Accione las cuatro ruedas a la vez.**
- **Si es necesario accionar la rueda delantera y la rueda trasera al elevar el vehículo, libere el freno de estacionamiento.**

SISTEMA DE FRENOS

Frenos asistidos

Su vehículo dispone de frenos asistidos que se ajustan de manera automática por medio del uso normal.
En el caso de que los frenos asistidos pierdan potencia porque el motor se cala o por alguna otra razón, todavía puede detener el vehículo ejerciendo una mayor fuerza en el pedal del freno de la que normalmente necesaria. No obstante, la distancia de frenada será más larga.
Si el motor no está funcionando, la fuerza de frenado de reserva se desgasta parcialmente cada vez que se acciona el pedal del freno. No bombee el pedal del freno cuando la potencia asistida se ha interrumpido.
Bombee el pedal del freno sólo cuando sea necesario mantener el control del volante en superficies resbaladizas.

⚠ ADVERTENCIA

■ Frenos

(Continúa)

(Continúa)

- **No mantenga el pie en el freno durante la conducción. Ello provocaría temperaturas altas y anómalas en el freno, un desgaste excesivo de los forros y las pastillas del freno y un aumento en la distancia de frenado.**
- **Cuando descienda una pendiente prolongada, cambie a una marcha corta para evitar utilizar los frenos constantemente. El uso continuado de los frenos causaría un sobrecalentamiento y la pérdida temporal de su funcionamiento.**

(Continúa)

(Continúa)

- **Los frenos mojados imposibilitan una frenada segura, incluso es posible que el vehículo se eche a un lado si se utilizan los frenos mojados. Utilizar los frenos con suavidad indicará si se han visto afectados de esta manera.**
  Compruebe siempre los frenos de esta manera tras atravesar un charco de agua profundo. Para secarlos, pise los frenos ligeramente mientras mantiene una velocidad constante en línea recta y de forma segura hasta que los frenos vuelvan a funcionar.
- **Confirme siempre la posición del pedal del freno y del acelerador antes de iniciar la conducción. De lo contrario, podría pisar el acelerador en lugar del freno. Esto causaría un accidente grave.**

En caso de avería de frenos

Si los frenos fallan mientras el vehículo se desplaza, puede realizar una parada de emergencia con el freno de estacionamiento. No obstante, la distancia de frenada será mucho más larga de lo normal.

⚠ ADVERTENCIA

■ Freno de estacionamiento

Utilizar el freno de estacionamiento mientras el vehículo está en movimiento y con velocidad normal puede causar la pérdida de control del mismo. Si se ve obligado a utilizar el freno de estacionamiento para detener el vehículo, hágalo con extremo cuidado.

⚠ ATENCIÓN

No accione el freno de estacionamiento mientras el vehículo se mueve excepto en caso de emergencia. Podría dañar el sistema del vehículo y poner en peligro la seguridad.

Indicador de desgaste de los frenos de disco

Cuando las pastillas de freno están desgastadas y se necesitan unas nuevas, escuchará un sonido de aviso agudo procedente de los frenos delanteros o traseros (si está equipado). Este sonido se escuchará siempre que pise el pedal de freno y durará tanto como lo pise.

Recuerde que algunas condiciones de conducción o climáticas pueden provocar un ruido chirriante la primera vez que frene (aunque sea un poco). Ello no es señal de avería de los frenos.

⚠ ATENCIÓN

- **Para evitar reparaciones de frenos costosas, no continúe conduciendo con las pastillas de freno gastadas.**
- **Cambie siempre las pastillas de los frenos delanteros o traseros como juego.**

⚠ ADVERTENCIA

■ Desgaste de frenos

El sonido de advertencia de desgaste de freno significa que su vehículo requiere mantenimiento. Si ignora esta advertencia sonora, los frenos perderán su rendimiento, lo que podría provocar un accidente grave.

Freno de estacionamiento

Accionar el freno de estacionamiento

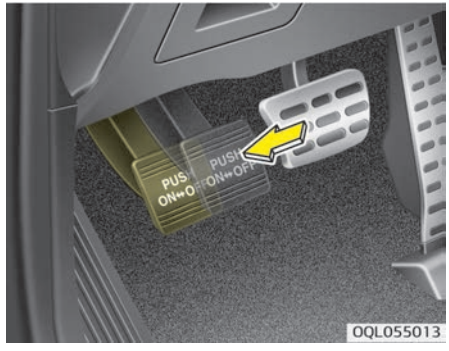

De pie

Para accionar el freno de estacionamiento, pise primero el pedal del freno y, a continuación, pise el pedal del freno de estacionamiento al máximo.

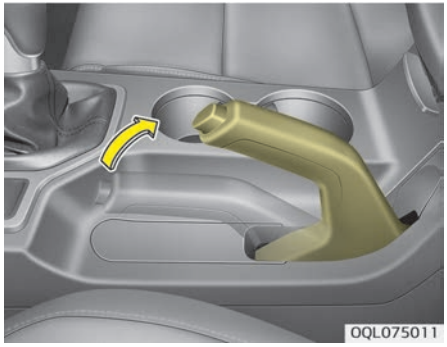

De mano

Para accionar el freno de estacionamiento, pise primero el pedal del freno y, a continuación, levante la palanca del freno de estacionamiento al máximo.
Además, al aparcar el vehículo en una pendiente, se recomienda que la palanca de cambio esté situada en una marcha baja apropiada en los vehículos de transmisión manual o en la posición P (estacionamiento) en los vehículos de transmisión automática.

⚠ ATENCIÓN

- **Conducir con el freno de estacionamiento activado causará el desgaste excesivo de la pastilla del freno (o el revestimiento) y del rotor del freno.**
- **No accione el freno de estacionamiento mientras el vehículo se mueve excepto en caso de emergencia. Podría dañar el sistema del vehículo y poner en peligro la seguridad.**

Soltar el freno de estacionamiento

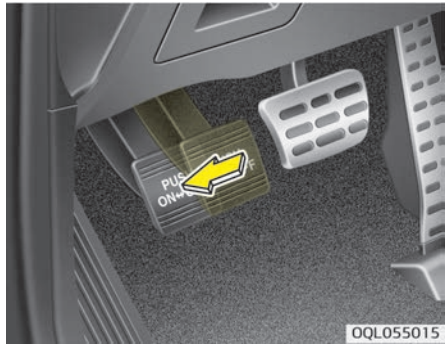

De pie

Para dejar de accionar el freno de estacionamiento, pise el pedal del freno de estacionamiento por segunda vez mientras pisa el freno de pie. El pedal pasará automáticamente a la posición de no pisado.

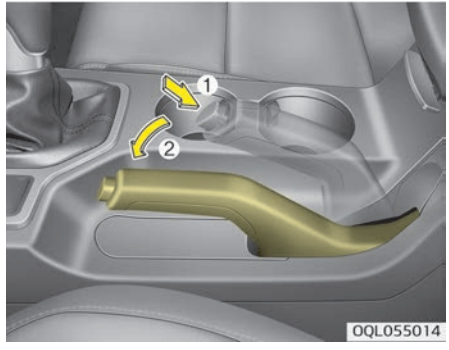

De mano

Para dejar de usar el freno de estacionamiento, en primer lugar pise el freno de pie y tire ligeramente de la palanca del freno de estacionamiento. A continuación, pulse el botón de liberación (1) y baje la palanca del freno de estacionamiento (2) mientras sostiene el botón.

Si el freno de estacionamiento no se libera o no se libera completamente, solicite la comprobación del sistema en un taller profesional. Kia recomienda visitar un centro de servicio / distribuidor Kia autorizado.

⚠ ADVERTENCIA

- **Para evitar movimientos involuntarios al detener y abandonar el vehículo, no utilice la palanca de cambios en lugar del freno de estacionamiento. Ajuste el pedal de estacionamiento y asegúrese de que la palanca de cambios está bien colocada en la primera marcha o en marcha atrás para los vehículos con transmisión manual y P (estacionamiento) para vehículos equipados con transmisión automática.**
- **No permita tocar el freno de estacionamiento a personas que no conocen el vehículo. Si se suelta el freno de estacionamiento de forma involuntaria, podría provocar graves lesiones.**

(Continúa)

(Continúa)

- **Todos los vehículos deben tener el freno de estacionamiento puesto al aparcar para evitar movimientos involuntarios del vehículo que puede herir a sus ocupantes o a peatones.**



Compruebe el testigo advertencia del freno girando el interruptor de encendido a ON (no arranque el motor). Este testigo se ilumina al accionar el freno de estacionamiento con la llave de encendido en la posición START u ON.

Antes de conducir, asegúrese de que ha quitado el freno de estacionamiento y de que el testigo de advertencia del freno está apagado.
Si el testigo de advertencia del freno permanece encendido tras quitar el freno de estacionamiento mientras el motor está funcionando, podría haber un error en el sistema de frenado. Se necesita atención inmediata.
Si es posible, deje de conducir inmediatamente. Si no es posible, extreme las precauciones mientras utilice el vehículo y siga conduciendo sólo hasta llegar a un sitio seguro o un taller.

Freno de estacionamiento electrónico (EPB) (si está equipado)

Accionar el freno de estacionamiento

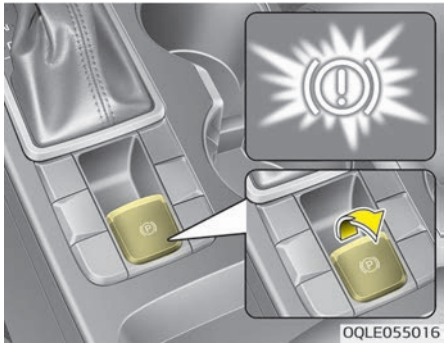

Para accionar el EPB (freno de estacionamiento electrónico):

1. Pise el pedal del freno.
2. Tire del interruptor EPB hacia arriba.

Asegúrese de que se enciende el testigo de advertencia.

Asimismo, el EPB se acciona automáticamente si el botón de sujeción automática (Auto Hold) está encendido al apagar el motor. Sin embargo, si se pulsa el interruptor EPB hasta que se apague el motor, el EPB no se acciona.

✻ NOTA

En una pendiente pronunciada o al arrastrar un remolque, si el vehículo no se mantiene parado, proceda como sigue:

1. Aplique el EPB.
2. Tire del interruptor EPB hacia arriba durante más de 3 segundos.

⚠ ATENCIÓN

No accione el freno de estacionamiento mientras el vehículo se mueve excepto en caso de emergencia. Podría dañar el sistema del vehículo y poner en peligro la seguridad.

Soltar el freno de estacionamiento

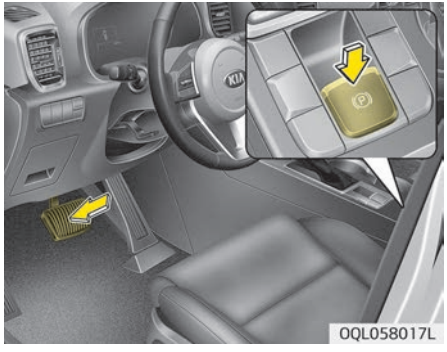

Para liberar el EPB (freno de estacionamiento electrónico), pulse el interruptor EPB en las condiciones siguientes:

- Coloque el interruptor de encendido o el botón ENGINE START/STOP (inicio/parada del motor) en la posición ON.
- Pise el pedal del freno.

Asegúrese de que el testigo de advertencia del freno se apaga.

Para liberar el EPB (freno de estacionamiento electrónico) automáticamente:

- Palanca de cambio en P (estacionamiento)
  Con el motor en marcha, pise el pedal del freno y cambie de P (estacionamiento) a R (marcha atrás) o D (conducción).
- Palanca de cambios en N (punto muerto)
  Con el motor en marcha, pise el pedal del freno y cambie de N (punto muerto) a R (marcha atrás) o D (conducción).
- Vehículo con transmisión manual
  1. Arranque el motor.
  2. El conductor debe abrocharse el cinturón de seguridad.
  3. Cierre la puerta del conductor, el capó del motor y el portón trasero.
  4. Pise el pedal del embrague con el engranaje seleccionado.
  5. Pise el pedal del acelerador soltando lentamente el pedal del embrague.
- Vehículo con transmisión automática
  1. Arranque el motor.
  2. El conductor debe abrocharse el cinturón de seguridad.
  3. Cierre la puerta del conductor, el capó del motor y el portón trasero.
  4. Pise el pedal del acelerador con la palanca de cambios en el modo R (marcha atrás), D (conducción) o manual.

Asegúrese de que el testigo de advertencia del freno se apaga.

✻ NOTA

- Como medida de seguridad, puede accionar el EPB aunque el botón ENGINE START/STOP esté en la posición OFF, pero no puede liberarlo.
- Por motivos de seguridad, pise el pedal del freno y suelte el freno de estacionamiento manualmente con el interruptor EPB cuando conduzca cuesta abajo o en marcha atrás.

✻ NOTA

■ Transeje manual

Si un vehículo arrastra un remolque en una pendiente ascendente o descendente, podría rodar hacia atrás al arrancar el vehículo. Para evitar esta situación, siga las instrucciones de abajo.

1. Pise el pedal del embrague y seleccione una marcha.
2. Tire del interruptor EPB hacia arriba constantemente.
3. Pise el pedal del acelerador y suelte lentamente el pedal del embrague.
4. Si el vehículo inicia la marcha con suficiente potencia de conducción, suelte el interruptor EPB.

No siga el procedimiento arriba indicado al conducir sobre una superficie nivelada. El vehículo podría avanzar de forma imprevista.

⚠ ATENCIÓN

- **Si el testigo de advertencia del freno de estacionamiento permanece encendido tras liberar el EPB, solicite la comprobación del sistema en un taller profesional. Kia recomienda visitar un centro de servicio/distribuidor Kia autorizado.**
- **No conduzca el vehículo con el EPB accionado. Podría desgastar excesivamente la pastilla o el rotor del freno.**

El EPB (freno de estacionamiento electrónico) puede accionarse automáticamente cuando:

- El EPB se sobrecaliente.
- Solicitado por otros sistemas

✻ NOTA

Si el conductor detiene el motor por error mientras la función Auto Hold está en funcionamiento, el EPB se accionará automáticamente (vehículos equipados con Auto Hold).

Advertencia del sistema

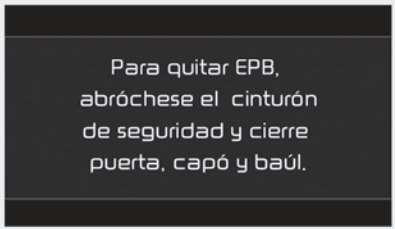

OJF058249LB

- Si intenta conducir pisando el acelerador con el EPB accionado pero no se libera automáticamente, sonará una alarma acústica y aparecerá un mensaje.
- Si el cinturón de seguridad del conductor no está abrochado y se abre el capó del motor o el portón trasero, sonará una alarma acústica y aparecerá un mensaje.
- Si existe un problema con el vehículo, sonará una alarma acústica y aparecerá un mensaje.

Si se produce la situación descrita anteriormente, pise el pedal del freno y libere el EPB pulsando el interruptor EPB.

⚠ ADVERTENCIA

- **Para evitar movimientos involuntarios al detener y abandonar el vehículo, no use la palanca de cambios en lugar del freno de estacionamiento. Accione el freno de estacionamiento y asegúrese de que la palanca de cambios está correctamente colocada en la posición P (estacionamiento).**
- **No permita tocar el freno de estacionamiento a personas que no conocen el vehículo. Si se suelta el freno de estacionamiento de forma involuntaria, podría provocar graves lesiones.**
- **Todos los vehículos deben tener el freno de estacionamiento completamente accionado al aparcar para evitar movimientos involuntarios del vehículo que puede herir a sus ocupantes o a peatones.**

⚠ ATENCIÓN

- **Se puede escuchar un clic al accionar o liberar el EPB, pero estas condiciones son normales e indican que el EPB funciona correctamente.**
- **Al dejar las llaves del vehículo a un/a empleado/a de un servicio de aparcamiento, asegúrese de que este o esta sepa cómo accionar el EPB.**
- **El EPB podría fallar si conduce con el EPB accionado.**
- **Al liberar automáticamente el EPB pisando el pedal del acelerador, píselo lentamente.**

Advertencia del sistema

■Tipo A



OJF058374L

■Tipo B



OJF058375L

Si la conversión de Auto Hold a EPB no funciona correctamente, sonará una alarma acústica y aparecerá un mensaje.

⚠ ATENCIÓN

Pise el pedal del freno cuando aparezca el mensaje anterior, ya que Auto Hold y el EPB podrían no activarse.

Advertencia del sistema

■Tipo A

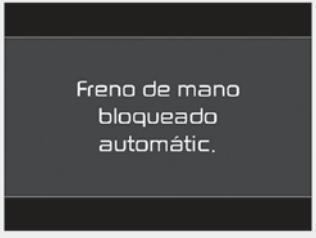

OJF058376L

■Tipo B



OJF058377L

Si se acciona el EPB mientras Auto Hold está activado debido a la señal ESC (control electrónico de estabilidad), sonará una alarma acústica y aparecerá un mensaje.

Indicador de avería EPB (si está equipado)

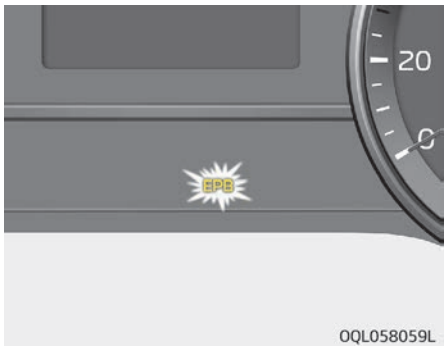

El testigo de advertencia se ilumina si el botón ENGINE START/STOP (inicio/parada del motor) se cambia a la posición ON y se apaga aproximadamente después de 3 segundos si el sistema funciona correctamente.

Si el indicador de avería del EPB permanece encendido, se enciende durante la conducción o no se enciende al colocar el botón ENGINE START/STOP (inicio/parada del motor) a ON, esto indica que el EPB podría tener una avería.
Si ocurre esto, solicite la comprobación del sistema en un taller profesional. Kia recomienda visitar un centro de servicio/distribuidor Kia autorizado.
El indicador de avería del EPB se iluminará cuando el indicador ESC se enciende para indicar que el ESC no funciona correctamente, pero esto no indica una avería del EPB.

⚠ ATENCIÓN

- **El testigo de advertencia del EPB podría encenderse si el interruptor EPB no funciona correctamente. Apague el motor y arránquelo de nuevo transcurridos unos minutos. El testigo de advertencia se apagará y el interruptor EPB funcionará correctamente. Sin embargo, si el testigo de advertencia EPB permanece encendido, solicite la comprobación del sistema en un taller profesional.**
  Kia recomienda visitar un centro de servicio/distribuidor Kia autorizado.
- **Si el testigo de advertencia del freno de estacionamiento no se enciende o parpadea tras empujar el interruptor EPB hacia arriba, el EPB no está accionado.**

(Continúa)

(Continúa)

- **Si el testigo de advertencia del freno de estacionamiento parpadea cuando el testigo de advertencia EPB está encendido, pulse el interruptor y empújelo hacia arriba. Púlselo de nuevo a su posición original y tire del mismo. Si el testigo de advertencia EPB no se apaga, haga revisar el sistema en un taller profesional.**
  Kia recomienda visitar un centro de servicio/distribuidor Kia autorizado.

Frenado de emergencia

Si hay un problema con el pedal del freno mientras conduce, es posible realizar una frenada de emergencia tirando el interruptor EPB hacia arriba y manteniéndolo en esa posición. Se frena solo mientras sigue manteniendo el interruptor EPB hacia arriba.

⚠ ADVERTENCIA

No accione el freno de estacionamiento mientras el vehículo se mueve excepto en caso de emergencia.

✻ NOTA

Durante la frenada de emergencia con el EPB, el testigo de advertencia del freno de estacionamiento se encenderá para indicar que el sistema está funcionando.

⚠ ATENCIÓN

Si percibe un ruido constante o un olor a quemado al usar el EPB como freno de emergencia, solicite la comprobación del sistema en un taller profesional.
Kia recomienda visitar un centro de servicio / distribuidor Kia autorizado.

Si no se desactiva el EPB (freno de estacionamiento electrónico)

Si el EPB no se libera con normalidad, cargue el vehículo en una grúa de plataforma y solicite la comprobación del sistema en un taller profesional. Kia recomienda visitar un centro de servicio / distribuidor Kia autorizado.

AUTO HOLD (sujeción automática) (si está equipado)

La sujeción automática mantiene el vehículo parado aunque no se pise el pedal del freno después de que el conductor detenga el vehículo completamente pisando el pedal del freno.

Ajuste

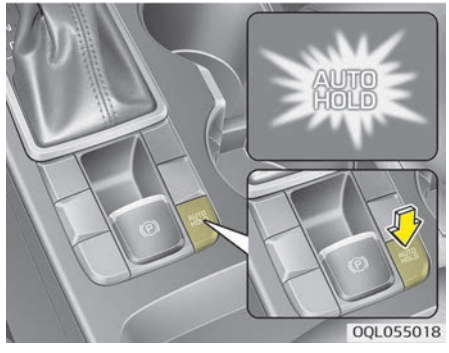

1. Con la puerta del conductor y el capó del maletero cerrados, abroche el cinturón de seguridad del conductor o pise el pedal del freno y pulse el botón Auto Hold. El indicador AUTO HOLD se encenderá en color blanco y el sistema se colocará en la posición de espera.

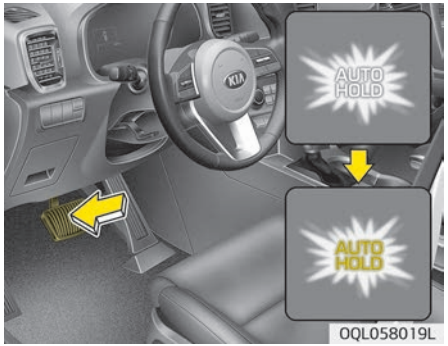

2. Al detener el vehículo por completo pisando el pedal del freno, el indicador AUTO HOLD cambia de blanco a verde.
3. El vehículo permanecerá parado aunque suelte el pedal del freno.
4. Si se acciona el EPB, Auto Hold se liberará.

Marcha

Si pisa el pedal del acelerador con la palanca de cambios en D (conducción) o en el modo manual, la sujeción automática se liberará automáticamente y el vehículo empezará a moverse. El indicador cambia de verde a blanco.

⚠ ADVERTENCIA

Al conducir desde el Auto Hold pisando el pedal del acelerador, compruebe siempre la zona cercana al vehículo.
Pise el pedal del acelerador lentamente para un arranque suave.

Cancelar

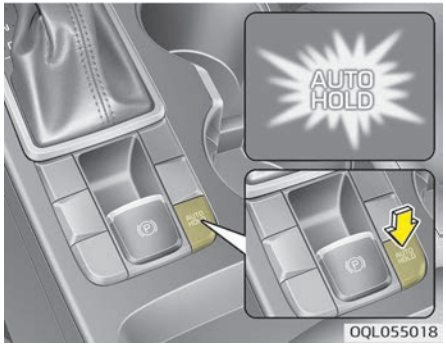

Para cancelar la operación de Auto Hold (sujeción automática), pulse el interruptor Auto Hold (sujeción automática). Se apagará el indicador AUTO HOLD.

Para cancelar la operación de Auto Hold cuando el vehículo esté parado, pulse el interruptor Auto Hold mientras pisa el pedal del freno.

✻ NOTA

- El Auto Hold (sujeción automática) no funciona cuando:
  - El cinturón de seguridad del conductor está desabrochado y la puerta del conductor está abierta.
  - Se abre el capó del motor.
  - La palanca de cambios está colocada en la posición P (estacionamiento) o R (marcha atrás).
  - El EPB está accionado.
- Por motivos de seguridad, el Auto Hold (sujeción automática) cambia a EPB en casos como:
  - El cinturón de seguridad del conductor está desabrochado y la puerta del conductor está abierta.

(Continúa)

(Continúa)

- Se abre el capó del motor.
- El vehículo está parado durante más de 10 minutos.
- El vehículo está parado en una cuesta pronunciada.
- El vehículo se ha movido varias veces.

En estos casos, el testigo de advertencia del freno se enciende, el indicador de AUTO HOLD (sujeción automática) cambia de verde a blanco y una advertencia suena y el mensaje aparecerá para informarle de que el EPB se ha accionado automáticamente. Antes de volver a andar, pise el pedal del freno, compruebe los alrededores del vehículo y libera manualmente el freno de estacionamiento con el interruptor EPB.

(Continúa)

(Continúa)

- Si el indicador AUTO HOLD se enciende en color amarillo, la sujeción automática no está funcionando correctamente. En este caso, lleve el vehículo a un taller profesional para que lo inspeccionen. Kia recomienda ponerse en contacto con un centro de servicio / distribuidor Kia autorizado.
- Al accionar la sujeción automática, podría percibirse un ruido mecánico. Se trata de un ruido operativo normal.

⚠ ADVERTENCIA

- **Pise el pedal del acelerador lentamente para arrancar el vehículo.**
- **Como medida de seguridad, cancele la sujeción automática al conducir cuesta abajo o marcha atrás o al estacionar el vehículo.**

⚠ ATENCIÓN

Si hay una avería en el sistema de detección de apertura de la puerta del conductor o del capó del motor, la sujeción automática podría no funcionar correctamente.
En este caso, lleve el vehículo a un taller profesional para que lo inspeccionen. Kia recomienda ponerse en contacto con un centro de servicio / distribuidor Kia autorizado.

No se cumplen las condiciones de AUTO HOLD (sujeción automática). Cierre capó y puerta y use cinturón

■ Tipo A

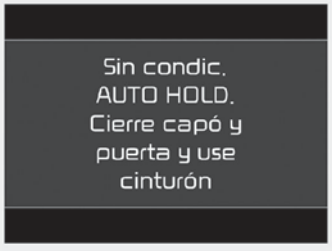

OJF058378L

Al pulsar el interruptor [AUTO HOLD], si la puerta del conducto y el capó del maletero no están cerrados o si el cinturón de seguridad del conductor no está abrochado, sonará una alarma acústica y aparecerá un mensaje en la pantalla LCD. En este momento, pulse el botón [AUTO HOLD] después de cerrar la puerta del conductor, el capó del motor y abrochar del cinturón de seguridad.

Sistema de frenos antibloqueo (ABS)

⚠ ADVERTENCIA

El ABS (o ESC) no evitará accidentes en caso de maniobras de conducción no adecuadas o peligrosas. Aunque se mejore el control del vehículo durante la frenada de emergencia, mantenga siempre la distancia de seguridad. Las velocidades del vehículo deben ser reducidas en condiciones de conducción extremas.
La distancia de frenado para vehículos equipados con sistema de frenos antibloqueo (o sistema de control electrónico de estabilidad) puede ser bajo las siguientes condiciones mayor que la de los vehículos que no tienen este sistema.
En estas condiciones, el vehículo debe conducirse a velocidades reducidas:

- **Pavimentos abruptos, con gravilla o cubiertos de nieve.**
- **Con cadenas en los neumáticos.**

(Continúa)

(Continúa)

- **En carreteras donde la superficie esté corroída o en las que la superficie tiene una altura diferente.**

Las características de seguridad de un vehículo equipado con ABS o ESC no deben comprobarse conduciendo a gran velocidad o en curvas. Esto puede poner en peligro su seguridad y la de los demás.

El ABS percibe de manera continua la velocidad de las ruedas. Si las ruedas se van a bloquear, el sistema ABS modula de forma repetida la presión de los frenos hidráulicos a las ruedas.
Cuando utilice los frenos en condiciones que podrían causar el bloqueo de las ruedas, escuchará un ruido similar a "tiktik" procedente de los frenos o bien notará una sensación correspondiente en el pedal del freno. Esta condición es normal y significa que el ABS está activado.

Para lograr el máximo beneficio del ABS en una situación de emergencia, no intente variar la presión de los frenos ni bombearlos. Pise el pedal del freno lo más fuerte posible o lo fuerte que la situación lo requiera y permita que el ABS controle la fuerza ejercida en los frenos.

✻ NOTA

Se oirá un clic en el compartimento del motor cuando el vehículo empiece a moverse después de arrancar el motor. Estas condiciones son normales e indican que el sistema de frenos antibloqueo funciona adecuadamente.

- Incluso con el sistema de frenos antibloqueo, el vehículo requiere todavía de una distancia de frenada considerable. Mantenga siempre la distancia de seguridad con el vehículo que le precede.
- Desacelere siempre que se acerque a una curva. El sistema de frenos antibloqueo no impide los accidentes debido a una conducción a gran velocidad.
- En superficies de la calzada sueltas o irregulares, el funcionamiento del sistema de frenos antibloqueo puede requerir una distancia de frenado más larga que en un vehículo equipado con un sistema de frenos convencional.



W-78

⚠ ATENCIÓN

- **Si la luz de advertencia del ABS permanece encendida, hay un fallo en el ABS. En este caso, los frenos funcionarán con normalidad.**

(Continúa)

(Continúa)

- **La luz de advertencia del ABS permanecerá encendida aproximadamente durante 3 segundos después de que el interruptor de encendido esté en ON. Durante este tiempo, el ABS realizará un autodiagnóstico y la luz se apagará si el resultado es normal. Si la luz permanece encendida, puede que el ABS tenga un problema. En este caso, lleve el vehículo a un taller profesional para que lo inspeccionen. Kia recomienda ponerse en contacto con un centro de servicio / distribuidor Kia autorizado.**

⚠ ATENCIÓN

- **Al conducir por carreteras con poca tracción, como carreteras heladas, y accionar los frenos de manera continua, el ABS se activará de forma continua y el testigo de advertencia del ABS se iluminará. Desplace el vehículo a un lugar seguro y pare el motor.**

(Continúa)

(Continúa)

- **Vuelva a arrancar el motor. Si el testigo de advertencia del ABS se apaga, el sistema ABS vuelve a la normalidad. Si no, puede que el ABS tenga un problema. En este caso, lleve el vehículo a un taller profesional para que lo inspeccionen. Kia recomienda ponerse en contacto con un centro de servicio / distribuidor Kia autorizado.**

✻ NOTA

Cuando pince el coche porque la batería está descargada, es posible que el motor no gire tan bien como de costumbre y la luz de advertencia del ABS se encienda al mismo tiempo. Si esto ocurre, la causa es un voltaje bajo en la batería. No significa que el ABS tenga una avería.

- ¡No bombee los frenos!
- Recargue la batería antes de conducir el vehículo.

Control electrónico de estabilidad (ESC) (si está equipado)

El control electrónico de estabilidad (ESC) permite estabilizar el vehículo durante maniobras en curvas. El ESC comprueba hacia dónde se gira el volante y hacia dónde se dirige realmente el vehículo. El ESC aplica los frenos en las ruedas individuales e interviene en el sistema de gestión del motor para estabilizar el vehículo.

⚠ ADVERTENCIA

No conduzca demasiado rápido si las condiciones de la vía no lo permiten ni tome curvas a demasiada velocidad. El sistema de control de estabilidad electrónico (ESC) no evitará accidentes. Un exceso de velocidad al girar, maniobras bruscas y el aquaplaning en superficies mojadas pueden causar accidentes graves. Sólo un conductor seguro y atento puede impedir accidentes al evitar maniobras que provoquen la pérdida de la tracción. Incluso con el ESC instalado,

(Continúa)

(Continúa)

siga siempre las precauciones normales para la conducción; incluyendo la conducción a velocidades seguras para dichas condiciones.

El sistema de control electrónico de estabilidad (ESC) es un sistema electrónico diseñado para ayudar al conductor a mantener el control del vehículo en condiciones adversas. No sustituye las prácticas de conducción seguras. Diferentes factores como puede ser la velocidad, el estado de la calzada y el uso de la dirección por parte del conductor pueden influir en la efectividad del ESC para evitar la pérdida de control. Sigue siendo su responsabilidad el conducir y tomar las curvas a velocidades razonables, así como el dejar un margen de seguridad suficiente.
Cuando utilice los frenos en condiciones que podrían causar el bloqueo de las ruedas, escuchará un ruido similar a "tiktik" procedente de los frenos o bien notará una sensación correspondiente en el pedal del freno. Esta condición es normal y significa que el ESC está activado.

✻ NOTA

Se oirá un clic en el compartimento del motor cuando el vehículo empiece a moverse después de arrancar el motor. Estas condiciones son normales e indican que el sistema de control electrónico de estabilidad funciona adecuadamente.

Funcionamiento del ESC

Condición ESC ON

-

- Cuando el interruptor de encendido está activado, los testigos indicadores ESC y ESC OFF se iluminan durante aproximadamente 3 segundos y, a continuación, el ESC se activa.
- Seleccione "User Settings (ajustes usuario) ➟Driver Assistance (asistencia al conductor) ➟ ESC ➟ ESC OFF/ ESC OFF (TCS OFF)", el testigo indicador ESC OFF se iluminará. Seleccione ESC ON, el testigo indicador ESC OFF se apagará.
- Cuando arranque el motor, escuchará un ruido débil de tictac. Es el ESC que está realizando una autocomprobación automática del sistema y no significa que haya una avería.

Durante el funcionamiento



Cuando el ESC esté activo, el indicador ESC parpadeará:

- Cuando el programa de estabilidad electrónico funciona correctamente puede percibirse una ligera pulsación del vehículo. Se trata del efecto del control de frenado y no es ninguna situación anómala.
- Al salir del barro o conducir por una calzada deslizante, las rpm del motor (revoluciones por minuto) podrían no aumentar aunque se pise firmemente el pedal del acelerador. Esto tiene la finalidad de mantener la estabilidad y la tracción del vehículo y no indica ningún problema.

Funcionamiento de ESC OFF

Estado ESC OFF



Este vehículo está dotado de 2 tipos de estado ESC OFF.
Si el motor se para cuando el ESC se apaga, el ESC permanece apagado. Una vez vuelva a arrancar el motor, el ESC volverá a activarse automáticamente.



- Estado ESC off 1
  Para cancelar el funcionamiento del ESC, seleccione ECS OFF en los ajustes de usuario (el indicador luminoso ESC OFF (ESC OFF) se enciende). En este estado, la función de control del motor no está operativa. Ello significa que la función de control de la tracción no está operativa. Solo está operativa la función de control de los frenos.



- Estado ESC off 2
  Para cancelar el funcionamiento del ESC, seleccione ECS OFF (TCS OFF) en los ajustes de usuario. El indicador luminoso ESC OFF (ESC OFF) se enciende. En este estado, la función de control del motor y la función de control de los frenos no están operativas. Esto significa que la función de control de estabilidad del vehículo no está operativa.

Testigo indicador



Al colocar el botón de encendido en ON (activado), el testigo indicador se enciende y, a continuación, se apaga si el sistema ESC funciona con normalidad.
El testigo indicador ESC parpadea cuando funciona el ESC o se ilumina cuando el ESC falla.
El testigo indicador ESC OFF se ilumina al seleccionar ESC OFF/ ESC OFF (TCS OFF) en los ajustes de usuario.

⚠ ATENCIÓN

Conducir con diferentes tamaños de rueda o de neumático podría provocar un fallo de funcionamiento del sistema ESC. Al cambiar los neumáticos, asegúrese de que son del mismo tamaño que los neumáticos originales.

⚠ ADVERTENCIA

El sistema de control electrónico de estabilidad solo es una ayuda a la conducción, use las precauciones para una conducción segura reduciendo la velocidad en las curvas o en pavimento con hielo o nieve. Conduzca despacio y no intente acelerar si el testigo indicador del ESC parpadea o si la carretera está resbaladiza.

Uso de ESC OFF

Cuando conduce

- El ESC debería estar activo para la conducción diaria siempre que sea posible.
- Para desactivar el ESC durante la conducción, seleccione ESC OFF/ ESC OFF (TCS OFF) en los ajustes de usuario mientras conduce sobre una superficie plana.

⚠ ADVERTENCIA

No seleccione nunca ESC OFF/ ESC OFF (TCS OFF) en los ajustes de usuario mientras el ESC está en funcionamiento (el testigo indicador ESC parpadea).

✻ NOTA

- Cuando utilice el vehículo sobre un dinamómetro, verifique la selección de "User Settings (ajustes usuario) ➞ Driver Assistance (asistencia al conductor) ➞ ESC OFF/ ESC OFF (TCS OFF)" (testigo ESC OFF iluminado). Si deja encendido el ESC, esto podría impedir el aumento de la velocidad del vehículo y provocar fallos en el diagnóstico.

(Continúa)

(Continúa)

- Apagar el ESC no afecta al funcionamiento del ABS ni al sistema de frenos estándar.

Gestión de estabilidad del vehículo (VSM) (si está equipado)

Este sistema proporciona una mejora en la repuesta de la dirección y la estabilidad del vehículo si conduce en una carretera resbaladiza o si el vehículo detecta cambios en el coeficiente de fricción entre las ruedas derechas e izquierdas al frenar.

Funcionamiento de VSM

Cuando el VSM está en funcionamiento:

- El testigo de ESC (control de estabilidad electrónico) ( ) parpadeará.
- El volante puede controlarse.

Cuando la gestión de estabilidad del vehículo funciona correctamente puede percibirse una ligera pulsación del vehículo. Se trata del efecto del control de frenado y no es ninguna situación anómala.

El VSM no funciona:

- Al conducir en una carretera ladeada con pendientes o cuestas
- Al conducir marcha atrás
- El indicador ESC OFF (🚗) permanece encendido en el tablero de instrumentos
- El indicador EPS (dirección asistida electrónica) permanece encendido en el tablero de instrumentos

Operación VSM OFF

Si selecciona "User Settings (ajustes usuario) ➡ Driver Assistance (asistencia al conductor) ➡ ESC OFF/ ESC OFF (TCS OFF)", el VSM también se cancelará y el testigo indicador ESC OFF (🚗) se iluminará.
Para activar el VSM, seleccione "User Settings (ajustes usuario) ➡ Driver Assistance (asistencia al conductor) ➡ ESC ON (ESC activado)". El testigo ESC OFF se apaga.

Indicador de avería

El VSM puede desactivarse aunque no cancele el funcionamiento del VSM mediante la selección de ESC OFF/ ESC OFF (TCS OFF) en los ajustes de usuario. Esto indica que se ha detectado una avería en algún punto del sistema EPS (dirección asistida electrónica) o en el sistema VSM. Si el testigo indicador ESC (🚗) o el testigo de advertencia EPS permanece encendido, solicite la comprobación del sistema en un taller profesional. Kia recomienda visitar un centro de servicio/distribuidor Kia autorizado.

✻ NOTA

- El VSM está diseñado para funcionar a más de unos 22 km/h en las curvas.
- El VSM está diseñado para funcionar a más de unos 10 km/h cuando el vehículo frena en una carretera con grietas. Una carretera con grietas tiene superficies con diferentes fuerzas de fricción.

⚠ ADVERTENCIA

- **El sistema de control de estabilidad del vehículo no sustituye a las prácticas de conducción segura, simplemente es una función suplementaria. Es responsabilidad del conductor comprobar siempre la velocidad y la distancia con el vehículo que le precede. Agarre siempre firmemente el volante mientras conduce.**
- **Su vehículo está diseñado para activarse según las intenciones del conductor, incluso si tiene el VSM instalado. Siga siempre todas las precauciones normales para una conducción a una velocidad segura según las inclemencias del tiempo o si se trata de un carretera deslizante.**
- **Si conduce con diferentes tamaños de rueda o de neumático podría provocar la avería del VSM. Al cambiar los neumáticos, asegúrese de que son del mismo tamaño que los neumáticos originales.**

Sistema de arranque asistido en pendientes (HAC) (si está equipado)

Un vehículo tiene tendencia a deslizarse hacia atrás en una colina cuando arranca después de parar. El sistema de arranque asistido en pendientes (HAC) evita que el vehículo resbale accionando automáticamente los frenos durante 1~2 segundos. Los frenos se sueltan cuando se pisa el pedal del acelerador o después de 1~2 segundos.

⚠ ADVERTENCIA

El HAC se activa durante 1~2 segundos, es decir, cuando se está arrancando el vehículo siempre se pisa el pedal del acelerador.

✻ NOTA

- El HAC no funciona cuando la palanca de cambios de la transmisión está en P (estacionamiento) o en posición N (punto muerto).

(Continúa)

(Continúa)

- El HAC se activa incluso cuando el ESC está apagado, pero no se activa cuando el ESC no funciona correctamente.

Sistema de ayuda a la estabilidad del remolque (TSA) (si está equipado)

El sistema de ayuda a la estabilidad del remolque se acciona como sistema de control de la estabilidad del vehículo. El sistema de ayuda a la estabilidad del remolque tiene la función de estabilizar el vehículo cuando el remolque se ladea u oscila. Existen varios motivos que provocan que el vehículo se ladee u oscile. Sin embargo, si se circula a velocidad rápida y el remolque se ve afectado por vientos laterales, golpes de aire o lleva una sobrecarga inadecuada, ello podría causar que se ladee.
Algunas causas de ladeo son:

- Velocidad alta
- Fuertes vientos laterales
- Sobrecarga inadecuada
- Manejo brusco del volante
- Calzada irregular

El sistema de ayuda a la estabilidad del remolque analiza constantemente la inestabilidad del vehículo y del remolque. Si el sistema de ayuda a la estabilidad del remolque detecta ladeo, los frenos se accionan automáticamente en la rueda delantera para estabilizar el vehículo. No obstante, si no es suficiente para estabilizarlo, los frenos se accionan automáticamente en todas las ruedas y la potencia del motor se reduce adecuadamente. Una vez se haya estabilizado el ladeo del vehículo, el sistema de ayuda a la estabilidad del remolque deja de operar.

Buenas prácticas de frenado

⚠ ADVERTENCIA

- **Cuando salga del vehículo o lo aparque, accione siempre el freno de estacionamiento en la medida de lo posible y coloque la transmisión del vehículo en la posición P (estacionamiento). Si no ha accionado completamente el freno de estacionamiento, el vehículo podría desplazarse involuntariamente y lesionar a otras personas o a usted mismo.**
- **Todos los vehículos deben tener el freno de estacionamiento puesto al aparcar para evitar movimientos involuntarios del vehículo que puede herir a sus ocupantes o a peatones.**

- Antes de empezar a conducir, compruebe que el freno de estacionamiento no está accionado y que el indicador de este freno está apagado.
- Conducir por agua puede hacer que los frenos se mojen. También pueden mojarse cuando se lava el coche. Los frenos mojados pueden ser peligrosos. El vehículo no podrá parar tan rápidamente si los frenos están mojados. Los frenos mojados pueden provocar que el vehículo vaya hacia un lado.
  Para secar los frenos, accione ligeramente los frenos hasta que la acción de frenado vuelva a la normalidad. Tenga cuidado de mantener el control del vehículo en todo momento. Si la acción de frenado no vuelve a la normalidad, deténgase tan pronto como resulte seguro y lleve el vehículo a un taller profesional para que lo inspeccionen.
  Kia recomienda llamar a un centro de servicio / distribuidor Kia autorizado.
- No baje una pendiente en punto muerto o sin marcha. Esto es extremadamente peligroso. Mantenga el vehículo siempre con una marcha puesta, utilice los frenos para bajar la velocidad, después cambie a una marcha menor para que el motor al frena le ayude a mantener una velocidad segura.
- No se "apoye" en el pedal del freno. Descansar su pie en el pedal del freno mientras conduce puede resultar peligroso porque puede provocar el sobrecalentamiento de los frenos y la pérdida de su efectividad. También aumenta el desgaste de los componentes del freno.
- Si una rueda se pincha durante la conducción, accione cuidadosamente los frenos y mantenga el vehículo en línea recta mientras reduce la velocidad. Si está conduciendo lo suficientemente despacio, salga de la carretera y pare en un lugar seguro.
- Si su vehículo está equipado con una transmisión automática, no deje que su vehículo acelere. Para evitar la aceleración, mantenga el pie firmemente en el pedal del freno cuando el vehículo se pare.

- Precaución al aparcar el vehículo en una pendiente. Accione firmemente el freno de estacionamiento y coloque la palanca de cambios en P (aparcamiento con transmisión automática) o en primera/marcha atrás (con transmisión manual). Si su vehículo está cuesta abajo, gire las ruedas delanteras hacia el bordillo para evitar que el vehículo ruede.
  Si su vehículo está cuesta arriba, gire las ruedas delanteras en dirección opuesta al bordillo para evitar que el vehículo ruede. Si no hay ningún freno o se necesita por otras razones evitar que el vehículo vuelque, bloquee las ruedas.
- Bajo algunas condiciones el freno de estacionamiento podría congelarse en la posición accionada. Esto es más probable cuando hay acumulación de nieve o hielo cerca de los frenos traseros o si los frenos están mojados. Si hay riesgo de que el freno de estacionamiento se congele, utilícelo temporalmente mientras coloca la palanca de cambio en posición P (transmisión automática) o en primera/marcha atrás (transmisión manual) y bloquee las ruedas traseras para que el vehículo no pueda rodar. Después quite el freno de estacionamiento.
- No mantenga el vehículo en una cuesta con el pedal del acelerador. Esto puede provocar el sobrecalentamiento de la transmisión. Utilice siempre el pedal del freno o el freno de estacionamiento.

SISTEMA DE ASISTENCIA PARA EVITAR COLISIONES FRONTALES (FCA) (EXCEPTO ORIENTE MEDIO) – TIPO DE FUSIÓN DEL SENSOR (RADAR DELANTERO+CÁMARA DE VISIÓN FRONTAL) (SI ESTÁ EQUIPADO)

El sistema de asistencia para evitar colisiones frontales (FCA) se ha diseñado para ayudar a detectar y supervisar el vehículo o los peatones que lo preceden en la carretera mediante el reconocimiento de la cámara para advertir al conductor de que una colisión es inminente y, si es necesario, accionar el freno de emergencia.

⚠ ADVERTENCIA

Adopte las siguientes precauciones al utilizar el sistema de asistencia para evitar colisiones frontales (FCA):

- **Este es únicamente un sistema complementario y no intenta reemplazar la necesidades de cuidado y atención extremos del conductor. El margen de detección y los objetos que detectan los sensores son limitados. Preste atención a las condiciones de la carretera en todo momento.**

(Continúa)

(Continúa)

- **Nunca conduzca demasiado rápido si las condiciones de la vía no lo permiten ni mientras toma una curva.**
- **Conduzca siempre con cuidado para evitar que ocurran situaciones inesperadas o repentinas. El FCA no detiene completamente el vehículo y no se trata de un sistema para impedir las colisiones.**

Configuración y activación del sistema

Configuración del sistema

- El conductor puede activar el FCA mediante la colocación del interruptor de encendido en la posición ON (activado) y seleccionando: "User Settings (ajustes usuario) ➡ Driver Assistance (asistencia al conductor) ➡ Forward Collision-Avoidance Assist (asistencia de prevención de colisión frontal)". El sistema FCA se desactiva, cuando el conductor cancela el ajuste del sistema.



El testigo de advertencia se ilumina en la pantalla LCD, al cancelar el sistema FCA.

El conductor puede supervisar el estado de activación/desactivación del sistema FCA en la pantalla LCD. Asimismo, el testigo de advertencia se ilumina cuando el ESC (control de estabilidad electrónica) se desactiva. Cuando el testigo de advertencia permanece encendido con el FCA activado, solicite la comprobación del sistema en un taller profesional. Kia recomienda visitar un centro de servicio/distribuidor Kia autorizado.

- El conductor puede seleccionar el tiempo de activación de la advertencia inicial en la pantalla LCD. Acceda a "User Settings (ajustes usuario) ➡ Driver Assistance (asistencia al conductor) ➡ Forward Collision Warning (aviso de colisión frontal) ➡ Early/Normal/Late (temprano/normal/tarde)".
  A continuación, se proporcionan las opciones para el aviso de colisión frontal inicial:

• EARLY (temprano) – Si se selecciona esta opción, el aviso de colisión frontal inicial se activa antes de lo normal. Este ajuste maximiza la distancia entre el vehículo o peatón que circula delante antes de que se produzca el aviso inicial. Si en el estado 'EARLY' (temprano) se nota demasiado sensibilidad, cambie a 'NORMAL' (normal). Cuando el vehículo que lo precede se detiene de forma inesperada, la advertencia podría parecer que se enciende tarde incluso con el estado 'EARLY' (temprano) seleccionado.

• NORMAL (normal) – Si se selecciona esta opción, el aviso de colisión frontal inicial se activa con normalidad. Este ajuste permite una distancia nominal entre el vehículo o peatón que circula delante antes de que se produzca el aviso inicial.

• LATE (tarde) – Si se selecciona esta opción, el aviso de colisión frontal inicial se activa más tarde de lo normal. Este ajuste reduce la distancia entre el vehículo o peatón que circula delante antes de que se produzca el aviso inicial. Seleccione este estado solo cuando el tráfico sea fluido y conduzca despacio.

Requisito previo para la activación

El AEB se prepara para activarse, cuando el sistema FCA está seleccionado en la pantalla FCA y cuando se cumplen los requisitos previos siguientes.

- El ESC (control electrónico de estabilidad) está activado.
- La velocidad del vehículo es de 8 km/h (El sistema FCA solo se activa dentro de un rango de velocidad determinado).
- El sistema detecta un vehículo o un peatón que lo precede que podría chocar con su vehículo. (Es posible que el sistema FCA no se active o suene una alarma de advertencia en función de la situación de conducción o del estado del vehículo).

❋ Es posible que el FCA no funcione adecuadamente en función de la situación frontal, el sentido y la velocidad del peatón.

⚠ ADVERTENCIA

- **Detenga el vehículo completamente en una ubicación segura antes de accionar el interruptor del volante para activar/desactivar el sistema FCA.**
- **El sistema FCA se activa automáticamente al colocar el botón ENGINE START/STOP (inicio/parada del motor) en la posición ON (activado). El conductor puede desactivar el sistema FCA mediante la cancelación del ajuste del sistema en la pantalla LCD.**
- **El sistema FCA se desactiva automáticamente al cancelar el ESC (control electrónico de estabilidad). Si se cancela el ESC, el sistema FCA no se puede activar en la pantalla LCD. El testigo de advertencia de FCA se ilumina, pero esto no indica una avería en el sistema.**

Control del sistema y mensaje de advertencia de FCA

El sistema FCA emite mensajes y alarmas de advertencia en función de los niveles de riesgo de colisión, como un frenazo abrupto del vehículo que lo precede o una detección de la distancia de frenado insuficiente. También controla los frenos en función de los niveles de riesgo de colisión.
El conductor puede seleccionar el tiempo de activación de la advertencia inicial en Ajustes Usuario en la pantalla LCD. Las opciones para el aviso de colisión frontal inicial incluyen el tiempo de advertencia inicial Antes, Norm. o Tarde.

Precaución colisión (1.ª advertencia)



Este mensaje de advertencia aparece en la pantalla LCD con una señal acústica de advertencia. Además, se produce alguna intervención del sistema del vehículo por parte del sistema de gestión del motor para ayudar a desacelerar el vehículo.

- El vehículo podría desacelerar de manera moderada.
- El sistema FCA controla los frenos de manera limitada para mitigar el impacto en una colisión de forma preventiva.

Frenada de emergencia (2.ª advertencia)



Este mensaje de advertencia aparece en la pantalla LCD con una señal acústica de advertencia. Además, se produce alguna intervención del sistema del vehículo por parte del sistema de gestión del motor para ayudar a desacelerar el vehículo.

- El sistema FCA controla los frenos de manera limitada para mitigar el impacto en una colisión de forma preventiva. El control del freno se maximiza justo antes de una colisión.

Funcionamiento de los frenos

- En una situación de emergencia, el sistema de frenado accede al estado de preparación para una reacción rápida para que el conductor no pise el pedal del freno.
- El FCA proporciona potencia de frenado adicional para un rendimiento óptimo de los frenos, cuando el conductor pisa el pedal del freno.
- El control del frenado se desactiva automáticamente, cuando el conductor pisa bruscamente el pedal del acelerador o cuando el conductor acciona el volante de forma repentina.
- El control del freno de FCA se cancela automáticamente, cuando desaparecen los factores de riesgo.

⚠ ATENCIÓN

El conductor siempre debe prestar mucha atención al funcionamiento del vehículo aunque no aparezca ningún mensaje ni alarma de advertencia. La advertencia del sistema FCA es posible que no suene si se emiten otros sonidos de advertencia del sistema.

⚠ ADVERTENCIA

El FCA no puede evitar todas las colisiones. Es posible que el FCA no detenga completamente el vehículo antes de las colisiones. El conductor es responsable de conducir con seguridad y de controlar el vehículo.

⚠ ADVERTENCIA

La lógica del sistema FCA funciona con determinados parámetros, como la distancia desde el vehículo o el peatón que lo precede, la velocidad del vehículo que lo precede y la velocidad del conductor del vehículo. Determinadas condiciones como un tiempo inclemente o el estado de la carretera podrían afectar al funcionamiento del sistema FCA.

⚠ ADVERTENCIA

Nunca conduzca deliberadamente de manera peligrosa para activar el sistema.

Sensor FCA (radar delantero + cámara de visión frontal)



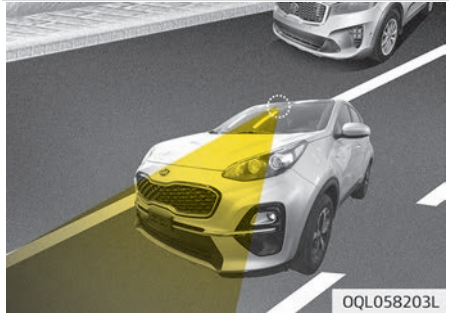

Para que el sistema FCA funcione adecuadamente, asegúrese siempre de que el sensor o la cubierta del sensor estén limpios y no contengan restos de suciedad, nieve ni escombros.
La presencia de suciedad, nieve u otras sustancias extrañas en la lente podrían afectar de forma adversa el rendimiento de la detección del sensor.

✻ NOTA

- No coloque una moldura en la matrícula ni objetos extraños como un adhesivo para parachoques o un protector del parachoques cerca del sensor del radar. De lo contrario, podrían afectar negativamente al funcionamiento del radar.
- Mantenga el sensor del radar y la cubierta del radar siempre limpios y sin restos de suciedad ni escombros.

(Continúa)

- Utilice únicamente un paño suave para lavar el vehículo. No rocíe agua presurizada directamente en el sensor o en la cubierta del sensor.
- Tenga cuidado de no ejercer una fuerza innecesaria en el sensor del radar o la cubierta del sensor. Si el sensor se desplaza de la alineación adecuada a la fuerza, es posible que el sistema FCA no funcione correctamente. En tal caso, podría no mostrarse un mensaje de advertencia. Kia recomienda visitar un centro de servicio/distribuidor Kia autorizado.
- Si el parachoques delantero sufre daños en la zona alrededor del sensor del radar, es posible que el sistema FCA no funcione adecuadamente. Kia recomienda visitar un centro de servicio/distribuidor Kia autorizado.

(Continúa)

(Continúa)

- Utilice únicamente piezas originales para reparar o reemplazar la cubierta de un sensor o un sensor dañados. No pinte la cubierta del sensor.
- No coloque nunca accesorios ni adhesivos en el parabrisas delantero, ni lo tiña.
- No coloque nunca objetos reflectantes (p. ej., papel blanco, espejo) encima del salpicadero. Toda reflexión de luz podría provocar una avería del sistema.
- Preste una precaución extrema para evitar que la cámara entre en contacto con el agua.
- No desmonte nunca el conjunto de cámara ni lo someta a impactos.
- La reproducción del sistema de audio del vehículo a un volumen elevado podría silenciar los sonidos de advertencia del sistema.

(Continúa)

(Continúa)

- Tenga cuidado de no ejercer una fuerza innecesaria en el sensor. Si el sensor se desplaza de la alineación adecuada a la fuerza, es posible que el sistema no funcione correctamente. En tal caso, podría no mostrarse un mensaje de advertencia. Kia recomienda visitar un centro de servicio/distribuidor Kia autorizado.
- Recomendamos que haga revisar el sistema por un distribuidor Kia autorizado cuando:
  Se ha reemplazado la luna del parabrisas. Se ha dañado o reemplazado la cubierta o el sensor del radar.

Mensaje de advertencia y testigo de advertencia

■ Tipo B

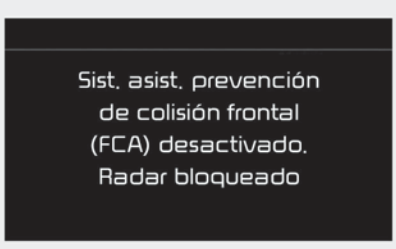

OJF058392L

Cuando la cubierta del sensor está obstruida con algún resto de suciedad, nieve o escombros, es posible que el funcionamiento del sistema FCA se detenga de forma temporal.
Si esto ocurre, aparecerá un mensaje de advertencia en la pantalla LCD.
Elimine cualquier resto de suciedad, nieve o escombros y limpie el sensor antes de poner en funcionamiento el sistema FCA.
El sistema funcionará con normalidad cuando se haya eliminado la suciedad, la nieve o los escombros.

Sin embargo, es posible que el sistema FCA no funcione en un área (p. ej., un terreno abierto) donde no se detecten sustancias tras encender el motor.
Aunque no aparezca un mensaje de advertencia en la pantalla LCD, es posible que el FCA no funcione correctamente.

Fallo del sistema

■ Tipo B

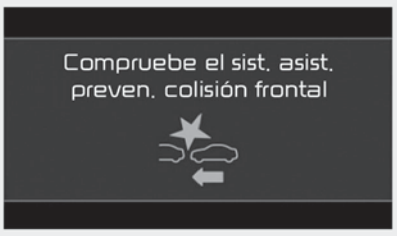

OJF058394L

- Si el sistema FCA no funciona correctamente, el testigo de advertencia de FCA () se iluminará y el mensaje de advertencia aparecerá durante unos segundos. Cuando el mensaje desaparece, el testigo de advertencia maestro () se ilumina. En este caso, lleve el vehículo a un taller profesional para que lo inspeccionen. Kia recomienda visitar un centro de servicio/distribuidor Kia autorizado.
- Es posible que aparezca el mensaje de advertencia de FCA junto con la iluminación del testigo de advertencia de ESC.

⚠ ADVERTENCIA

- **El FCA es únicamente un sistema complementario para la comodidad del conductor. El conductor es responsable de controlar el funcionamiento del vehículo. No dependa únicamente del sistema FCA. En su lugar, mantenga la distancia de seguridad y, si es necesario, pise el pedal del freno para reducir la velocidad de conducción.**

(Continúa)

(Continúa)

- **En determinadas circunstancias y en ciertas condiciones de conducción, el sistema FCA podría accionarse accidentalmente.**
  Asimismo, en determinadas circunstancias, el sistema de reconocimiento de la cámara de visión frontal podría no detectar el vehículo que lo precede. Es posible que el sistema FCA no se active y el mensaje de advertencia no se visualizará.
- **Aunque haya un problema con la función del control del freno del sistema FCA, el funcionamiento de frenado básico del vehículo funcionará con normalidad.**
  No obstante, la función de control del freno para evitar la colisión no se activará.
- **Si el vehículo se detiene delante del suyo de manera repentina, podría tener un control inferior del sistema de frenos. Por consiguiente, mantenga siempre una distancia de seguridad entre su vehículo y el vehículo que lo precede.**

(Continúa)

(Continúa)

- **El sistema FCA podría no activarse si el conductor acciona el pedal del freno para evitar una colisión.**
- **El control del freno podría ser insuficiente, lo que posiblemente podría causar una colisión, si un vehículo que lo precede se detiene de forma repentina. Preste siempre la máxima precaución.**
- **Los ocupantes podrían sufrir lesiones, si el vehículo se detiene de forma repentina a causa del sistema FCA activado. Preste siempre la máxima precaución.**
- **El sistema FCA podría no activarse en función del estado de la calzada, las condiciones meteorológicas, las condiciones de conducción o las condiciones del tráfico.**
- **El sistema FCA solo funciona para detectar los vehículos, peatones que lo preceden.**

⚠ ADVERTENCIA

- **El sistema FCA no funciona cuando el vehículo da marcha atrás.**
- **El sistema FCA no está diseñado para detectar otros objetos en la calzada como animales.**
- **El sistema FCA no detecta vehículos que circulan en el carril contrario.**
- **El sistema FCA no puede detectar los vehículos con tráfico cruzado que se están aproximando.**
- **El sistema FCA no puede detectar al conductor que se acerca a la visión lateral de un vehículo estacionado (por ejemplo, en una calle sin salida).**

En estos casos, debe mantener una distancia segura de frenado y, si es necesario, pisar el pedal del freno para reducir la velocidad de conducción para mantener una distancia segura.

Limitación del sistema

El sistema de asistencia para evitar colisiones frontales (FCA) se ha diseñado para supervisar el vehículo que lo precede o un peatón en la carretera mediante las señales del radar y el reconocimiento de la cámara para advertir al conductor de que una colisión es inminente y, si es necesario, accionar el freno de emergencia.
En determinadas situaciones, es posible que el sensor del radar o la cámara no puedan detectar el vehículo que circula delante. En estos casos, es posible que el sistema FCA no funcione con normalidad. El conductor debe prestar mucha atención en las situaciones siguientes en las que el funcionamiento del FCA podría estar limitado.

Detección de vehículos

El sensor podrá estar limitado cuando:

- El sensor del radar o de la cámara están bloqueados por un objeto extraño o escombros.
- La lente de la cámara está contaminada porque el parabrisas se ha recubierto con una lámina tintada, una película o un revestimiento, el cristal está roto o hay partículas extrañas (adhesivos, insectos, etc.) adheridas al cristal.
- Un tiempo inclemente como una lluvia fuerte o nieve obstaculiza el campo de visión del sensor del radar o de la cámara.
- Hay interferencias por ondas electromagnéticas.
- Hay un reflejo irregular fuerte procedente del sensor del radar.
- El reconocimiento del radar o de la cámara es limitado.
- El vehículo que circula delante es demasiado pequeño para ser detectado (por ejemplo una motocicleta o una bicicleta, etc.)
- El vehículo que circula delante es un vehículo de grandes dimensiones o un remolque demasiado grande para que el sistema de reconocimiento de la cámara lo detecte (por ejemplo, un tractor, remolque, etc.).
- El campo de visión de la cámara no está bien iluminado (o bien está demasiado oscuro o hay demasiados reflejos o demasiada luz de fondo que obstaculiza el campo de visión).
- El vehículo que lo precede no lleva las luces traseras encendidas o las luces traseras están ubicadas en un lugar inusual.

- La luminosidad exterior cambia de repente, por ejemplo, al entrar en un túnel o salir de él.
- Cuando la luz procedente de un farola o de un vehículo que circula en sentido contrario se refleja en una calzada mojada, por ejemplo, en un charco en la carretera.
- El campo de visión frontal está obstaculizado por el deslumbramiento del sol o de los faros de un vehículo que circula en sentido contrario.
- La luna del parabrisas está empañada; no se puede obtener una visión nítida de la carretera.
- El vehículo que lo precede conduce de forma errática.
- El vehículo circula por superficies de la calzada sin pavimentar o irregulares, o por carreteras con cambios de gradiente inesperados.
- El vehículo circula cerca de áreas en las que se encuentran sustancias metálicas como una zona en obras, vías de ferrocarril, etc.
- El vehículo circula por el interior de un edificio, como un aparcamiento subterráneo.
- La cámara no reconoce el vehículo entero que circula delante.
- La cámara está dañada.
- La luminosidad exterior es demasiado baja, por ejemplo, cuando los faros no está encendidos por la noche o el vehículo pasa a través de un túnel.
- Las condiciones adversas de la calzada pueden provocar vibraciones excesivas del vehículo durante la conducción.
- El reconocimiento del sensor cambia de forma repentina al pasar por encima de un badén.
- La sombra de la medianera, árboles, etc., cae en la carretera.
- El vehículo pasa por un peaje.
- La parte posterior del vehículo que lo precede no se puede ver con normalidad (el vehículo gira hacia otra dirección o el vehículo ha volcado).
- El vehículo que lo precede se desplaza verticalmente hacia el sentido de la marcha.
- El vehículo que lo precede se detiene en vertical.
- El vehículo que lo precede se dirige hacia su vehículo o da marcha atrás.
- Se encuentra en una glorieta y el vehículo que lo precede conduce realizando círculos.

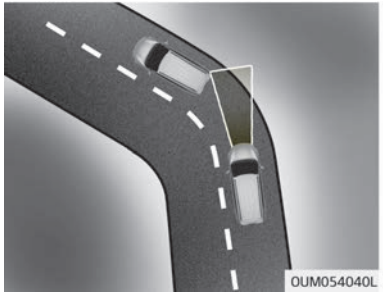

– Conducir en curvas
  Es posible que el funcionamiento del sistema FCA esté limitado al conducir en una carretera con curvas.
  En carreteras con curvas, no se reconoce el otro vehículo que circula en el mismo carril y es posible que el funcionamiento del sistema FCA se degrade. Esto podría provocar la activación innecesaria de una alarma o del frenado o la falta de activación de la alarma o el frenado cuando sea necesario.
  Asimismo, en determinadas circunstancias, el sistema de reconocimiento de la cámara o del sensor de radar delantero podría no detectar el vehículo que circula en una carretera con curvas.
  En estos casos, el conductor debe mantener una distancia segura de

frenado y, si es necesario, pisar el pedal del freno para reducir su velocidad de conducción para mantener una distancia segura.



Es posible que el sistema FCA reconozca un vehículo en el carril siguiente al circular por una carretera con curvas.
En este caso, es posible que el sistema avise al conductor de manera innecesaria y accione el freno. Durante la conducción, preste siempre atención al estado de la carretera y a las características de la conducción. Si es necesario, pise el pedal del freno para reducir la velocidad de conducción para mantener una distancia segura.

Asimismo, cuando sea necesario pise el pedal del acelerador para evitar que el sistema desacelere de forma innecesaria su vehículo.
Asegúrese de que las condiciones de la carretera permitan un funcionamiento seguro del FCA.

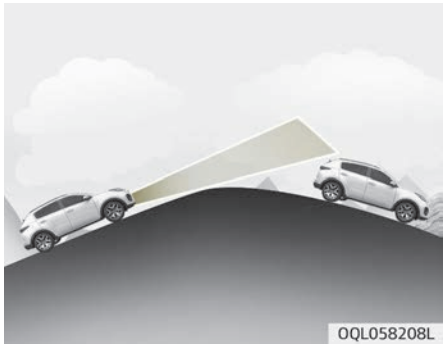

– Conducción por una pendiente
El rendimiento del sistema FCA disminuye al conducir por una pendiente ascendente o descendente, sin reconocer el vehículo que circula delante en el mismo carril. Es posible que se emita innecesariamente un mensaje de advertencia y una alarma de advertencia o que no se emita ningún mensaje ni alarma de advertencia.

Cuando el sistema FCA reconoce de repente el vehículo que circula delante mientras pasa por una pendiente, es posible que experimente una desaceleración brusca.
Mire siempre hacia delante al conducir por una pendiente ascendente o descendente, y, si es necesario, pise el pedal del freno para reducir la velocidad de la conducción con el fin de mantener la distancia.

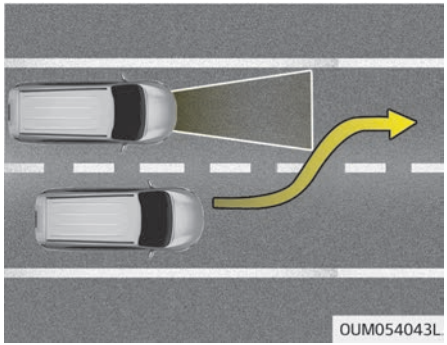

– Cambio de carriles
Cuando un vehículo cambia de carril delante de usted, es posible que el sistema FCA no detecte de manera inmediata el vehículo, especialmente si el vehículo cambia de carril de forma repentina. En este caso, debe

mantener una distancia segura de frenado y, si es necesario, pise el pedal del freno para reducir la velocidad de conducción para mantener una distancia segura.

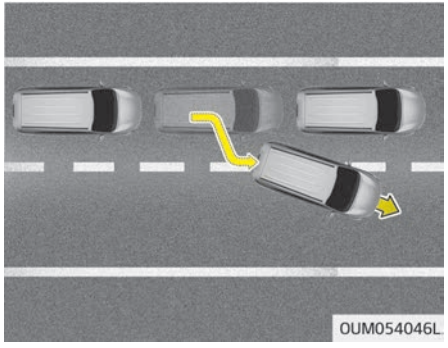

Al conducir con un tráfico con paradas frecuentes, y un vehículo detenido que lo precede confluye fuera del carril, es posible que el sistema FCA no detecte inmediatamente el nuevo vehículo que ahora circula delante. En este caso, debe mantener una distancia segura de frenado y, si es necesario, pise el pedal del freno para reducir la velocidad de conducción para mantener una distancia segura.

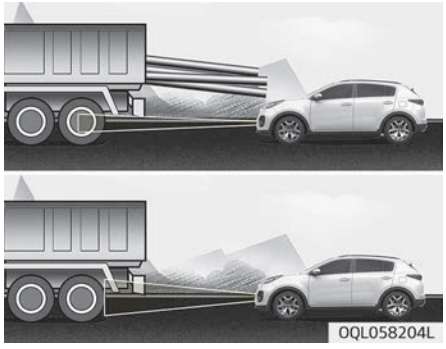

– Detección del vehículo que lo precede
Si el vehículo que lo precede transporta una carga que se extiende hacia la parte posterior del habitáculo o cuando el vehículo que circula delante ofrece una mayor distancia libre al suelo, se requiere una atención especial adicional.
Es posible que el sistema FCA no pueda detectar la carga que se extiende del vehículo. En estas circunstancias, debe mantener una distancia segura de frenado desde el objeto más retrasado y, si es necesario, pise el pedal del freno para reducir la velocidad de conducción para mantener la distancia.

Detección de peatones

El sensor podrá estar limitado cuando:

- El sistema de reconocimiento de la cámara no detecta completamente al peatón, por ejemplo, si el peatón está inclinado o no camina totalmente erguido.
- El peatón se desplaza rápidamente o aparece de repente en el área de detección de la cámara.
- El peatón lleva ropa que se mezcla fácilmente con el fondo y que hace difícil que el sistema de reconocimiento de la cámara lo reconozca.
- La iluminación exterior es demasiado brillante (p. ej., al conducir con una luz solar intensa o resplandor solar) o demasiado oscura (p. ej., al conducir por una carretera rural oscura por la noche).
- Resulta difícil detectar y distinguir al peatón de otros objetos que están alrededor, por ejemplo, cuando hay un grupo de peatones o una gran multitud.
- Hay un objeto parecido a la estructura corporal de una persona.
- El peatón es de baja estatura.
- El peatón tiene un problema de movilidad reducida.

- El reconocimiento del sensor es limitado.
- El sensor del radar o de la cámara están bloqueados por un objeto extraño o escombros.
- Un tiempo inclemente como una lluvia fuerte o nieve obstaculiza el campo de visión del sensor del radar o de la cámara.
- Cuando la luz procedente de un farola o de un vehículo que circula en sentido contrario se refleja en una calzada mojada, por ejemplo, en un charco en la carretera.
- El campo de visión frontal está obstaculizado por el deslumbramiento del sol.
- La luna del parabrisas está empañada; no se puede obtener una visión nítida de la carretera.
- Las condiciones adversas de la calzada pueden provocar vibraciones excesivas del vehículo durante la conducción.
- Cuando el peatón aparece de repente delante del vehículo.
- Cuando se produce cualquier otra interferencia electromagnética.
- Cuando una zona en obras, un raíl u otro objeto metálico está cerca del peatón.

⚠ ADVERTENCIA

- **No utilice el sistema de asistencia para evitar colisiones frontales (FCA) al remolcar un vehículo. El accionamiento del sistema FCA durante el remolcado podría afectar negativamente a la seguridad del vehículo o al remolcado del vehículo.**
- **Extreme la precaución cuando el vehículo que lo precede transporta una carga que se extiende hacia la parte posterior del habitáculo o cuando el vehículo que circula delante ofrece una mayor distancia libre al suelo.**

(Continúa)

(Continúa)

- **El sistema FCA se ha diseñado para detectar y supervisar el vehículo que lo precede en la carretera mediante las señales del radar y el reconocimiento de la cámara. No se ha diseñado para detectar bicicletas, motocicletas ni objetos con ruedas de un tamaño inferior como maletas, carros de la compra o cochecitos de bebé.**
- **No intente verificar nunca el funcionamiento del sistema FCA. De lo contrario, se podrían provocar lesiones graves o incluso mortales.**
- **Al reemplazar o reparar el parachoques delantero o la luna del parabrisas, lleve el vehículo a un taller profesional para que lo inspeccionen. Kia recomienda visitar un centro de servicio/distribuidor Kia autorizado.**

✻ NOTA

En ciertos casos, es posible que se cancele el sistema FCA al someterlo a interferencias electromagnéticas.

SISTEMA DE ASISTENCIA PARA EVITAR COLISIONES FRONTALES (FCA) (PARA ORIENTE MEDIO) – TIPO DE FUSIÓN DEL SENSOR (RADAR DELANTERO+CÁMARA DE VISIÓN FRONTAL) (SI ESTÁ EQUIPADO)

El sistema de asistencia para evitar colisiones frontales (FCA) se ha diseñado para ayudar a detectar y supervisar el vehículo que lo precede en la carretera mediante el reconocimiento de la cámara para advertir al conductor de que una colisión es inminente y, si es necesario, accionar el freno de emergencia.

⚠ ADVERTENCIA

Adopte las siguientes precauciones al utilizar el sistema de asistencia para evitar colisiones frontales (FCA):

- **Este es únicamente un sistema complementario y no intenta reemplazar la necesidades de cuidado y atención extremos del conductor. El margen de detección y los objetos que detectan los sensores son limitados. Preste atención a las condiciones de la carretera en todo momento.**

(Continúa)

(Continúa)

- **Nunca conduzca demasiado rápido si las condiciones de la vía no lo permiten ni mientras toma una curva.**
- **Conduzca siempre con cuidado para evitar que ocurran situaciones inesperadas o repentinas. El FCA no detiene completamente el vehículo y no se trata de un sistema para impedir las colisiones.**

Configuración y activación del sistema

Configuración del sistema

- El conductor puede activar el FCA mediante la colocación del interruptor de encendido en la posición ON (activado) y seleccionando: "User Settings (ajustes usuario) ➡ Driver Assistance (asistencia al conductor) ➡ Forward Collision-Avoidance Assist (asistencia de prevención de colisión frontal)". El sistema FCA se desactiva, cuando el conductor cancela el ajuste del sistema.



El testigo de advertencia se ilumina en la pantalla LCD, al cancelar el sistema FCA.

El conductor puede supervisar el estado de activación/desactivación del sistema FCA en la pantalla LCD. Asimismo, el testigo de advertencia se ilumina cuando el ESC (control de estabilidad electrónica) se desactiva. Cuando el testigo de advertencia permanece encendido con el FCA activado, solicite la comprobación del sistema en un taller profesional. Kia recomienda visitar un centro de servicio/distribuidor Kia autorizado.

- El conductor puede seleccionar el tiempo de activación de la advertencia inicial en la pantalla LCD. Acceda a "User Settings (ajustes usuario) ➡ Driver Assistance (asistencia al conductor) ➡ Forward Collision Warning (aviso de colisión frontal) ➡ Early/Normal/Late (temprano/normal/tarde)".
  A continuación, se proporcionan las opciones para el aviso de colisión frontal inicial:

• EARLY (temprano) – Si se selecciona esta opción, el aviso de colisión frontal inicial se activa antes de lo normal. Este ajuste maximiza la distancia entre el vehículo o peatón que circula delante antes de que se produzca el aviso inicial. Si en el estado 'EARLY' (temprano) se nota demasiado sensibilidad, cambie a 'NORMAL' (normal). Cuando el vehículo que lo precede se detiene de forma inesperada, la advertencia podría parecer que se enciende tarde incluso con el estado "EARLY" (temprano) seleccionado.

• NORMAL (normal) – Si se selecciona esta opción, el aviso de colisión frontal inicial se activa con normalidad. Este ajuste permite una distancia nominal entre el vehículo o peatón que circula delante antes de que se produzca el aviso inicial.

• LATE (tarde) – Si se selecciona esta opción, el aviso de colisión frontal inicial se activa más tarde de lo normal. Este ajuste reduce la distancia entre el vehículo o peatón que circula delante antes de que se produzca el aviso inicial. Seleccione este estado solo cuando el tráfico sea fluido y conduzca despacio.

Requisito previo para la activación

El AEB se prepara para activarse, cuando el sistema FCA está seleccionado en la pantalla FCA y cuando se cumplen los requisitos previos siguientes.

- El ESC (control electrónico de estabilidad) está activado.
- La velocidad del vehículo es de 8 km/h (El sistema FCA solo se activa dentro de un rango de velocidad determinado).
- El sistema detecta un vehículo que lo precede que podría chocar con su vehículo. (Es posible que el sistema FCA no se active o suene una alarma de advertencia en función de la situación de conducción o del estado del vehículo).

❊ Es posible que el FCA no funcione adecuadamente en función de la situación frontal y el sentido.

⚠ ADVERTENCIA

- **Detenga el vehículo completamente en una ubicación segura antes de accionar el interruptor del volante para activar/desactivar el sistema FCA.**
- **El sistema FCA se activa automáticamente al colocar el botón ENGINE START/STOP (inicio/parada del motor) en la posición ON (activado). El conductor puede desactivar el sistema FCA mediante la cancelación del ajuste del sistema en la pantalla LCD.**
- **El sistema FCA se desactiva automáticamente al cancelar el ESC (control electrónico de estabilidad). Si se cancela el ESC, el sistema FCA no se puede activar en la pantalla LCD. El testigo de advertencia de FCA se ilumina, pero esto no indica una avería en el sistema.**

Mensaje de advertencia de FCA y control del sistema

El sistema FCA emite mensajes y alarmas de advertencia en función de los niveles de riesgo de colisión, como un frenazo abrupto del vehículo que lo precede o una detección de la distancia de frenado insuficiente. También controla los frenos en función de los niveles de riesgo de colisión.
El conductor puede seleccionar el tiempo de activación de la advertencia inicial en Ajustes Usuario en la pantalla LCD. Las opciones para el aviso de colisión frontal inicial incluyen el tiempo de advertencia inicial Antes, Norm. o Tarde.

Advertencia de colisión (1.ª advertencia)



Este mensaje de advertencia aparece en la pantalla LCD con una señal acústica de advertencia. Además, se produce alguna intervención del sistema del vehículo por parte del sistema de gestión del motor para ayudar a desacelerar el vehículo.

- El vehículo podría desacelerar de manera moderada.
- El sistema FCA controla los frenos de manera limitada para mitigar el impacto en una colisión de forma preventiva.

Frenada de emergencia (2.ª advertencia)



Este mensaje de advertencia aparece en la pantalla LCD con una señal acústica de advertencia. Además, se produce alguna intervención del sistema del vehículo por parte del sistema de gestión del motor para ayudar a desacelerar el vehículo.

- El sistema FCA controla los frenos de manera limitada para mitigar el impacto en una colisión de forma preventiva. El control del freno se maximiza justo antes de una colisión.

Funcionamiento de los frenos

- En una situación de emergencia, el sistema de frenado accede al estado de preparación para una reacción rápida para que el conductor no pise el pedal del freno.
- El FCA proporciona potencia de frenado adicional para un rendimiento óptimo de los frenos, cuando el conductor pisa el pedal del freno.
- El control del frenado se desactiva automáticamente, cuando el conductor pisa bruscamente el pedal del acelerador o cuando el conductor acciona el volante de forma repentina.
- El control del freno de FCA se cancela automáticamente, cuando desaparecen los factores de riesgo.

⚠ ATENCIÓN

El conductor siempre debe prestar mucha atención al funcionamiento del vehículo aunque no aparezca ningún mensaje ni alarma de advertencia. La advertencia del sistema FCA es posible que no suene si se emiten otros sonidos de advertencia del sistema.

⚠ ADVERTENCIA

El FCA no puede evitar todas las colisiones. Es posible que el FCA no detenga completamente el vehículo antes de las colisiones. El conductor es responsable de conducir con seguridad y de controlar el vehículo.

⚠ ADVERTENCIA

La lógica del sistema FCA funciona con determinados parámetros, como la distancia desde el vehículo que lo precede, la velocidad del vehículo que lo precede y la velocidad del conductor del vehículo. Determinadas condiciones como un tiempo inclemente o el estado de la carretera podrían afectar al funcionamiento del sistema FCA.

⚠ ADVERTENCIA

Nunca conduzca deliberadamente de manera peligrosa para activar el sistema.

Sensor FCA (radar delantero + cámara de visión frontal)



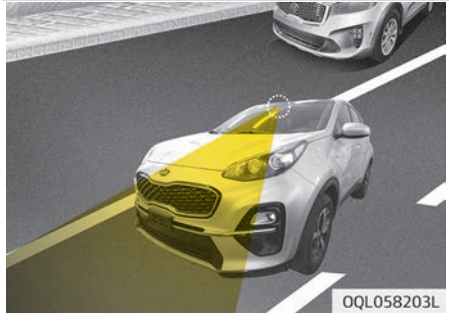

Para que el sistema FCA funcione adecuadamente, asegúrese siempre de que el sensor o la cubierta del sensor estén limpios y no contengan restos de suciedad, nieve ni escombros.
La presencia de suciedad, nieve u otras sustancias extrañas en la lente podrían afectar de forma adversa el rendimiento de la detección del sensor.

✻ NOTA

- No coloque una moldura en la matrícula ni objetos extraños como un adhesivo para parachoques o un protector del parachoques cerca del sensor del radar. De lo contrario, podrían afectar negativamente al funcionamiento del radar.
- Mantenga el sensor del radar y la cubierta del radar siempre limpios y sin restos de suciedad ni escombros.

(Continúa)

(Continúa)

- Utilice únicamente un paño suave para lavar el vehículo. No rocíe agua presurizada directamente en el sensor o en la cubierta del sensor.
- Tenga cuidado de no ejercer una fuerza innecesaria en el sensor del radar o la cubierta del sensor. Si el sensor se desplaza de la alineación adecuada a la fuerza, es posible que el sistema FCA no funcione correctamente. En tal caso, podría no mostrarse un mensaje de advertencia. Kia recomienda visitar un centro de servicio/distribuidor Kia autorizado.
- Si el parachoques delantero sufre daños en la zona alrededor del sensor del radar, es posible que el sistema FCA no funcione adecuadamente. Kia recomienda visitar un centro de servicio/distribuidor Kia autorizado.

(Continúa)

(Continúa)

- Utilice únicamente piezas originales para reparar o reemplazar la cubierta de un sensor o un sensor dañados. No pinte la cubierta del sensor.
- No coloque nunca accesorios ni adhesivos en el parabrisas delantero, ni lo tiña.
- No coloque nunca objetos reflectantes (p. ej., papel blanco, espejo) encima del salpicadero. Toda reflexión de luz podría provocar una avería del sistema.
- Preste una precaución extrema para evitar que la cámara entre en contacto con el agua.
- No desmonte nunca el conjunto de cámara ni lo someta a impactos.
- La reproducción del sistema de audio del vehículo a un volumen elevado podría silenciar los sonidos de advertencia del sistema.

(Continúa)

(Continúa)

- Tenga cuidado de no ejercer una fuerza innecesaria en el sensor. Si el sensor se desplaza de la alineación adecuada a la fuerza, es posible que el sistema no funcione correctamente. En tal caso, podría no mostrarse un mensaje de advertencia. Kia recomienda visitar un centro de servicio/distribuidor Kia autorizado.
- Recomendamos que haga revisar el sistema por un distribuidor KIA autorizado cuando: la luna del parabrisas se ha reemplazado. Se ha dañado o reemplazado la cubierta o el sensor del radar.

Mensaje de advertencia y testigo de advertencia

■ Tipo B

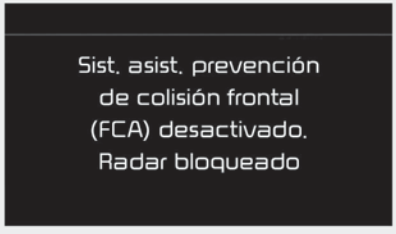

OJF058392L

Cuando la cubierta del sensor está obstruida con algún resto de suciedad, nieve o escombros, es posible que el funcionamiento del sistema FCA se detenga de forma temporal.
Si esto ocurre, aparecerá un mensaje de advertencia en la pantalla LCD.
Elimine cualquier resto de suciedad, nieve o escombros y limpie el sensor antes de poner en funcionamiento el sistema FCA.
El sistema funcionará con normalidad cuando se haya eliminado la suciedad, la nieve o los escombros.

Sin embargo, es posible que el sistema FCA no funcione en un área (p. ej., un terreno abierto) donde no se detecten sustancias tras encender el motor.
Aunque no aparezca un mensaje de advertencia en la pantalla LCD, es posible que el FCA no funcione correctamente.

Fallo del sistema

■ Tipo B

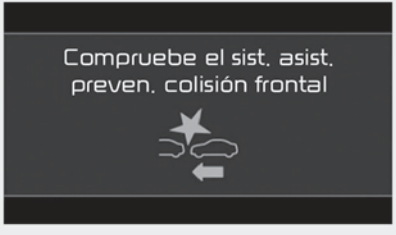

OJF058394L

- Si el sistema FCA no funciona correctamente, el testigo de advertencia de FCA () se iluminará y el mensaje de advertencia aparecerá durante unos segundos. Cuando el mensaje desaparece, el testigo de advertencia maestro () se ilumina. En este caso, lleve el vehículo a un taller profesional para que lo inspeccionen. Kia recomienda visitar un centro de servicio/distribuidor Kia autorizado.
- Es posible que aparezca el mensaje de advertencia de FCA junto con la iluminación del testigo de advertencia de ESC.

⚠ ADVERTENCIA

- **El FCA es únicamente un sistema complementario para la comodidad del conductor. El conductor es responsable de controlar el funcionamiento del vehículo. No dependa únicamente del sistema FCA. En su lugar, mantenga la distancia de seguridad y, si es necesario, pise el pedal del freno para reducir la velocidad de conducción.**

(Continúa)

(Continúa)

- **En determinadas circunstancias y en ciertas condiciones de conducción, el sistema FCA podría accionarse accidentalmente.**
  Asimismo, en determinadas circunstancias, el sistema de reconocimiento de la cámara de visión frontal podría no detectar el vehículo que lo precede. Es posible que el sistema FCA no se active y el mensaje de advertencia no se visualizará.
- **Aunque haya un problema con la función del control del freno del sistema FCA, el funcionamiento de frenado básico del vehículo funcionará con normalidad.**
  No obstante, la función de control del freno para evitar la colisión no se activará.
- **Si el vehículo se detiene delante del suyo de manera repentina, podría tener un control inferior del sistema de frenos. Por consiguiente, mantenga siempre una distancia de seguridad entre su vehículo y el vehículo que lo precede.**

(Continúa)

(Continúa)

- **El sistema FCA podría no activarse si el conductor acciona el pedal del freno para evitar una colisión.**
- **El control del freno podría ser insuficiente, lo que posiblemente podría causar una colisión, si un vehículo que lo precede se detiene de forma repentina. Preste siempre la máxima precaución.**
- **Los ocupantes podrían sufrir lesiones, si el vehículo se detiene de forma repentina a causa del sistema FCA activado. Preste siempre la máxima precaución.**
- **El sistema FCA podría no activarse en función del estado de la calzada, las condiciones meteorológicas, las condiciones de conducción o las condiciones del tráfico.**
- **El sistema FCA solo funciona para detectar los vehículos, peatones que lo preceden.**

⚠ ADVERTENCIA

- **El sistema FCA no funciona cuando el vehículo da marcha atrás.**
- **El sistema FCA no está diseñado para detectar otros objetos en la calzada como animales.**
- **El sistema FCA no detecta vehículos que circulan en el carril contrario.**
- **El sistema FCA no puede detectar los vehículos con tráfico cruzado que se están aproximando.**
- **El sistema FCA no puede detectar al conductor que se acerca a la visión lateral de un vehículo estacionado (por ejemplo, en una calle sin salida).**

En estos casos, debe mantener una distancia segura de frenado y, si es necesario, pisar el pedal del freno para reducir la velocidad de conducción para mantener una distancia segura.

Limitación del sistema

El sistema de asistencia para evitar colisiones frontales (FCA) se ha diseñado para supervisar el vehículo que lo precede en la carretera mediante las señales del radar y el reconocimiento de la cámara para advertir al conductor de que una colisión es inminente y, si es necesario, accionar el freno de emergencia.
En determinadas situaciones, es posible que el sensor del radar o la cámara no puedan detectar el vehículo que circula delante. En estos casos, es posible que el sistema FCA no funcione con normalidad. El conductor debe prestar mucha atención en las situaciones siguientes en las que el funcionamiento del FCA podría estar limitado.

Detección de vehículos

El sensor podrá estar limitado cuando:

- El sensor del radar o de la cámara están bloqueados por un objeto extraño o escombros.
- La lente de la cámara está contaminada porque el parabrisas se ha recubierto con una lámina tintada, una película o un revestimiento, el cristal está roto o hay partículas extrañas (adhesivos, insectos, etc.) adheridas al cristal.
- Un tiempo inclemente como una lluvia fuerte o nieve obstaculiza el campo de visión del sensor del radar o de la cámara.
- Hay interferencias por ondas electromagnéticas.
- Hay un reflejo irregular fuerte procedente del sensor del radar.
- El reconocimiento del radar o de la cámara es limitado.
- El vehículo que circula delante es demasiado pequeño para ser detectado (por ejemplo una motocicleta o una bicicleta, etc.)
- El vehículo que circula delante es un vehículo de grandes dimensiones o un remolque demasiado grande para que el sistema de reconocimiento de la cámara lo detecte (por ejemplo, un tractor, remolque, etc.).
- El campo de visión de la cámara no está bien iluminado (o bien está demasiado oscuro o hay demasiados reflejos o demasiada luz de fondo que obstaculiza el campo de visión).
- El vehículo que lo precede no lleva las luces traseras encendidas o las luces traseras están ubicadas en un lugar inusual.

- La luminosidad exterior cambia de repente, por ejemplo, al entrar en un túnel o salir de él.
- Cuando la luz procedente de un farola o de un vehículo que circula en sentido contrario se refleja en una calzada mojada, por ejemplo, en un charco en la carretera.
- El campo de visión frontal está obstaculizado por el deslumbramiento del sol o de los faros de un vehículo que circula en sentido contrario.
- La luna del parabrisas está empañada; no se puede obtener una visión nítida de la carretera.
- El vehículo que lo precede conduce de forma errática.
- El vehículo circula por superficies de la calzada sin pavimentar o irregulares, o por carreteras con cambios de gradiente inesperados.
- El vehículo circula cerca de áreas en las que se encuentran sustancias metálicas como una zona en obras, vías de ferrocarril, etc.
- El vehículo circula por el interior de un edificio, como un aparcamiento subterráneo.
- La cámara no reconoce el vehículo entero que circula delante.
- La cámara está dañada.
- La luminosidad exterior es demasiado baja, por ejemplo, cuando los faros no está encendidos por la noche o el vehículo pasa a través de un túnel.
- Las condiciones adversas de la calzada pueden provocar vibraciones excesivas del vehículo durante la conducción.
- El reconocimiento del sensor cambia de forma repentina al pasar por encima de un badén.
- La sombra de la medianera, árboles, etc., cae en la carretera.
- El vehículo pasa por un peaje.
- La parte posterior del vehículo que lo precede no se puede ver con normalidad (el vehículo gira hacia otra dirección o el vehículo ha volcado).
- El vehículo que lo precede se desplaza verticalmente hacia el sentido de la marcha.
- El vehículo que lo precede se detiene en vertical.
- El vehículo que lo precede se dirige hacia su vehículo o da marcha atrás.
- Se encuentra en una glorieta y el vehículo que lo precede conduce realizando círculos.

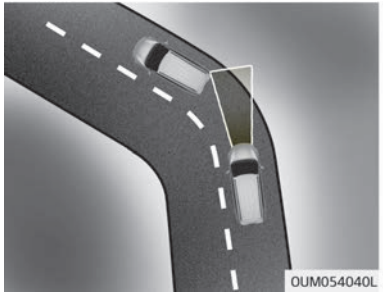

– Conducir en curvas
Es posible que el funcionamiento del sistema FCA esté limitado al conducir en una carretera con curvas.
En carreteras con curvas, no se reconoce el otro vehículo que circula en el mismo carril y es posible que el funcionamiento del sistema FCA se degrade. Esto podría provocar la activación innecesaria de una alarma o del frenado o la falta de activación de la alarma o el frenado cuando sea necesario.
Asimismo, en determinadas circunstancias, el sistema de reconocimiento de la cámara o del sensor de radar delantero podría no detectar el vehículo que circula en una carretera con curvas.
En estos casos, el conductor debe mantener una distancia segura de

frenado y, si es necesario, pisar el pedal del freno para reducir su velocidad de conducción para mantener una distancia segura.



Es posible que el sistema FCA reconozca un vehículo en el carril siguiente al circular por una carretera con curvas.
En este caso, es posible que el sistema avise al conductor de manera innecesaria y accione el freno. Durante la conducción, preste siempre atención al estado de la carretera y a las características de la conducción. Si es necesario, pise el pedal del freno para reducir la velocidad de conducción para mantener una distancia segura.

Asimismo, cuando sea necesario pise el pedal del acelerador para evitar que el sistema desacelere de forma innecesaria su vehículo.
Asegúrese de que las condiciones de la carretera permitan un funcionamiento seguro del FCA.

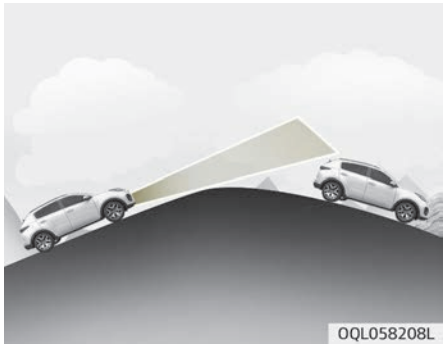

– Conducción por una pendiente
El rendimiento del sistema FCA disminuye al conducir por una pendiente ascendente o descendente, sin reconocer el vehículo que circula delante en el mismo carril. Es posible que se emita innecesariamente un mensaje de advertencia y una alarma de advertencia o que no se emita ningún mensaje ni alarma de advertencia.

Cuando el sistema FCA reconoce de repente el vehículo que circula delante mientras pasa por una pendiente, es posible que experimente una desaceleración brusca.
Mire siempre hacia delante al conducir por una pendiente ascendente o descendente, y, si es necesario, pise el pedal del freno para reducir la velocidad de la conducción con el fin de mantener la distancia.

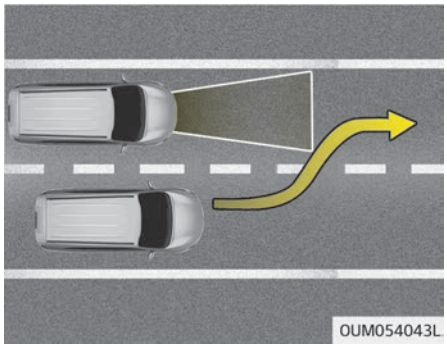

– Cambio de carriles
Cuando un vehículo cambia de carril delante de usted, es posible que el sistema FCA no detecte de manera inmediata el vehículo, especialmente si el vehículo cambia de carril de forma repentina. En este caso, debe

mantener una distancia segura de frenado y, si es necesario, pise el pedal del freno para reducir la velocidad de conducción para mantener una distancia segura.

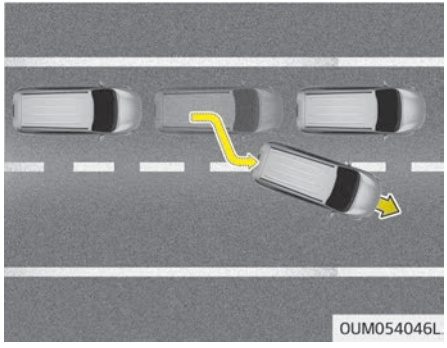

Al conducir con un tráfico con paradas frecuentes, y un vehículo detenido que lo precede confluye fuera del carril, es posible que el sistema FCA no detecte inmediatamente el nuevo vehículo que ahora circula delante. En este caso, debe mantener una distancia segura de frenado y, si es necesario, pise el pedal del freno para reducir la velocidad de conducción para mantener una distancia segura.

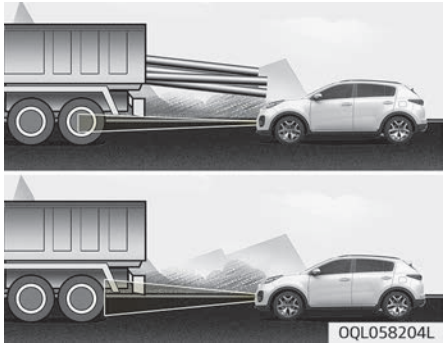

– Detección del vehículo que lo precede
Si el vehículo que lo precede transporta una carga que se extiende hacia la parte posterior del habitáculo o cuando el vehículo que circula delante ofrece una mayor distancia libre al suelo, se requiere una atención especial adicional.
Es posible que el sistema FCA no pueda detectar la carga que se extiende del vehículo. En estas circunstancias, debe mantener una distancia segura de frenado desde el objeto más retrasado y, si es necesario, pise el pedal del freno para reducir la velocidad de conducción para mantener la distancia.

⚠ ADVERTENCIA

- **No utilice el sistema de asistencia para evitar colisiones frontales (FCA) al remolcar un vehículo. El accionamiento del sistema FCA durante el remolcado podría afectar negativamente a la seguridad del vehículo o al remolcado del vehículo.**
- **Extreme la precaución cuando el vehículo que lo precede transporta una carga que se extiende hacia la parte posterior del habitáculo o cuando el vehículo que circula delante ofrece una mayor distancia libre al suelo.**
- **El sistema FCA se ha diseñado para detectar y supervisar el vehículo que lo precede en la carretera mediante las señales del radar y el reconocimiento de la cámara. No se ha diseñado para detectar bicicletas, motocicletas ni objetos con ruedas de un tamaño inferior como maletas, carros de la compra o cochecitos de bebé.**

(Continúa)

(Continúa)

- **No intente verificar nunca el funcionamiento del sistema FCA. De lo contrario, se podrían provocar lesiones graves o incluso mortales.**
- **Al reemplazar o reparar el parachoques delantero o la luna del parabrisas, lleve el vehículo a un taller profesional para que lo inspeccionen. Kia recomienda visitar un centro de servicio/distribuidor Kia autorizado.**

✻ NOTA

En ciertos casos, es posible que se cancele el sistema FCA al someterlo a interferencias electromagnéticas.

CONTROL DE FRENADA CUESTA ABAJO (DBC) (SI ESTÁ EQUIPADO)

■ Tipo A

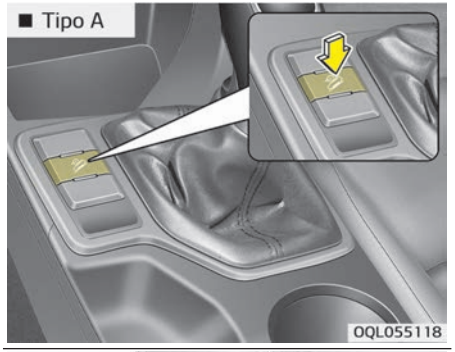

■ Tipo B

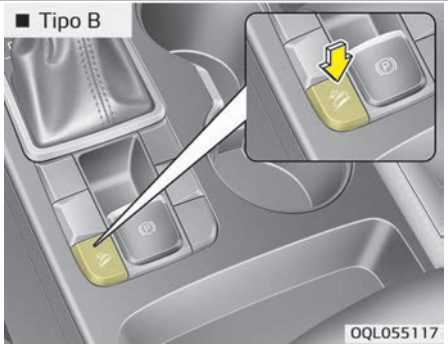

■ Tipo C

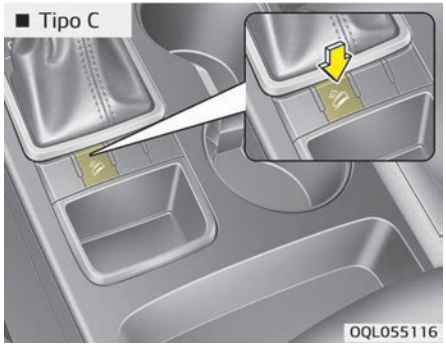

El control de frenada cuesta abajo (DBC) ayuda al conductor a bajar una pendiente pronunciada sin pisar el pedal del freno.
Reduce la velocidad del vehículo a menos de 8 km/h (en vehículos con transmisión automática) u 8 km/h (en vehículos con transmisión manual) y permite que el conductor se concentre en dirigir el vehículo.

⚠ ADVERTENCIA

Desactive siempre el DBC cuando conduzca en carreteras normales. El
(Continúa)

(Continúa)

DBC podría activarse de forma imprevista desde el modo standby al conducir por carreteras con baches o tomar curvas cerradas.

✻ NOTA

- El DBC regresa a la posición OFF por defecto, siempre que el interruptor de encendido se coloque en la posición ON.
- Pueden producirse ruidos o vibraciones desde los frenos cuando se activa el DBC.
- La luz de freno trasera se enciende al activarse el DBC.

Funcionamiento del DBC

Modo	Testigo indicador	Descripción
En espera	 iluminado	Pulse el botón DBC cuando la velocidad del vehículo sea inferior a 40 km/h. El sistema DBC se encenderá y entrará en el modo standby. El sistema no se activa si la velocidad del vehículo es superior a 40 km/h.
Activado	 parpadea	En el modo standby, si la velocidad del vehículo es inferior a 35 km/h al conducir por una pendiente pronunciada, el DBC se activará automáticamente.
Temporalmente desactivado	 iluminado	En el modo activado, el DBC se desactivará temporalmente en las siguientes condiciones: • La colina no tiene la inclinación suficiente. • El pedal del acelerador o del freno está pisado. Si las condiciones anteriores desaparecen, el DBC se volverá a activar automáticamente.
OFF	 no iluminado	El DBC se apagará bajo las siguientes condiciones: • Se vuelve a pulsar el botón DBC. • La velocidad del vehículo es superior a 60 km/h.

⚠ ADVERTENCIA

Si se ilumina el indicador rojo del DBC, el sistema se ha sobrecalentado o tiene un fallo de funcionamiento. Si el testigo de advertencia se enciende aunque el sistema DBC se haya enfriado, recomendamos que haga revisar el vehículo lo antes posible en un taller profesional.
Kia recomienda visitar un centro de servicio / distribuidor Kia autorizado.

✻ NOTA

- El DBC podría no desactivarse en pendientes pronunciadas aunque se pise el pedal del freno o del acelerador.
- No active el DBC al conducir con la palanca de cambio en la 3ª marcha (o superior) en vehículos con transmisión manual. El motor podría pararse si se activa el sistema DBC.
- El DBC no funciona cuando:
  - La palanca de cambios está en la posición P (estacionamiento).
  - El ESC está activado.

BUENAS PRÁCTICAS DE FRENADO

⚠ ADVERTENCIA

Cuando abandone o aparque el vehículo, detenga por completo el vehículo y siga pisando el pedal del freno. Mueva la palanca de cambios a la posición P (estacionamiento), accione el freno de estacionamiento y coloque el botón ENGINE START/STOP (inicio/parada del motor) a la posición OFF.
Los vehículos que no tienen el freno de estacionamiento completamente accionado corren riesgo de desplazarse de forma desapercibida causando lesiones a terceros y al propio conductor.

Los frenos mojados pueden ser peligrosos. Los frenos pueden mojarse si el vehículo se conduce por aguas estancadas o al lavarlo. El vehículo no podrá parar tan rápidamente si los frenos están mojados. Los frenos mojados pueden provocar que el vehículo vaya hacia un lado.

Para secar los frenos, accione ligeramente los frenos hasta que la acción de frenado vuelva a la normalidad. Tenga cuidado de mantener el control del vehículo en todo momento. Si la acción de frenado no vuelve a la normalidad, deténgase tan pronto como resulte seguro y lleve el vehículo a un taller profesional para que lo inspeccionen.
Kia recomienda llamar a un centro de servicio / distribuidor Kia autorizado.
No mantenga el pie sobre el pedal del freno durante la conducción. Incluso una presión ligera pero constante del pedal podría causar un sobrecalentamiento de los frenos, el desgaste o un posible fallo de los mismos.
Si una rueda se pincha durante la conducción, accione cuidadosamente los frenos y mantenga el vehículo en línea recta mientras reduce la velocidad. Cuando conduzca lo suficientemente despacio, salga de la carretera y pare en un lugar seguro.
Mantenga el pie firmemente sobre el pedal del freno cuando el vehículo se haya detenido para evitar que el vehículo ruede hacia delante.

SISTEMA DE CONTROL DE CRUCERO (SI ESTÁ EQUIPADO)

■ Tipo A



■ Tipo B



1. Indicador de velocidad de crucero
2. Indicador de ajuste de la velocidad

El sistema de control de crucero le permite programar el vehículo para que mantenga una velocidad constante sin pisar el acelerador.

Este sistema está diseñado para funcionar a una velocidad superior a 30 km/h aproximadamente.

⚠ ADVERTENCIA

- **Si se deja encendido el control del crucero (se ilumina la luz), el control de crucero podría activarse involuntariamente. Mantenga apagado el sistema de control de crucero cuando no se utilice el control de crucero para evitar ajustes involuntarios de la velocidad.**
- **Utilice el sistema de control de crucero sólo al viajar por autopistas y con buenas condiciones ambientales.**
- **No utilice el control de crucero cuando no sea seguro mantener el vehículo a una velocidad constante, por ejemplo al conducir en tráfico lento o variable, al conducir en carreteras deslizantes (lluvia, hielo o nieve) o con viento o al ir por carreteras con cuestas hacia arriba o hacia abajo superiores al 6%.**

(Continúa)

(Continúa)

- **Tenga especial cuidado con las condiciones de conducción al utilizar el sistema de control de crucero.**
- **Tenga cuidado al conducir cuesta abajo mientras está utilizando el sistema de control de crucero, que puede hacer aumentar la velocidad del vehículo.**

⚠ ATENCIÓN

Durante la conducción con la velocidad de crucero en un vehículo de transmisión manual, no cambia a punto muerto sin pisar el pedal del embrague, ya que si no, el motor se sobrerrevolucionará. Si esto sucede, pise el pedal del embrague o pulse el interruptor ON-OFF de control de crucero.

✻ NOTA

- Durante el funcionamiento normal del control de crucero, al activar o reactivar el interruptor "SET" tras accionar los frenos, el control de crucero se activa durante unos 3 segundos. Esta demora es normal.
- Para activar el control de crucero, pise el pedal del freno al menos una vez después de girar la llave de encendido a la posición ON o de arrancar el motor. Ello sirve para comprobar que el freno, parte importante para cancelar el control de crucero, esté en condiciones normales.

Interruptor de control de crucero

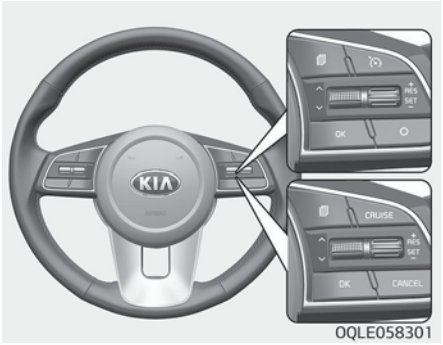

CANCEL/O: cancela la operación de control de crucero.
CRUISE/: enciende y apaga el sistema de control de crucero.
RES+: recupera o aumenta la velocidad de control de crucero.
SET-: establece o reduce la velocidad de control de crucero.

Para ajustar la velocidad de control de crucero:

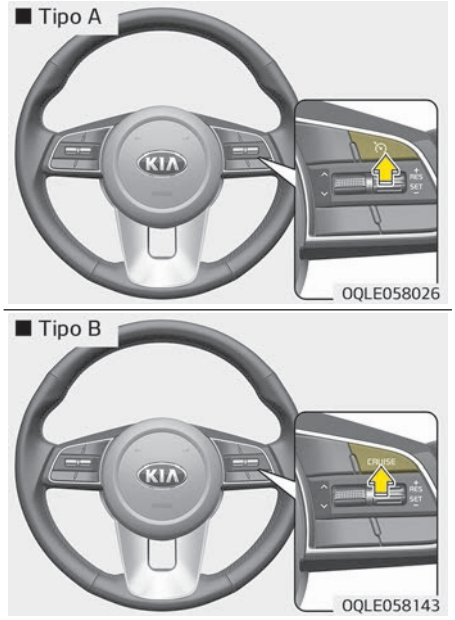

1. Pulse el botón CRUISE (CRUCERO)/ en el volante para activar el sistema. El testigo indicador de crucero se iluminará.

2. Acelere a la velocidad deseada, que debe ser superior a 30 km/h aproximadamente.

✻ NOTA

■ Transmisión manual

Para los vehículos con transmisión manual, debe pisar el pedal del freno al menos una vez para establecer el control de crucero tras arrancar el motor.

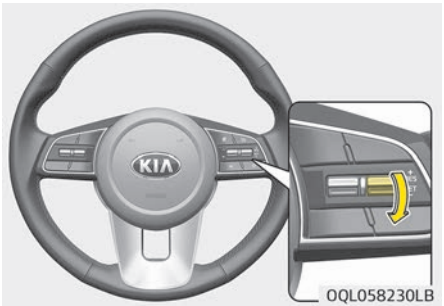

3. Mueva la palanca hacia abajo (a SET-) y suéltela a la velocidad deseada. El testigo indicador SET de crucero se iluminará. Suelte el pedal del acelerador al mismo tiempo. Se mantendrá automáticamente la velocidad que desea.

En una cuesta pronunciada, el vehículo puede reducir o aumentar la velocidad ligeramente al conducir cuesta abajo.

Para aumentar la velocidad de control de crucero seleccionada:

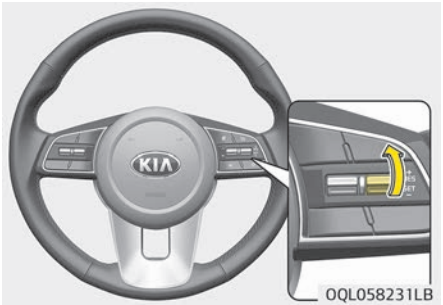

Siga cualquiera de estos procedimientos:

- Mueva la palanca hacia arriba (a RES +) y manténgala pulsada. Su vehículo acelerará. Suelte la palanca a la velocidad que desee.
- Mueva la palanca hacia arriba (a RES +) y suéltela inmediatamente. La velocidad de crucero aumentará en 2 km/h cada vez que mueva la palanca hacia arriba (a RES+) de esta forma.

Para disminuir la velocidad de crucero:

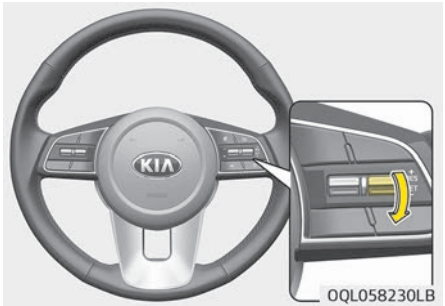

Siga cualquiera de estos procedimientos:

- Mueva la palanca hacia abajo (a SET-) y manténgala pulsada. El vehículo disminuirá de velocidad gradualmente. Suelte la palanca a la velocidad que desee mantener.

- Mueva la palanca hacia abajo (a SET-) y suéltela inmediatamente. La velocidad de crucero disminuirá 2 km/h cada vez que se desplace la palanca hacia abajo (a SET-) de esta forma.

Para acelerar temporalmente con el control de crucero encendido:

Si desea acelerar temporalmente cuando el control de crucero está encendido, pise el pedal del acelerador. La velocidad aumentada no interferirá con la operación de control de crucero ni cambiará la velocidad ajustada.
Para volver a la velocidad ajustada, retire el pie del acelerador.

Para cancelar el control de crucero, realice una de las acciones siguientes:

■ Tipo A

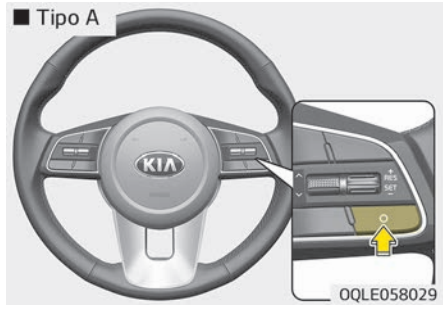

■ Tipo B

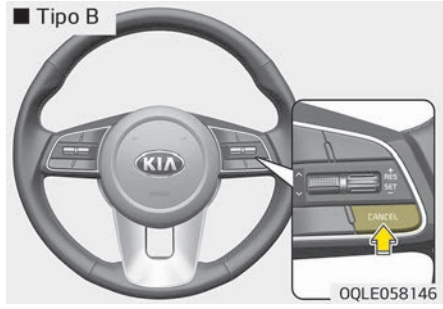

- Pise el pedal del freno.
- Pulse el pedal del embrague si está equipado con una transmisión manual.
- Cambie a N (punto muerto) si está equipado con una transmisión automática.
- Pulse el botón CANCEL/O situado en el volante de dirección.
- Reduzca la velocidad del vehículo a una velocidad aproximadamente 20 km/h inferior a la memorizada.
- Disminuya la velocidad del vehículo a menos de aproximadamente 25 km/h.

Cada una de estas acciones cancelará la operación del control de crucero (el testigo indicador del control de crucero activado se apagará), pero no desactivará el sistema. Si quiere reanudar la operación de control crucero, mueva la palanca situada en el volante hacia arriba (a RES+). Regresará a la posición preajustada previamente.

Para reanudar la velocidad de crucero a más de 30 km/h aproximadamente:

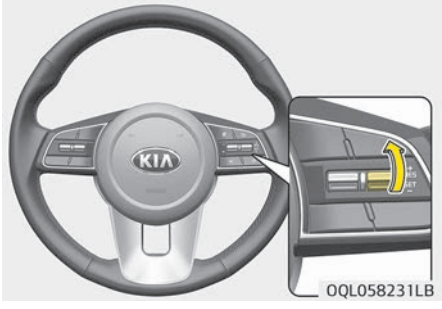

Si se utiliza otro método distinto al interruptor CRUISE/ para cancelar la velocidad de crucero y el sistema sigue activo, la última velocidad ajustada se reanudará automáticamente cuando pulse el interruptor RES+.
No obstante, no se reanudará si la velocidad del vehículo se reduce a menos de 30 km/h aproximadamente.

Para desactivar el control de crucero, lleve a cabo una de las acciones siguientes:

- Pulse el botón CRUISE/ (el testigo indicador de crucero se apagará).
- Apague el encendido.

Estas dos acciones cancelan el funcionamiento del control de crucero. Si quiere reanudar la operación de control crucero, repita los pasos mencionados en "Para ajustar la velocidad de control de crucero" en la página 6-93.

CONTROL DEL LÍMITE DE VELOCIDAD MANUAL (SI ESTÁ EQUIPADO)

Puede establecer el límite de velocidad si no desea conducir a una velocidad superior a la específica.
Si conduce sobrepasando el límite de velocidad ajustado, el sistema de advertencia se activa (el límite de velocidad ajustado parpadeará y sonará una señal acústica) hasta que el vehículo vuelva al límite de velocidad fijado.

✻ NOTA

Mientras el control del límite de velocidad manual esté en funcionamiento, el sistema de control de crucero no puede activarse.

Para ajustar el límite de velocidad:



1. Pulse el botón (CRUISE / MODE) en el volante dos veces para activar el sistema.



El testigo indicador de límite de velocidad se iluminará.

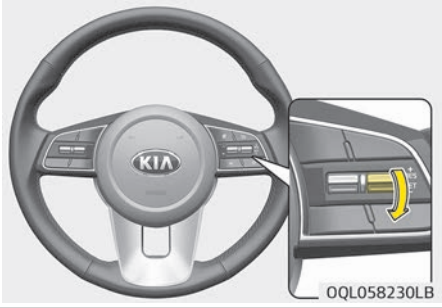

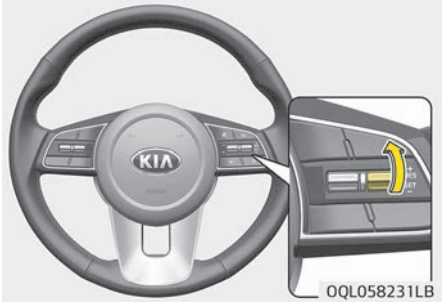

2. Mueva la palanca hacia arriba (hasta SET-).

3. Mueva la palanca hacia arriba (a RES+) o hacia abajo (a SET-) y suéltela a la velocidad deseada. Mueva la palanca hacia arriba (a RES+) o hacia abajo (a SET-) y manténgala. La velocidad aumentará o disminuirá en 5 km/h.
   Mueva la palanca hacia arriba (a RES+) o hacia abajo (a SET -) y suéltela inmediatamente. La velocidad aumentará o disminuirá en 1 km/h.

El límite de velocidad ajustado se visualizará en el tablero de instrumentos.



Se mostrará el límite de velocidad definido.

Para conducir sobrepasando el límite de velocidad ajustado, pise con fuerza el pedal del acelerador (más del 80 %) hasta que se accione el mecanismo kick down con un clic. El límite de velocidad ajustado parpadeará y sonará una señal acústica hasta que se regrese al límite de velocidad ajustado.

✻ NOTA

- Si el pedal del acelerador se pisa menos del 50%, el vehículo no sobrepasará el límite de velocidad ajustado, sino que mantendrá la velocidad dentro del límite.
- Un clic procedente del mecanismo de reducción de marcha al pisar completamente el pedal del acelerador es una condición normal.

Para desactivar el control de límite de velocidad manual, realice una de las acciones siguientes:

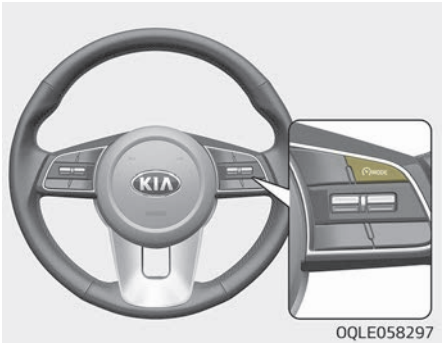

- Pulse el interruptor de crucero.
- Apague el encendido.

Si pulsa una vez el interruptor CANCEL O, se cancelará el límite de velocidad ajustado, pero el sistema no se desactivará. Si quiere reiniciar el límite de velocidad, mueva la palanca hacia arriba (a RES+) o hacia abajo (a SET-) a la velocidad deseada.

⚠ ATENCIÓN

El indicador "---" parpadeará si existe un problema con el sistema de asistencia del límite de velocidad manual.
Si ocurre esto, solicite la comprobación del sistema en un taller profesional.
Kia recomienda visitar un centro de servicio/distribuidor Kia autorizado.

SISTEMA DE CONTROL DE CRUCERO INTELIGENTE CON STOP & GO (SI ESTÁ EQUIPADO)



1. Indicador de crucero (CRUISE)
2. Velocidad establecida
3. Distancia de vehículo a vehículo

Para ver la pantalla SCC en la pantalla LCD del tablero, seleccione el modo Assist (asistencia) ( ). Para obtener más información, consulte "Modos de la pantalla LCD" en la página 4-58.
El sistema de control de crucero inteligente le permite programar el vehículo para mantener una velocidad y una distancia mínima constantes entre el vehículo que lo precede.

El sistema de control de crucero inteligente ajustará automáticamente la velocidad de su vehículo para mantener la velocidad y la distancia de seguimiento programadas sin que tenga que pisar los pedales del acelerador ni del freno.

⚠ ADVERTENCIA

Por motivos de seguridad, lea el manual del propietario antes de utilizar el sistema de control de crucero inteligente.

⚠ ADVERTENCIA

El sistema de control de crucero inteligente no sustituye las prácticas de conducción seguras, simplemente es una función suplementaria. Es resposabilidad del conductor comprobar siempre la velocidad y la distancia con el vehículo que le precede.

Interruptor de control de crucero inteligente

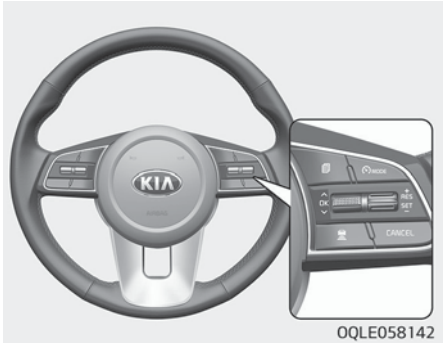

CRUISE (/ MODE): enciende y apaga el sistema de control de crucero.
RES+: recupera o aumenta la velocidad de control de crucero.
SET-: define o reduce la velocidad de control de crucero.
 : establece la distancia de vehículo a vehículo.
CANCEL/O: cancela el funcionamiento del control de crucero.

Velocidad de control de crucero inteligente

Para ajustar la velocidad de control de crucero inteligente

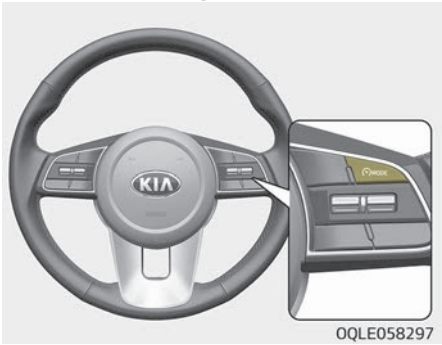

1. Pulse el botón CRUISE (/MODE) en el volante para activar el sistema.
   El indicador CRUISE se encenderá en el tablero de instrumentos.
2. Acelere a la velocidad que desea.
   La velocidad del control de crucero inteligente puede ajustarse como sigue:
   - 30 km/h ~ 180 km/h : cuando no hay un vehículo delante
   - 0 km/h ~ 180 km/h : cuando hay un vehículo delante

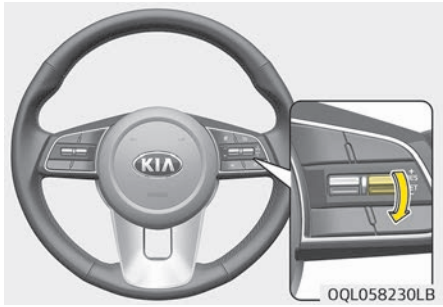

3. Mueva la palanca hacia abajo (SET-) y suéltela a la velocidad que desea. La velocidad fijada y la distancia de vehículo a vehículo se iluminarán en la pantalla LCD.
4. Suelte el pedal del acelerador. Se mantendrá automáticamente la velocidad que desea.

Para ajustar el control del límite de velocidad (si está equipado)

Primero, cambie el modo a control de crucero inteligente mediante la pulsación del botón , si está equipado con el sistema de control de límite de velocidad. CRUISE (/MODE)
El modo cambia, como se indica a continuación, siempre que se pulsa el botón CRUISE (/MODE).

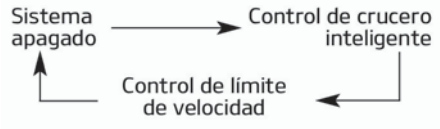

✻ NOTA

Si hay un vehículo que le precede, la velocidad podría disminuir para mantener la distancia con el vehículo de delante. En una cuesta pronunciada, el vehículo puede reducir o aumentar la velocidad ligeramente al conducir cuesta arriba o cuesta abajo.

✻ NOTA

La velocidad del vehículo podría disminuir en una pendiente ascendente e incrementar en una pendiente descendente.
La velocidad del vehículo se establecerá en 30 km/h y la velocidad de su vehículo será de 0~30 km/h.

Para aumentar la velocidad de control de crucero inteligente fijada

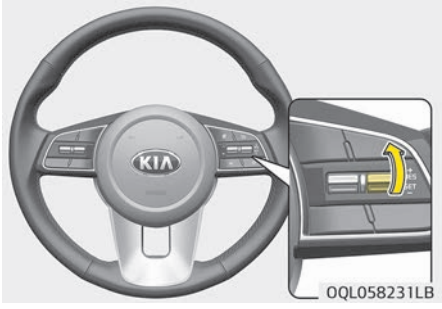

Siga cualquiera de estos procedimientos:

- Mueva la palanca hacia arriba (a RES +) y manténgala pulsada. La velocidad ajustada del vehículo aumentará en 10 km/h . Suelte la palanca a la velocidad que desee.
- Empuje la palanca hacia arriba (RES+) y suéltela inmediatamente. La velocidad de crucero aumentará en 1 km/h cada vez que mueva la palanca hacia arriba de esta forma.
- Puede ajustar la velocidad a 180 km/h .

⚠ ATENCIÓN

Verifique el estado de la conducción antes de utilizar la palanca. La velocidad de conducción se incrementa bruscamente al empujar la palanca hacia arriba y mantenerla en esta posición.

Para disminuir la velocidad de control de crucero fijada

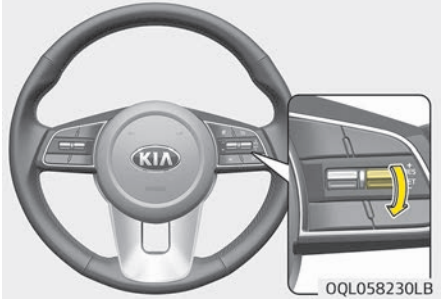

Siga cualquiera de estos procedimientos:

- Empuje la palanca hacia abajo (SET-) y manténgala pulsada. La velocidad ajustada para el vehículo disminuirá en 10 km/h . Suelte la palanca a la velocidad que desee.
- Empuje la palanca hacia abajo (SET-) y suéltela inmediatamente. La velocidad de crucero disminuirá en 1 km/h cada vez que mueva la palanca hacia abajo de esta forma.
- Puede ajustar la velocidad a 30 km/h .

Para acelerar de forma temporal con el control de crucero inteligente activado

Si desea acelerar de forma temporal cuando el control de crucero inteligente está activado, pise el pedal del acelerador.
La velocidad incrementada no interferirá con el funcionamiento del control de crucero inteligente ni cambiará la velocidad fijada.
Para volver a la velocidad ajustada, retire el pie del acelerador.
Si empuja la palanca hacia abajo (SET-) a una velocidad superior, la velocidad de crucero se volverá a ajustar.

✻ NOTA

Tenga cuidado al acelerar temporalmente, porque la velocidad no se regula automáticamente en ese momento aunque tenga un vehículo delante.

El control de crucero inteligente puede cancelarse temporalmente cuando:

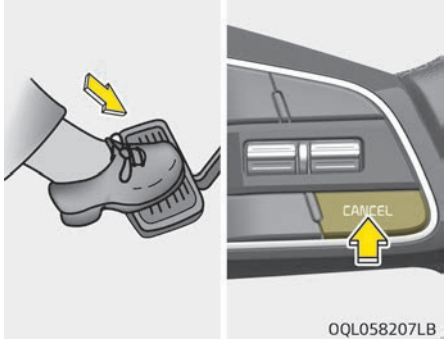

Se cancela manualmente.

- Pisando el pedal del freno.
- Pulsando el botón ubicado en el volante.
- Pise el pedal del freno y pulse el botón al mismo tiempo cuando el vehículo esté parado.

El control de crucero inteligente se desactiva de forma temporal cuando la velocidad fijada y el indicador de distancia entre vehículos se desactivan en la pantalla LCD. El indicador CRUISE se ilumina continuamente.

Cancelación automática

- Se abre la puerta del conductor.
- La palanca de cambios se desplaza a N (punto muerto), R (marcha atrás) o P (estacionamiento).
- Se acciona el EPB (freno de estacionamiento eléctrico).
- La velocidad del vehículo es superior a 190 km/h
- El ESC (control electrónico de estabilidad), el TCS (sistema de control de la tracción) o el ABS están en funcionamiento.
- El ESC está desactivado.
- El sensor o la cubierta están sucios u obstruidos con cuerpos extraños.
- El vehículo se ha detenido durante un determinado periodo de tiempo.
- El vehículo realiza paradas frecuentes durante un largo periodo de tiempo.
- El pedal del acelerador se pisa constantemente durante un periodo de tiempo prolongado.
- El funcionamiento del motor es anómalo.
- La velocidad del motor se encuentra en un rango peligroso.
- Cuando se detiene el motor mediante el modo ISG.
- Cuando el control de frenado se acciona para FCA (asistencia para evitar la colisión frontal)
- El conductor inicia la conducción empujando la palanca hacia arriba (RES +)/hacia abajo (SET-) o pisando el pedal del acelerador, después de detener el sistema de control de crucero inteligente sin que haya otro vehículo que lo preceda.
- El conductor inicia la conducción empujando la palanca hacia arriba (RES +)/hacia abajo (SET-) o pisando el pedal del acelerador, después de parar el vehículo con un vehículo que lo precede detenido a mucha distancia.

Cada una de estas acciones cancelará la operación del control de crucero inteligente. (La velocidad fijada y la distancia de vehículo a vehículo se apagarán en la pantalla LCD).
Si el control de crucero inteligente se cancela automáticamente, no se activará de nuevo aunque se mueva la palanca a RES+ o SET-.

✻ NOTA

Si el control de crucero inteligente se cancela por un motivo distinto a los mencionados anteriormente, solicite la comprobación del sistema en un taller profesional. Kia recomienda visitar un centro de servicio/distribuidor Kia autorizado.

Control de crucero inteligente cancelado



Si se cancela el sistema sonará una señal acústica y aparecerá un mensaje durante unos segundos.
Ajuste la velocidad del vehículo pisando el pedal del acelerador o del freno según las condiciones de la carretera y las de conducción.
Compruebe siempre las condiciones de la carretera. No confíe en la señal acústica de advertencia.

Para recuperar la velocidad de control de crucero inteligente fijada

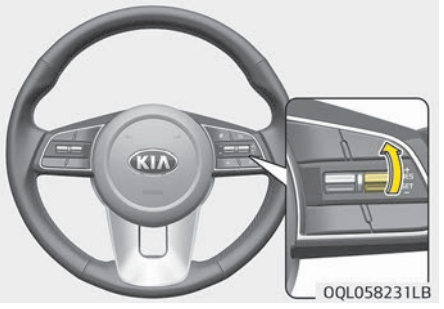

Si se utilizó otro método distinto a la palanca para cancelar la velocidad de crucero y el sistema sigue activo, la última velocidad de crucero se recuperará automáticamente cuando empuje la palanca hacia arriba (RES+) o hacia abajo (SET-).

Si empuja la palanca hacia arriba (RES +), se recuperará la última velocidad ajustada. Sin embargo, si la velocidad del vehículo desciende por debajo de 30 km/h , se recuperará cuando haya un vehículo que lo preceda.

✻ NOTA

Verifique el estado de la calzada al empujar la palanca hacia arriba (RES +) para recuperar la velocidad.

Para desactivar el control de crucero



- Pulse el botón CRUISE (/MODE) (el indicador CRUISE (CRUISE) en el tablero de instrumentos se apagará).
- Cuando no se requiera el sistema de control de crucero inteligente, pulse el botón CRUISE (/MODE) y desactive el sistema.
- Pulse el botón CRUISE (/MODE) (el indicador luminoso CRUISE (CRUISE) se apagará) (si está equipado con control de límite de velocidad).
  - Con el control de crucero inteligente activado, al pulsar una vez el botón se desactivará el control de crucero inteligente y se activará el control de límite de velocidad.
  - Con el control de crucero inteligente desactivado y el control de límite de velocidad activado, al pulsar el botón se desactivarán ambos sistemas.

✻ NOTA

El modo cambia, como se indica a continuación, siempre que se pulsa el botón CRUISE (/MODE).

⚠ ADVERTENCIA

Tome las precauciones siguientes:

- **Conduzca siempre respetando los límites de velocidad de su país.**
- **Si el control del crucero inteligente se deja encendido, (el indicador de crucero (CRUISE) se ilumina en el panel de instrumentos), el control de crucero inteligente se puede activar involuntariamente. Mantenga apagado el sistema de control de crucero inteligente (indicador de crucero (CRUISE) en OFF) cuando no se utilice el control de crucero inteligente para evitar ajustes involuntarios de la velocidad.**
- **Utilice el sistema de control de crucero inteligente solo al circular por autopistas y con buenas condiciones ambientales.**
- **No utilice el control de crucero inteligente cuando no sea seguro mantener el vehículo a una velocidad constante:**

(Continúa)

(Continúa)

- Al conducir con un tráfico denso o cuando las condiciones del tráfico dificultan la conducción a una velocidad constante
- Al conducir con lluvia, hielo o por carreteras cubiertas de nieve
- Al conducir por carreteras con montañas o viento
- Al conducir por zonas con viento
- Al estacionar en aparcamientos
- Al conducir cerca de quitamiedos
- Al conducir por una curva cerrada
- Al conducir con una visibilidad limitada (posiblemente debido a condiciones meteorológicas adversas, como niebla, nieve, lluvia o tormentas de nieve).
- Cuando la capacidad de detectar un vehículo disminuye debido a una modificación realizada en el vehículo, lo que provoca una diferencia de nivel entre la parte frontal y posterior del vehículo.

(Continúa)

(Continúa)

- Intercambio de autopistas y peajes
- Carretera rodeada de muchas construcciones de acero (construcción de metro, túnel de acero, etc.)
- Carriles junto al guardarraíl en una carretera
- Carretera con curvas cerradas
- Pendientes pronunciadas
- Fuera de asfalto
- Carreteras en construcción
- Bandas sonoras

• Tenga especial cuidado con las condiciones de conducción al utilizar el sistema de control de crucero inteligente.

• El sistema de control de crucero smart no es ningún sustituto para la conducción segura. Es responsabilidad del conductor comprobar siempre la velocidad y la distancia con respecto al vehículo que le precede.

(Continúa)

(Continúa)

• Tenga cuidado al conducir cuesta abajo utilizando el SCC

• La función de crucero no se debe utilizar cuando se está remolcando el vehículo para evitar daños.

• Las situaciones inesperadas podrían ocasionar accidentes. Preste atención continuamente a las condiciones de la calzada y conduzca aunque el sistema de control de crucero inteligente esté en funcionamiento.

Ajuste de la distancia entre vehículos del control de crucero inteligente

Para ajustar la distancia entre vehículos

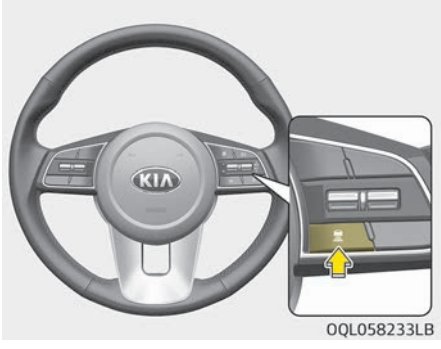

Cuando el sistema del control de crucero inteligente esté activado, puede ajustar y mantener la distancia del vehículo que le precede sin pisar el pedal del acelerador o del freno.
Cada vez que se pulsa el botón, la distancia entre vehículos cambia como se indica a continuación:



Por ejemplo, si conduce a 90 km/h, la distancia se mantiene como se indica a continuación:
Distancia 4: aproximadamente 52,5 m
Distancia 3: aproximadamente 40 m
Distancia 2: aproximadamente 32,5 m
Distancia 1: aproximadamente 25 m

✻ NOTA

La distancia se ajusta a la última distancia fijada al utilizar el sistema por primera vez después de arrancar el motor.

Cuando el carril por delante está libre:



La velocidad del vehículo se mantiene a la velocidad ajustada.

Cuando hay un vehículo delante en el carril:



- La velocidad del vehículo disminuirá o aumentará para mantener la distancia seleccionada.
- Si el vehículo que lo precede acelera, su vehículo circulará a una velocidad de crucero constante después de acelerar hasta la velocidad fijada. (En la pantalla LCD aparecerá un vehículo en frente de su vehículo sólo cuando haya realmente un vehículo delante).
- Si la distancia desde el vehículo que lo precede ha cambiado debido a la aceleración o desaceleración del vehículo que circula delante, la distancia en la pantalla LCD podría cambiar.



⚠ ADVERTENCIA

Al usar el sistema de control de crucero inteligente:

- **Aparece el mensaje de advertencia y suena una señal acústica de advertencia si el vehículo no puede mantener la distancia seleccionada con respecto al vehículo que lo precede.**
- **Si aparece el mensaje de advertencia y suena la señal acústica de advertencia, pise el pedal del freno para ajustar activamente la velocidad del vehículo y la distancia con respecto al vehículo que lo precede.**
- **Incluso si el mensaje de advertencia no aparece y la señal acústica de advertencia no se emite, preste siempre atención a las condiciones de conducción para evitar que se produzcan situaciones peligrosas.**
- **La reproducción del sistema de audio del vehículo a un volumen elevado podría silenciar los sonidos de advertencia del sistema.**



OQL058239LB

⚠ ATENCIÓN

Si el vehículo que lo precede (velocidad del vehículo: inferior a 30 km/h) cambia al carril siguiente, la señal acústica de advertencia sonará y aparecerá un mensaje "Watch for surrounding vehicles" (cuidado con los vehículos que lo rodean). Ajuste la velocidad del vehículo pisando el pedal del freno teniendo en cuenta la posibilidad de que aparezcan vehículos u objetos repentinamente delante suyo.
Preste siempre atención a las condiciones de la carretera.

En condiciones de tráfico



OJF058402L

Use interruptor o pedal para acelerar

- En condiciones de tráfico, el vehículo se detiene si el vehículo de delante se detiene. Además, cuando el vehículo de delante empieza a moverse, su vehículo inicia también la marcha. No obstante, si el vehículo se detiene durante más de 3 segundos, pise el pedal del acelerador o empuje la palanca hacia arriba (RES+) para iniciar la marcha.
- Si empuja la palanca del control de crucero inteligente (RES+ o SET-) mientras el sistema Auto Hold (sujeción automática) o el control de crucero inteligente están en funcionamiento, el sistema Auto Hold (sujeción automática) se liberará sin tener en cuenta el accionamiento del pedal del acelerador y el vehículo empezará a moverse. El indicador AUTO HOLD (SUJECIÓN AUTOMÁTICA) cambia de verde a blanco (si está equipado con EPB (freno de estacionamiento electrónico)).

Sensor para detectar la distancia al vehículo que le precede



El control de crucero inteligente usa un sensor para detectar la distancia del vehículo que le precede.
Si el sensor está cubierto por suciedad u otros cuerpos extraños, el control de distancia de vehículo a vehículo no funcionará correctamente.
Mantenga siempre limpia la zona del sensor.

Mensaje de advertencia

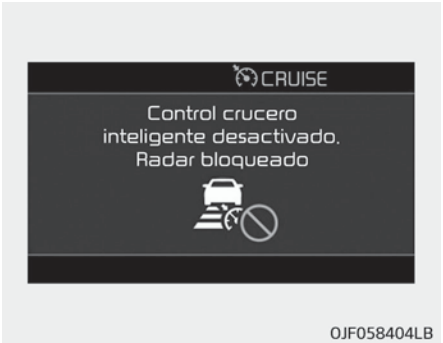

Control de crucero inteligente deshabilitado. Radar bloqueado

Cuando la cubierta del sensor está obstruida con algún resto de suciedad, nieve o escombros, es posible que el funcionamiento del sistema de control de crucero inteligente se detenga de forma temporal. Si esto ocurre, aparecerá un mensaje de advertencia en la pantalla LCD. Elimine cualquier resto de suciedad, nieve o escombros y limpie la cubierta del radar antes de poner en funcionamiento el sistema de control de crucero inteligente.

Es posible que el sistema de control de crucero inteligente no se active de forma adecuada, si el radar está completamente contaminado o si hay una sustancia que no se detecta tras encender el motor (p. ej., en un terreno abierto).

⚠ ATENCIÓN

- **No coloque un marco en la matrícula ni objetos extraños como un adhesivo para parachoques o un protector del parachoques cerca del sensor del radar. De lo contrario, podrían afectar negativamente al funcionamiento del radar.**
- **Mantenga el sensor del radar y la cubierta del radar siempre limpios y sin restos de suciedad ni escombros.**
- **Utilice únicamente un paño suave para lavar el vehículo. No rocíe agua presurizada directamente en el sensor o en la cubierta del sensor.**

(Continúa)

(Continúa)

- **Tenga cuidado de no ejercer una fuerza innecesaria en el sensor del radar o la cubierta del radar.**
  Si el sensor se desplaza de la alineación adecuada a la fuerza, es posible que el sistema de control de crucero inteligente no funcione correctamente. En tal caso, podría no mostrarse un mensaje de advertencia.
  Kia recomienda visitar un centro de servicio/distribuidor Kia autorizado.
- **Si el parachoques delantero sufre daños en la zona alrededor del sensor del radar, es posible que el sistema de control de crucero inteligente no funcione adecuadamente. Kia recomienda visitar un centro de servicio/distribuidor Kia autorizado.**
- **Utilice únicamente piezas originales Kia para reparar o reemplazar la cubierta de un sensor o un sensor dañado. No aplique pintura en la cubierta del sensor.**



OJF058405LB

Comprobar sistema de control de crucero inteligente

Este mensaje aparece cuando el sistema de control de distancia de vehículo a vehículo no funciona correctamente.
En este caso, solicite la comprobación del sistema en un taller profesional. Kia recomienda visitar un centro de servicio/distribuidor Kia autorizado.

✻ NOTA

El funcionamiento de SCC se detiene de manera temporal si el radar está

(Continúa)

(Continúa)

bloqueado, pero si desea utilizar el modo de control de crucero (función de control de la velocidad), debe cambiar al modo de control de crucero (consulte "Para cambiar al modo de control de crucero" en la página 6-112).

Para ajustar la sensibilidad del control de crucero inteligente

La sensibilidad de la velocidad del vehículo al seguir un vehículo que le precede con el fin de mantener una distancia preajustada puede ajustarse. Acceda a "User Settings (ajustes usuario) ➡ Driver Assistance (asistencia al conductor) ➡ Smart Cruise Control Response (respuesta del control de crucero inteligente) ➡ Slow/Normal/Fast (lenta/normal/rápida)" en la pantalla LCD. Puede seleccionar uno de los tres niveles que prefiera.

- Despacio:
  La velocidad del vehículo siguiendo al vehículo que le precede con el fin de mantener la distancia preajustada es más lenta que la velocidad normal.

- Normal:
  La velocidad del vehículo siguiendo al vehículo que le precede con el fin de mantener la distancia preajustada es normal.
- Rápido:
  La velocidad del vehículo siguiendo al vehículo que lo precede con el fin de mantener la distancia fijada es más rápida que la velocidad normal.

✻ NOTA

La última sensibilidad del control de crucero inteligente seleccionada permanece en el sistema.

Para conmutar al modo de control de crucero

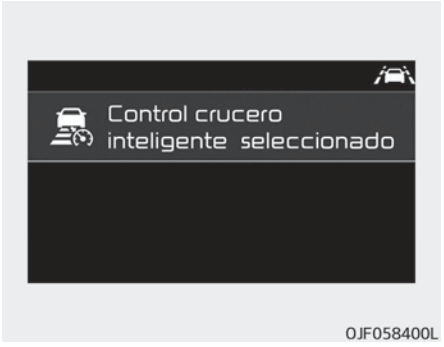

OJF058400L



OJF058399L

El conductor puede elegir utilizar sólo el modo de control de crucero (función de control de la velocidad) como sigue:

1. Active el sistema de control de crucero inteligente (la luz del indicador de crucero (CRUISE) se encenderá, pero el sistema no se activará).
2. Pulse y mantenga pulsado el botón de distancia entre vehículos durante más de 2 segundos.
3. Seleccione entre el "Control de crucero inteligente" y el "Control de crucero". Al cancelar el sistema con el botón CRUISE (/MODE) o si se usa el botón CRUISE (/MODE) después de encender el motor, se activará el modo de control de crucero inteligente.

⚠ ADVERTENCIA

Al utilizar el modo de control de crucero, debe ajustar manualmente la distancia con respecto a otros vehículos pisando el pedal del freno. El sistema no ajusta automáticamente la distancia hasta los vehículos que lo preceden.

Limitaciones del sistema

El sistema de control de crucero inteligente tiene limitaciones en la detección de la distancia del vehículo que le precede por las condiciones de la carretera y el tráfico.

En curvas

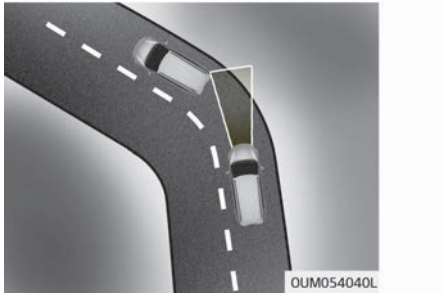

- El sistema de control de crucero inteligente podría no detectar un vehículo que se desplaza por su carril y, a continuación, su vehículo podría acelerar hasta la velocidad fijada. Entonces, la velocidad del vehículo disminuirá rápidamente cuando se detecte de pronto el vehículo que le precede.
- Seleccione una velocidad fijada adecuada en curvas y accione los frenos si es necesario.
  Asegúrese de que las condiciones de la carretera permitan un funcionamiento seguro del control de crucero inteligente.



- La velocidad de su vehículo podría verse reducida por un vehículo en el carril adyacente.
  Pise el pedal del acelerador y seleccione la velocidad de ajuste adecuada si es necesario. Asegúrese de que las condiciones de la carretera permitan un funcionamiento seguro del control de crucero inteligente.

En cuestas

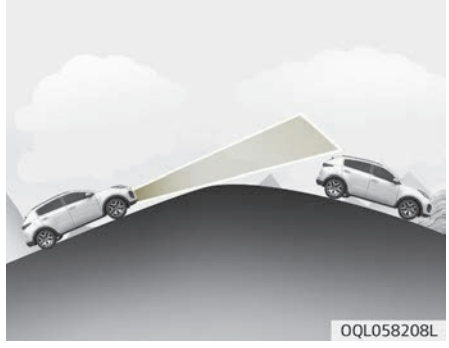

- Durante la conducción en cuestas hacia arriba o hacia abajo, el sistema de control de crucero inteligente podría no detectar el vehículo que se desplaza por su carril y su vehículo podría acelerar hasta la velocidad fijada. Asimismo, la velocidad del vehículo disminuirá rápidamente cuando se detecte de pronto el vehículo que lo precede.

• Seleccione la velocidad fijada adecuada en cuestas y ajuste la velocidad del vehículo con el accionamiento del freno o el pedal del freno si es necesario. Asegúrese de que las condiciones de la carretera permitan un funcionamiento seguro del control de crucero inteligente.

Cambio de carril

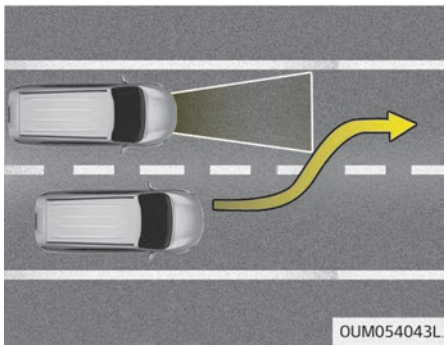

• Un vehículo que se introduzca en su carril desde un carril adyacente no puede ser reconocido por el sensor hasta que esté entre dentro de la zona de detección del sensor.

• El sensor podría no detectar de inmediato que un vehículo le adelanta de repente. Preste siempre atención al tráfico y las condiciones de conducción y de la carretera.

• Si un vehículo más lento entra en su carril, la velocidad podría disminuir para mantener la distancia con el vehículo que circula delante.

• Si un vehículo más rápido entra en su carril, su vehículo acelerará a la velocidad fijada.

Reconocimiento del vehículo

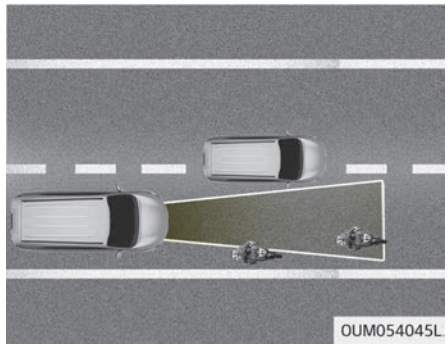

• Algunos vehículos que le preceden podrían no ser reconocidos por el sensor si:

- Si son vehículos estrechos como motos o bicicletas
- Si el vehículo está echado a un lado
- Si se mueven lentamente o desaceleran de forma repentina
- Vehículos parados
- Vehículos con un pequeño perfil trasero, como los remolques sin carga

Un vehículo que le precede podría no ser reconocido por el sensor si ocurre lo siguiente:

- Cuando el vehículo está inclinado hacia arriba a causa de la sobrecarga en el compartimiento de equipajes
- Mientras se está accionando el volante
  Al conducir a un lado del carril.
- Al conducir en carriles estrechos o en curvas.

Ajuste la velocidad del vehículo pisando el pedal del freno o del acelerador si es necesario. Asegúrese de que las condiciones de la carretera permitan un funcionamiento seguro del control de crucero inteligente.

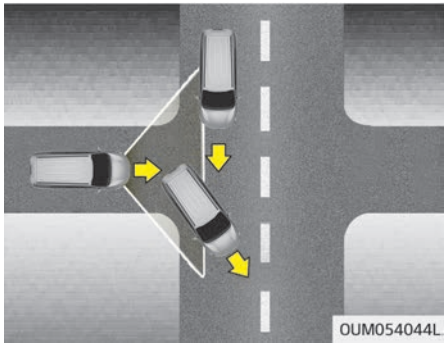

- Su vehículo puede acelerar cuando el vehículo que lo precede desaparece en un cruce.

- Si advierte que el vehículo que lo precede no se detecta, conduzca con precaución.

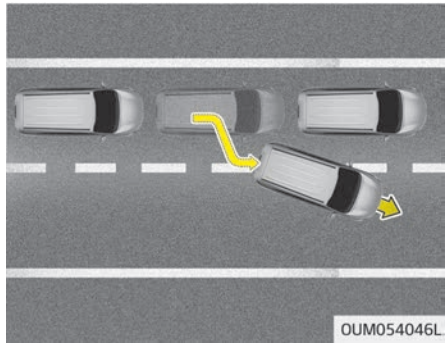

- Al conducir con un tráfico con paradas frecuentes, y un vehículo detenido que lo precede confluye fuera del carril, es posible que el sistema no detecte inmediatamente el nuevo vehículo que ahora circula delante.
  En este caso, debe mantener una distancia segura de frenado y, si es necesario, pise el pedal del freno para reducir la velocidad de conducción para mantener una distancia segura.

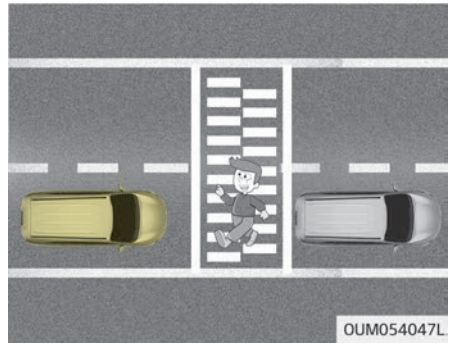

- Preste atención a la presencia de peatones cuando su vehículo mantenga una distancia determinada con respecto al vehículo que le precede.

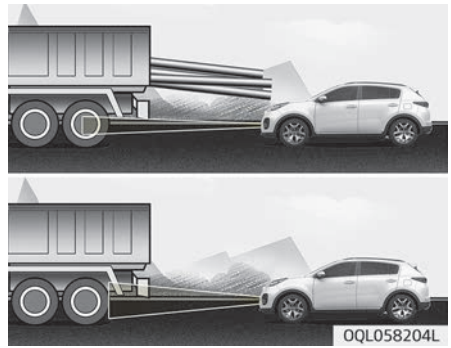

• Tenga siempre cuidado con los vehículos de mucho peso o que transporten cargas pesadas que sobresalgan por la parte trasera del vehículo.

⚠ ADVERTENCIA

Al usar el control de crucero inteligente, tome las precauciones siguientes:

- **Si es necesaria una parada de emergencia, debe pisar los frenos. El vehículo no puede pararse en cada situación de emergencia usando el sistema de control de crucero inteligente.**
- **Mantenga una distancia adecuada según las condiciones de la carretera y la velocidad del vehículo. Si la distancia de vehículo a vehículo es demasiado corta al conducir a velocidad rápida, podría producirse una grave colisión.**
- **Mantenga siempre una distancia de frenada suficiente y decelere su vehículo accionando los frenos si es necesario.**

(Continúa)

(Continúa)

- **El sistema de control de crucero inteligente no puede reconocer un vehículo parado, ni peatones ni un vehículo que circule en sentido contrario.**
  Mire siempre hacia delante para evitar que ocurran situaciones inesperadas o repentinas.
- **Si los vehículos que lo preceden cambian de carril con frecuencia, el sistema de control de crucero inteligente podría no funcionar correctamente.**
  Conduzca siempre con cuidado para evitar que ocurran situaciones inesperadas o repentinas.
- **El sistema de control de crucero inteligente no sustituye a las prácticas de conducción segura, simplemente es una función suplementaria. Es responsabilidad del conductor comprobar siempre el vehículo que lo precede.**
- **Tenga siempre en cuenta la velocidad seleccionada y la distancia al vehículo que lo precede.**

(Continúa)

(Continúa)

- **Ya que el sistema de control de crucero inteligente podría no reconocer situaciones de conducción complejas, preste especial atención a las condiciones de conducción y controle la velocidad de su vehículo.**
- **Después de arrancar el motor, deténgase unos segundos. Si no se completa la inicialización del sistema, el SCC no funciona correctamente.**
- **Después de arrancar el motor, si no se detecta ningún objeto o si el sensor está cubierto por cuerpos extraños, es posible que el sistema SCC no funcione.**
- **No se permiten las siguientes condiciones: cargar exceso de equipaje en el maletero (portón trasero), modificar la suspensión, cambiar los neumáticos por otros no autorizados o por otros con patrón de desgaste o nivel de presión distintos.**

✻ NOTA

El sistema de control de crucero inteligente podría no funcionar temporalmente debido a una interferencia electromagnética.

⚠ ATENCIÓN

Para una operación segura, lea atentamente y siga las instrucciones de este manual antes del uso.

SISTEMA DE CONTROL INTEGRADO EN EL MODO DE CONDUCCIÓN (SI ESTÁ EQUIPADO)

Modo DRIVE

■ Tipo A

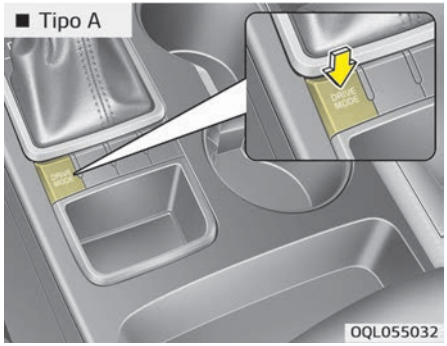

■ Tipo B

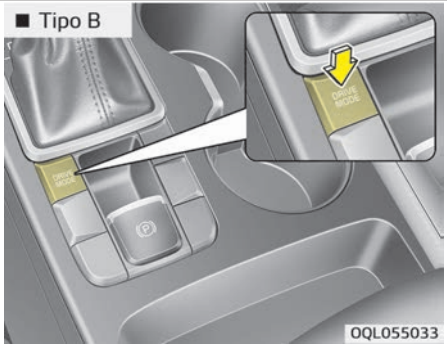

El modo de conducción puede seleccionarse según las preferencias del conductor o las condiciones de la carretera. El modo cambia cada vez que se pulsa el botón DRIVE MODE (modo de conducción).

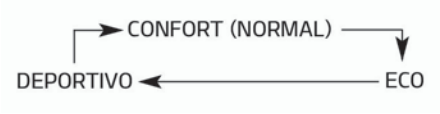

❋ Cuando se selecciona el modo normal, no se muestra en el panel de instrumentos.

Modo ECO (ECO activo)

ECO

El ECO Activo contribuye al ahorro de combustible al controlar determinados parámetros operativos del sistema del motor y la transmisión. El consumo de combustible depende de los hábitos de conducción y del estado de la calzada.

- Cuando se pulsa el botón DRIVE MODE (modo de conducción) y se selecciona el modo ECO, el indicador ECO (verde) se ilumina para mostrar que el ECO activo está funcionando.
- Cuando se activa el ECO activo, este no se apaga aunque vuelva a reiniciarse el motor de nuevo. Para desactivar el sistema, pulse de nuevo el botón DRIVE MODE (modo de conducción).

Cuando se activa el ECO activo:

- La aceleración podría verse ligeramente reducida aunque pise completamente el acelerador.
- El rendimiento del aire acondicionado podría verse limitado
- El patrón de cambio de la transmisión automática puede cambiar.
- El ruido del motor podría aumentar.

Las situaciones anteriores son condiciones normales cuando el sistema eco activo está activado para mejorar el rendimiento del combustible.

Límites de operación del ECO Activo:

Si las condiciones siguientes ocurren durante la operación de ECO Activo, la operación del sistema está limitada aunque no cambie el indicador ECO.

- Cuando la temperatura del refrigerante es baja:
  El sistema estará limitado hasta que el rendimiento del motor sea normal.

- Al conducir cuesta arriba:
  El sistema estará limitado para ganar potencia al conducir cuesta arriba porque el par motor está restringido.
- Al usar el modo manual:
  El sistema estará limitado según la posición de cambio.
- Al pisar el pedal del acelerador hasta el fondo durante unos segundos:
  El sistema quedará limitado al considerar que el conductor desea acelerar.

Modo SPORT (deportivo)

SPORT El modo SPORT se centra en una conducción dinámica controlando automáticamente el volante, el motor y el sistema de la transmisión.

- Cuando se pulsa el botón DRIVE MODE (modo de conducción) y se selecciona el modo SPORT, se iluminará el indicador SPORT (amarillo).
- Cuando el modo SPORT está activado y se apaga el botón ENGINE START/STOP (inicio/parada del motor), se cambiará al modo NORMAL. Para encender el modo SPORT, pulse de nuevo el botón DRIVE MODE (Modo de conducción).
- Si el sistema se activa:
  - Tras aumentar la velocidad, mantiene las marchas y las RPM durante algún tiempo aunque el pedal del acelerador no esté pisado.
  - Se retrasan las subidas en el cambio.

✻ NOTA

En el modo de conducción deportivo, puede empeorar el consumo de combustible.

SISTEMA DE AYUDA DE PERMANENCIA EN EL CARRIL (LKA) (SI ESTÁ EQUIPADO)

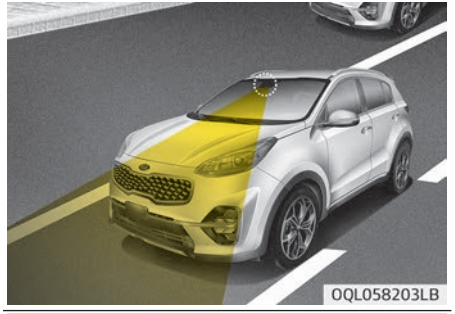



El sistema de ayuda de permanencia en el carril (LKA) detecta los marcadores de carril en la calzada mediante una cámara de visión frontal situada en el parabrisas y ayuda al conductor con la dirección del vehículo para mantenerlo en los carriles.
Si el sistema detecta que el vehículo se sale del carril, avisa al conductor con una advertencia visual y acústica, aplicando al mismo tiempo una ligera fuerza de contradirección para intentar evitar que el vehículo se salga del carril.

⚠ ADVERTENCIA

- **El conductor es responsable de prestar atención a los alrededores y de maniobrar el vehículo para unos hábitos de conducción seguros.**
- **No accione el volante bruscamente cuando esté siendo controlado por el sistema.**

(Continúa)

(Continúa)

- **El sistema LKA contribuye a evitar que el conductor se desplace del carril involuntariamente y ayuda al conductor con la dirección del vehículo. Sin embargo, el sistema es una función que se proporciona únicamente para su comodidad; el volante no está siempre controlado. Durante la conducción, el conductor debería prestar atención al volante.**
- **El funcionamiento del sistema LKA se puede cancelar o puede que no funcione adecuadamente en función del estado de la carretera y los alrededores. Conduzca siempre con precaución.**
- **No desmonte una cámara de visión frontal de forma temporal para colocar láminas de tintado en las ventanillas o cualquier tipo de revestimiento y accesorios.**
  Si desmonta la cámara y la vuelve a montar, lleve el vehículo a un taller profesional Kia y solicite la comprobación del sistema por si requiere calibración.

(Continúa)

(Continúa)

- **Cuando reemplace la luna del parabrisas, la cámara de visión frontal o las piezas relacionadas con la dirección, lleve el vehículo a un concesionario Kia autorizado y solicite la comprobación del sistema por si requiere calibración.**
- **El sistema detecta los marcadores de carril y controla el volante mediante una cámara de visión frontal, por lo que el sistema podría no funcionar correctamente si resulta difícil detectarlos. Tenga siempre cuidado al usar el sistema.**
- **Si los marcadores de carril resultan difíciles de detectar, consulte "Atención del conductor" en la página 6-125.**
- **No extraiga ni dañe las piezas relacionadas con el sistema LKA.**
- **No coloque objetos en el panel de protección que reflejen la luz como espejos, papel blanco, etc., ya que podrían provocar una avería del sistema LKA en caso de reflejar la luz solar.**

(Continúa)

(Continúa)

- **Es posible que no oiga el sonido de advertencia del sistema LKA si el volumen del sistema de audio está demasiado alto.**
- **Mientras otros pitidos como el del sonido de advertencia del cinturón de seguridad estén en funcionamiento y se anule el sistema de alarma del LKA, es posible que no se emitan los pitidos del LKA.**
- **Si sigue conduciendo sin colocar las manos en el volante, el sistema LKA dejará de controlar el volante después de que se active la alarma de retirada de las manos del volante. A continuación, si conduce con las manos en el volante, el control se volverá a activar.**
- **Si la velocidad del vehículo es elevada, el par de dirección para ofrecer ayuda no será suficiente para mantener su vehículo en el carril. En este caso, es posible que el vehículo se desplace del carril en el que circula. Cuando utilice el sistema LKA, tenga en cuenta los límites de velocidad.**

(Continúa)

(Continúa)

- **Si coloca objetos en el volante, el sistema no ofrecerá ayuda con la dirección del vehículo.**
- **Si coloca objetos en el volante, es posible que la alarma de retirada de las manos no funcione adecuadamente.**

Funcionamiento del sistema LKA

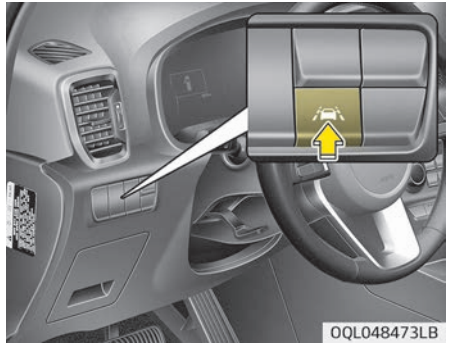

Para activar/desactivar el sistema LKA:

Cuando el interruptor de encendido está en la posición ON, pulse el botón del sistema LKA ubicado en el panel de instrumentos en el lado izquierdo inferior del conductor.
El indicador en la pantalla del tablero de instrumentos se iluminará inicialmente en blanco.
Cuando el indicador (blanco) se ha activado en el ciclo de encendido anterior, el sistema se activa sin que el conductor tenga que realizar ninguna acción.
Si vuelve a pulsar el botón del sistema LKA, el indicador en la pantalla del tablero de instrumentos se apagará.
El color del indicador cambiará en función del estado del sistema LKA.

- Blanco: el sensor no detecta el marcador de carril o la velocidad del vehículo es inferior a 60 km/h.
- Verde: el sensor detecta el marcador de carril y el sistema puede controlar la dirección.

Activación del sistema LKA

- Para ver la pantalla del sistema LKA en la pantalla LCD del tablero , toque el modo ASSIST (asistencia) ( ).
- Para obtener más información, consulte [menu settings] (ajustes de menú) en "Assist Mode" en la página 4-66 (modo de asistencia), [crash pad] (panel de protección).
- Después de activar el sistema LKA, si se detecta un marcador de carril, la velocidad del vehículo supera los 60 km/h y se cumplen todas las condiciones de activación, un indicador verde se iluminará y se controlará el volante.

⚠ ADVERTENCIA

El sistema de ayuda de permanencia en el carril es un sistema que contribuye a evitar que el conductor abandone el carril. Sin embargo, el conductor no debería confiar únicamente en el sistema, sino que debe comprobar siempre las condiciones de la calzada al conducir.

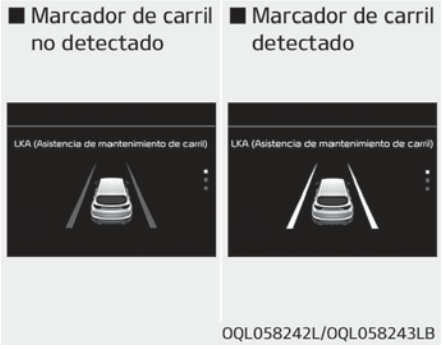

Si la velocidad del vehículo es superior a 60 km/h y el sistema detecta el marcador de carril, el color cambia de gris a blanco.
Cuando se cumplen las condiciones siguientes, el sistema LKA se activará para proveer ayuda con la dirección.

- La velocidad del vehículo es superior a 60 km/h.
- El sistema LKA detecta el marcador de carril (a un lado o a ambos).

Si el sistema LKA puede proveer asistencia, se ilumina un indicador verde en el volante.

Advertencia



- Si el vehículo abandona un carril, el marcador de carril que se ha cruzado parpadeará en la pantalla LCD.
  Si el vehículo se desplaza del carril porque el par de dirección para ofrecer ayuda no es suficiente, el indicador del carril del sentido de desviación parpadeará.

- Si no se cumplen todas las condiciones para activar el sistema LKA, el sistema conmutará a LDW y avisará al conductor solo si cruza el marcador de carril.

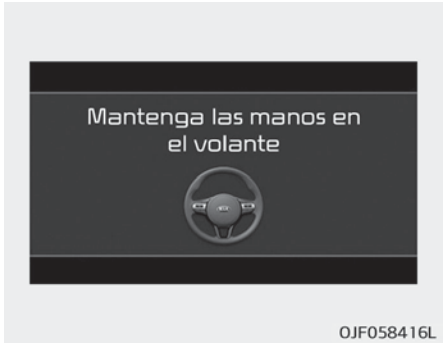

Si el conductor retira las manos del volante durante varios segundos mientras el LKA está activado, el sistema avisará al conductor.

⚠ ADVERTENCIA

- **El mensaje de advertencia podría aparecer tarde según las condiciones de la calzada. Por tanto, mantenga siempre las manos en el volante mientras conduzca.**

(Continúa)

(Continúa)

- **Si sujeta el volante ligeramente, el sistema generará una advertencia de retirada de las manos del volante porque el sistema LKA puede considerar que no está sujetando el volante.**

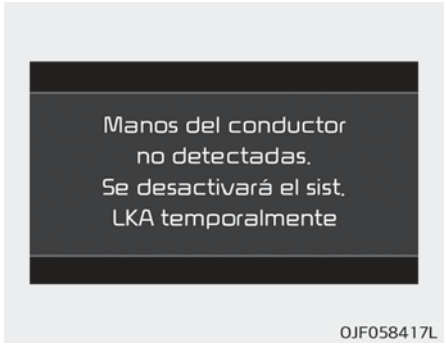

Si el conductor todavía no ha colocado las manos en el volante después de varios segundos, el sistema no controlará el volante y avisará al conductor solo cuando el conductor cruce los marcadores de carril.
Sin embargo, si el conductor vuelve a colocar las manos en el volante, el sistema inciará el control del volante.

⚠ ADVERTENCIA

- **El conductor es responsable de controlar la dirección con precisión.**
- **Aunque el sistema controle la dirección, el conductor puede controlar también el volante.**
- **Desactive el sistema y conduzca en las condiciones siguientes.**
  - **Si hace mal tiempo**
  - **Si la calzada está en mal estado**
  - **Si el conductor debe controlar el volante frecuentemente.**
- **El volante podría presentar algo más de resistencia cuando está controlado por el sistema que cuando no lo está.**

Avería del sistema LKA



- Si se da un problema con el sistema, aparecerá un mensaje. Si el problema persiste, se encenderá el indicador de fallo del sistema LKA.

Indicador de fallo del sistema LKA

El sistema de fallo del LKA (amarillo) se ilumina con una señal acústica si el sistema LKA no funciona correctamente. En este caso, solicite la comprobación del sistema en un taller profesional. Kia recomienda visitar un centro de servicio/distribuidor Kia autorizado.

Si existe un problema con el sistema, realice una de las operaciones siguientes:

- Conecte el sistema después de apagar y encender de nuevo el motor.
- Compruebe si el interruptor de encendido está en la posición ON.
- Compruebe si el sistema está afectado por las condiciones meteorológicas (p. ej., niebla, fuertes lluvias, etc.)
- Compruebe si hay cuerpos extraños en la lente de la cámara.

Si el problema no se ha resuelto, solicite la comprobación del sistema en un taller profesional. Kia recomienda visitar un centro de servicio/distribuidor Kia autorizado.

El sistema se cancelará cuando:

- Puede cambiar de carril con el intermitente.
  - Mediante el accionamiento de los intermitentes para cambiar de carril.
  - Si cambia de carril sin accionar los intermitentes, el sistema podría controlar el volante.

- El sistema LKA puede conmutar al modo de asistencia de la dirección cuando el vehículo está cerca del centro del carril después de activar el sistema o cambiar de carril. El sistema LKA no puede ofrecerle ayuda con la dirección si el vehículo se aproxima demasiado al marcador de carril de forma continua antes de conmutar al modo de asistencia de la dirección.
- El control de ESC (control electrónico de estabilidad) o la VSM (gestión de estabilidad del vehículo) están activados.
- No se ofrecerá ayuda en la dirección si conduce rápido en una curva cerrada.
- No se ofrecerá ayuda en la dirección cuando la velocidad del vehículo sea inferior a 60 km/h y superior a 180 km/h.
- No se ofrecerá ayuda en la dirección si cambia de carril rápidamente.
- No se ofrecerá ayuda en la dirección si frena bruscamente.
- No se ofrecerá ayuda en la conducción cuando el carril sea muy ancho o estrecho.
- No se ofrecerá ayuda en la conducción cuando solo se detecte un lado del marcador de carril.
- Hay más de dos marcadores de carril como, por ejemplo, en una zona en obras.
- El radio de una curva es demasiado pequeño.
- Si gira el volante de repente, el sistema LKA se deshabilitará de forma temporal.
- Al conducir por una cuesta o pendiente pronunciada.

Atención del conductor

El conductor debe proceder con precaución en las situaciones que se indican a continuación. Es posible que el sistema no funcione correctamente cuando el reconocimiento del marcador de carril es insatisfactorio o limitado:

Cuando el estado del carril o la calzada es insatisfactorio

- Resulta difícil distinguir el marcador de carril de la calzada, porque el marcador de carril está cubierto de polvo o arena.
- Resulta difícil distinguir el color del marcador de carril del de la calzada.
- Hay algún objeto que parece un marcador de carril.
- El marcador de carril está poco definido o deteriorado.
- El número de carriles aumenta/disminuye o las líneas de los carriles se entrecruzan (conducción a través de una zona o barrera de peajes, carriles que confluyen o están divididos).
- Hay más de dos marcadores de carril.
- El marcador de carril es muy grueso y fino.
- No se puede ver el marcador de carril a causa de la nieve, lluvia, charcos u otros factores.
- Hay una sombra en el marcador de carril debido a una medianera, barandilla protectora, barreras acústicas y otros.
- Cuando los marcadores de carril son complicados o una estructura sustituye a los carriles, como, por ejemplo una zona de obras.
- Hay señales de cruces de peatones u otros símbolos en la carretera.
- El carril desaparece de forma inesperada como en una intersección.
- El marcador de carril en un túnel está cubierto de suciedad, aceite, etc.

- El carril es muy ancho o estrecho.

Cuando interviene una condición externa

- La luminosidad del exterior cambia de repente al entrar en un túnel o salir del mismo o al pasar por debajo de un puente.
- Los faros no están encendidos de noche o en un túnel, o la intensidad de luz es baja.
- Hay una estructura limítrofe en la carretera.
- La luz de las farolas, del sol, de los vehículos que circulan en sentido contrario, etc., se refleja en la calzada mojada.
- Cuando la luz brilla con intensidad en el sentido opuesto en el que conduce.
- La distancia con respecto al vehículo que lo precede es muy reducida o el vehículo que lo precede se desplaza ocultando la línea del carril.
- Se conduce por una cuesta pronunciada o una curva cerrada.
- El vehículo vibra intensamente.
- La temperatura cerca del espejo interior es muy elevada debido a la luz directa del sol, etc.

Cuando la visibilidad frontal no es satisfactoria

- Las lentes o el limpiaparabrisas están cubiertos de materiales extraños.
- El sensor no puede detectar el carril debido a niebla, lluvia intensa o nieve.
- El parabrisas se empaña por el aire húmedo del interior del vehículo.
- Se coloca algún objeto en el panel de protección, etc.

⚠ ADVERTENCIA

El sistema de ayuda de permanencia en el carril es un sistema que contribuye a evitar que el conductor abandone el carril. No obstante, el conductor no debe confiar exclusivamente en el sistema, sino que siempre debe adoptar las acciones necesarias para unos hábitos de conducción seguros.

Cambio de la función del sistema LKA

El conductor puede cambiar el LKA al sistema de aviso de salida del carril (LDW) o viceversa desde el modo User Settings (Ajustes Usuario) en la pantalla LCD. Vaya a "User Settings (Ajustes Usuario) ➡ Driving Assist (asistencia al conductor) ➡ Lane safety (seguridad de carril) ➡ Lane Keeping Assist/ Lane Departure Warning (LDW) (asistencia mant. carril/aviso de salida de carril (LDW)).

Aviso de salida de carril

El LDWS avisa al conductor con una advertencia visual y háptica cuando el sistema detecta que el vehículo abandona el carril. En este modo, el volante no se controlará. Cuando la rueda delantera del vehículo entra en contacto con el borde interior de la línea del carril, el LKA activa el aviso de salida del carril.

SISTEMA ISG (IDLE STOP AND GO) (SI ESTÁ EQUIPADO, PARA BRASIL)

Su vehículo puede estar equipado con el sistema ISG, que reduce el consumo de combustible apagando automáticamente el motor cuando el vehículo se detiene. (Por ejemplo: semáforo en rojo, señal de stop y atasco de tráfico)
El motor se arranca automáticamente en cuanto se cumplen las condiciones de arranque.
El sistema ISG está activado siempre que el motor esté en marcha.

✻NOTA

Cuando el sistema ISG arranca automáticamente el motor, algunos indicadores de advertencia (ABS, ESC, ESC OFF, EPS o freno de estacionamiento) pueden encenderse durante algunos segundos.
Si esto ocurre, la causa es un voltaje bajo en la batería. No significa que el sistema tenga una avería.

Parada automática

Para detener el motor en el modo de parada al ralentí



Con transeje manual

1. Al reducir la velocidad del vehículo a menos de 5 km/h .
2. Cambie a la posición N (punto muerto).
3. Suelte el pedal del embrague.

Con transmisión automática

1. Reduzca la velocidad del vehículo a 0 km/h.
2. Cambie a la posición D (conducción) o a N (punto muerto).
3. Pisar el pedal de freno.

El motor arrancará y se apagará el indicador verde AUTO STOP (Ⓐ) en el tablero de instrumentos.

✻NOTA

- Debe alcanzar una velocidad de 5 km/h como mínimo desde la última parada al ralentí. (Con transeje manual)
- Debe alcanzar una velocidad de 5 km/h como mínimo desde la última parada al ralentí. (Con transeje automático)



✻ NOTA

Si abre el capó en el modo de parada automática, ocurrirá lo siguiente (con transmisión automática):

- Se desactivará el sistema ISG (se iluminará el testigo del botón ISG OFF).

Arranque automático

Para reiniciar el motor en el modo de parada al ralentí

Con transeje manual

- Pise el pedal del embrague cuando la palanca de cambios está en la posición N (punto muerto)
- Aparecerá el mensaje "Press Clutch Pedal for Auto Start" (pisar embrague para arranque automático) en la pantalla LCD.
- El motor arrancará y se apagará el indicador AUTO STOP (Ⓐ) verde en el tablero de instrumentos.

Con transmisión automática

- Suelte el pedal del freno.
  o
- La SUJECIÓN AUTOMÁTICA mantiene el vehículo parado después de que el conductor libere el pedal del freno. Pero si presiona el pedal del acelerador, el motor arrancará de nuevo.

El motor arrancará y se apagará el indicador AUTO STOP (parada automática) (Ⓐ) verde en el tablero de instrumentos.

El motor también se volverá a arrancar automáticamente sin ninguna acción por parte del conductor si sucede cualquiera de las siguientes situaciones:

- La velocidad del ventilador del sistema de control manual del climatizador se establece por encima de la 3.ª posición cuando el aire acondicionado está activado.
- La velocidad del ventilador del sistema de control automático del climatizador se establece por encima de la 5.ª posición cuando el aire acondicionado está activado.
- Cuando ha pasado una cantidad de tiempo determinada con el sistema de control del climatizador activado.
- Cuando el desempañador está encendido.
- La presión de vacío de los frenos es baja.
- El estado de carga de la batería es bajo.
- La velocidad del vehículo supera los 6 km/h . (Con transeje manual)
- La velocidad del vehículo supera los 1,5 km/h . (Con transeje automático)

- Cambia la palanca a la posición P (estacionamiento) o pulsa el interruptor EPB en el estado AUTO HOLD (sujeción automática). (Con transeje automático)

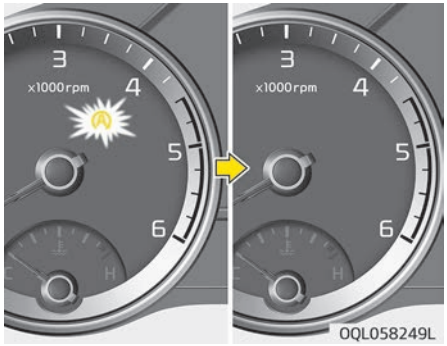

El indicador verde AUTO STOP ((Ⓐ)) en el tablero de instrumentos parpadeará.

Condición del funcionamiento del sistema ISG

El sistema ISG funcionará en las siguientes condiciones:

- El cinturón del conductor no está abrochado.
- La puerta del conductor y el capó del motor están cerrados.
- La presión de vacío de los frenos es adecuada.
- La batería está suficientemente cargada.
- La temperatura exterior es de entre -10 °C a 50 °C.
- La temperatura del refrigerante del motor es demasiado baja.
- La pendiente de la cuesta es moderada. (Con transeje automático)

✻ NOTA

- Si el sistema ISG no cumple con las condiciones de funcionamiento, se desactiva. Se iluminará el indicador del botón ISG OFF y el indicador amarillo AUTO STOP ((Ⓐ)) en el panel de instrumentos.
- Si el testigo aparece continuamente, compruebe las condiciones de funcionamiento.

Desactivación del sistema ISG



- Si desea desactivar el sistema ISG, pulse el botón ISG OFF. Se iluminará el testigo del botón ISG OFF.
- Si pulsa de nuevo el botón ISG OFF, el sistema se activará y el testigo en el botón ISG OFF se apagará.

Avería del sistema ISG

El sistema no funciona cuando:



Se produce un error con los sensores relacionados con el ISG o de sistema.
Ocurrirá lo siguiente:

- El indicador amarillo AUTO STOP (parada automática) (Ⓐ) en el tablero de instrumentos permanecerá encendido tras parpadear durante 5 segundos.
- Se iluminará el testigo del botón ISG OFF.

✻ NOTA

- Si el testigo del botón ISG OFF no se apaga al pulsar de nuevo el botón ISG OFF o si el sistema ISG no funciona correctamente de forma continua, lleve el vehículo a un taller profesional lo antes posible para que lo inspeccionen.
  Kia recomienda ponerse en contacto con un centro de servicio / distribuidor Kia autorizado.
- Si el testigo del botón ISG OFF se enciende, puede apagarse tras conducir el vehículo a aproximadamente 80 km/h durante un máximo de dos horas y establecer el mando de control de velocidad del ventilador por debajo de la 2.ª posición. Si el testigo del botón ISG OFF continúa iluminado a pesar del procedimiento, lleve el vehículo a un taller profesional lo antes posible para que lo inspeccionen. Kia recomienda ponerse en contacto con un centro de servicio / distribuidor Kia autorizado.

⚠ ADVERTENCIA

Si el motor se encuentra en el modo de parada al ralentí, es posible reiniciar el motor sin que el conductor realice ninguna acción.
Antes de salir del vehículo o hacer nada en la zona del compartimiento del motor, detenga el motor girando la llave a la posición LOCK/OFF o retirándola.

✻ NOTA

Si se reconecta o se cambia la batería AGM, la función ISG no funcionará inmediatamente.
Si quiere usar la función ISG, se debe calibrar el sensor de la batería durante aproximadamente 4 horas con el encendido desconectado, a continuación encender y apagar el motor 2 o 3 veces.

ADVERTENCIA DE COLISIÓN EN ÁNGULO MUERTO (BCW)/AVISO DE COLISIÓN CON TRÁFICO CRUZADO TRASERO (RCCW) (SI ESTÁ EQUIPADO)

Advertencia de colisión en ángulo muerto (BCW)

El sistema BCW (advertencia de colisión en ángulo muerto) utiliza sensores de radar en el parachoques. Los sensores supervisan un vehículo que se acerca a una velocidad elevada o un vehículo en la zona de ángulos muertos de conductor y alertan al conductor durante la conducción.

- Zona de ángulos muertos

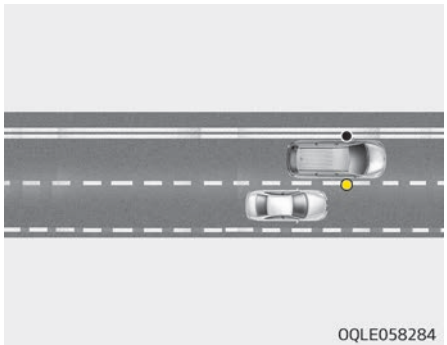

El margen de advertencia depende de la velocidad del vehículo.

Tenga en cuenta que si su vehículo se está desplazando mucho más rápido que otros vehículos que circulan cerca, la advertencia no se activa.

- Ayuda para cambio de carril

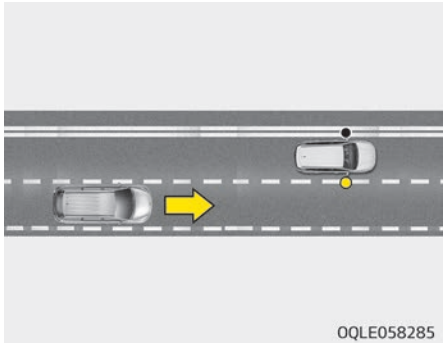

Cuando los vehículos se están acercando a usted a gran velocidad, aparece el mensaje de advertencia.
La distancia del vehículo que se aproxima se puede ver de forma diferente en función de la velocidad relativa.

⚠ ADVERTENCIA

- **Las situaciones inesperadas podrían ocasionar accidentes. Preste atención continuamente a las condiciones de la calzada y conduzca aunque la advertencia de colisión en ángulo muerto esté en funcionamiento.**
- **El sistema de advertencia de colisión en ángulo muerto (BCW) es un sistema complementario para ayudarle en la conducción. El sistema no sustituye a una conducción adecuada y segura. Es responsabilidad del conductor comprobar siempre el vehículo que está alrededor. No confíe únicamente en el sistema, sino que debe prestar siempre atención para conducir con seguridad.**
- **El sistema de advertencia de colisión en ángulo muerto (BCW) podría no detectar todos los objetos que se encuentran alrededor de su vehículo.**

Configuración y activación del sistema

Configuración del sistema

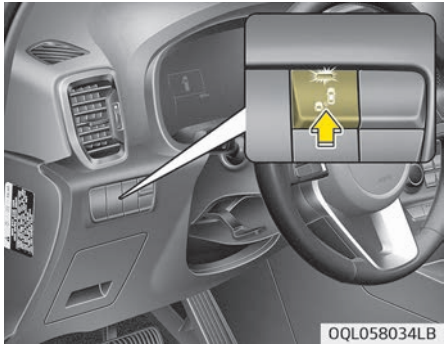

Para accionarlo:

Pulse el interruptor BCW con el interruptor de encendido en la posición ON. El indicador en el interruptor BCW se iluminará.

Para cancelarlo:

Vuelva a pulsar el interruptor BCW. El indicador en el interruptor se apagará.
Cuando no se use el sistema, apague el sistema desconectando el interruptor.

✻ NOTA

- Si se apaga el vehículo y, a continuación, se enciende de nuevo, el sistema BCW regresa al estado anterior.
- Cuando el sistema se activa, el testigo de advertencia se enciende durante 3 segundos en el espejo retrovisor exterior.

El sistema se activará cuando:

1. El sistema BCW está activado.
2. La velocidad del vehículo es superior a unos 30 km/h .
3. Se detectan otros vehículos en la parte trasera.

Indicador y sonido de advertencia

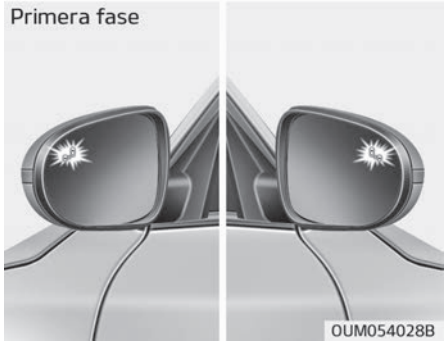

Aviso de primera fase

Si se detecta un vehículo cerca del sistema, en el espejo del retrovisor exterior se encenderá un testigo de advertencia amarillo.
Si el vehículo detectado no está dentro del margen de detección, la advertencia se apagará en función de las condiciones de conducción del vehículo.



Aviso de segunda fase

Se activará una alarma de advertencia para avisar al conductor cuando:

1. El sistema del radar ha detectado un vehículo en la zona de ángulos muertos (el indicador luminoso se encenderá en el espejo retrovisor exterior (es decir, en el aviso de primera fase)) Y
2. El intermitente está accionado para cambiar de carril (el mismo lado que cuando se detecta el vehículo)

Cuando el aviso de la segunda fase está activado, el testigo de advertencia en el espejo retrovisor exterior también parpadeará.
Si desplaza el indicador del intermitente a la posición de origen, el aviso de la segunda fase (la señal acústica de advertencia y el indicador luminoso que parpadea en el espejo retrovisor exterior) se desactivará.
Si el vehículo detectado no está dentro del margen de detección, la advertencia se apagará en función de las condiciones de conducción del vehículo.

⚠ ATENCIÓN

- **El conductor debería extremar siempre la precaución al conducir el vehículo independientemente de que el indicador de advertencia en el espejo retrovisor exterior se encienda o se produzca una alarma de advertencia.**
- **La reproducción del sistema de audio del vehículo a un volumen elevado podría silenciar los sonidos de advertencia del sistema de advertencia de colisión en ángulo muerto.**

(Continúa)

(Continúa)

- **La advertencia del sistema de advertencia de colisión en ángulo muerto es posible que no suene si se emiten otros sonidos de advertencia del sistema.**

⚠ ADVERTENCIA

- **El testigo de advertencia en el retrovisor exterior se ilumina cuando el sistema detecta un vehículo en la parte trasera. Para evitar accidentes, no se centre sólo en el testigo de advertencia omitiendo observar los alrededores del vehículo.**
- **Conduzca con seguridad aunque el vehículo esté equipado con un sistema de advertencia de colisión en ángulo muerto (BCW). No confíe sólo en el sistema, sino que debe mirar a su alrededor antes de cambiar de carril o dar marcha atrás. El sistema de advertencia de colisión en ángulo muerto (BCW) podría no detectar todos los objetos que se encuentran cerca del vehículo.**

(Continúa)

(Continúa)

- **El sistema podría no avisar al conductor en algunas condiciones, por lo que debe comprobar siempre los alrededores al conducir.**

Aviso de colisión de tráfico cruzado trasero (RCCW)

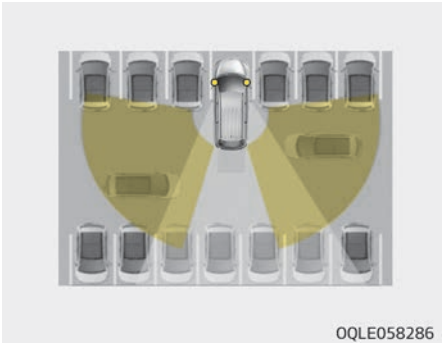

Cuando el vehículo se desplaza hacia atrás desde una posición de estacionamiento, el sistema RCCW detecta el tráfico cruzado que se aproxima desde el lado derecho e izquierdo del vehículo y advierte de ello al conductor.

El rango de detección de ángulos muertos varía en función de la velocidad del vehículo que se aproxima.

⚠ ADVERTENCIA

- **Compruebe siempre las condiciones de la calzada mientras conduce y manténgase alerta para detectar situaciones imprevistas aunque el sistema de aviso de colisión con tráfico cruzado trasero esté en funcionamiento.**
- **El sistema de advertencia de colisión con tráfico crucero trasero es un sistema complementario para ayudarle. No confíe exclusivamente en los sistemas. Durante la conducción, preste siempre atención para garantizar su seguridad.**
- **El sistema de advertencia de colisión con tráfico cruzado trasero no sustituye una conducción adecuada y segura. Conduzca siempre de forma segura y preste atención al dar marcha atrás.**

Configuración y activación del sistema

Configuración del sistema

Para accionarlo:
Acceda a "User Settings (Ajustes Usuario) ➞ Driver Assistance (asistencia al conductor) y marque la selección de Rear Cross-Traffic Collision Warning (advertencia de colisión con tráfico cruzado trasero)" en la pantalla LCD.
El sistema se encenderá y permanecerá en modo de espera hasta ser activado. Si desactiva la preferencia, deja de funcionar, (para obtener más información, consulte “Pantalla LCD” en la página 4-65).

Para cancelarlo:
Seleccione la asistencia a la conducción y vuelva a marcar el aviso de colisión con tráfico cruzado trasero para desactivar el sistema.

Cuando no se utilice el sistema, desactive el sistema RCCW.

✻ NOTA

- Si se apaga el vehículo y, a continuación, se enciende de nuevo, el sistema RCCW regresa al estado anterior.
- Cuando el sistema se activa, el testigo de advertencia se enciende durante 3 segundos en el espejo retrovisor exterior.

El sistema se activará cuando:

1. El sistema RCCW está activado.
2. La velocidad del vehículo es inferior a 10 km/h con la palanca de cambios en R (marcha atrás).
3. Otros vehículos se detectan en el rango de advertencia de colisión con tráfico cruzado trasero.

Indicador y sonido de advertencia





Si el vehículo detectado por los sensores se acerca por el lado derecho/izquierdo trasero de su vehículo, sonará una señal acústica de advertencia, la luz de advertencia parpadeará en el espejo retrovisor exterior y aparecerá un mensaje en la pantalla LCD.

La advertencia se detendrá cuando:

- El vehículo que se desplaza en el lado derecho/izquierdo de su vehículo no se encuentra en el rango de detección.
- El vehículo se encuentra justo detrás de su vehículo.
- El vehículo no se dirige hacia su vehículo.
- La velocidad del vehículo que se acerca disminuye.

⚠ ATENCIÓN

- **Si se cumplen las condiciones de funcionamiento de RCCW, se emite una advertencia cada vez que el vehículo aparece en la parte trasera, aunque se encuentre en un estado inmóvil (velocidad del vehículo de 0 km/h).**
- **Es posible que la advertencia del sistema o el freno no funcionen adecuadamente si un vehículo u obstáculo bloquea la parte izquierda/derecha del parachoques trasero del vehículo.**
- **El conductor debería extremar siempre la precaución al conducir el vehículo independientemente de que el indicador de advertencia en el espejo retrovisor exterior se encienda o se produzca una alarma de advertencia.**
- **La reproducción del sistema de audio del vehículo a un volumen elevado podría silenciar los sonidos de advertencia del sistema.**

(Continúa)

(Continúa)

- **La advertencia del sistema de aviso de colisión con tráfico cruzado trasero es posible que no suene si se emiten otros sonidos de advertencia del sistema.**

⚠ ADVERTENCIA

- **Conduzca de manera segura aunque el vehículo esté equipado con un sistema de advertencia de colisión con tráfico crucero trasero (RCCW). No confíe únicamente en el sistema, sino que debe mirar a su alrededor antes de dar marcha atrás. El sistema RCCW podría no detectar todos los objetos que se encuentran cerca del vehículo.**
- **El conductor es responsable de controlar el freno con precisión.**

(Continúa)

(Continúa)

- **Preste siempre la máxima precaución mientras conduce. Es posible que el sistema de advertencia de colisión con tráfico cruzado trasero no funcione adecuadamente o se accione innecesariamente según las características de la conducción.**

Sensor para detectar el rango trasero/lateral



Los sensores están ubicados en el interior del parachoques trasero para detectar las zonas traseras/laterales.

Mantenga siempre limpio el parachoques trasero para un funcionamiento adecuado del sistema.

⚠ ATENCIÓN

- **El sistema podría no funcionar correctamente si el parachoques se ha dañado o si el parachoques trasero se ha reemplazado o reparado.**
- **El rango de detección varía de algún modo en función del ancho de la calzada. Cuando la calzada es estrecha, el sistema podría detectar y alertar a otros vehículos en el carril siguiente.**
- **Al contrario, en carreteras anchas, es posible que el sistema no pueda detectar un automóvil que conduce por ambos carriles y podría no alertar de ello.**
- **El sistema podría desactivarse debido a potentes interferencias electromagnéticas.**
- **Mantenga siempre los sensores y los parachoques cerca del sensor limpios.**

(Continúa)

(Continúa)

- **No desmonte nunca de manera arbitraria el componente del sensor ni lo someta a impactos.**
- **Tenga cuidado de no ejercer una fuerza innecesaria en los sensores del radar o los parachoques cerca del sensor.**

  Si el sensor se desplaza de la alineación adecuada a la fuerza, es posible que el sistema no funcione correctamente. En este caso, solicite la comprobación del sistema en un taller profesional. Kia recomienda visitar un centro de servicio/distribuidor Kia autorizado.
- **No coloque objetos extraños como un adhesivo para parachoques ni un protector del parachoques cerca del sensor del radar ni pinte la zona del sensor. De lo contrario, podría afectar negativamente al funcionamiento del sensor.**

Mensaje de advertencia

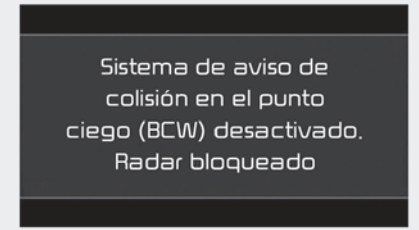

OJF058433L

La advertencia de colisión en ángulo muerto está deshabilitada. El radar está bloqueado.

- El BCW no funciona.
  - Uno o ambos sensores del parachoques trasero están bloqueados con suciedad, nieve o un objeto extraño.
  - Al conducir por zonas rurales donde los sensores no detectan otro vehículo durante un periodo de tiempo prolongado.
  - Con un tiempo inclemente como fuertes lluvias o nieve.

- Se ha instalado un remolque o un mecanismo de arrastre. (Para utilizar el sistema BCW, desmonte el remolque o el mecanismo de arrastre de su vehículo).

Si se produce alguna de estas circunstancias, el testigo del interruptor BCW y el sistema se apagarán automáticamente. Cuando se muestre el mensaje de advertencia de BCW cancelado en el tablero, verifíquelo para asegurarse de que el parachoques trasero está libre de cualquier resto de suciedad o nieve en las zonas donde está ubicado el sensor. Elimine cualquier resto de suciedad, nieve o material extraño que pudiera interferir con los sensores de radar. Tras la eliminación de cualquier resto de suciedad o de escombros, el sistema BCW y RCCA debería funcionar con normalidad después de haber conducido el vehículo durante unos 10 minutos.
Si el sistema sigue sin funcionar con normalidad, solicite la comprobación del sistema en un taller profesional. Kia recomienda visitar un centro de servicio/distribuidor Kia autorizado.

Al utilizar el maletero y otro equipamiento, desactive todas las funciones de BCW y RCCW. (Botón de desactivación de BCW o "User Settings (ajustes usuario) ➟ Driver assistance (asistencia al conductor) y seleccione Rear Cross-Traffic Collision Warning OFF (desactivación de la advertencia de colisión con tráfico cruzado trasero)")
Para utilizar el sistema BCW y RCCW, extraiga el maletero y otro equipamiento.

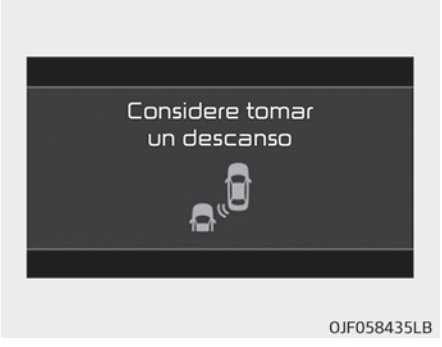

OJF058435LB

Compruebe el sistema de advertencia de colisión en ángulo muerto (BCW)

Si se ha producido un problema con el sistema BCW, aparecerá un mensaje de advertencia y el testigo del interruptor se apagará. El sistema se apaga automáticamente. El sistema BCW y RCCW tampoco funcionará si el sistema BCW se desactiva a causa de una avería. Kia recomienda visitar un centro de servicio/distribuidor Kia autorizado.

Limitaciones del sistema

El conductor debe tener cuidado en las condiciones siguientes, porque el sistema podría no detectar otros vehículos u objetos en algunas circunstancias.

- Si se ha instalado un remolque o un mecanismo de arrastre.
- El vehículo circula con un tiempo inclemente, p. ej., lluvia intensa o nieve.
- Presencia de lluvia, nieve, lodo, etc., en la zona alrededor del sensor.
- La zona del parachoques trasero, donde está ubicado el sensor, está cubierta por un objeto extraño, como un adhesivo para parachoques, un protector del parachoques, un soporte para bicicletas, etc.

- El parachoques trasero está dañado o el sensor se ha salido de la posición inicial predeterminada.
- La altura del vehículo desciende o sube al cargar objetos pesados en el maletero, por una presión incorrecta de los neumáticos, etc.
- Cuando la temperatura del parachoques trasero sea elevada.
- Cuando los sensores estén tapados por otros vehículos, paredes o columnas del aparcamiento.
- El vehículo circula por una carretera con curvas.
- El vehículo pasa por un peaje.
- El pavimento de la calzada (o el suelo periférico) contiene de manera anómala componentes metálicos (p. ej., posiblemente a causa de una construcción subterránea).
- Si hay un objeto fijo cerca, p. ej., una barandilla protectora.
- Al subir o bajar una pendiente pronunciada en la que la altura del carril varíe.
- Al conducir por una carretera estrecha donde hay árboles, hierba o hierbajos.
- Al conducir por zonas rurales donde el sensor no detecta otro vehículo o una estructura durante un periodo de tiempo prolongado.
- Si conduce por una calzada mojada.
- Al conducir por una carretera donde el quitamiedos o el muro están formados por una estructura doble.
- Si hay un gran vehículo cerca, p. ej., un autobús o un camión.
- Si el otro vehículo circula muy cerca.
- Si otro vehículo adelanta a gran velocidad.
- Al cambiar de carril.
- Si el vehículo se ha puesto en marcha al mismo tiempo que el vehículo de al lado y ha acelerado.
- Cuando un vehículo del carril siguiente se aleja a dos carriles de su vehículo O cuando un vehículo que se encuentra a dos carriles se mueve al carril de al lado de su vehículo.
- Si hay una moto o una bicicleta cerca.
- Si hay un remolque plano cerca.
- Si hay pequeños objetos en el área de detección como un carro de la compra o un cochecito de bebés.
- Si se trata de un vehículo de baja altura como en el caso de un vehículo deportivo.
- El vehículo cambia el sentido de la marcha de manera repentina.
- El vehículo realiza cambios de carril bruscos.
- El vehículo se detiene bruscamente.
- La temperatura alrededor del vehículo es extremadamente baja.
- El vehículo vibra mucho al conducir por una carretera con baches, una carretera irregular/con baches o parches de hormigón.
- El vehículo circula por una superficie resbaladiza a causa de la nieve, charcos o hielo.
- El vehículo circula cerca de áreas en las que se encuentran sustancias metálicas como una zona en obras, vías de ferrocarril, etc.
- Cuando el vehículo circula en un área o una estructura con una amplia extensión de terreno (desierto, campo, vecindario, etc.)

Es posible que el indicador BCW en el espejo retrovisor exterior no se ilumine adecuadamente cuando:

- La carcasa del retrovisor exterior está dañada.
- El espejo está cubierto de suciedad, nieve o escombros.
- La ventanilla está cubierta de suciedad, nieve o escombros.
- La ventanilla está tintada.

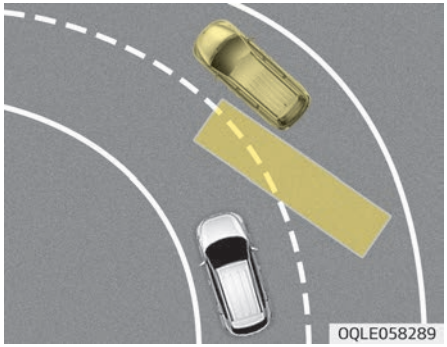

- Conducir en curvas
  Es posible que los sistemas BCW no funcionen adecuadamente al conducir por una carretera con curvas. En determinadas circunstancias, es posible que el sistema no detecte el vehículo que circula en el carril siguiente. Durante la conducción, preste siempre atención al estado de la carretera y a las características de la conducción.

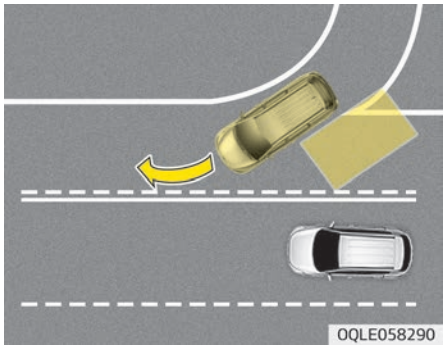

Es posible que los sistemas BCW no funcionen adecuadamente al conducir por una carretera con curvas. En determinadas circunstancias, es posible que el sistema no detecte un vehículo que circula en el mismo carril.
Durante la conducción, preste siempre atención al estado de la carretera y a las características de la conducción.

- Al conducir por un lugar donde la carretera converge o se divide Es posible que los sistemas BCW no funcionen adecuadamente al conducir por un lugar donde la carretera converge o se divide. En determinadas circunstancias, es posible que el sistema no detecte el vehículo que circula en el carril siguiente.
  Durante la conducción, preste siempre atención al estado de la carretera y a las características de la conducción.

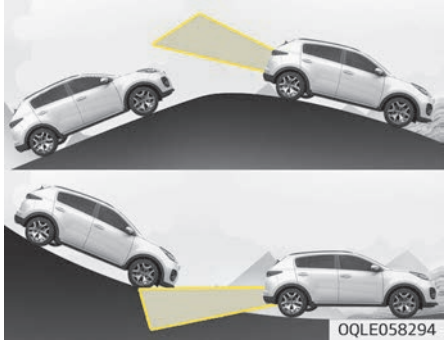

- Conducción por una pendiente
  Es posible que los sistemas BCW no funcionen adecuadamente al conducir por una pendiente. En determinadas circunstancias, es posible que el siste-

ma no detecte el vehículo que circula en el carril siguiente.
Asimismo, en determinadas circunstancias, es posible que el sistema reconozca incorrectamente el suelo o las estructuras.
Durante la conducción, preste siempre atención al estado de la carretera y a las características de la conducción.

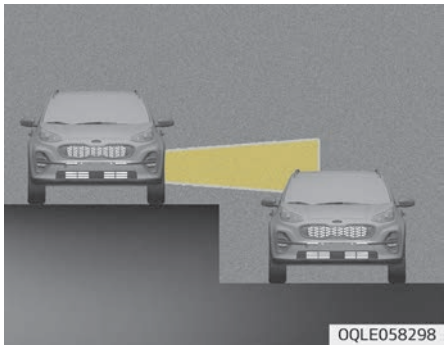

- Conducir por lugares donde la altura de los carriles es diferente
  Es posible que los sistemas BCW no funcionen adecuadamente cuando la altura de los carriles sea diferente.
  En determinadas circunstancias, es posible que el sistema no detecte el vehículo en una carretera con diferentes alturas de carril (sección de unión con paso a desnivel, intersecciones separadas por desniveles, etc.).
  Durante la conducción, preste siempre atención al estado de la carretera y a las características de la conducción.

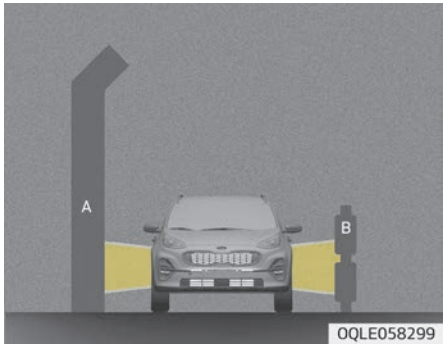

[A]: barrera acústica, [B]: barandilla protectora

- Conducir por un lugar donde hay una estructura junto a la carretera
  Es posible que los sistemas BCW no funcionen adecuadamente al conducir por un lugar donde hay una estructura junto a la carretera. En determinadas circunstancias, es posible que el sistema reconozca incorrectamente las estructuras (barreras acústica, barandilla protectora, barandilla protectora doble, medianera, bolardo, semáforo, señal de tráfico, pared de un túnel, etc.) junto a la carretera.
  Durante la conducción, preste siempre atención al estado de la carretera y a las características de la conducción.

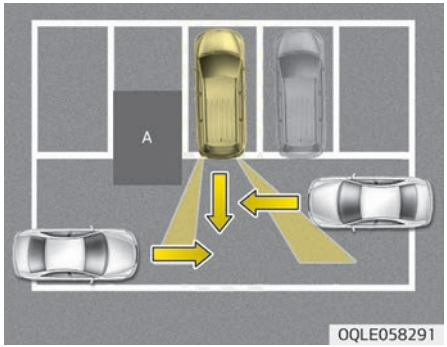

[A]: estructura

- Conducir por un lugar donde hay un vehículo o una estructura cerca
  Es posible que el sistema no funcione adecuadamente al conducir por un lugar done hay un vehículo o una estructura cerca. En determinadas circunstancias, es posible que el sistema no detecte el vehículo que se acerca desde la parte posterior y la advertencia o el freno no funcionen adecuadamente. Preste siempre atención a sus alrededores durante la conducción.

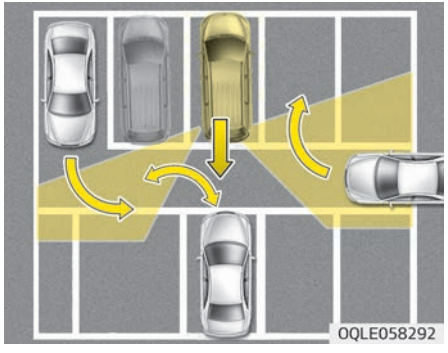

- Cuando el vehículo se encuentra en una zona de aparcamiento compleja
  Es posible que el sistema no funcione adecuadamente cuando el vehículo se encuentra en una zona de aparcamiento compleja. En determinadas circunstancias, es posible que el sistema no pueda determinar exactamente el riesgo de colisión para los vehículos que están estacionando o saliendo cerca de su vehículo (p. ej., un vehículo que está saliendo junto a su vehículo, un vehículo que está estacionando o saliendo por la zona posterior, un vehículo que se aproxima al suyo al realizar un giro, etc.). En este caso, es posible que la advertencia o el freno no funcionen adecuadamente.

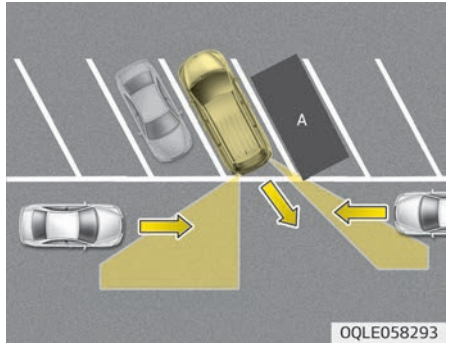

[A]: vehículo

- Cuando el vehículo se ha estacionado en diagonal
  Es posible que el sistema no funcione adecuadamente cuando el vehículo se ha estacionado en diagonal. En determinadas circunstancias, cuando el vehículo que se ha estacionado en diagonal sale de la plaza de aparcamiento, es posible que el sistema no detecte el vehículo que se aproxima desde la parte posterior izquierda/derecha de su vehículo. En este caso, es posible que la advertencia o el freno no funcionen adecuadamente. Preste siempre atención a sus alrededores durante la conducción.

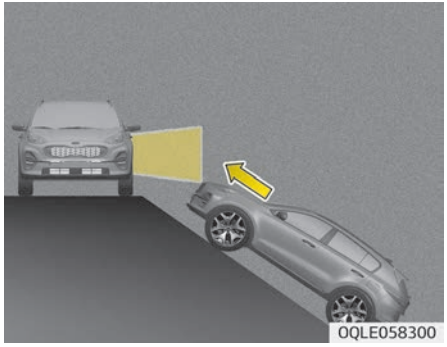

- Cuando el vehículo está en una pendiente o cerca de ella
  Es posible que el sistema no funcione adecuadamente cuando el vehículo está en una pendiente o cerca de ella. En determinadas circunstancias, es posible que el sistema no detecte el vehículo que se acerca desde la parte posterior derecha/izquierda y la advertencia o el freno no funcionen adecuadamente. Preste siempre atención a sus alrededores durante la conducción.

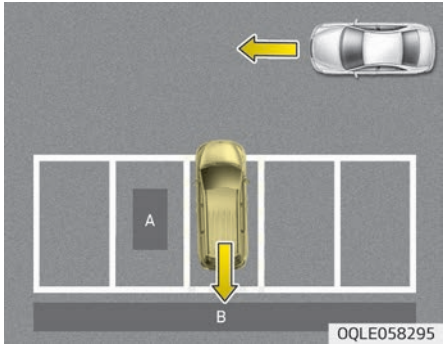

[A]: estructura, [B]: pared

- Estacionar en una plaza de aparcamiento donde hay una estructura
  Es posible que el sistema no funcione adecuadamente al estacionar en una plaza de aparcamiento donde hay una estructura en la parte posterior o lateral de su vehículo.
  En determinadas circunstancias, al dar marcha atrás en una plaza de aparcamiento, es posible que el sistema no detecte el vehículo que se desplaza delante de su vehículo. En este caso, es posible que la advertencia o el freno no funcionen adecuadamente.
  Preste siempre atención a la plaza de aparcamiento durante la conducción.

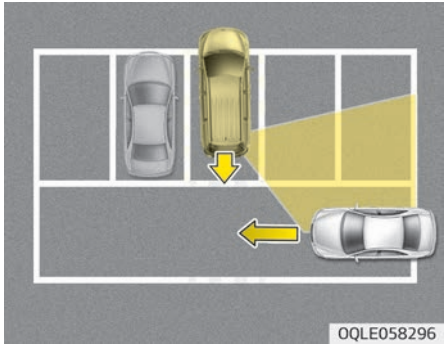

- Cuando el vehículo se estaciona marcha atrás.
  Si el vehículo se estaciona marcha atrás y el sensor detecta otro vehículo en la zona posterior de la plaza de aparcamiento, el sistema puede advertir de ello o controlar el frenado. Preste siempre atención a la plaza de aparcamiento durante la conducción.

ADVERTENCIA DE LA ATENCIÓN DEL CONDUCTOR (DAW, SI ESTÁ EQUIPADO)

El sistema de advertencia de la atención del conductor (DAW) sirve para advertir al conductor de las situaciones de conducción peligrosas al detectar el nivel de cansancio del conductor o unos hábitos de conducción con falta de atención.

Configuración y activación del sistema

Ajuste del sistema

- Para activar el sistema de aviso de atención del conductor, encienda el motor y, a continuación, seleccione "User Settings (Ajustes Usuario) ➠ Assist (asistencia) ➠ Driver Attention Warning (aviso de atención al conductor) ➠ Normal(High) Sensitivity" (sensibilidad normal(alta)) en la pantalla LCD.
- El conductor puede seleccionar el modo del sistema de advertencia de la atención del conductor.
  - Desactivado: el sistema de advertencia de la atención del conductor está desactivado.
  - Normal Sensitivity (sensibilidad normal): el sistema de advertencia de la atención del conductor advierte al conductor de su nivel de cansancio o de los hábitos de conducción con falta de atención.
  - High Sensitivity (sensibilidad alta): el sistema de aviso de atención del conductor advierte al conductor de su nivel de cansancio o de los hábitos de conducción con falta de atención con mayor rapidez que en el modo Normal Sensitivity (sensibilidad normal).
- La configuración del sistema de advertencia de la atención del conductor se mantendrá, según el modo seleccionado, al volver a arrancar el motor.

Visualización del nivel de atención del conductor



OJF058423L



OJF058424L

- El conductor puede supervisar las condiciones de la conducción en la pantalla LCD.

- Seleccione "User Settings Mode" (modo de ajustes del usuario) y, a continuación, "Assist" (ayuda) en la pantalla LCD. (Para obtener más información, consulte “Pantalla LCD” en la página 4-65).

- El nivel de atención del conductor se indica en una escala de 1 a 5. Cuanto menor sea el número, menos atención presta el conductor.
- El número disminuye cuando el conductor no se detiene para descansar durante un cierto período de tiempo.
- El número aumenta cuando el conductor conduce prestando atención durante un cierto período de tiempo.
- Cuando el conductor activa el sistema durante la conducción, se muestra "Last Break time" (hora del último descanso) y el nivel que lo refleja.

Tomarse un descanso



OJF058426LB

- El mensaje "Consider taking a break" (considere tomarse un descanso) aparece en la pantalla LCD y suena una advertencia para sugerir al conductor que se tome un descanso, cuando el nivel de atención es inferior a 1.

- El sistema de advertencia de la atención del conductor no sugiere al conductor que se tome un descanso, cuando el tiempo total de conducción es inferior a 10 minutos.

⚠ ATENCIÓN

Mientras otros pitidos como el del sonido de advertencia del cinturón de seguridad estén en funcionamiento y se anule el sistema de alarma del DAW, es posible que no se emitan los pitidos del DAW.

Reinicio del sistema



OJF058427L

- El tiempo del último descanso está configurado en 00:00 y el nivel de atención del conductor está configurado en 5 (muy atento) cuando el conductor reinicia el sistema de advertencia de la atención del conductor.

- El sistema de advertencia de la atención del conductor se reinicia en las situaciones siguientes.
  - El motor está parado.
  - El conductor se desabrocha el cinturón de seguridad y, a continuación, abre la puerta del conductor.
  - La parada dura más de 10 minutos.
- El sistema de advertencia de la atención del conductor se activa de nuevo, cuando el conductor vuelve a iniciar la conducción.

Sistema en espera

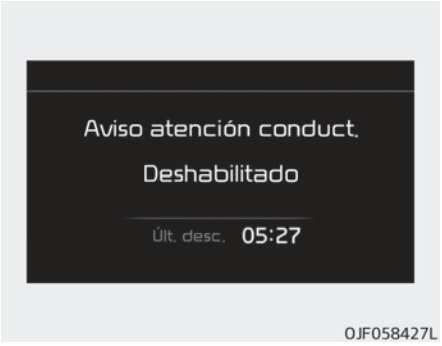

OJF058427L

El sistema de advertencia de la atención del conductor entra en el estado de preparado y se muestra la pantalla "Standby" (en espera) en las siguientes situaciones.

- El sensor de la cámara falla continuamente al detectar los carriles.
- La velocidad de conducción permanece por debajo de los 60 km/h o por encima de los 180 km/h.

Fallo del sistema



OJF058429LB

Cuando aparece el mensaje de advertencia "Check DAW system" (comprobar el sistema DAW), el sistema no funciona adecuadamente. En ese caso, le recomendamos que haga revisar el vehículo por un distribuidor Kia autorizado.

⚠ ADVERTENCIA

- **El sistema de advertencia de la atención del conductor no sustituye las prácticas de conducción seguras, simplemente es una función complementaria. El conductor es responsable de conducir siempre con cuidado para evitar que ocurran situaciones inesperadas o repentinas. Preste atención a las condiciones de la carretera en todo momento.**
- **El sistema podría recomendar un descanso en función del patrón o los hábitos de conducción del conductor aunque no se sienta cansado.**
- **El conductor, que se siente cansado, debería tomarse un descanso, aunque el sistema de advertencia de la atención del conductor no le sugiera que se tome un descanso.**

✻ NOTA

El sistema de advertencia de la atención del conductor utiliza el sensor

(Continúa)

(Continúa)

de la cámara en el parabrisas delantero para su funcionamiento. Para mantener el sensor de la cámara en el mejor estado, siempre debería seguir las indicaciones siguientes:

- No desmonte la cámara de forma temporal para colocar láminas de tintado en las ventanillas ni ningún tipo de revestimiento y accesorios. Si desmonta una cámara y la vuelve a montar, lleve el vehículo a un taller profesional Kia y solicite la comprobación del sistema por si requiere calibración.
- No coloque ningún objeto reflectante (p. ej., papel blanco, espejo) encima del salpicadero. Toda reflexión de luz podría provocar una avería del sistema de advertencia de la atención del conductor (DAW).
- Preste una precaución extrema para evitar que el sensor de la cámara entre en contacto con el agua.

(Continúa)

(Continúa)

- No desmonte de forma arbitraria el conjunto de cámara ni lo someta a ningún impacto.

• La reproducción del sistema de audio del vehículo a un volumen elevado podría silenciar los sonidos de advertencia del sistema de advertencia de la atención del conductor.

⚠ ATENCIÓN

El sistema de advertencia de la atención del conductor es posible que no funcione adecuadamente con la alerta limitada en las circunstancias siguientes:

- **El rendimiento de la detección de carril está limitado. (Para obtener más información, consulte "Sistema de ayuda de permanencia en el carril (LKA)" en la página 6-120).**

(Continúa)

(Continúa)

- **El vehículo se conduce de forma violenta o se gira abruptamente para evitar obstáculos (p. ej., una zona en construcción, otros vehículos, objetos que se han caído, una carretera con baches).**
- **La maniobrabilidad hacia delante del vehículo se ha dañado de manera severa (posiblemente debido a una gran variación en las presiones de los neumáticos, el desgaste irregular de los neumáticos, la alineación de la convergencia/divergencia).**
- **Se conduce el vehículo por una carretera con curvas.**
- **Se conduce el vehículo por una carretera con baches.**
- **Se conduce el vehículo por una zona con viento.**
- **Los siguientes sistemas de asistencia a la conducción controlan el vehículo:**
  - **Sistema de ayuda de permanencia en el carril (LKA)**

(Continúa)

(Continúa)

- **Sistema de asistencia para evitar colisiones frontales (FCA).**
- **Sistema de control de crucero inteligente (SSC)**

FUNCIONAMIENTO ECONÓMICO

El ahorro de combustible de su vehículo depende, en mayor parte, de su forma de conducir, por donde conduce y cuándo.
Cada uno de estos factores afecta a la cantidad de kilómetros que puede recorrer con un litro de combustible. Para manejar su vehículo de la forma más económica posible, siga los siguientes consejos de conducción para ahorrar dinero en el combustible y reparaciones:

- Conduzca sin cambios bruscos. Acelere de forma moderada. No arranque a toda velocidad y repentinamente el vehículo y mantenga una velocidad de crucero constante. No conduzca a toda velocidad entre semáforos. Intente ajustar la velocidad al tráfico de la vía para no tener que cambiar la velocidad innecesariamente. Evite el tráfico pesado siempre que sea posible. Mantenga siempre la distancia de seguridad con respecto a los demás vehículos para evitar frenadas innecesarias. Ello provocaría un desgaste innecesario.
- Conduzca a una velocidad constante. Cuanto mayor sea la velocidad, más combustible utiliza el vehículo. Conducir a una velocidad moderada, sobre todo en autopistas, es una de las maneras más efectivas para reducir el consumo de combustible.
- No se "apoye" en el pedal del freno o del embrague. Este comportamiento puede incrementar el consumo de combustible o el desgaste de las piezas. Además, conducir con el pie sobre el pedal de freno puede provocar que los frenos se recalienten lo que puede ocasionar que pierdan su eficacia y, por tanto, esto ocasionar consecuencias más graves.
- Cuide de los neumáticos. Manténgalos inflados con la presión recomendada. Un inflado incorrecto, sea en exceso o lo contrario, conlleva un desgaste innecesario de los neumáticos. Compruebe las presiones de los neumáticos, al menos, una vez al mes.
- Compruebe que las ruedas están alineadas de forma correcta. Frenar de forma brusca o conducir demasiado rápido en superficies irregulares puede llegar a desalinear las ruedas. Un alineamiento incorrecto desgasta antes los neumáticos y puede provocar otros inconvenientes, así como un mayor consumo de combustible.
- Mantenga el vehículo en buen estado. Para un menor consumo de combustible y menores costes de mantenimiento, mantenga su vehículo de acuerdo con el programa de mantenimiento descrito en Capítulo 8, Mantenimiento. Si conduce en condiciones difíciles, es necesario un mantenimiento más frecuente (consulte Capítulo 8, Mantenimiento para obtener más información).
- Mantenga el vehículo limpio. Para lograr un máximo servicio, mantenga el vehículo limpio y libre de materiales corrosivos. Es importante, sobre todo, que el barro, la suciedad, el hielo, etc., no se acumulen en los bajos del vehículo. Este peso adicional puede provocar un aumento de consumo de combustible y contribuir a la corrosión.

- Viaje con poco peso. No lleve pesos innecesarios en el vehículo. El peso reduce el ahorro de combustible.
- No deje el motor en ralentí más tiempo del necesario. Si está esperando (pero no en una caravana de coches), apague el motor y enciéndalo solo cuando esté listo para marcharse.
- Recuerde que su vehículo no requiere un calentamiento extenso. Después de arrancar el motor, déjelo en marcha entre 10 y 20 segundos antes de seleccionar una marcha. Sin embargo, en condiciones ambientales muy frías, déjelo en marcha durante algo más de tiempo para que se caliente.
- No "cargue" el motor ni lo "sobrerrevolucione". Cargar el motor es conducir demasiado despacio con una marcha alta lo que hace que el motor se sacuda. Si esto ocurre, cambie a una marcha más corta. Sobrerrevolucionar el motor es hacer girar el motor más allá de sus límites de seguridad. Esto se puede evitar cambiando a las velocidad recomendadas.
- Utilice el aire acondicionado con moderación. El sistema de aire acondicionado funciona por mediación de la potencia del motor, por ello el ahorro de combustible se reduce cuando se enciende.
- Conducir a gran velocidad con las ventanas abiertas puede reducir el ahorro de combustible.
- El ahorro de combustible es menor cuando se conduce con viento de costado y viento de frente. Para ayudar a compensar esta pérdida, reduzca la velocidad con estas condiciones adversas.

Mantener el vehículo en buen estado de funcionamiento es importante para el ahorro y la seguridad. Por lo tanto, solicite el mantenimiento del sistema en un taller profesional.
Kia recomienda visitar un centro de servicio / distribuidor Kia autorizado.

⚠ ADVERTENCIA

■ Motor apagado mientras el coche está en movimiento

(Continúa)

(Continúa)

Nunca apague el motor para bajar pendientes o mientras el vehículo esté en movimiento. La dirección asistida y los frenos asistidos no funcionarán bien sin el motor en marcha. En lugar de ello, mantenga el motor en marcha y cambie a una marcha adecuada para conseguir el efecto de freno del motor. Además, apagar el motor mientras conduce podría accionar el bloqueo del volante de dirección (si está equipado) y, por tanto, perder el control del mismo; lo que podría provocar lesiones graves o la muerte.

CONDICIONES ESPECIALES DE CONDUCCIÓN

Condiciones de conducción peligrosas

Cuando se encuentre en condiciones de conducción peligrosas como agua, nieve, barro, arena o riesgos similares, siga los siguientes consejos:

- Conduzca con mucho cuidado y recuerde que se necesitará una distancia de frenado más larga.
- Evite frenar bruscamente o dar volantazos.
- Cuando frene sin ABS, pise el pedal del freno suavemente y de manera intermitente hasta que el vehículo se detenga.

⚠ ADVERTENCIA

■ ABS

No bombee el pedal de freno en un vehículo equipado con ABS.

- Si el motor se cala con nieve, barro o arena, utilice la segunda marcha. Acelere despacio para evitar que las ruedas motrices roten.
- Emplee arena, sal de roca, cadenas para los neumáticos u otros materiales antideslizantes en las ruedas motrices para proporcionar mayor tracción en caso de nieve, hielo o barro.

⚠ ADVERTENCIA

■ Reducción de la marcha

Reducir la marcha con una transmisión automática mientras se conduce sobre una superficie deslizante podría provocar un accidente. El cambio repentino de velocidad en las ruedas puede hacer que los neumáticos patinen. Tenga cuidado al reducir de marcha en superficies resbaladizas.

Reducción del riesgo de vuelco

Este vehículo de pasajeros multiusos se define como vehículo utilitario deportivo (SUV).

Los SUV tienen una mayor holgura en masa y un ancho de vía más estrecho que los hacen capaces de funcionar en una gran variedad de usos en carretera. Las características de su diseño le proporcionan un mayor centro de gravedad que los vehículos normales. Una ventaja de su distancia al suelo es una mejor visión de la carretera, que le hace anticiparse a los problemas. No están diseñados para tomar curvas a la misma velocidad que los vehículos convencionales de pasajeros. Debido al peligro, se recomienda encarecidamente al conductor y a los pasajeros que se abrochen el cinturón de seguridad. En un vuelco, una persona sin cinturón tiene más riesgo de muerte que una persona que sí lleva el cinturón. Hay algunos pasos que el conductor puede seguir para reducir el riesgo de volcar. Si es posible, evite los giros o maniobras bruscas, no cargue con mucho peso la baca y nunca modifique su vehículo.

⚠ ADVERTENCIA

■ Vuelco

(Continúa)

(Continúa)

Como con otros vehículos utilitarios deportivos (SUV), un error en la utilización del vehículo puede provocar la pérdida de control, un accidente o que el vehículo vuelque.

- **Los vehículos utilitarios tiene un intervalo mayor de vuelco que otros tipos de vehículos.**
- **Las características de su diseño (mayor distancia al suelo, ancho de vía más estrecho, etc.) hacen que el vehículo tenga el centro de gravedad más elevado que en los vehículos normales.**
- **Un SUV no está diseñado para tomar curvas a la misma velocidad que los vehículos convencionales.**
- **Evite las maniobras y giros bruscos.**
- **En un vuelco, una persona sin cinturón tiene más riesgo de muerte que una persona que sí lleva el cinturón. Asegúrese de que todo el mundo tiene bien colocado el cinturón de seguridad.**

⚠ ADVERTENCIA

Su vehículo está equipado con neumáticos diseñados para proporcionar una conducción segura y un buen manejo. No use ruedas ni neumáticos de tamaño o tipo distinto del montado originalmente en su vehículo. Ello podría afectar la seguridad y el rendimiento de su vehículo, lo cual podría conducir a fallos de manejo o provocar el vuelco del vehículo y causar lesiones graves. Al cambiar los neumáticos, asegúrese de que las cuatro ruedas y neumáticos sean del mismo tamaño, tipo, banda de rodadura, marca y capacidad de carga. Si a pesar de todo decide equipar su vehículo con una combinación de ruedas y neumáticos no recomendada por Kia para la conducción fuera de vías, no utilice dichos neumáticos para la conducción por vías públicas.

Balancear el vehículo

Si es necesario balancear el vehículo para liberarlo de la nieve, la arena o el barro, primero gire el volante a la derecha y a la izquierda para liberar la zona alrededor de las ruedas delanteras. A continuación, cambie de adelante y atrás entre la 1 (primera) y R (marcha atrás) en los vehículos equipados con transmisión manual o cambie de R (marcha atrás) y cualquiera de las marchas hacia delante en los vehículos equipados con transmisión automática. No revolucione el motor a fondo e intente que las ruedas patinen lo menos posible. Si todavía está atrapado después de varios intentos, utilice otro vehículo para remolcar el suyo e impedir el sobrecalentamiento u otros daños a la transmisión.

⚠ ATENCIÓN

Un balanceo prologando puede causar el sobrecalentamiento del motor, daños o fallos en la transmisión y daños en los neumáticos.

⚠ ADVERTENCIA

■ Patinado de ruedas

No haga patinar las ruedas, especialmente a velocidades superiores a 56 km/h . Hacer patinar las ruedas a velocidades altas cuando el vehículo está detenido podría sobrecalentar el neumático y dañarlo y, a la vez, herir a los transeúntes.

✻ NOTA

El sistema ESC se debe desactivar (si está equipado) antes de balancear el vehículo.

⚠ ADVERTENCIA

Si su vehículo se encalla en nieve, barro, arena, etc., puede intentar liberar el mismo mediante un movimiento de vaivén conduciendo hacia delante y hacia atrás. No intente realizar este proceso si se encuentran personas u objetos cerca del vehícu-

(Continúa)

(Continúa)

lo. Durante el movimiento de vaivén, el vehículo podría moverse bruscamente hacia delante o hacia atrás al liberarse y producir lesiones o daños a las personas u objetos cercanos.

Tomar curvas de manera suave



Evite frenar o cambiar la marcha en las curvas, sobre todo si la carretera está mojada. Lo idea es tomar la curva siempre con una aceleración moderada. Siga los siguiente consejos para evitar al máximo el desgaste del neumático.

Conducción por la noche



En la conducción nocturna siempre existen más peligros que la diaria, por ello es importante recordar algunos consejos:

- Reduzca la velocidad y mantenga una distancia de seguridad mayor con los demás vehículos, ya que es más difícil ver por la noche, sobre todo en zonas donde no hay luces en la carretera.
- Ajuste los retrovisores para reducir el deslumbramiento de los faros de los demás vehículos.

- Mantenga los faros limpios y bien orientados, sobre todo en los vehículos que no están equipados con el reglaje del faro automático. Unos faros sucios o mal orientados dificultarán la visibilidad por la noche.
- Evite mirar directamente las luces de los vehículos que vienen de frente. Le podrían cegar temporalmente y sus ojos tardarían un par de segundos para volver a acostumbrarse a la oscuridad.

Conducción con lluvia



Las carreteras mojadas pueden provocar que la conducción sea peligrosa, sobre todo si no está preparado para un pavimento deslizante. A continuación, le sugerimos una serie de consejos que se deben tener en cuenta:

- Un aguacero abundante impedirá una buena visibilidad y aumentará la distancia de frenado, por ello, conduzca despacio.
- Mantenga el equipo del limpiaparabrisas en buen estado. Reemplace las escobillas cuando observe regueros de agua o zonas sin limpiar en el parabrisas.
- Si los neumáticos no están en buenas condiciones, frenar bruscamente en pavimento mojado puede provocar que el vehículo resbale y causar un accidente. Asegúrese de que los neumáticos están en buenas condiciones.
- Encienda los faros para que los demás vehículos puedan verle.
- Atravesar charcos demasiado rápido puede dañar los frenos. Si debe atravesar charcos, hágalo despacio.
- Si cree que los frenos se han mojado, píselos ligeramente mientras conduce hasta que vuelvan a recuperar el funcionamiento normal.

Conducción en zonas inundadas

Evite conducir en zonas inundadas a no ser que esté seguro de que el nivel del agua no es superior a la parte inferior del cubo de las ruedas. Atraviese con cuidado cualquier acumulación de agua. Mantenga una distancia de seguridad apropiada pues distancia de frenado se verá afectada.

Tras conducir por el agua, seque los frenos pisándolos ligeramente varias veces mientras el vehículo se desplaza lentamente.

Conducción fuera de vía

Conduzca despacio fuera de vía, porque su vehículo podría dañarse con piedras o raíces de los árboles. Conozca las condiciones fuera de vía en las que va a conducir antes de empezar a conducir.

Conducción por vías públicas

Neumáticos

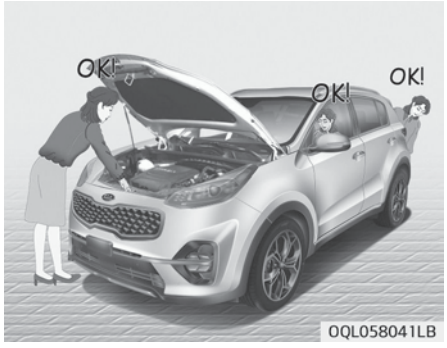

Ajuste la presión de inflado de los neumáticos a la especificada. Una presión menor de inflado de los neumáticos puede provocar un sobrecalentamiento y un posible fallo de los neumáticos.
Evite usar neumáticos gastados o deteriorados ya que pueden reducir la tracción o provocar un fallo de la rueda.

✻ NOTA

No supere la presión de inflado máxima que se indica en los neumáticos.

⚠ ADVERTENCIA

- **Los neumáticos poco o muy inflados pueden provocar un mal manejo, la pérdida de control del vehículo y un repentino fallo de los neumáticos que cause accidentes, lesiones e incluso la muerte. Compruebe siempre los neumáticos para realizar un inflado correcto antes de conducir. Las presiones de los neumáticos adecuadas se pueden consultar en el capítulo "Neumáticos y ruedas" en la página 9-09.**

(Continúa)

(Continúa)

- **Conducir con neumáticos sin o insuficiente banda de rodadura es peligroso. Unos neumáticos desgastados pueden provocar la pérdida de control, colisiones, lesiones e incluso la muerte. Los neumáticos desgastados deben cambiarse lo más pronto posible y no se deben utilizar para conducir. Compruebe siempre la banda de rodadura de los neumáticos antes de la conducción. Para obtener más información y para conocer los límites de la banda de rodadura, consulte "Neumáticos y ruedas" en la página 9-09**

Combustible, refrigerante y aceite del motor

La conducción a altas velocidades consume más combustible que la conducción por ciudad. No olvide comprobar tanto el refrigerante como el aceite del motor.

Correa de transmisión

Una correa de transmisión floja o deteriorada puede provocar un sobrecalentamiento del motor.

CONDUCCIÓN EN INVIERNO

Las condiciones ambientales adversas del invierno provocan mayor desgaste y otros problemas. Para minimizar los problemas de la conducción durante el invierno, siga los siguientes consejos:

⚠ ADVERTENCIA

Los vehículos están equipados con neumáticos de verano para proporcionar el mejor rendimiento en calzadas secas, variando en función de las especificaciones.
Debido a que los vehículos equipados con neumáticos de verano reducen significativamente las fuerzas de superficie al conducir por calzadas heladas o con nieve, se recomienda la utilización de neumáticos de invierno del mismo tamaño que los neumáticos estándar del vehículo o reemplazarlos por neumáticos válidos para todas las estaciones o utilizar cadenas de nieve.

Con nieve o hielo

Para conducir el vehículo con una capa de nieve gruesa, use neumáticos para nieve o monte las cadenas en los neumáticos. Si se necesitan neumáticos para la nieve, estos deben tener el tamaño adecuado y ser del mismo tipo que los neumáticos originales. Si no es así, ello podría perjudicar la seguridad y el manejo del vehículo. Además, la velocidad, la aceleración rápida, los frenazos bruscos y los giros repentinos son prácticas que potencian la peligrosidad.
Durante la deceleración, utilice el freno motor al máximo. Utilizar los frenos de forma súbita en carreteras con nieve o hielo puede provocar que el vehículo resbale. Guarde suficiente distancia de seguridad con los demás coches. Frene despacio. Tenga en cuenta que las cadenas de las ruedas proporcionan una mayor fuerza de conducción, pero no impiden que el vehículo resbale lateralmente.

✻ NOTA

Las cadenas no son legales en todos los países. Compruebe las leyes de su estado antes de ajustar las cadenas.

Neumáticos para nieve

Si monta los neumáticos para nieve en el vehículo, asegúrese de que sean radiales y de que tengan el mismo tamaño y margen de carga que los neumáticos originales. Monte los neumáticos para nieve en las cuatro ruedas para equilibrar el manejo del coche en todas las condiciones ambientales. Tenga en cuenta que la tracción que ofrecen los neumáticos para nieve en pavimento seco no es tan alta como la ofrecida por los neumáticos originales de su vehículo. Debe conducir con cuidado incluso cuando las carreteras no presenten problemas. Compruebe con el distribuidor de los neumáticos las recomendaciones máximas de velocidad.

⚠ ADVERTENCIA

■ Tamaño de neumático para nieve

Los neumáticos para la nieve deberían tener el mismo tamaño y ser del mismo tipo que los neumáticos estándar del vehículo. De lo contrario, la seguridad y el manejo de su vehículo podrían verse afectados de forma negativa.

No instale neumáticos de tacos sin comprobar primero las normativas estatales y locales por si hubiese restricciones al respecto.

Cadenas de nieve

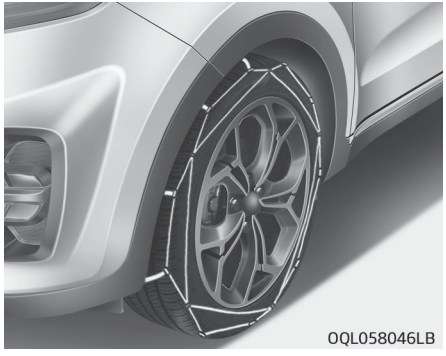

Ya que los flancos de los neumáticos radiales son más finos, podrían dañarse si se montan cierto tipo de cadenas en ellos. Por tanto, se recomienda usar neumáticos para nieve en lugar de las cadenas. No monte las cadenas en los vehículos equipados con ruedas de aluminio, las cadenas antideslizantes puede dañar las ruedas. Si se deben usar cadenas, utilice unas cadenas metálicas cuyo grosor sea inferior a 12 mm. Los desperfectos causados al vehículo por el uso indebido de cadenas no están cubiertos por la garantía del fabricante.

Al usar cadenas en los neumáticos, colóquelas solo en los neumáticos delanteros.
Las cadenas de nieve se deben colocar únicamente en las ruedas delanteras.
Esta información es válida también para los vehículos con tracción en las cuatro ruedas.

⚠ ATENCIÓN

- **Asegúrese que las cadenas de nieve tiene el tamaño correcto y son del tipo adecuado para los neumáticos. Utilizar cadenas inadecuadas daña la carrocería y suspensión del vehículo y estos daños no están cubiertos por la garantía del fabricante. Asimismo, los enganches de unión de las cadenas se pueden dañar debido al contacto con las piezas del vehículo haciendo que las cadenas se aflojen. Asegúrese de que las cadenas sean de la clase SAE "S" certificada.**
- **Compruebe el montaje de las cadenas tras conducir aproximadamente de 0,5 a 1 km para garantizar la seguridad del montaje. Si las cadenas están flojas, vuelva a apretarlas o montarlas.**

Montaje de las cadenas

Si monta las cadenas, siga las instrucciones del fabricante, móntelas lo más ajustadas posibles. Conduzca a baja velocidad con las cadenas instaladas. Si escucha que las cadenas entran en contacto con el chasis o la carrocería, párese y ajústelas más. Si todavía hacen contacto, reduzca la velocidad hasta que el ruido cese. Quite las cadenas tan pronto como empiece a conducir en carreteras despejadas.

⚠ ADVERTENCIA

■ Montaje de las cadenas

Para montar las cadenas de nieve, aparque el vehículo en una superficie plana y llana alejado del tráfico. Encienda la luces de emergencia y coloque los triángulos de emergencia detrás del vehículo si están disponibles. Coloque siempre el vehículo en P (estacionamiento), accione el freno de estacionamiento y pare el motor antes de montar las cadenas.

⚠ ADVERTENCIA

■ Cadenas para neumáticos

- **Usar las cadenas puede afectar negativamente el manejo del vehículo.**
- **No exceda los 30 km/h o el límite de velocidad recomendado por el fabricante, por muy bajo que sea.**
- **Conduzca con cuidado y evite baches, agujeros, curvas pronunciadas u otros peligros que podrían hacer que el vehículo salte.**
- **Evite las curvas pronunciadas o un frenazo que bloquee las ruedas.**

⚠ ATENCIÓN

- **Si las cadenas no tienen el tamaño apropiado o están mal montadas pueden dañar los forros de los frenos, la suspensión, la carrocería y las ruedas.**
- **Pare de conducir y vuélvalas a apretar cada vez que escuche que golpean el vehículo.**

Utilice un refrigerante a base de etilenglicol de alta calidad

Su vehículo viene de fábrica con un refrigerante a base de etilenglicol de alta calidad en el sistema de refrigeración. Este refrigerante es el único tipo de refrigerante que debe usar porque ayuda a prevenir la corrosión en el sistema de refrigeración, lubrica la bomba de agua e impide el congelamiento. Asegúrese de sustituir o rellenar el refrigerante de acuerdo con el programa de mantenimiento en 8-27. Antes del invierno, compruebe el refrigerante para asegurar que su punto de congelación es el adecuado para las temperaturas previstas durante el invierno.

Compruebe la batería y los cables

El invierno causa mayores cargas a la batería. Compruebe visualmente la batería y los cables como se describe en la página 8-48. Solicite la comprobación del nivel de carga de la batería en un taller profesional. Kia recomienda visitar un centro de servicio / distribuidor Kia autorizado.

Cambie la "viscosidad invernal" del aceite si es necesario

En algunos climas, se recomienda utilizar una viscosidad de aceite baja para la época de invierno. Consulte “Número de viscosidad SAE recomendado” en la página 9-13. Si no está seguro de qué viscosidad de aceite debe emplear, Kia recomienda que consulte en un centro de servicio / distribuidor Kia autorizado.

Compruebe las bujías y el sistema de encendido

Compruebe las bujías tal como se describe en la página 8-26 y reemplácelas si es necesario. Compruebe también el cableado de encendido y los componentes para asegurarse de que no presentan grietas, desgaste u otros daños.

Para mantener las cerraduras limpias de hielo

Para mantener las cerraduras limpias de hielo, introduzca un poco de glicerina o líquido anticongelante aprobado en la cerradura. Si la cerradura está cubierta de hielo, mójela un poco con líquido anticongelante para retirar el hielo. Si la cerradura está congelada por dentro, podrá descongelarla si utiliza una llave caliente. Maneje la llave caliente con cuidado para no lesionarse.

Utilice un anticongelante recomendado para el sistema del limpiaparabrisas

Evite que el agua en el sistema del lavaparabrisas se congele, añada una solución anticongelante para limpiaparabrisas aprobada de acuerdo con las instrucciones del depósito. El anticongelante del limpiaparabrisas está disponible en los centros de servicio / distribuidores Kia autorizados y en la mayoría de las tiendas de piezas para vehículos. No utilice un refrigerante de motor u otros tipos de anticongelante ya que podría estropear el acabado de pintura.

No permita que el freno de estacionamiento se congele

Bajo algunas condiciones el freno de estacionamiento podría congelarse en la posición accionada. Esto es más probable cuando hay acumulación de nieve o hielo cerca de los frenos traseros o si los frenos están mojados. Si hay riesgo de que el freno de estacionamiento se congele, utilícelo temporalmente mientras coloca la palanca de cambio en posición P (aparcamiento con transmisión automática) o en primera/marcha atrás (transmisión manual) y bloquee las ruedas traseras para que el vehículo no pueda rodar. Después quite el freno de estacionamiento.

No deje que nieve o hielo se acumulen en los bajos del vehículo

Con ciertas condiciones medioambientales, la nieve y el hielo podrían acumularse en los guardabarros e interferir la dirección. Si suele conducir en condiciones medioambientales muy adversas, compruebe de forma periódica los bajos del vehículo para asegurar que el movimiento de las ruedas delanteras y las piezas de la dirección no están obstruidas.

Equipo de arrastre de emergencia

Según las condiciones ambientales en las que conduzca, debería llevar un equipo de arrastre de emergencia adecuado. Alguno de estos elementos que podría llevar son cadenas para los neumáticos, cuerdas para remolcar o cadenas, una linterna portátil, bengalas, arena, una pala, pinzas, un raspador para ventanas, un suelo impermeable, un mono de trabajo, una manta, etc.

ARRASTRAR REMOLQUES

Si piensa realizar un remolque con su vehículo, debe comprobar primero los requisitos legales de la Dirección de Tráfico de su país.
Los requisitos para arrastrar remolques, coches u otro tipo de vehículos o aparatos varían según la legislación. Kia recomienda preguntar en un centro de servicio / distribuidor Kia autorizado.

⚠ ADVERTENCIA

■ Arrastre de remolques

Si no utiliza un equipo correcto y conduce de forma inapropiada, puede perder el control cuando arrastre un remolque. Por ejemplo, si el remolque es demasiado pesado, los frenos no funcionarán bien o incluso podrán fallar. Tanto los pasajeros como usted podrían sufrir lesiones muy graves. Arrastre un remolque sólo si ha seguido los pasos de este apartado.

⚠ ADVERTENCIA

■ Límites de peso

Antes de remolcar, asegúrese de que el peso total del remolque, GCW (peso bruto combinado), GVW (peso bruto del vehículo), GAW (peso bruto del eje) y la carga de la lengüeta del remolque estén dentro de los límites.

⚠ ADVERTENCIA

Al arrastrar un remolque, asegúrese de que desactiva la función ISG.

✻ NOTA

■ Para Europa

(Continúa)

(Continúa)

- No debe superarse la carga máxima permitida técnicamente en los ejes traseros en más de un 15% ni la masa de carga máxima permitida técnicamente del vehículo en más de un 10 % o 100 kg, el valor que sea inferior. En este caso, no deben superarse los 100 km/h para un vehículo de la categoría M1 o los 80 km/h para un vehículo de la categoría N1.
- Al arrastrar un remolque, la carga adicional sobre el dispositivo de acoplamiento del remolque puede provocar que se superen los valores de carga máxima de los neumáticos traseros, pero en ningún caso debe ser superior al 15%. En ese caso, no conduzca a más de 100 km/h y la presión de los neumáticos traseros debe ser al menos de 20 kPa superior a la presión recomendada de los neumáticos en condiciones normales (es decir, sin acoplar un remolque).

⚠ ATENCIÓN

Arrastrar un remolque de forma incorrecta puede dañar el vehículo y estas reparaciones serán costosas y la garantía no las cubre. Para arrastrar un remolque de manera adecuada, siga el consejo de este capítulo.

Su vehículo puede arrastrar un remolque. Para identificar la capacidad de arrastre de su vehículo, lea la información que aparece en "Peso del remolque" en la página 6-169.
Recuerde que llevar un remolque es totalmente diferente a conducir sólo su vehículo. Remolcar significar cambios en el manejo del vehículo, en la durabilidad y en el ahorro de combustible.
Para lograr un remolcado satisfactorio, es necesario tener el equipo adecuado para este fin y utilizarlo de forma correcta.
Esta sección contiene muchas reglas de seguridad para remolcar e importantes consejos basados en la experiencia. Muchos de ellos son importantes para su seguridad y la de los pasajeros. Lea con atención este apartado antes de realizar un remolque.

Las piezas que se encargan de tirar del peso, el motor, la transmisión, el conjunto de ruedas y neumáticos tienen que trabajar más duro debido a la carga añadida. El motor tiene que funcionar a velocidades mayores y con cargas más pesadas. Esta carga adicional provoca un calentamiento extra. El remolque también genera mayor resistencia al viento, lo que hace que se incremente la fuerza de empuje.

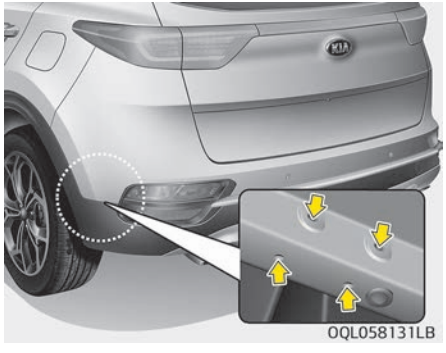

✻ NOTA

■ Ubicación del elemento de montaje para remolque

Los orificios de montaje para ganchos se encuentran a ambos lados de la parte inferior de la carrocería, detrás de las ruedas traseras.

Ganchos

Es importante tener el equipamiento de gancho correcto. Los vientos laterales, el adelantamiento a vehículos largos o las carreteras con baches son unas pocas razones por las que se necesita un gancho correcto. A continuación, se muestran algunas reglas:

- ¿Tiene que realizar orificios en la carrocería del vehículo para instalar el gancho del remolque? Si es así, asegúrese de sellar todos los agujeros después de retirar el gancho.
  Si no los sella, el monóxido de carbono (CO) del tubo de escape podría introducirse en el vehículo, así como la suciedad y el agua.

- Los parachoques de su vehículo no están diseñados para estos ganchos. No monte ganchos extraíbles o fijos en los mismos. Emplee únicamente un enganche montado en el bastidor que no se sujete al parachoques.
- El accesorio de enganche de los remolques Kia se puede adquirir en un centro de servicio / distribuidor Kia autorizado.

Cadenas de seguridad

Monte siempre las cadenas entre su vehículo y el remolque. Cruce las cadenas de seguridad por debajo de la lengüeta del remolque de manera que ésta no caiga a la carretera si se separa del gancho.
El fabricante del gancho o del remolque puede proporcionar instrucciones sobre las cadenas de seguridad. Siga las recomendaciones del fabricante para ajustar las cadenas de seguridad. Deje siempre suficiente holgura para poder girar con el remolque. Las cadenas de seguridad nunca deben arrastrarse por el suelo.

Frenos del remolque

Si el remolque está equipado con un sistema de frenado, asegúrese de que cumple con las normativas de su país, que está correctamente instalado y funciona sin problemas.
Si el peso del remolque supera el máximo permitido sin frenos de remolque, el remolque necesitará tener también sus propios frenos. Lea con atención y siga las instrucciones de los frenos del remolque para poder instalarlos, ajustarlos y mantenerlos de forma apropiada.
- No modifique ni manipule el sistema de frenos del vehículo.

⚠ ADVERTENCIA

■ Frenos del remolque

No utilice un remolque con sus propios frenos a no ser que esté completamente seguro de haber ajustado correctamente el sistema de frenado. No es una tarea para aficionados. Diríjase a una tienda de remolques con experiencia y competente.

Conducir con un remolque

Arrastrar un remolque requiere experiencia. Antes de remolcar en una vía pública, debe familiarizarse con el remolque. Familiarícese con la sensación de manejo y frenada al arrastrar un peso extra. Tenga siempre en cuenta que el vehículo que conduce es ahora más largo y no tendrá tanta capacidad de respuesta como el coche en sí.
Antes de comenzar, compruebe el gancho del remolque, la plataforma, las cadenas de seguridad, los conectores eléctricos, las luces, los neumáticos y los retrovisores. Si el remolque dispone de frenos eléctricos, arranque el vehículo y el remolque seguirá; entonces, con la mano, utilice el control de freno del remolque para asegurar que los frenos funcionan. Esto permite comprobar la conexión eléctrica al mismo tiempo.
Durante el viaje y de vez en cuando, compruebe que la carga es segura y que las luces y los frenos del remolque funcionan.

Distancia de seguimiento

Mantenga al menos dos veces la distancia de separación con el vehículo de enfrente que mantendría sin el remolque. Esto ayudará a evitar frenazos bruscos o giros repentinos.

Adelantamiento

Cuando adelante un vehículo y lleve remolque, necesitará más distancia de adelantamiento. La longitud de su vehículo es mayor, así que necesitará sobrepasar mucho más la distancia de adelantamiento antes de regresar al carril. Debido a la carga adicional del motor al conducir cuesta arriba, el vehículo podría necesitar más tiempo para adelantar que en un tramo plano.

Marcha atrás

Sujete la parte inferior del volante con una mano. Para mover el remolque a la izquierda, mueva la mano a la izquierda. Para mover el remolque a la derecha, mueva la mano a la derecha. Realice siempre la marcha atrás con lentitud y, si es posible, que alguien le guíe.

Girar

Cuando gire con el remolque, haga giros más abiertos de lo habitual. Haciéndolo, el remolque no chocará con bordillos, señales, árboles u otros objetos cercanos al borde de la calzada. Evite tirones o maniobras repentinas. Señalice con la suficiente antelación antes de girar o cambiar de carril.

Señales de giro cuando lleva un remolque

Cuando arrastra un remolque, su vehículo debe llevar intermitentes diferentes para señalizar los giros y un cableado adicional. Las flechas verdes del panel de instrumentos parpadearán siempre que señalice un giro o un cambio de carril. Si están bien conectadas, las luces del remolque también parpadearán para avisar a los demás conductores que está a punto de girar, cambiar de carril o detenerse.

Cuando arrastre un remolque, las flechas verdes del panel de instrumentos parpadearán incluso si las bombillas del remolque están fundidas. Por ello, usted creerá que los conductores que se encuentren detrás de su remolque ven sus indicaciones, pero no será así. Es importante que compruebe de vez en cuando si las bombillas del remolque todavía funcionan. Compruebe también las luces cada vez que desconecte y vuelva a conectar los cables.

No conecte el sistema de alumbrado del trailer directamente al sistema de alumbrado del vehículo. Utilice únicamente un mazo de cables de remolques aprobado.

Solicite la instalación del mazo de cables en un taller profesional. Kia recomienda visitar un centro de servicio / distribuidor Kia autorizado.

⚠ ADVERTENCIA

Un fallo al colocar el mazo de cables del cableado recomendado del remolque podría ocasionar daños en el sistema eléctrico del vehículo y/o daños personales.

Conducción en pendientes

Reduzca la velocidad y cambie a una marcha corta antes de descender una pendiente pronunciada o larga. Si no utiliza una marcha corta, tendrá que utilizar los frenos de tal manera que se recalentarán y después no funcionarán durante un tiempo.

En una pendiente pronunciada larga, cambie a una marcha corta y reduzca la velocidad a unos 70 km/h para minimizar la posibilidad de que el motor y la transmisión se sobrecalienten.

Si su remolque pesa más que el peso máximo de un remolque sin frenos y su vehículo dispone de transmisión automática, conduzca en posición D (conducción) cuando arrastre un remolque.

Manejar el vehículo en posición D al llevar un remolque minimiza el posible calentamiento de la transmisión y alarga su vida útil.

⚠ ATENCIÓN

- **Cuando remolque en pendientes pronunciadas (inclinación superior a 6%), preste atención al indicador de temperatura del refrigerante del motor para que éste no se recaliente.**
  Si la aguja del indicador se posiciona en "130/H (HOT)", apártese de la vía y deténgase donde sea posible. Deje el motor a ralentí hasta que se enfríe. Vuelva a remolcar una vez que el motor se haya enfriado lo suficiente.
- **Para reducir el calentamiento del motor y la transmisión, debe decidir la velocidad de conducción según el peso del remolque y la inclinación de la pendiente.**

Estacionamiento en pendientes

Normalmente, si tiene un remolque acoplado al vehículo, no debería estacionar en pendientes. El vehículo y el remolque podrían desplazarse involuntariamente cuesta abajo lesionando gravemente a personas y dañando tanto al vehículo como al remolque.

⚠ ADVERTENCIA

■ Estacionamiento en pendiente

Aparcar su vehículo con remolque en una pendiente podría causar lesiones graves o incluso la muerte si el remolque se desenganchara o el freno dejara de funcionar.
No accione el pedal del acelerador para mantener el vehículo en una pendiente ascendente.

No obstante, si alguna vez debe aparcar el remolque en una pendiente, aquí tiene unas indicaciones:

1. Lleve el vehículo al espacio de estacionamiento. Gire el volante en la dirección del bordillo (a la derecha si es cuesta abajo, a la izquierda si es cuesta arriba).
2. Si el vehículo cuenta con una transmisión manual, colóquelo en punto muerto. Si el vehículo cuenta con una transmisión automática, colóquelo en P (estacionamiento).
3. Accione el freno de estacionamiento y pare el vehículo.
4. Coloque calces debajo de las ruedas del remolque en el lado cuesta abajo de las ruedas.
5. Arranque el vehículo, pise los frenos, cambie a punto muerto, suelte el freno de estacionamiento y libere lentamente los frenos hasta que los calces del remolque absorban la carga.
6. Pise de nuevo los frenos, accione de nuevo el freno de estacionamiento y cambie a R (marcha atrás) en los vehículos con transmisión manual o a P (estacionamiento) en los vehículos con transmisión automática.
7. Pare el vehículo y suelte los frenos, dejando accionado el freno de estacionamiento.

⚠ ADVERTENCIA

■ Freno de estacionamiento

Puede ser peligroso salir del vehículo si el freno de estacionamiento no está bien accionado.
Si deja el motor funcionando, el vehículo podría desplazarse de repente. Tanto los pasajeros como usted podrían sufrir lesiones muy graves o mortales.

Cuando quiera volver a arrancar el remolque en una pendiente

1. Con la transmisión manual en N o la transmisión automática en P, frene y mantenga el pedal de freno pisado mientras:
   - Arranca el motor;
   - Pone una marcha; y
   - Suelte el freno de estacionamiento.
2. Levante despacio el pie del pedal del freno.
3. Conduzca con lentitud hasta que el remolque se libere de las cuñas.
4. Pare y que alguien recoja y guarde las cuñas.

Mantenimiento al arrastrar un remolque

Su vehículo necesitará revisiones más periódicas si suele tirar de un remolque. Hay que prestar atención especial a elementos importantes: aceite del motor, líquido de la transmisión automática, lubricante de eje y el líquido del sistema de refrigeración. Los frenos es otro elemento importante que hay que comprobar a menudo. Cada elemento está explicado en este manual y el índice le ayudará a encontrarlo con facilidad. Si arrastra remolques, es una buena idea revisar estas secciones antes de comenzar el viaje.
No olvide de mantener también el remolque y el gancho. Siga el calendario de mantenimiento que acompaña el remolque y compruébelo de forma periódica. Preferiblemente, lleve a cabo la comprobación cada día antes de iniciar el trayecto. Lo más importante es que todas las tuercas y pernos del gancho estén bien apretados.

⚠ ATENCIÓN

- **Debido a la alta carga durante el remolcado, en los días calurosos o al subir pendientes puede producirse sobrecalentamiento. Si el indicador de refrigeración indica sobrecalentamiento, apague el aire acondicionado y detenga el vehículo en una zona segura para que el motor se enfríe.**
- **Cuando remolque, compruebe más a menudo el líquido de la transmisión.**
- **Si su vehículo no está equipado con aire acondicionado, debería instalar un ventilador del condensador para mejorar el rendimiento del motor cuando arrastre un remolque.**

Si decide arrastrar un remolque

Si decide tirar de un remolque, a continuación encontrará los puntos más importantes:

- Es mejor utilizar un control de balanceo. Pregunte para ello al distribuidor del gancho.

- No remolque durante los primeros 2000 km para permitir que el motor ruede adecuadamente. No cumplir este requisito podría causar daños al motor o a la transmisión.
- Al arrastrar un remolque, Kia recomienda consultar en un centro de servicio / distribuidor Kia autorizado los requisitos adicionales (equipo de remolque, etc.).
- Conduzca siempre a una velocidad moderada (inferior a 100 km/h).
- En pendientes pronunciadas, no exceda los 70 km/h o el límite de velocidad recomendado para el remolque, por muy bajo que sea.
- Este gráfico contiene consideraciones importantes relacionadas con el peso.

Para Europa

Elemento		Motor de gasolina						Motor diésel			
		Nu 2.0 MPI				Theta II 2.4 GDI		R2.0			
		2WD		AWD		2WD	AWD	2WD		AWD	
		A/T	M/T	A/T	M/T	A/T	A/T	A/T	M/T	A/T	M/T
Peso máximo del remolque kg	Sin sistema de frenado	750	750	750	750	750	750	750	750	750	750
	Con sistema de frenado	1600	1900	1600	1900	1500	1500	1900	2200	1900	2200
Carga vertical estática máxima permitida en el dispositivo de acoplamiento kg		100	100	100	100	100	100	100	100	100	100

M/T: Transmisión manual
A/T: Transeje automático

Peso del remolque

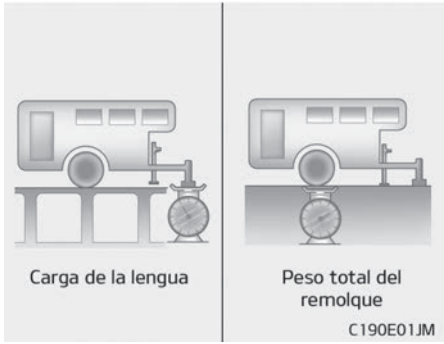

¿Cuál es el peso máximo de seguridad de un remolque? No debería pesar nunca más que el peso máximo de remolques con frenos del remolque. Pero incluso así, puede ser demasiado pesado. Depende para lo que utilice su remolque. Por ejemplo, la velocidad, altitud, grado de inclinación de pendientes, temperatura exterior y la frecuencia con la que el coche llevará el remolque son cuestiones importantes. El peso del remolque ideal puede depender también de los requisitos especiales que tenga el vehículo.

Peso de la lengüeta del remolque

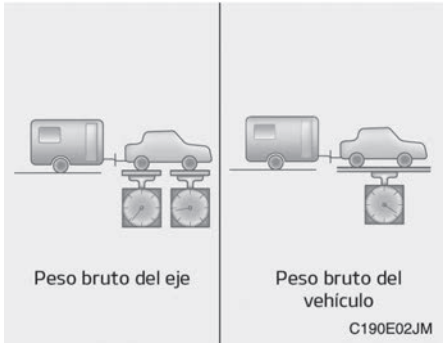

La carga de la lengüeta del cualquier remolque es un peso importante porque afecta al peso bruto del vehículo (GVW). Este peso incluye el peso bruto del vehículo, la carga que puede llevar y la gente que viajará. Si quiere arrastrar un remolque, tiene que añadir la carga de la lengüeta al GVW porque su vehículo también arrastrará este peso.
La lengüeta del remolque debe pesar un máximo del 10% del total del peso del remolque cargado, dentro de los límites permitidos de carga máxima de la lengüeta del remolque.

Tras haber cargado el remolque, péselo y después pese la lengüeta por separado para ver si los pesos son adecuados. Si no lo son, puede corregirlo desplazando algunos elementos alrededor del remolque.

⚠ ADVERTENCIA

■ Remolque

- **Nunca cargue un remolque con más peso en la parte trasera que en la delantera. La parte frontal debería cargarse con el 60% de la carga total del remolque y la parte trasera con el 40%.**
- **Nunca exceda el peso límite del remolque o del equipamiento para el arrastre. Cargar el remolque de forma inadecuada puede ocasionar daños al vehículo o lesiones personales. Compruebe los pesos y las cargas según la escala comercial o la escala de la oficina de patrulla de carreteras.**
- **La carga inadecuada del remolque ocasionaría la pérdida de control del vehículo.**

✻ NOTA

Al aumentar la altitud, disminuye el rendimiento del motor. A partir de los 1000 m sobre el nivel del mar y cada 1000 m desde este punto, debe deducirse un 10% del peso del vehículo/remolque (peso del remolque + tara del vehículo).

PESO DEL VEHÍCULO

Este apartado le guiará para cargar correctamente el vehículo y/o remolque, para mantener el peso del vehículo cargado dentro de los límites de la capacidad para la que ha sido diseñado, con o sin remolque. Cargar el vehículo de forma adecuada propiciará el máximo rendimiento para el que ha sido diseñado. Antes de cargar el vehículo, familiarícese con los siguientes términos para determinar los valores límites del vehículo, con o sin remolque, con respecto a las especificaciones del vehículo y la etiqueta de certificación:

Peso bruto base

Es el peso del vehículo con el depósito de combustible lleno y todo el equipamiento estándar. No incluye los pasajeros, ni la carga ni equipamiento opcional.

Peso bruto del vehículo

Es el peso del nuevo vehículo cuando lo recoge del concesionario tras añadirle accesorios adicionales.

Peso de carga

Este peso incluye todos los pesos que se añaden al peso bruto base, incluyendo el equipamiento opcional y la carga.

GAW (peso bruto del eje)

Es el peso total colocado en cada eje (delantero y trasero), incluyendo el peso bruto del vehículo y la carga útil.

GAWR (peso máximo bruto del eje)

Es el peso máximo permitido que puede llevar un único eje (delantero o trasero). Estas cifras se muestran en la etiqueta de certificación. La carga total en cada eje nunca debe exceder el GAWR.

GVW (peso bruto del vehículo)

Es el peso resultante de la suma del peso bruto base, el peso de carga actual y el peso de los pasajeros.

GVWR (peso máximo bruto del vehículo)

Es el peso máximo permitido del vehículo totalmente cargado (se incluyen todas las opciones, equipamiento, pasajeros y carga). El GVWR se muestra en la etiqueta de certificación.

Sobrecarga

⚠ ADVERTENCIA

■ Peso del vehículo

El peso máximo bruto del eje (GAWR) y el peso máximo bruto del vehículo (GVWR) del vehículo se especifican en la etiqueta de certificación que se encuentra en la puerta del conductor (o del acompañante). Exceder estos límites puede provocar accidentes o daños en el vehículo. Puede calcular el peso de la carga pesando los objetos (y las personas) antes de colocarlos en el vehículo. Tenga cuidado de no sobrecargar el vehículo.

Actuación en caso de emergencia

Advertencia en la carretera 7-02
Interruptor de luces de emergencia 7-02
En caso de una emergencia mientras se conduce 7-03
Si el motor se cala en un cruce o en una travesía 7-03
Si se desinfla un neumático durante la conducción 7-03
Si el motor se cala durante la conducción 7-03
Si el motor no arranca 7-04
Si el motor no gira o lo hace despacio 7-04
Si el motor gira de forma normal pero no arranca 7-04
Arranque de emergencia 7-05
Pinzar 7-05
Arranque mediante empuje 7-06
Si el motor se sobrecalienta 7-08
Sistema de control de presión de los neumáticos (TPMS) 7-10
Comprobar la presión de los neumáticos 7-10
Indicador de presión baja de los neumáticos 7-11
Dispositivo avisador de posición de baja presión de los neumáticos 7-12
Indicador de avería del TPMS (sistema de control de presión de los neumáticos) 7-13
Cambio de rueda con el sistema TPMS 7-14
En caso de pinchazo (con una rueda de repuesto) 7-16
Gato y herramientas 7-16
Cómo extraer la rueda de repuesto 7-17
Cambiar las ruedas 7-17
Etiqueta del gato 7-23
Declaración de conformidad CE para el gato 7-24
Remolque 7-25
Servicio de remolque 7-25
Gancho de remolque desmontable 7-26
Remolque del vehículo en caso de emergencia 7-27
Comodidad de emergencia 7-30
Extintor 7-30
Maletín de primeros auxilios 7-30
Triángulo reflector 7-30
Calibrador de presión de los neumáticos 7-30

ADVERTENCIA EN LA CARRETERA

Interruptor de luces de emergencia

■ Tipo A

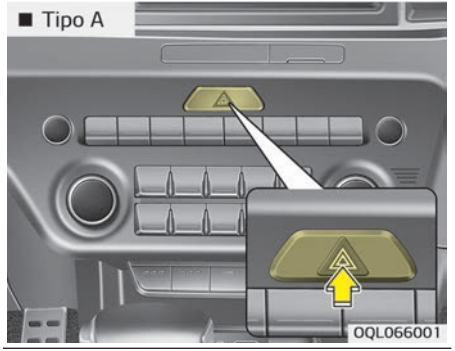

■ Tipo B

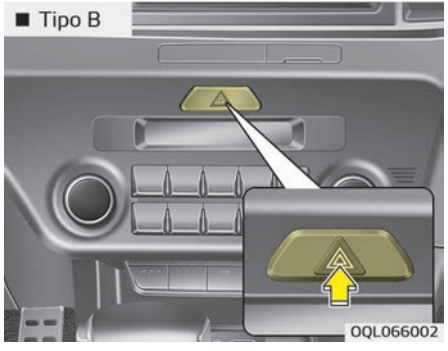

Las luces de emergencia sirven para avisar a los demás conductores de que extremen las precauciones cuando se aproximen o adelanten su vehículo.
Deben utilizarse cada vez que se realice una reparación de emergencia o cuando detenga el vehículo cerca de la orilla de la carretera.
Pulse el interruptor de este intermitente con el interruptor de encendido en cualquier posición. El interruptor de la luz de emergencia se encuentra en el centro del tablero de interruptores. Todos los intermitentes de giro parpadearán al mismo tiempo.

- La luz de emergencia funciona con el vehículo en marcha o parado.
- Los intermitentes no funcionan mientras la luz de emergencia está activa.
- Tenga cuidado al utilizar las luces de emergencia cuando el vehículo sea remolcado.

EN CASO DE UNA EMERGENCIA MIENTRAS SE CONDUCE

Si el motor se cala en un cruce o en una travesía

- Si el motor se cala en un cruce o en una travesía, coloque la palanca de cambios en la posición N (punto muerto) y, a continuación, empuje el vehículo a un lugar seguro.
- Si su vehículo tiene una transmisión manual y no está equipado con un interruptor de bloqueo de encendido, el vehículo puede moverse hacia delante cambiándose a 2 (segunda) o 3 (tercera) marcha y, a continuación, girando en motor de arranque sin pisar el pedal del embrague.

Si se desinfla un neumático durante la conducción

Si un neumático se desinfla durante la conducción:

1. Retire el pie del pedal del acelerador y deje que el vehículo pierda velocidad mientras conduce en línea recta. No utilice los frenos inmediatamente o intente salir de la carretera, podría perder el control. Cuando el vehículo haya perdido velocidad hasta alcanzar una velocidad segura, frene con cuidado y salga de la carretera. Aléjese de la carretera tanto como sea posible y aparque el vehículo en una zona firme y nivelada. Si conduce por una carretera dividida, no aparque en la zona que está entre los dos carriles de tráfico.
2. Cuando el vehículo está parado, encienda las luces de emergencia, accione el freno de estacionamiento y coloque la palanca de cambios en la posición P (transmisión automática) o en marcha atrás (transmisión manual).
3. Todos los pasajeros deben salir del vehículo. Asegúrese de que todos salen por el lado del vehículo que está alejado del tráfico.
4. Al cambiar un neumático pinchado siga las instrucciones que se proporcionan más adelante en esta sección en “Con un neumático desinflado (con una rueda de repuesto, si está equipado)” en la página 7-16.

Si el motor se cala durante la conducción

1. Reduzca la velocidad de forma gradual, manteniendo el vehículo en línea recta. Abandone con cuidado la carretera hasta un lugar seguro.
2. Encienda las luces de emergencia.
3. Intente arrancar de nuevo el motor. Si el vehículo no arranca, consulte en un taller profesional. Kia recomienda consultar en un centro de servicio / distribuidor Kia autorizado.

SI EL MOTOR NO ARRANCA

Si el motor no gira o lo hace despacio

1. Si su vehículo dispone de transmisión automática, asegúrese de que la palanca de cambio esté en N (punto muerto) o P (estacionamiento) y se haya accionado el freno de emergencia.
2. Compruebe las conexiones de la batería para asegurarse de que están limpias y bien sujetas.
3. Encienda la luz interior. Si la luz se apaga cuando arranca, la batería está descargada.
4. Compruebe las conexiones de arranque para asegurarse de que están bien sujetas.
5. No empuje o tire del vehículo para arrancarlo. Lea las instrucciones para "Pinzar" en la página 7-05.

⚠ ADVERTENCIA

Si el motor no arranca, no empuje o tire del vehículo para arrancarlo. Esto puede provocar colisiones o cau-
(Continúa)

(Continúa)

sar otros daños. Además, el arranque por empuje o tirando puede hacer que el convertidor catalítico se sobrecargue y provoque riesgo de fuego.

Si el motor gira de forma normal pero no arranca

1. Compruebe el nivel de combustible.
2. Con el interruptor de encendido en la posición LOCK, compruebe todos los conectores de las bobinas de encendido y las bujías. Vuelva a conectar cualquier elemento que podría estar flojo o desconectado.
3. Compruebe la manguera de combustible en el compartimento del motor.
4. Si el motor sigue sin arrancar, llame a un taller profesional. Kia recomienda llamar a un centro de servicio / distribuidor Kia autorizado.

ARRANQUE DE EMERGENCIA

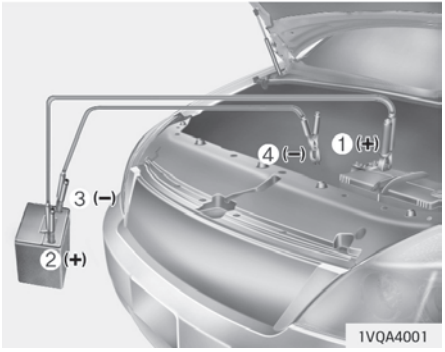

Conecte los cables según el orden numérico y desconéctelos en el orden inverso.

Pinzar

Arrancar con pinzas de puente puede ser peligroso si se realiza incorrectamente. Por tanto, intente no hacerse daño o dañar el vehículo o batería. Siga el procedimiento para pinzar el vehículo. En caso de duda, recomendamos encarecidamente que sea un experto o el servicio de remolques quien pince el vehículo.

⚠ ATENCIÓN

Utilice solo un sistema de pinzas de 12 V. Podría dañar el motor de arranque de 12 V, el sistema de encendido y otras piezas eléctricas empleado una fuente de alimentación de 24 V (bien sean dos baterías de 12 V en serie o un grupo electrógeno de 24 V).

⚠ ADVERTENCIA

■ Batería

Nunca intente comprobar el nivel de electrolito de la batería, ya que podría causar su ruptura o explosión provocando heridas graves.

⚠ ADVERTENCIA

■ Batería

(Continúa)

(Continúa)

- **Mantenga las llamas y las chispas alejadas de la batería. La batería produce hidrógeno que podría provocar explosión en contacto con llamas o chispas.**
  De no seguir estas instrucciones con precisión, podrán producirse lesiones personales graves y daños al vehículo. Si no sabe cómo seguir este procedimiento con certeza, busque asistencia cualificada. Las baterías de los automóviles contienen ácido sulfúrico. Dicho ácido es venenoso y altamente corrosivo. Al pinzar la batería, utilice gafas protectoras y tenga cuidado de que no le caiga ácido a su ropa ni en el vehículo.
- **No intente pinzar el vehículo si la batería está descargada, tiene hielo o si el nivel de electrolito es bajo. La batería podría romper o explotar.**
- **No permita que los cables de puente (+) y (–) entren en contacto entre sí. Podría causar chispas.**

(Continúa)

(Continúa)

- **La batería podría romperse o explotar en caso de arrancar el vehículo con pinzas de puente si la batería está descargada o helada.**

Procedimiento de arranque con pinzas de puente

1. Asegúrese de que la batería de refuerzo tenga 12 V y el terminal negativo esté conectado a masa.
2. Si la batería de refuerzo está en otro vehículo, no permita que los dos vehículos se toquen.
3. Apague todas las cargas eléctricas innecesarias.
4. Conecte las pinzas de la misma manera que muestra la imagen. Primero conecte el extremo de una pinza al terminal positivo de la batería descargada (1) y conecte el otro extremo al terminal positivo de la otra batería (2).
   Conecte el otro extremo de la pinza al terminal negativo de la batería de refuerzo (3) y pince el otro extremo a un punto sólido, estable y metálico alejado de la batería (4) (por ejemplo, el soporte de elevación del motor). No lo conecte a o cerca una pieza que se mueva cuando el motor se pone en marcha.
   Asegúrese de que las pinzas sólo entran en contacto con los terminales correctos de la batería o la masa correcta. No se apoye sobre la batería cuando realice las conexiones.

⚠ ATENCIÓN

■ Cables de batería

No conecte la pinza del terminal negativo de la batería de refuerzo al terminal negativo de la batería descargada.
Podría hacer que la batería descargada se sobrecaliente o se agriete y libere ácido como consecuencia de ello.
Asegúrese de conectar un extremo del cable de puente al borne negativo de la batería de refuerzo y el otro extremo a un punto metálico, alejado de la batería.

5. Arranque el motor con la batería de refuerzo y déjelo funcionar a 2.000 rpm. A continuación, arranque el motor con la batería descargada.

Si la causa de la descarga de la batería no se ve a simple vista, solicite la comprobación del sistema en un taller profesional. Kia recomienda visitar un centro de servicio / distribuidor Kia autorizado.

Arranque mediante empuje

El vehículo equipado con transmisión manual no debería arrancar mediante empuje ya que el sistema de control de emisión podría dañarse.
Los vehículos equipados con transmisión automática no pueden ser arrancados mediante empuje.
Siga las instrucciones en esta sección para el arranque con pinzas.

⚠ ADVERTENCIA

Nunca remolque un vehículo para arrancarlo, ya que la fuerza repentina cuando el motor arranca podría

(Continúa)

(Continúa)

causar una colisión con el vehículo que lo remolca.

SI EL MOTOR SE SOBRECALIENTA

Si el indicador de temperatura indica sobrecalentamiento, notará una pérdida de potencia o escuchará un ruido de picado, significa que el motor está muy caliente. Si esto ocurriese, deberá:

1. Salir de la carretera y detener el vehículo en cuanto sea seguro.
2. Colocar la palanca de cambios en P (aparcamiento con transmisión automática) o en N (transmisión manual) y accionar el freno de estacionamiento. Si el aire acondicionado está encendido, apáguelo.
3. Si el refrigerante del motor se pierde por debajo del vehículo o sale vapor del capó, pare el motor. No abra el capó hasta que no se pierda refrigerante o el vapor haya cesado. Si no es posible ver pérdidas de refrigerante o no hay señales de humo, deje el motor en marcha y compruebe que el ventilador de refrigeración funciona. Si el ventilador no funciona, apague el motor.
4. Compruebe si la correa de transmisión de la bomba de agua falla. Si no falla, compruebe que esté bien ajustada.
   Si la correa está bien ajustada, busque fugas del refrigerante en el radiador, mangueras o debajo del vehículo. (Si se ha estado utilizando el aire acondicionado, es normal que se drene el agua fría del aire acondicionado cuando el coche se detiene).

⚠ ADVERTENCIA

Mientras el motor esté en marcha, mantenga el pelo, las manos y la ropa alejados de las piezas movibles como el ventilador y las correas de distribución para impedir herirse.

5. Si la correa de distribución de la bomba de agua está rota o hay alguna fuga de refrigerante del motor, detenga el motor inmediatamente y llame a un taller profesional. Kia recomienda llamar a un centro de servicio / distribuidor Kia autorizado.

⚠ ADVERTENCIA

No extraiga el tapón del radiador cuando el motor esté caliente. El re-
(Continúa)

(Continúa)

frigerante podría salir disparado y provocar quemaduras de gravedad.

6. Si no puede encontrar la causa del sobrecalentamiento, espere hasta que la temperatura del motor baje y sea normal. Si se ha perdido refrigerante, añádalo al depósito hasta llenarlo por la marca que indica la mitad.
7. Con precaución, siga conduciendo atento a cualquier señal de sobrecalentamiento. Si el sobrecalentamiento se produce de nuevo, llame a un taller profesional. Kia recomienda llamar a un centro de servicio / distribuidor Kia autorizado.

⚠ ATENCIÓN

- **Una pérdida considerable de refrigerante indica que existe una fuga en el sistema de refrigeración. En este caso, solicite la comprobación del sistema en un taller profesional. Kia recomienda visitar un centro de servicio / distribuidor Kia autorizado.**
- **Si el motor se sobrecalienta debido a un nivel bajo de refrigerante del motor, añadir refrigerante rápidamente podría causar grietas en el motor. Para evitar daños, añada refrigerante lentamente en cantidades pequeñas.**

SISTEMA DE CONTROL DE PRESIÓN DE LOS NEUMÁTICOS (TPMS) (SI ESTÁ EQUIPADO)





1. Indicador de presión baja de los neumáticos
2. Dispositivo avisador de posición de baja presión de los neumáticos (Mostrado en la pantalla LCD)

Comprobar la presión de los neumáticos

- Puede comprobar la presión de los neumáticos en el modo de información del tablero de instrumentos.
  - Consulte el “Modo de ajustes del usuario” en la página 4-71.
- La presión de los neumáticos se visualiza en 1~2 minutos después de iniciar la conducción.
- Si la presión de los neumáticos no se visualiza cuando se detiene el vehículo, se indica el mensaje "Conducir para visualizar". Después de conducir, compruebe la presión de los neumáticos.
- Puede cambiar la unidad de presión de los neumáticos en el modo de ajustes del usuario en el tablero de instrumentos.
  - psi, kPa, bar (Consulte “Modo de ajustes del usuario” en la página 4-71).

Cada neumático, incluido el de repuesto (si se suministra), debe comprobarse una vez al mes con temperaturas frías y debe inflarse con la presión de inflado recomendada por el fabricante del vehículo, indicada en la placa situada en el vehículo o en la etiqueta de presión de inflado de los neumáticos.
(Si su vehículo tiene neumáticos de un tamaño diferente al indicado en la placa del vehículo o en la etiqueta de presión de inflado, debe determinar la presión de inflado correcta para estos neumáticos).

Como una característica de seguridad añadida, su vehículo ha sido equipado con un sistema de control de presión de los neumáticos (TPMS) que ilumina un indicador de presión baja de los neumáticos si uno o más neumáticos están por debajo de la presión de inflado correcta. Por ello, cuando se ilumine el indicador de presión baja de los neumáticos, debe parar y comprobar sus neumáticos lo antes posible e inflarlos a la presión adecuada. Conducir con neumáticos por debajo de la presión adecuada provoca un sobrecalentamiento de los mismos y puede causar un fallo de los neumáticos. Una presión baja en los neumáticos reduce el ahorro de combustible y la vida útil de los neumáticos y puede afectar al manejo del vehículo y a las características de frenada.

Tenga en cuenta que el TPMS no sustituye un mantenimiento adecuado de los neumáticos y es responsabilidad del conductor mantener correctamente la presión de los neumáticos, incluso aunque no se haya alcanzado una presión tan baja en los neumáticos como para iluminar el indicador de presión baja de los neumáticos TPMS.

Su vehículo se ha equipado con un indicador de fallo del TPMS para indicar si el sistema no está funcionando correctamente. El indicador de avería del TPMS se combina con el indicador de presión baja de los neumáticos. Cuando el sistema detecta una avería, el indicador parpadeará aproximadamente un minuto y después permanecerá continuamente iluminado. Esta secuencia se repetirá cada vez que se arranque el vehículo mientras siga existiendo la avería. Cuando el indicador de avería del TPMS permanece iluminado tras parpadear durante aproximadamente 1 minuto, el sistema podría no detectar o señalizar la baja presión de los neumáticos.

Las averías del TPMS pueden ser provocadas por varias razones, incluyendo el montaje de ruedas de repuesto o la alternancia de los neumáticos y las ruedas del vehículo, lo cual evita el funcionamiento correcto del TPMS. Compruebe siempre el indicador de avería del TPMS tras cambiar uno o más neumáticos o ruedas en el vehículo para asegurar que el cambio o la alternancia de los neumáticos y las ruedas permite que el TPMS siga funcionando correctamente.

✻ NOTA

Si ocurre alguna de las situaciones siguientes, solicite la comprobación del sistema en un taller profesional. Kia recomienda visitar un centro de servicio / distribuidor Kia autorizado.

1. El indicador de presión baja de los neumáticos/indicador de fallo del TPMS no se enciende durante 3 segundos cuando el interruptor de encendido se cambia a la posición ON o el motor está en marcha.
2. El indicador de avería TPMS permanece iluminado tras parpadear durante aproximadamente 1 minuto.
3. El avisador de posición de baja presión de los neumáticos permanece iluminado.

Indicador de presión baja de los neumáticos



Dispositivo avisador de posición de baja presión de los neumáticos

■ Indicador de presión baja de los neumáticos



WBH-11

■ Información de presión baja de los neumáticos



OQL068028LD

Cuando se iluminan los indicadores de advertencia del sistema de control de la presión de los neumáticos y se visualiza un mensaje de advertencia en la pantalla LCD del tablero, uno o varios neumáticos está por debajo de la presión adecuada. El testigo indicador de la posición del neumático con presión baja indicará qué neumático está por debajo de la presión de inflado correcta iluminando el testigo de la posición correspondiente.
Si cualquiera de los indicadores se ilumina, reduzca inmediatamente la velocidad, evite tomar curvas cerradas y aumente las distancias de frenada. Debe parar y revisar los neumáticos lo antes posible. Infle los neumáticos a la presión adecuada como se indica en la placa del vehículo o en la etiqueta de presión de inflado de los neumáticos en el panel exterior de la columna central del lado del conductor. Si no puede llegar a una estación de servicio o si el neumático no mantiene el aire inflado, cambie el neumático con presión baja por un neumático de repuesto.
Si conduce el vehículo unos 10 minutos a una velocidad superior a 25 km/h después de cambiar el neumático de presión baja por un neumático de repuesto, ocurrirá lo siguiente:

- El indicador de fallo de funcionamiento del TPMS podría parpadear durante 1 minuto y permanecer luego encendido, ya que el sensor TPMS no está montado en la rueda de repuesto. (El neumático que se ha cambiado equipado con un sensor no está en el vehículo)
- El indicador de fallo de funcionamiento del TPMS podría permanecer encendido durante la conducción, ya que el sensor TPMS no está montado en la rueda de repuesto (el neumático que se ha cambiado equipado con un sensor está en el vehículo).

⚠ ATENCIÓN

- **En invierno o en temperaturas frías, el indicador de presión baja de los neumáticos podría iluminarse si la presión de los neumáticos se ajusta a la presión recomendada para los neumáticos en temperaturas cálidas. Esto no significa que el TPMS esté averiado, ya que los descensos de temperatura provocan una bajada de la presión de los neumáticos.**

(Continúa)

(Continúa)

- **Cuando conduzca de una zona cálida a una zona fría y viceversa, o si la temperatura exterior sube y baja bruscamente, revise la presión de inflado de los neumáticos y ajústela a la presión de inflado recomendada.**
- **Al llenar los neumáticos con más aire, las condiciones para desactivar el indicador de presión baja de los neumáticos puede que no se cumplan. Esto se debe a que el dispositivo de inflado de los neumáticos tiene un margen de error durante el funcionamiento. El indicador de presión baja de los neumáticos se desactivará si la presión de los neumáticos supera la presión de inflado de los neumáticos recomendada.**

⚠ ADVERTENCIA

■ Daños provocados por una presión baja

(Continúa)

(Continúa)

La presión baja de los neumáticos produce inestabilidad en el vehículo y puede provocar la pérdida de control del vehículo y aumentar las distancias de frenado.
Si sigue conduciendo con presión baja en los neumáticos provocará que los neumáticos se sobrecalienten y fallen.

Indicador de avería del TPMS (sistema de control de presión de los neumáticos)



El indicador de avería TPMS se ilumina después de parpadear aproximadamente durante un minuto cuando hay un problema con el sistema de control de la presión de los neumáticos.
En este caso, haga revisar el sistema en un taller profesional para determinar la causa del problema. Kia recomienda visitar un centro de servicio / distribuidor Kia autorizado.

✻ NOTA

En caso de fallo del TPMS, no se encenderá el indicador de la posición del neumático con presión baja aunque el vehículo tenga un neumático desinflado.

⚠ ATENCIÓN

- **El indicador de avería del TPMS podría parpadear durante aprox. 1 minuto y luego permanecer constantemente iluminado si el vehículo se mueve cerca de cables de suministro de energía eléctrica o transmisores de radio, como los de las comisarías, oficinas públicas y gubernamentales, emisoras de radio, instalaciones militares, aeropuertos o torres de transmisión, etc. Estos aparatos pueden interferir con el funcionamiento normal del sistema de control de presión de los neumáticos (TPMS).**

(Continúa)

(Continúa)

- **El indicador de fallo del TPMS podría parpadear durante aprox. 1 minuto y luego permanecer constantemente iluminado si en el vehículo se utilizan cadenas para la nieve o dispositivos electrónicos aparte, como ordenador portátil, cargador de móvil, sistema de arranque remoto o sistema de navegación GPS, etc.**
  Estos aparatos pueden interferir con el funcionamiento normal del sistema de control de presión de los neumáticos (TPMS).

Cambio de rueda con el sistema TPMS

Si tiene una rueda pinchada, los indicadores de presión baja de los neumáticos y de posición se encenderán. En este caso, solicite la comprobación del sistema en un taller profesional. Kia recomienda visitar un centro de servicio / distribuidor Kia autorizado.

⚠ ATENCIÓN

Le recomendamos que utilice sellantes aprobados por Kia.
Elimine el sellante en el sensor de presión de los neumáticos y en la rueda al cambiar el neumático por uno nuevo.

Cada rueda está equipada con un sensor de presión del neumático en el interior del neumático detrás de la válvula. Debe utilizar ruedas específicas para el TPMS. Haga revisar las ruedas en un taller profesional. Kia recomienda visitar un centro de servicio / distribuidor Kia autorizado.
Si conduce el vehículo unos 10 minutos a una velocidad superior a 25 km/h después de cambiar el neumático de presión baja por un neumático de repuesto, ocurrirá lo siguiente:

- El indicador de fallo de funcionamiento del TPMS podría parpadear durante 1 minuto y permanecer luego encendido, ya que el sensor TPMS no está montado en la rueda de repuesto. (El neumático que se ha cambiado equipado con un sensor no está en el vehículo)
- El indicador de avería del funcionamiento del TPMS podría permanecer encendido durante la conducción, ya que el sensor TPMS no está montado en la rueda de repuesto. (El neumático que se ha cambiado equipado con un sensor está en el vehículo)

Puede no notar a simple vista que un neumático tiene baja presión. Utilice un indicador de presión de los neumáticos de buena calidad para medir la presión de inflado del neumático. Tenga en cuenta que la rueda está caliente (debido a la conducción) por lo que tendrá una presión más alta que la que tiene el neumático cuando está frío (de estar parado durante al menos 3 horas y no habiéndolo conducido más de 1,6 km durante un periodo de 3 horas).
Deje que el neumático se enfríe antes de medir la presión de inflado. Asegúrese de que el neumático está frío antes de inflarlo a la presión recomendada.
Un neumático frío significa que ha estado parado durante 3 horas y que se han recorrido menos de 1,6 km en ese periodo de 3 horas.

⚠ ATENCIÓN

Recomendamos que use el sellante aprobado por Kia si su vehículo está equipado con el sistema de control de la presión de los neumáticos. El sellante líquido puede dañar los sensores de presión del neumático.

⚠ ADVERTENCIA

■ TPMS

- El TPMS no le avisa de los graves o repentinos desperfectos causados por los factores externos como los clavos o los restos de la carretera.
- Si nota inestabilidad en el vehículo, levante el pie inmediatamente del acelerador y pise el freno gradualmente y vaya reduciendo la velocidad, finalmente colóquese en una posición segura en la carretera.

⚠ ADVERTENCIA

■ Protección del TPMS

(Continúa)

(Continúa)

Manipular, modificar o desactivar los componentes del sistema de control de la presión de los neumáticos (TPMS) puede interferir en la capacidad del sistema para avisar al conductor de la condición de presión baja de los neumáticos o de la avería del TPMS. Si manipula, modifica o desactiva los componentes del sistema de control de presión de los neumáticos (TPMS) puede invalidar la garantía para esa parte del vehículo.

⚠ ADVERTENCIA

■ Para EUROPA

- No modifique el vehículo, ya que podría interferir con la función del TPMS.
- Las ruedas disponibles en el mercado no disponen del sensor TPMS. Para su seguridad, utilice piezas de recambio procedentes de un taller profesional. Kia recomienda visitar un centro de servicio / distribuidor Kia autorizado.

(Continúa)

(Continúa)

- Si usa ruedas disponibles en el mercado, utilice un sensor TPMS aprobado por un distribuidor Kia autorizado.
  Si su vehículo no está equipado con un sensor TPMS o si el TPMS no funciona correctamente, podría no superar la inspección periódica del vehículo realizada en su país.

❋ Todos los vehículos vendidos en el mercado EUROPEO en el periodo abajo indicado deben estar equipados con TPMS.
– Modelo de vehículo nuevo:
1 nov. 2012 ~ –
– Modelo de vehículo actual:
1 nov. 2014~ (según el registro de vehículos)

EN CASO DE PINCHAZO (CON UNA RUEDA DE REPUESTO)

Gato y herramientas

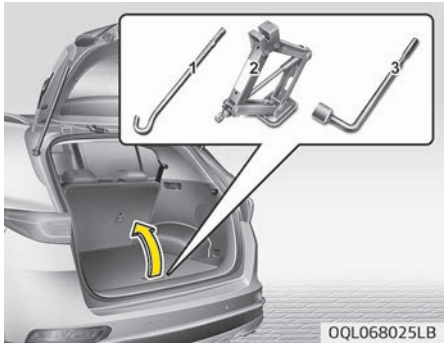

El gato, la palanca del gato y la llave de las tuercas de las ruedas se encuentran en el maletero.
Abra la cubierta del compartimento del maletero para sacar las herramientas.

1. Palanca del gato
2. Gato
3. Llave de las tuercas de las ruedas

Instrucciones para el uso del gato

El gato solo se debe usar para cambiar la rueda de repuesto.

Para impedir que el gato se mueva y vibre mientras el coche está en marcha, guárdelo correctamente.
Siga las instrucciones del uso del gato para reducir las posibilidades de daños corporales.

⚠ ADVERTENCIA

■ Cambiar las ruedas

- **Nunca intente reparar el vehículo en los carriles de una carretera pública o autopista.**
- **Desplace siempre el vehículo completamente fuera de la carretera y en el borde intente cambiar un neumático. La base del gato debería utilizarse en suelo firme. Si no encuentra un lugar nivelado y firme fuera de la carretera, llame a un servicio de remolques.**
- **Asegúrese de utilizar las posiciones del gato delantera y trasera correctamente, nunca utilice los parachoques u otra parte del vehículo para apoyar el gato.**

(Continúa)

(Continúa)

- **El vehículo podría soltarse del gato y causar heridas graves o la muerte.**
- **No se coloque debajo de un vehículo elevado con un gato.**
- **No arranque el motor mientras el vehículo esté sobre el gato.**
- **No permita que nadie permanezca dentro del vehículo mientras utilice el gato.**
- **Mantenga a los niños en un lugar seguro alejado de la carretera y del vehículo que va a ser levantado por el gato.**

Cómo extraer la rueda de repuesto



Gire el perno de palomilla de apriete de la rueda en sentido antihorario.
Guarde el neumático siguiendo el proceso de desmontaje en sentido inverso.
Para impedir que la rueda de repuesto y las demás herramientas se muevan mientras el vehículo está en marcha, guárdelas correctamente.



Si resulta difícil aflojar el perno de palomilla de fijación de la rueda con la mano, podrá aflojarlo más fácilmente usando la manivela del gato.

1. Introduzca la manivela del gato (1) dentro del perno de palomilla de fijación de la rueda.
2. Gire el perno de palomilla de fijación de la rueda en sentido antihorario con la manivela del gato.

⚠ ADVERTENCIA

Asegúrese de que el retén del neumático de repuesto está correctamente alineado con el centro del neumático para evitar que se mueva. En caso contrario, puede producir que el neumático de repuesto caiga de su soporte y provocar un accidente.

Cambiar las ruedas

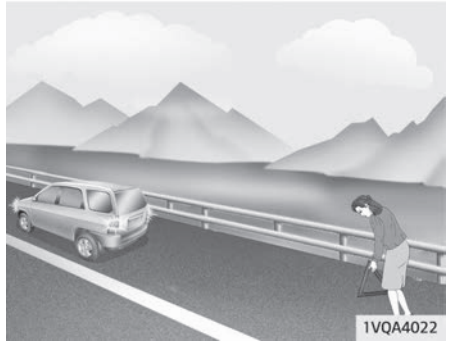

1. Aparque en una superficie nivelada y accione el freno de estacionamiento.

2. Cambie la palanca de cambios a R (marcha atrás) con transmisión manual o P (estacionamiento) con transmisión automática.
3. Encienda las luces de emergencia.



4. Retire el gato, la palanca del gato, la llave para las tuercas de rueda y la rueda de repuesto del vehículo.
5. Bloquee la rueda delantera y trasera opuestas diagonalmente a la posición del gato.

⚠ ADVERTENCIA

■ Cambio de un neumático
(Continúa)

(Continúa)

- **Para impedir que el vehículo se mueva mientras cambia la rueda, mantenga siempre el freno de estacionamiento totalmente accionado y bloquee las ruedas opuestas diagonalmente a la rueda que se va a cambiar.**
- **Recomendamos que bloquee las ruedas del vehículo y que nadie permanezca dentro del vehículo que va a levantar con el gato.**



6. Afloje las tuercas de la rueda en sentido antihorario pero no las extraiga hasta que la rueda ya no toque más el suelo.

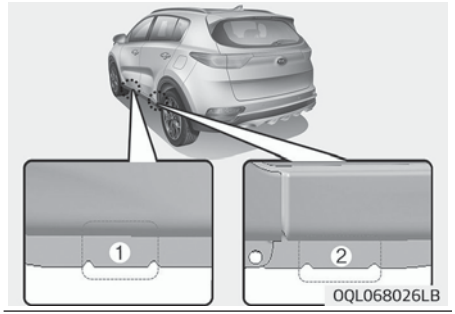

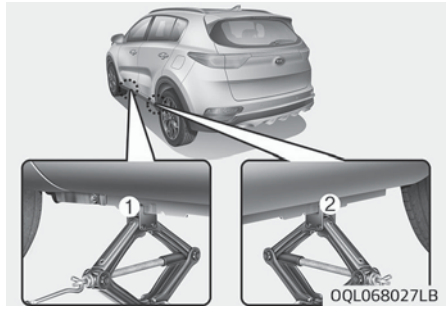

7. Sitúe el gato en la posición delantera (1) o trasera (2), más cercana a la rueda que se cambia. Coloque el gato en la zona designada debajo del bastidor. Las posiciones para el gato son placas soldadas al bastidor con dos lengüetas y un punto de apoyo para el gato.

⚠ ADVERTENCIA

■ Ubicación del gato

Para reducir el riesgo de lesiones, asegúrese de utilizar sólo el gato que viene con el vehículo y en su posición correcta. Nunca utilice una parte del vehículo para apoyar el gato.



8. Introduzca la manivela del gato en el gato y gírela en sentido horario, elevando el vehículo hasta que las ruedas se separen del suelo. Esta medida es aproximadamente de 30 mm. Antes de extraer las tuercas de la rueda, asegúrese de que el vehículo está estable y no hay manera de que se mueva o deslice.
9. Afloje las tuercas de la rueda y retírelas con los dedos. Deslice la rueda de los espárragos y déjela en el suelo para que no pueda rodar. Para colocar la rueda en el cubo, coja la rueda de repuesto, alinee los orificios con los espárragos y deslice la rueda en ellos.
   Si esto es difícil, golpee la rueda de manera gentil y haga coincidir el agujero superior con el espárrago correspondiente. A continuación, sacuda la rueda hacia delante y atrás hasta que encaje con los otros espárragos.

⚠ ADVERTENCIA

Es posible que las ruedas tengan bordes afilados. Tenga cuidado con ellas para evitar posibles heridas. Antes de colocar la rueda en su sitio, asegúrese de que no haya nada en el cubo o en la rueda (como barro, alquitrán, gravilla, etc.) que interfiera con la solidez del ajuste de la rueda con el cubo.

(Continúa)

(Continúa)

Si hubiese algo, quítelo. Si no hay buen contacto en la superficie de montaje entre la rueda y el cubo, las tuercas de la rueda se pueden aflojar y provocar la pérdida de una rueda. Perder una rueda podría causar la pérdida de control del vehículo. Ello podría causar heridas graves o la muerte.

10. Para volver a colocar la rueda, manténgala en los espárragos, coloque las tuercas de la rueda en los espárragos y apriételas después con los dedos. Sacuda la rueda para comprobar que se ha ajustado correctamente, apriete las tuercas con los dedos tanto como sea posible.
11. Para bajar el vehículo al suelo, gire la llave de las tuercas en sentido antihorario.



Después la posición de la llave es la que se muestra en la figura y apriete las tuercas de la rueda. Asegúrese de que el casquillo está completamente asentado sobre la tuerca. No pise la manilla de la llave o utilice un tubo de extensión sobre la manilla de la llave. Vaya alrededor de la rueda, apretando cada una de las otras tuercas hasta que estén todas apretadas. A continuación, debe volver a comprobar cada tuerca para comprobar el apriete. Después de cambiar las ruedas, solicite la comprobación del sistema en un taller profesional. Kia recomienda visitar un centro de servicio/ distribuidor Kia autorizado.

Par de apriete de la tuerca de la rueda:

Llanta de acero y llanta de aleación de aluminio: 11~13 kg·m

Si dispone de un calibrador de presión de los neumáticos, retire el tapón de la válvula y compruebe la presión del aire. Si la presión es menor a la recomendada, conduzca con cuidado hasta la estación de servicio más cercana para inflar la presión correcta. Si es demasiado alta, ajústela hasta que sea correcta. Vuelva a colocar siempre el tapón de la válvula después de comprobar o ajustar la presión. Si no vuelve a colocar el tapón, podría producirse una fuga de aire. Si ha perdido el tapón, compre otro e instálelo lo antes posible.

Tras cambiar las ruedas, asegúrese de colocar la rueda pinchada en su sitio y guardar el gato y las herramientas adecuadamente.

⚠ ATENCIÓN

Su vehículo posee roscas métricas en los espárragos y tuercas. Asegúrese durante la extracción de las ruedas de volver a poner las mismas tuercas que ha extraído. Si las reemplaza,

(Continúa)

(Continúa)

compruebe que emplea tuercas con roscado métrico y el mismo biselado. Colocar una tuerca con un roscado no métrico en un espárrago métrico, o viceversa, no garantiza el ajuste de la rueda al cubo y podría dañar el espárrago y posteriormente habría que reemplazarlo.

Fíjese que la mayoría de las tuercas de taco no tienen roscado métrico. Tenga especial cuidado a la hora de comprobar el estilo de roscado antes de instalar las tuercas de taco ya compradas o las ruedas.

En caso de duda, consulte en un taller profesional. Kia recomienda consultar en un centro de servicio / distribuidor Kia autorizado.

⚠ ADVERTENCIA

■ Espárragos de rueda

Si los espárragos están dañados, puede perder su habilidad para retener la rueda. Ello podría llevar a perder el control de las ruedas y finalmente tener una colisión o sufrir lesiones graves.

Para impedir que el gato, la palanca del gato, las tuercas de la rueda y la rueda de repuesto se muevan mientras el coche está en marcha, guárdelas correctamente.

⚠ ADVERTENCIA

■ Presión de los neumáticos inadecuada

Compruebe las presiones de inflado tan pronto como sea posible tras montar la neumático de repuesto. Si es necesario, ajuste la presión especificada. Consulte "Neumáticos y ruedas" en la página 9-09.

Importante - utilice una rueda de repuesto compacta (si está equipado)

Su vehículo está equipado con un neumático de repuesto compacto. Esta rueda de repuesto compacta ocupa menos espacio que una normal. Este neumático es más pequeño que uno convencional y está diseñado solo para uso temporal.

⚠ ATENCIÓN

- **Conduzca con extremo cuidado cuando emplee un neumático de repuesto compacto. A la primera oportunidad, el neumático de repuesto compacto debería reemplazarse por un neumático convencional y una llanta adecuados.**
- **No se recomienda conducir este vehículo usando más de un neumático de repuesto compacto al mismo tiempo.**

⚠ ADVERTENCIA

El neumático de repuesto compacto es solo para usos de emergencia. No circule con el vehículo a más de 80 km/h con este neumático de repuesto compacto instalado. El neumático original debe repararse o cambiarse lo más pronto posible para evitar un fallo del de repuesto que podría causar lesiones personales o la muerte.

El neumático de repuesto compacto debería inflarse a 420 kPa.

✻ NOTA

Compruebe las presiones de inflado tras montar el neumático de repuesto. Si es necesario, ajuste la presión especificada.

Al usar un neumático de repuesto compacto, tenga en cuenta la siguiente información:

- Bajo ninguna circunstancia exceda los 80 km/h; ya que una velocidad alta podría dañar el neumático.
- Asegúrese de conducir a una velocidad lo suficientemente baja para evitar todos los peligros. Cualquier peligro en la carretera, como escombros o baches, podría dañar el neumático de repuesto compacto.
- Si utiliza este neumático continuamente, este podría dañarse, usted podría perder el control del vehículo o sufrir lesiones personales.
- No exceda la carga del vehículo máxima o la capacidad de carga que se muestra en el flanco del neumático de repuesto compacto.

- Evite conducir sobre obstáculos. El diámetro del neumático de repuesto compacto es menor que el de un neumático convencional y reduce la holgura en masa aproximadamente 2,5 cm, que podría provocar daños en el vehículo.
- No lleve a lavar el vehículo a un túnel de lavado automático si el neumático de repuesto compacto está instalado.
- No utilice cadenas en el neumático de repuesto compacto temporal. Debido a su menor tamaño, las cadenas no se ajustarían debidamente. Esto podría causar daños en el vehículo y hacer que las cadenas se suelten.
- El neumático de repuesto compacto no debería instalarse en el eje delantero si se conduce con nieve o hielo.
- No emplee el neumático de repuesto compacto en otro vehículo porque este neumático se ha diseñado especialmente para el vehículo con el que viene.
- La vida útil del neumático de repuesto compacto es menor que la de uno normal. Compruebe con frecuencia el neumático de repuesto compacto y si está desgastado cámbielo por uno del mismo diseño y montado en la misma rueda.
- No debe emplearse el neumático de repuesto compacto en lugar de otra rueda o neumáticos estándar o especiales para la nieve. Las cubiertas de la ruedas o los anillos ajustables no deben emplease con el neumático de repuesto compacto. Si se hace, es posible que se dañen estos mismos componentes u otros.
- No utilice más de un neumático de repuesto compacto al mismo tiempo.
- No tire de un remolque mientras el vehículo tenga un neumático de repuesto compacto instalado.

Etiqueta del gato

■ Ejemplo

• Tipo A

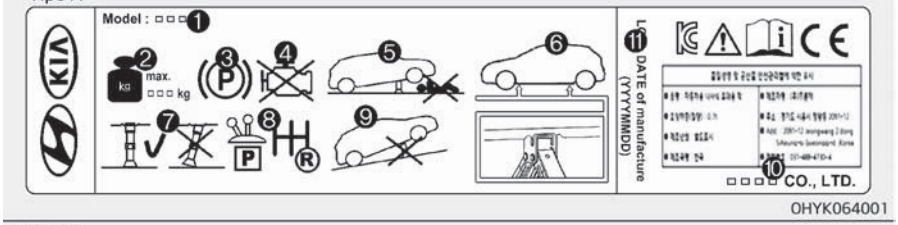

OHYK064001

• Tipo B

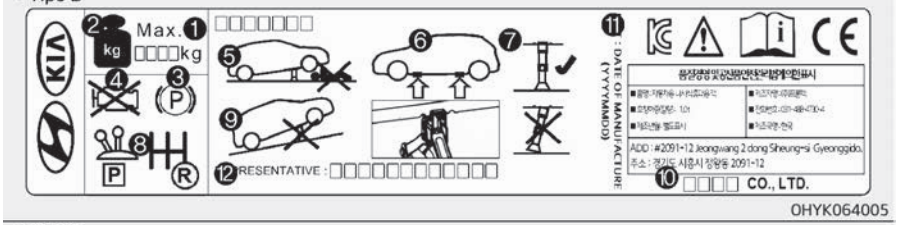

OHYK064005

• Tipo C



OHYK064002

❊ La etiqueta del gato del vehículo podría diferir de la imagen. Para más información, vea la etiqueta pegada al gato.

1. Nombre del modelo
2. Carga permitida máxima
3. Accione el freno de estacionamiento antes de usar el gato.
4. Pare el motor antes de usar el gato.
5. No se coloque debajo de un vehículo elevado con un gato.
6. Puntos designados debajo del bastidor
7. Al apoyar el vehículo, la placa base del gato debe situarse en posición vertical debajo del punto de elevación.
8. Seleccione la marcha atrás en vehículos con transmisión manual o coloque la palanca de cambio en la posición P en vehículos con transmisión automática.
9. La base del gato debería utilizarse en suelo firme.
10. Fabricante del gato
11. Fecha de fabricación
12. Dirección y empresa representante

Declaración de conformidad CE para el gato



CE

EC Declaration of Conformity
according to EC Machinery Directive 2006/42/EC

We, **FRONTEC CO., LTD.**
2091-12 Jeongwang 2(i)-dong Siheung-si Gyeonggi-d ,Korea
declare under our sole responsibility that the product

Product : JACK-ASSY
Type Designation(s) : 1200KG, 1000KG, 800KG, 700KG, 500KG
Serial No. : N/A (prototype)
Year of Manufacture : 2013
to which this declaration relates is in conformity with the following standard(s) or other normative document(s);

EN ISO12100 (2010)	Safety of machinery - General principles for design – Risk assessment and risk reduction
EN 1494/A1 (2008)	Mobile or movable jacks and associated lifting equipment

following the provisions of Directive(s);

2006/42/EC	Directive on the approximation of the laws of Member States relating to machinery (OJ L157 Jun, 9, 2006)

Siheung-si Gyeonggi-d ,Korea / 15.07.2013 SOO HONG, MIN President
(Place and date of issue)(Name and signature or equivalent making of authorized person)

* T.C.F Compiling Location:
- Address: PRIBORSKA 280, 739 42 FRYDEK MISTEK,CHLEBOVICE, CZECH REPUBLIC
- Team: Purchase team
- Company name: HANWHA L&C CZECH s.r.o

0UM074110L

REMOLQUE

Servicio de remolque

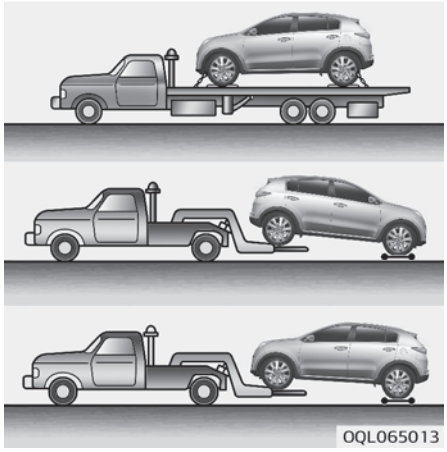

En caso de tener que remolcar el vehículo, recomendamos que lo solicite a un taller Kia autorizado o a un servicio comercial de grúas. Para evitar daños, es necesario llevar a cabo correctamente los procedimientos de elevación y remolque del vehículo. Se recomienda utilizar una plataforma rodante (1) o plana.

En vehículos AWD, remolque el vehículo con un equipamiento de elevación de ruedas o de plataforma plana elevando todas las ruedas del suelo.

⚠ ATENCIÓN

No remolque un vehículo AWD con las ruedas sobre el suelo. Ello produciría graves desperfectos en la transmisión o en el sistema AWD.

En vehículos con tracción delantera, es posible remolcar el vehículo con las ruedas delanteras en el suelo (sin plataforma de ruedas) y las ruedas traseras elevadas del suelo.
Si una de las ruedas cargadas o un componente de la suspensión presenta daños o si se remolca el vehículo con las ruedas delanteras sobre el suelo, coloque una plataforma rodante debajo de las ruedas delanteras.
Cuando un servicio comercial de grúas remolca el vehículo y no se emplean plataformas de dos ruedas, la parte delantera del vehículo debería siempre estar elevada, no la trasera.





⚠ ATENCIÓN

- **No remolque el vehículo hacia atrás con las ruedas delanteras en el suelo ya que podría estropear el vehículo.**
- **No remolque con un remolcador de eslingas. Utilice un equipamiento de elevación de ruedas o una plataforma plana.**

Cuando remolca su vehículo en caso de emergencia sin plataforma de ruedas:

1. Coloque la llave de contacto en la posición ACC.
2. Coloque la palanca de cambio en la posición N (punto muerto).
3. Suelte el freno de estacionamiento.

⚠ ATENCIÓN

En caso de no colocar la palanca de cambios en N (punto muerto) podría causar daños internos a la transmisión.

Gancho de remolque desmontable (si está equipado)

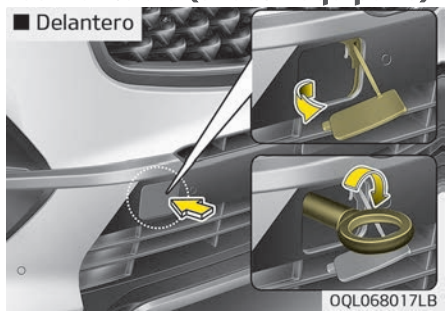

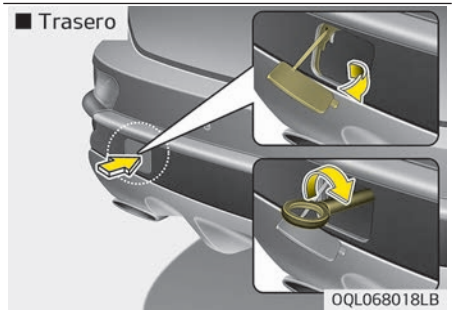

1. Abra el portón trasero y saque el gancho de remolque de la caja de herramientas.
2. Extraiga la cubierta del agujero presionando la parte superior (frontal) / inferior (trasera]) de la cubierta en el parachoques.
3. Coloque el gancho de remolque girándolo en sentido horario en el agujero, hasta que esté totalmente seguro.
4. Retire el gancho de remolque y coloque la cubierta tras su utilización.

Remolque del vehículo en caso de emergencia



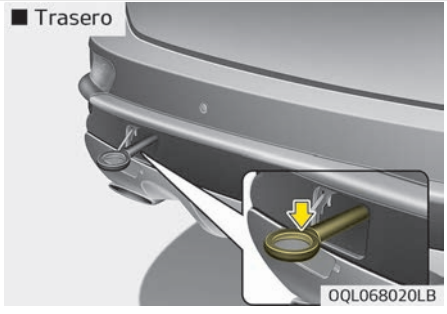

Si es necesario remolcar el vehículo en una emergencia, recomendamos que acuda a un concesionario autorizado de Kia o a un servicio de grúa profesional.

Si el servicio comercial de grúas no está disponible, el vehículo puede remolcarse temporalmente con un cable o cadena sujeta al enganche del remolque debajo de la parte delantera (o trasera) del vehículo. Extreme las precauciones cuando remolque el vehículo. Un conductor debe permanecer en el vehículo remolcado para dirigirlo y accionar los frenos. Remolcar de esta manera sólo debe realizarse en superficies duras, cortas distancias y velocidades bajas. Asimismo, las ruedas, los ejes, el tren eléctrico, la dirección y los frenos tienen que estar en buenas condiciones.

- No emplee el enganche del remolque para sacar un vehículo del barro, arena u otras condiciones de las cuales el vehículo no puede salir mediante su propia fuerza.
- No remolque vehículos más pesados que el que realiza el remolcado.
- Los conductores de ambos vehículos deberían comunicarse con frecuencia.

⚠ ATENCIÓN

- **Ate una cinta al enganche.**

(Continúa)

(Continúa)

- **Emplear una parte del vehículo en lugar del enganche podría causar daños en la carrocería del coche.**
- **Emplee sólo un cable o una cadena específicas para este uso. Asegure bien el cable o la cadena al enganche.**

- Antes de realizar un remolcado en caso de emergencia, compruebe que el gancho no está dañado o roto.
- Asegure bien el cable de remolque o la cadena al enganche.
- No le dé sacudidas al enganche. Aplíquela de forma continua y con una fuerza uniforme.
- Para evitar dañar el enganche, no tire desde un lateral o ángulo vertical. Siempre tire en línea recta.

⚠ ADVERTENCIA

Extreme las precauciones cuando remolque el vehículo.

(Continúa)

(Continúa)

- **Evite arranques repentinos o maniobras irregulares que podrían causar presión en el enganche, en el cable o en la cadena. El enganche y el cable o cadena de remolque podrían romperse y provocar lesiones de gravedad.**
- **Si no es posible mover el vehículo, no lo fuerce y no continúe con su remolque. Recomendamos que contacte con un taller Kia autorizado o con un servicio comercial de grúas.**
- **Remolque el vehículo en dirección lo más recta posible.**
- **Manténgase alejado del vehículo durante el remolque.**

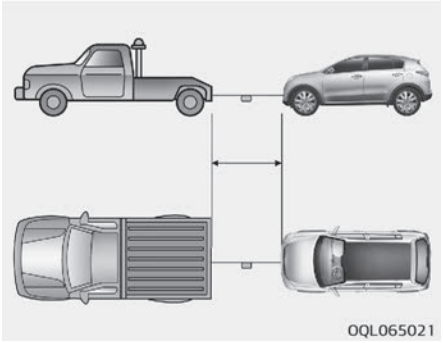

- Use una cinta de remolque de menos de 5 m de longitud. Ate un trozo de tela blanco o rojo (de aprox. 30 cm de ancho) en medio de la cinta para hacerla más visible.
- Conduzca con cuidado para que la cuerda no se afloje.

Precauciones para remolcar en caso de emergencia

- Coloque el interruptor de encendido en ACC para que el volante de dirección no se bloquee.
- Coloque la palanca de cambio en la posición N (punto muerto).
- Quite el freno de estacionamiento.
- Pise el freno con mayor fuerza de la habitual ya que habrá reducido el rendimiento de frenada.
- Se requerirá mayor esfuerzo al manejar el volante porque el sistema de dirección asistida estará desactivado.
- Si conduce durante mucho tiempo cuesta abajo, los frenos se pueden recalentar y puede reducirse el rendimiento de frenada. Deténgase a menudo para enfriar los frenos.

⚠ ATENCIÓN

■ Transmisión automática

- **Si remolca el vehículo con todas las ruedas sobre el suelo, sólo puede remolcarse por la parte delantera. Compruebe que la transmisión se encuentre en punto muerto. Asegúrese de que el volante está desbloqueado colocando el interruptor de encendido en la posición ACC. Un conductor debe permanecer en el vehículo remolcado para dirigir el vehículo y accionar los frenos.**

(Continúa)

(Continúa)

- **Para evitar daños serios en la transmisión automática, limite la velocidad del vehículo a 15 km/h y conduzca menos de 1,5 km al remolcar un vehículo.**
- **Antes de remolcar el vehículo, compruebe posibles fugas del líquido de la transmisión automática debajo de su vehículo. En caso de fuga del líquido de la transmisión automática, se debe utilizar un equipo de plataforma plana o de plataforma rodante.**

COMODIDAD DE EMERGENCIA

Existen algunos elementos de emergencia en el vehículo para ayudarle a responder ante una situación de emergencia.

Extintor

Si existe un pequeño fuego y sabe cómo manejar un extintor, prosiga con extremo cuidado.

1. Tire del pasador situado en la parte superior del extintor que mantiene la manilla bloqueada en caso de que se presione por error.
2. Dirija la boquilla hacia la base del fuego.
3. Sitúese aproximadamente a una distancia de 2,5 m (8 pies) del fuego y apriete la manilla para descargar el extintor. Si suelta la manilla, la descarga cesará.
4. Mueva la boquilla hacia delante y atrás en dirección a la base del fuego. Tras extinguir el fuego, permanezca atento en caso de que vuelva a surgir.

Maletín de primeros auxilios

En el maletín se encuentran determinados elementos como tijeras, vendas, esparadrapo, etc., para prestar los primeros auxilios a una persona herida.

Triángulo reflector

Coloque el triángulo reflector en la carretera para avisar a los vehículos que pasan durante una emergencia, como cuando el vehículo está aparcado en la cuneta por algún problema.

Calibrador de presión de los neumáticos

Los neumáticos pierden normalmente algo de aire en el uso diario y deben añadirse pequeñas cantidades de aire periódicamente, pero esto no quiere decir que la rueda esté pinchada, sino que es un desgaste normal. Compruebe siempre la presión de los neumáticos cuando estén fríos, ya que la presión de los neumáticos aumenta con la temperatura.

Para comprobar la presión de los neumáticos, siga las siguientes instrucciones:

1. Desenrosque la tapa de la válvula de inflado que está ubicada en la llanta del neumático.
2. Pulse y mantenga pulsado el indicador contra la válvula del neumático. Se escapará algún aire cuando empiece y se escapará más si no pulsa firmemente el calibrador.
3. El cierre de seguridad activará el calibrador.
4. Lea la presión de los neumáticos en el indicador para saber si la presión de los neumáticos es alta o baja.
5. Ajuste la presión de los neumáticos a la presión especificada. Consulte “Neumáticos y ruedas” en la página 9-09.
6. Vuelva a colocar la tapa de la válvula de inflado.

Mantenimiento

Compartimento del motor....8-04
Servicios de mantenimiento....8-06
Responsabilidad del propietario....8-06
Precauciones del mantenimiento por parte del propietario....8-06
Precauciones en el compartimento del motor (motor diésel)....8-07
Mantenimiento por parte del propietario....8-09
Calendario de mantenimiento por parte del propietario....8-09
Servicio de mantenimiento programado....8-11
Calendario normal de mantenimiento - excepto Europa (incluida Rusia)....8-12
Calendario normal de mantenimiento - excepto Europa (incluida Rusia) (continúa)....8-15
Mantenimiento en condiciones de uso adversas - para motor de gasolina [excepto Europa (incluida Rusia)]....8-21
Explicación de los elementos del calendario de mantenimiento....8-25
Aceite y filtro del motor....8-25
Correas de transmisión....8-25
Cartucho del filtro de combustible (para diésel)....8-25
Filtro del combustible (para gasolina)....8-25
Conductos, mangueras y conexiones de combustible....8-25
Tapa de llenado de combustible (para motor de gasolina) y manguera de vapor....8-26
Mangueras de ventilación del cárter de vacío....8-26
Filtro del purificador de aire....8-26
Bujías (para motor de gasolina)....8-26
Paso de válvula (para motor de gasolina)....8-27
Sistema de refrigeración....8-27
Refrigerante....8-27
Líquido de la transmisión manual....8-27
Líquido de la transmisión de embrague doble....8-27
Líquido de la transmisión automática....8-27
Conductos y mangueras del freno....8-27
Líquido de frenos/embrague....8-27
Freno de estacionamiento....8-27
Discos, pastillas, pinzas y rotores de los frenos....8-28
Pernos de montaje de la suspensión....8-28
Caja de la dirección, conexiones y fundas/rótula del brazo inferior....8-28
Árboles de la transmisión y fundas....8-28
Refrigerante del aire acondicionado....8-28
Aceite del motor (gasolina)....8-29
Comprobación del nivel de aceite del motor....8-29
Cambio del aceite del motor y el filtro....8-30
Aceite del motor (diésel)....8-31
Comprobación del nivel de aceite del motor....8-31
Cambio del aceite del motor y el filtro....8-32
Refrigerante del motor....8-33
Comprobación del nivel de refrigerante....8-33
Cambio del refrigerante....8-36
Líquido de frenos/embrague....8-37
Comprobación del líquido del embrague y de frenos....8-37
Líquido limpiaparabrisas....8-38
Comprobación del nivel de líquido limpiaparabrisas....8-38
Freno de estacionamiento....8-39
Comprobación del freno de estacionamiento....8-39

Filtro de combustible (para diésel)....8-40
Drenaje de agua del filtro de combustible....8-40
Cambio del cartucho del filtro de combustible....8-40
Filtro de aire....8-41
Cambio del filtro....8-41
Filtro de aire del control del climatizador....8-43
Comprobación del filtro....8-43
Escobillas del limpiaparabrisas....8-44
Comprobación de las escobillas....8-44
Cambio de las escobillas....8-44
Batería....8-48
Para un funcionamiento óptimo de la batería....8-48
Etiqueta de capacidad de la batería....8-50
Recarga de la batería....8-50
Elementos a reajustar....8-51
Neumáticos y ruedas....8-52
Cuidado de los neumáticos....8-52
Presión recomendada de inflado de los neumáticos en frío....8-52
Comprobación de la presión de inflado de los neumáticos....8-53
Rotación de los neumáticos....8-54
Alineamiento de las ruedas y equilibrio de los neumáticos....8-55
Cambio de los neumáticos....8-56
Cambio de las ruedas....8-57
Tracción del neumático....8-57
Mantenimiento del neumático....8-58
Etiqueta en la pared del neumático....8-58
Neumático de cociente altura/ancho seccional bajo 8-61
Fusibles....8-63
Cambio de fusibles en el panel interior....8-65
Cambio del fusible del compartimento del motor....8-67
Descripción del panel de fusibles/relés....8-69
Bombillas....8-87
Precaución al cambiar las bombillas....8-87
Bombilla de la luz de posición (delantera)....8-89
Bombilla de la luz de posición (trasera)....8-90
Bombilla de la luz de posición (lateral)....8-91
Cambio de la bombilla del faro (luces de cruce-carretera)....8-91
Cambio de la bombilla del intermitente delantero....8-92
Cambio de la bombilla de la luz de posición + DRL....8-93
Cambio de la bombilla de la luz antiniebla delantera (tipo bombilla y LED)....8-93
Cambio de la bombilla del piloto trasero y de freno....8-94
Cambio de la bombilla (interior) del piloto trasero....8-95
Cambio de la bombilla de la luz de freno y del piloto trasero (tipo LED)....8-96
Cambio de la bombilla del intermitente trasero y de la luz de marcha atrás....8-96
Cambio de la bombilla de la tercera luz de freno....8-96
Cambio de la bombilla de la luz de la matrícula....8-97
Cambio de la bombilla (tipo LED) del intermitente repetidor lateral....8-97
Cambio de la bombilla (tipo bombilla) del intermitente lateral....8-98
Cambio de la bombilla de la luz de mapas....8-98
Cambio de la bombilla de la luz del espejo de cortesía....8-99
Cambio de la bombilla de la luz del habitáculo....8-99

Cambio de la bombilla de la luz personal..... 8-100
Cambio de la bombilla de la luz de la guantera.....8-100
Cambio de la bombilla del habitáculo del portón trasero.....8-100
Cuidado del aspecto exterior..... 8-102
Cuidado del exterior..... 8-102
Cuidado del interior..... 8-106
Sistema de control de emisiones 8-109
1. Sistema de control de emisión del cárter..... 8-109
2. Sistema de control de emisión evaporativa.....8-109
3. Sistema de control de emisión de escape.....8-109
Trampa de NOx..... 8-112

COMPARTIMENTO DEL MOTOR

■ Motor de gasolina (Nu 2,0 L - MPI)

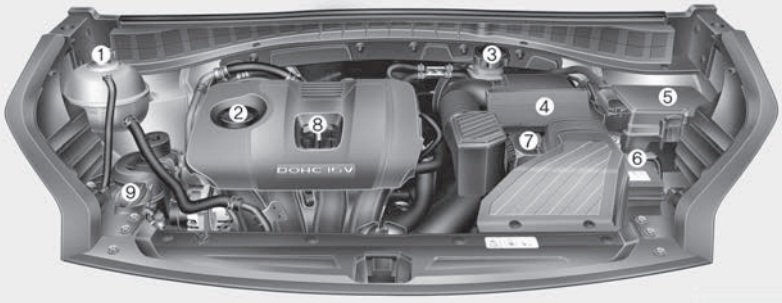

■ Motor de gasolina (Nu 2,0 L - MPI)

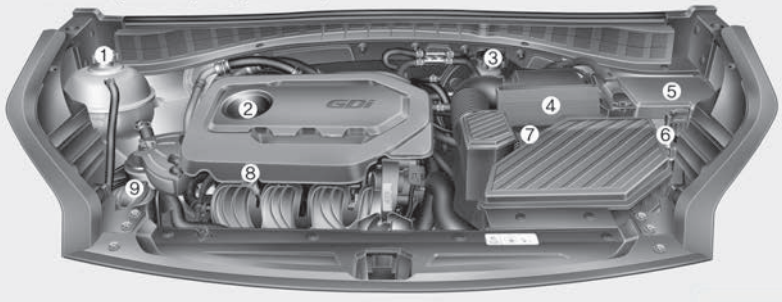

❉ La forma real puede no coincidir con la ilustración.

OQLE075094-OQLE075095

1. Depósito de refrigerante del motor
2. Tapa de la boca de llenado de aceite del motor
3. Depósito del líquido de los frenos/del embrague (si está equipado)
4. Filtro de aire
5. Caja de fusibles
6. Terminal negativo de la batería
7. Terminal positivo de la batería
8. Varilla de nivel del aceite del motor
9. Depósito de líquido del lavaparabrisas

■ Motor diésel (R 2.0 L)



❋ El compartimento real del motor del vehículo podría diferir de la ilustración.

OQL078001L

1. Depósito de refrigerante del motor
2. Tapa de la boca de llenado de aceite del motor
3. Depósito del líquido de los frenos/del embrague (si está equipado)
4. Filtro de aire
5. Caja de fusibles
6. Terminal negativo de la batería
7. Terminal positivo de la batería
8. Varilla de nivel del aceite del motor
9. Depósito de líquido del lavaparabrisas
10. Cartucho del filtro del combustible

SERVICIOS DE MANTENIMIENTO

Debe tener el mayor cuidado para evitar daños en el vehículo o lesiones al realizar los trabajos de mantenimiento o los procedimientos de comprobación.
Un mantenimiento inadecuado, incompleto o insuficiente puede provocar problemas de funcionamiento en su vehículo que podrían provocar daños en el vehículo, un accidente o lesiones.

Responsabilidad del propietario

✻ NOTA

El propietario es responsable de guardar la documentación de los servicios de mantenimiento.

Solicite el mantenimiento del vehículo en un taller profesional. Kia recomienda visitar un centro de servicio / distribuidor Kia autorizado.
Debe guardar los documentos relacionados con el correcto mantenimiento que se ha realizado en su vehículo según el calendario de mantenimiento que se muestra en las tablas de las siguientes páginas.

Necesita información para establecer que ha cumplido con los requisitos de mantenimiento que le exige la garantía de su vehículo.
La información detallada de la garantía la puede consultar en el libro de mantenimiento y garantía.
Las reparaciones y los ajustes necesarios provocados por un mantenimiento inadecuado o una falta de mantenimiento no están cubiertos por la garantía de su vehículo.

Precauciones del mantenimiento por parte del propietario

Un mantenimiento incompleto o incorrecto puede causar problemas. En esta sección se ofrecen instrucciones sobre temas de mantenimiento fáciles de realizar.

✻ NOTA

Un mantenimiento incorrecto por parte del propietario durante el periodo de garantía puede afectar la cobertura de la misma. Para más detalles, consulte el libro de mantenimiento y garantía que se le entrega

(Continúa)

(Continúa)

con el vehículo. Si no está seguro acerca de cualquier procedimiento de mantenimiento, solicite el mantenimiento del sistema en un taller profesional. Kia recomienda visitar un centro de servicio / distribuidor Kia autorizado.

⚠ ADVERTENCIA

■ Trabajos de mantenimiento

- **Los trabajos de mantenimiento en el vehículo pueden ser peligrosos. Puede sufrir lesiones graves mientras realiza algunos procedimientos de mantenimiento. Si carece de conocimientos y la experiencia necesarios o de las herramientas y el equipamiento adecuados para realizar el trabajo, solicite la reparación del sistema en un taller profesional. Kia recomienda visitar un centro de servicio / distribuidor Kia autorizado.**

(Continúa)

(Continúa)

- **Trabajar bajo el capó con el motor en marcha es peligroso. Es todavía más peligroso si lleva joyas o ropa suelta. Estas pueden engancharse con las piezas móviles y provocar lesiones. Por esta razón si es necesario operar el motor mientras se trabaja bajo el capó, asegúrese de que no lleva joyas (especialmente anillos, brazaletes, relojes y collares) y corbatas, bufandas y demás ropa suelta antes de acercarse al motor o los ventiladores de refrigeración.**

⚠ ATENCIÓN

- **No coloque objetos pesados ni aplique una fuerza excesiva sobre la tapa del motor (si está equipado) ni en piezas relacionadas con el combustible.**

(Continúa)

(Continúa)

- **Al revisar el sistema de combustible (conductos de combustible y dispositivos de inyección de combustible), póngase en contacto con un taller profesional.**
  Kia recomienda visitar un centro de servicio / distribuidor Kia autorizado.
- **No conduzca mucho tiempo con la tapa del motor (si está equipado) desmontada.**
- **Al comprobar el compartimento del motor, no se acerque a las llamas de fuego.**
  El combustible, el líquido limpiaparabrisas, etc. son líquidos inflamables que podrían causar un incendio.
- **Antes de tocar la batería, los cables de encendido y el cableado eléctrico, desconecte el terminal "-" de la batería. De lo contrario podría recibir una descarga eléctrica debido a la corriente eléctrica.**

(Continúa)

(Continúa)

- **Si desmonta la cubierta del revestimiento interior con un destornillador plano (-), tenga cuidado de no dañar la cubierta.**
- **Tenga cuidado al cambiar o limpiar las bombillas para evitar quemaduras o descargas eléctricas.**

Precauciones en el compartimento del motor (motor diésel)

- El inyector piezoeléctrico funciona con alta tensión (máximo 200 V). Por ello, puede tener lugar los siguientes accidentes
  - El contacto directo con el inyector o con el cableado del inyector puede provocar una descarga eléctrica o lesiones en los músculos o en el sistema nervioso.
  - La onda electromagnética del inyector en funcionamiento puede provocar un fallo en el marcapasos.
- Siga los siguientes consejos cuando está revisando el vano del motor mientras el motor está encendido.

- No toque el inyector, los cables del inyector ni el ordenador del motor mientras el motor esté funcionando.
- No extraiga el conector del inyector mientras el motor está funcionando.
- Las personas que utilicen marcapasos no deben colocarse cerca del motor mientras está arrancando o funcionando.

⚠ ADVERTENCIA

■ Motor diésel

Nunca trabaje en el sistema de inyección con el motor funcionando o 30 segundos después de haber apagado el motor. La bomba de alta presión, el raíl, los inyectores y los conductos de alta presión están sometidos a altas presiones incluso después de que se haya detenido el motor. El surtidor de combustible produce fugas de combustible que pueden provocar graves lesiones, si entran en contacto con el cuerpo. Las personas que usen marcapasos no

(Continúa)

(Continúa)

deben moverse a menos de 30 cm de la ECU o del mazo de cables del compartimento del motor mientras el motor esté funcionando, ya que las altas corrientes en el sistema de control electrónico del motor producen campos magnéticos considerables.

MANTENIMIENTO POR PARTE DEL PROPIETARIO

Las siguientes listas son las inspecciones y comprobaciones que se deben realizar en el vehículo en los intervalos indicados para ayudar a garantizar la operación segura y fiable de su vehículo.
Cualquier condición adversa debe ponerse en conocimiento de su distribuidor lo antes posible.
Estas comprobaciones de mantenimiento por parte del propietario normalmente no están cubiertas por la garantía y puede tener que pagar el trabajo, las piezas y los lubricantes usados.

Calendario de mantenimiento por parte del propietario

Cuando pare a repostar:

- Compruebe el nivel de aceite del motor.
- Compruebe el nivel de refrigerante en el depósito de refrigerante del motor.
- Compruebe el nivel de líquido limpiaparabrisas.
- Compruebe si hay alguna rueda poco inflada o desinflada.

⚠ ADVERTENCIA

Tenga cuidado al comprobar el nivel de refrigerante del motor cuando el motor esté caliente. Se podría quemar con el refrigerante caliente o con el vapor que puede salir a presión. Esto podría provocar quemaduras u otras lesiones graves.

Mientras acciona su vehículo:

- Tenga en cuenta cualquier cambio en el sonido de escape o cualquier olor de los humos de escape de su vehículo.
- Compruebe las vibraciones en el volante. Tenga en cuenta si se aumenta o disminuye el esfuerzo de la dirección en el volante o cámbielo a la posición recta.
- Tenga en cuenta si su vehículo "tira" ligeramente hacia un lado de la carretera cuando esté conduciendo por una carretera nivelada.
- Al parar, escuche y compruebe los ruidos anómalos, que se vaya hacia un lado, el aumento del recorrido del pedal del freno o si el pedal del freno está duro.
- Si se produce cualquier desviación o cambio en la operación de la transmisión, compruebe el nivel del líquido de la transmisión.
- Compruebe el funcionamiento de la transmisión manual, incluido el funcionamiento del embrague.
- Compruebe la función P (estacionamiento) de la transmisión automática.
- Comprobación del freno de estacionamiento.
- Compruebe las fugas de líquido por debajo de su vehículo (unas gotas de agua del sistema del aire acondicionado durante o después del uso es normal).

Al menos mensualmente:

- Compruebe el nivel de refrigerante en el depósito de refrigerante del motor.
- Compruebe el funcionamiento de todas las luces exteriores, incluidos los faros auxiliares orientables, los intermitentes y las luces de emergencia.
- Compruebe la presión de inflado de todos los neumáticos incluido el de repuesto.

Al menos dos veces al año (p. ej. en primavera y en otoño)

- Compruebe el radiador, el calefactor y las mangueras del aire acondicionado para ver si hay daños o fugas.
- Compruebe el funcionamiento del limpia y lavaparabrisas. Limpie las escobillas del limpiaparabrisas con un trapo humedecido con líquido limpiaparabrisas.
- Compruebe la alineación de los faros.
- Compruebe el silenciador, los conductos de escape, las protecciones y los enganches.
- Compruebe si la bandas abdominal/del hombro están desgastadas y si funcionan.
- Compruebe si los neumáticos están desgastados o si las tuercas de las ruedas están flojas.

Al menos una vez al año:

- Limpie la carrocería y los orificios de drenaje de la puerta.
- Lubrique las bisagras de las puertas y compruebe las bisagras del capó.
- Lubrique las puertas, los bloqueo del capó y los enganches.
- Lubrique los guarnecidos de goma de la puerta.
- Compruebe el sistema de aire acondicionado.
- Compruebe el nivel de líquido de la dirección asistida.
- Compruebe y lubrique los controles y las conexiones de la transmisión automática.
- Limpie la batería y los terminales.
- Limpie el líquido del embrague y de frenos.

SERVICIO DE MANTENIMIENTO PROGRAMADO

Precaución del servicio de mantenimiento programado

Siga el calendario de mantenimiento normal si el vehículo se usa normalmente en lugares donde no se dan ninguna de las siguientes condiciones. Si se da alguna de las siguientes condiciones, siga el Mantenimiento en condiciones de uso adversas.

- Recorrer distancias cortas de menos de 8 km repetidamente a temperatura normal o de menos de 16 km a temperatura de congelación
- Motor en ralentí durante un largo periodo o conducción a marcha lenta durante largas distancias
- Conducción en calzadas abruptas, polvorientas, embarradas, no pavimentadas, con gravilla o con sal
- Conducción en zonas donde se use sal u otros materiales corrosivos o en condiciones ambientales muy frías.
- Conducción en polvo intenso
- Conducción en tráfico denso
- Conducción cuesta arriba, cuesta abajo o en montañas repetidamente
- Arrastrar un remolque o usar un portaequipajes o una baca
- Conducción como coche patrulla, taxi, otro uso comercial de grúa
- Conducción a más de 170 km/h .
- Conducción con paradas frecuentes

Si conduce su vehículo bajo algunas de las siguientes condiciones, debe comprobar, cambiar o rellenar con más frecuencia de la que se especifica en el calendario de mantenimiento normal. Después de los periodos o las distancias que se muestran en el cuadro, continúe siguiendo los intervalos de mantenimiento descritos.

CALENDARIO NORMAL DE MANTENIMIENTO - EXCEPTO EUROPA (INCLUIDA RUSIA)

Deben realizarse los siguientes procedimientos de mantenimiento para asegurar un buen rendimiento y control de emisiones. Guarde las facturas de todos servicios de emisiones realizados en su vehículo para proteger su garantía. Si se muestra el kilometraje y el periodo, el mantenimiento debe realizarse cuando se produzca la primera de ambas circunstancias.

N.º	ELEMENTO	OBSERVACIÓN
*1	Aceite del motor y filtro de aceite del motor	Compruebe el nivel de aceite de motor y las fugas cada 500 km o antes de iniciar un viaje largo.
*2	Aceite de motor y filtro de aceite del motor (para motor diésel, Europa)	• Si el aceite recomendado no está disponible, cambie el aceite de motor y el filtro de aceite del motor cada 20 000 km o a los 12 meses. • El nivel de aceite del motor se debe comprobar periódicamente y se debe realizar el mantenimiento adecuado. El funcionamiento con un nivel de aceite insuficiente podría dañar el motor, y este tipo de daño no está cubierto por la garantía. • El calendario de mantenimiento depende de la calidad del combustible. Se aplica solo al utilizar un combustible de calidad <"EN590 o equivalente">. Si las especificaciones del combustible diésel no cumplen con lo establecido en la normativa europea EN590, cámbielo de acuerdo con el calendario de mantenimiento riguroso.
*3	Refrigerante (motor)	Al añadir refrigerante, utilice sólo agua desionizada o agua blanda para su vehículo y nunca mezcle agua dura con el refrigerante llenado en la fábrica. Una mezcla incorrecta de refrigerante puede provocar graves averías o daños en el motor.
*4	Correas de transmisión (motor)	• Ajuste el alternador, la correa de transmisión de la bomba de agua y del aire acondicionado. Compruebe y si es necesario, repare o cambie. • Inspeccione el tensor de la correa de transmisión, el piñón loco y la polea del alternador y, si es necesario, corrija o cambie.

N.º	ELEMENTO	OBSERVACIÓN
*5	Holgura de la válvula	Compruebe el ruido excesivo de la válvula y/o las vibraciones del motor y realice el ajuste si es necesario. En este caso, solicite la comprobación del sistema en un taller profesional. Kia recomienda visitar un centro de servicio / distribuidor Kia autorizado.
*6	Bujía	Según su conveniencia, puede cambiarse antes del intervalo correspondiente cuando realiza el mantenimiento de otros elementos.
*7	Líquido de la transmisión manual	Cambie el líquido de la transmisión manual cada vez que se haya sumergido en agua.
*8	Aceite del diferencial (trasero)	Cambie el aceite del diferencial siempre que se haya sumergido en agua.
*9	Aceite de la caja de transmisión (AWD)	Cambie el aceite de la caja de transmisión siempre que se haya sumergido en agua.
*10	Aditivos para combustible (gasolina)	Kia le recomienda que utilice gasolina sin plomo de 95 octanos (RON) / AKI (índice antipicada) 91 o superior (para Europa) o de 91 octanos (RON) / AKI (índice antipicada) 87 o superior (excepto Europa). Para los clientes que no utilicen habitualmente gasolina de buena calidad que incluya aditivos de combustible y tengan problemas al arrancar el vehículo o el motor no funcione con suavidad, se recomienda verter un bote de aditivos en el depósito del combustible cada 15 000 km (para Europa, Australia y Nueva Zelanda) / 10 000 km (excepto Europa, Australia, Nueva Zelanda, China y Brasil) / 5000 km (para China y Brasil). Los aditivos y la información acerca de su uso están disponibles en un taller profesional. Kia recomienda visitar un centro de servicio / distribuidor Kia autorizado. No mezcle otros aditivos.

N.º	ELEMENTO	OBSERVACIÓN
*11	Cartucho del filtro de combustible (diésel)	El calendario de mantenimiento depende de la calidad del combustible. Se aplica solo al utilizar un combustible de calidad <"EN590 o equivalente">. Si las especificaciones del combustible diésel no cumplen con lo establecido en la normativa europea EN590, cámbielo con mayor frecuencia. Si ocurre algo importante en materia de seguridad como restricciones de flujo de combustible, subidas, pérdidas de potencia, problemas en el arranque, etc., cambie de forma inmediata el filtro de combustible, independientemente del calendario de mantenimiento y póngase en contacto con un taller profesional para obtener más información. Kia recomienda consultar en un centro de servicio / distribuidor Kia autorizado.

CALENDARIO NORMAL DE MANTENIMIENTO - EXCEPTO EUROPA (INCLUIDA RUSIA) (CONTINÚA)

INTERVALOS DE MANTENIMIENTO	CALENDARIO NORMAL DE MANTENIMIENTO - EXCEPTO EUROPA (INCLUIDA RUSIA)									
	Número de meses o distancia de conducción, lo que ocurra antes									
	Meses			12	24	36	48	60	72	84	96
	Millas×1000			10	20	30	40	50	60	70	80
	Km×1000			15	30	45	60	75	90	105	120
ELEMENTO DE MANTENIMIENTO											
Aceite del motor y filtro de aceite del motor [*1]	Gasolina	Nu 2.0 L MPI	Excepto Oriente Medio, Libia, Brasil, América Central y Sudamérica, China	Cambiar cada 15 000 km o a los 12 meses							
			Para Oriente Medio, Libia, Brasil, América Central y Sudamérica	Cambiar cada 10 000 km o a los 12 meses							
			Para China	Cambiar cada 5000 km o a los 6 meses							
	Gasolina	Nu 2.0 L FFV		Cambiar cada 10 000 km o a los 12 meses							
	Gasolina	Theta II 2.4 L GDI	Excepto Oriente Medio, Libia, Brasil, América Central y Sudamérica, China	Cambiar cada 15 000 km o a los 12 meses							
			Para Oriente Medio, Libia, Brasil, América Central y Sudamérica	Cambiar cada 10 000 km o a los 12 meses							
			Para China	Cambiar cada 5000 km o a los 6 meses							

INTERVALOS DE MANTENIMIENTO	CALENDARIO NORMAL DE MANTENIMIENTO - EXCEPTO EUROPA (INCLUIDA RUSIA)									
	Número de meses o distancia de conducción, lo que ocurra antes									
	Meses			12	24	36	48	60	72	84	96
	Millas×1000			10	20	30	40	50	60	70	80
	Km×1000			15	30	45	60	75	90	105	120
ELEMENTO DE MANTENIMIENTO											
Aceite del motor y filtro de aceite del motor *1	Diésel	R 2.0 L	Para Rusia, Australia, Nueva Zelanda y la República de Sudáfrica	Cambiar cada 15 000 km o a los 12 meses							
			Excepto Rusia, Australia, Nueva Zelanda y la República de Sudáfrica	Cambiar cada 10 000 km o a los 12 meses							
Refrigerante (motor) *3	Gasolina, diésel			Primero, cambiar a los 210 000 km o a los 120 meses, y luego cambiar cada 30 000 km o a los 24 meses							
Correas de transmisión (motor) *4	Gasolina			-	I	-	I	-	I	-	I
	Diésel		Para Rusia, Australia y Nueva Zelanda y la República de Sudáfrica	-	-	-	I	-	I	-	I
			Excepto para Rusia, Australia y Nueva Zelanda	-	-	-	I	-	I	-	I
Holgura de la válvula *5	Gasolina	Theta II 2.4 L GDI		-	-	-	-	-	I	-	I

INTERVALOS DE MANTENIMIENTO	CALENDARIO NORMAL DE MANTENIMIENTO - EXCEPTO EUROPA (INCLUIDA RUSIA)									
	Número de meses o distancia de conducción, lo que ocurra antes									
	Meses		12	24	36	48	60	72	84	96
	Millas×1000		10	20	30	40	50	60	70	80
	Km×1000		15	30	45	60	75	90	105	120
ELEMENTO DE MANTENIMIENTO										
Mangueras de vacío y mangueras de ventilación del cárter	Gasolina		-	I	-	I	-	I	-	I
Bujías *6	Gasolina	Nu 2.0 L MPI	Cambiar cada 150 000 km							
		Nu 2.0 L FFV	Cambiar cada 10 000 km o a los 12 meses							
		Theta II 2.4 L GDI	Cambiar cada 150 000 km							
Líquido del transeje automático	Gasolina, diésel		No es necesario realizar comprobaciones ni mantenimiento							
Líquido del transeje manual *7	Gasolina, diésel		-	-	-	I	-	-	-	I
Árbol de la transmisión y fundas	Gasolina, diésel		-	I	-	I	-	I	-	I
Eje propulsor	Gasolina, diésel		-	I	-	I	-	I	-	I
Aceite del diferencial (trasero) (AWD) *8	Gasolina, diésel		-	-	-	I	-	-	-	I
Aceite de la caja de transmisión (AWD) *9	Gasolina, diésel		-	-	-	I	-	-	-	I

INTERVALOS DE MANTENIMIENTO	CALENDARIO NORMAL DE MANTENIMIENTO - EXCEPTO EUROPA (INCLUIDA RUSIA)									
	Número de meses o distancia de conducción, lo que ocurra antes									
	Meses		12	24	36	48	60	72	84	96
	Millas×1000		10	20	30	40	50	60	70	80
	Km×1000		15	30	45	60	75	90	105	120
ELEMENTO DE MANTENIMIENTO										
Aditivos para combustible (Gasolina) *10	Gasolina	Para Australia y Nueva Zelanda	Añadir cada 15 000 km o a los 12 meses							
		Excepto Australia y Nueva Zelanda, China y Brasil	Añadir cada 10 000 km o a los 6 meses							
		Para China, Brasil	Añadir cada 5000 km o a los 6 meses							
Filtro del combustible (gasolina)	Gasolina	Para China, Brasil	-	I	-	R	-	I	-	R
Conductos, mangueras y conexiones de combustible	Gasolina		-	-	-	I	-	-	-	I
	Diésel		-	I	-	I	-	I	-	I
Filtro de aire del depósito de combustible (gasolina)	Gasolina	Excepto China	-	I	-	R	-	I	-	R
		Para China	I	I	R	I	I	R	I	I
Tapa de llenado de combustible y manguera de vapor (gasolina)	Gasolina		-	-	-	I	-	-	-	I
Tapón de llenado de combustible (diésel)	Diésel		-	-	-	I	-	-	-	I
Cartucho del filtro de combustible (diésel) *11	Diésel		-	I	-	R	-	I	-	R

INTERVALOS DE MANTENIMIENTO	CALENDARIO NORMAL DE MANTENIMIENTO - EXCEPTO EUROPA (INCLUIDA RUSIA)								
	Número de meses o distancia de conducción, lo que ocurra antes								
	Meses		12	24	36	48	60	72	84	96
	Millas×1000		10	20	30	40	50	60	70	80
	Km×1000		15	30	45	60	75	90	105	120
ELEMENTO DE MANTENIMIENTO										
Filtro del purificador de aire	Gasolina, diésel	Excepto China, India y Oriente Medio	I	I	R	I	I	R	I	I
		Para China, India y Oriente Medio	R	R	R	R	R	R	R	R
Sistema de escape	Gasolina, diésel		-	I	-	I	-	I	-	I
Sistema de refrigeración	Gasolina, diésel		-	-	-	I	-	I	-	I
Refrigerante/compresor del aire acondicionado	Gasolina, diésel		I	I	I	I	I	I	I	I
Filtro de aire del control del climatizador	Gasolina, diésel	Excepto Australia y Nueva Zelanda	R	R	R	R	R	R	R	R
		Para Australia y Nueva Zelanda	I	R	I	R	I	R	I	R
Pastillas y discos del freno	Gasolina, diésel		-	I	-	I	-	I	-	I
Conductos, mangueras y conexiones de freno	Gasolina, diésel		-	I	-	I	-	I	-	I
Líquido de frenos	Gasolina, diésel		I	R	I	R	I	R	I	R
Freno de estacionamiento (de mano/pie)	Gasolina, diésel		-	I	-	I	-	I	-	I
Cremallera, conexiones y fundas de la dirección	Gasolina, diésel		I	I	I	I	I	I	I	I
Rótulas de suspensión	Gasolina, diésel		I	I	I	I	I	I	I	I

INTERVALOS DE MANTENIMIENTO	CALENDARIO NORMAL DE MANTENIMIENTO - EXCEPTO EUROPA (INCLUIDA RUSIA)									
	Número de meses o distancia de conducción, lo que ocurra antes									
	Meses		12	24	36	48	60	72	84	96
	Millas×1000		10	20	30	40	50	60	70	80
	Km×1000		15	30	45	60	75	90	105	120
ELEMENTO DE MANTENIMIENTO										
Neumático (presión y desgaste de la banda de rodadura)	Gasolina, diésel		I	I	I	I	I	I	I	I
Estado de la batería (12 V)	Gasolina, diésel	Excepto Oriente Medio	-	I	-	I	-	I	-	I
		Para Oriente Medio	Inspeccionar cada 10 000 km o a los 6 meses							

I: Inspeccionar y, si es necesario, ajustar, corregir, limpiar o cambiar.
R: Reemplazar o cambiar.

MANTENIMIENTO EN CONDICIONES DE USO ADVERSAS – PARA MOTOR DE GASOLINA [EXCEPTO EUROPA (INCLUIDA RUSIA)]

ELEMENTO DE MANTENIMIENTO				OPERACIÓN DE MANTE-NIMIENTO	INTERVALOS DE MANTENIMIENTO	CONDICIONES DE CONDUCCIÓN
Aceite del motor y filtro de aceite del motor	Gasolina	Nu 2.0 L (MPI)	Excepto Oriente Medio, Libia, Brasil, América Central y Sudamérica, China	R	Cada 7500 km o a los 6 meses	A, B, C, D, E, F, G, H, I, J, K
			Para Oriente Medio, Libia, Brasil, América Central y Sudamérica	R	Cada 5000 km o a los 6 meses	
			Para China	R	Cada 5000 km o a los 6 meses	
	Gasolina	Theta II 2.4 L GDI	Excepto Oriente Medio, Libia, Brasil, América Central y Sudamérica, China	R	Cada 7500 km o a los 6 meses	
			Para Oriente Medio, Libia, Brasil, América Central y Sudamérica	R	Cada 5000 km o a los 6 meses	
			Para China	R	Cada 5000 km o a los 6 meses	

ELEMENTO DE MANTENIMIENTO				OPERACIÓN DE MANTENIMIENTO	INTERVALOS DE MANTENIMIENTO	CONDICIONES DE CONDUCCIÓN
Aceite del motor y filtro de aceite del motor	Diésel	R 2.0 L	Para Rusia, Australia, Nueva Zelanda y la República de Sudáfrica	R	Cada 7500 km o a los 6 meses	A, B, C, D, E, F, G, H, I, J, K
			Excepto Rusia, Australia, Nueva Zelanda y la República de Sudáfrica	R	Cada 5000 km o a los 6 meses	
Bujías			Gasolina	R	Cambiar con más frecuencia dependiendo de la condición	B, H, I, K
Líquido del transeje automático			Gasolina, diésel	R	Cada 90 000 km	A, C, E, F, G, H, I, J
Árbol de la transmisión y fundas			Gasolina, diésel	I	Inspeccionar con más frecuencia dependiendo de la condición	C, D, E, F, G, H, I, J
Eje propulsor			Gasolina, diésel	I	Inspeccionar con más frecuencia dependiendo de la condición	C, D, E, F, G, H, I, J
Aceite del diferencial (trasero) (AWD)			Gasolina, diésel	R	Cada 120 000 km	C, E, G, H, I, J
Aceite de la caja de transmisión (AWD)			Gasolina, diésel	R	Cada 120 000 km	C, E, G, H, I, J

ELEMENTO DE MANTENIMIENTO		OPERACIÓN DE MANTE-NIMIENTO	INTERVALOS DE MANTENIMIENTO	CONDICIONES DE CONDUCCIÓN
Filtro del purificador de aire	Gasolina, diésel	R	Cambiar con más frecuencia depen-diendo de la condi-ción	C, E
Filtro de aire del control del climatizador	Gasolina, diésel	R	Cambiar con más frecuencia depen-diendo de la condi-ción	C, E, G
Pastillas y discos de freno, pinzas y rotores	Gasolina, diésel	I	Inspeccionar con más frecuencia de-pendiendo de la con-dición	C, D, E, G, H
Freno de estacionamiento (de pie)	Gasolina, diésel	I	Inspeccionar con más frecuencia de-pendiendo de la con-dición	C, D, G, H
Cremallera, conexiones y fundas de la dirección	Gasolina, diésel	I	Inspeccionar con más frecuencia de-pendiendo de la con-dición	C, D, E, F, G
Rótulas de suspensión	Gasolina, diésel	I	Inspeccionar con más frecuencia de-pendiendo de la con-dición	C, D, E, F, G

Operación de mantenimiento

I: Inspeccionar y, si es necesario, ajustar, corregir, limpiar o cambiar.

R: Reemplazar o cambiar.

CONDICIONES DE CONDUCCIÓN ADVERSAS

A: Recorrer distancias cortas de menos de 8 km repetidamente a temperatura normal o menos de 16 km a una temperatura de congelación.
B: Motor en ralentí durante un largo periodo o conducción a marcha lenta durante largas distancias.
C: Conducción en calzadas abruptas, polvorientas, embarradas, no pavimentadas, con gravilla o con sal.
D: Conducción en zonas donde se use sal u otros materiales corrosivos o en condiciones ambientales muy frías.
E: Conducción en polvo intenso.
F: Conducción en tráfico denso.
G: Conducción cuesta arriba, cuesta abajo o en montañas repetidamente.
H: Arrastrar un remolque o usar un portaequipajes en la baca.
I: Conducción para coches patrulla, taxis, otro uso comercial de grúa.
J: Conducción a más de 170 km/h .
K: Conducción con paradas frecuentes.

EXPLICACIÓN DE LOS ELEMENTOS DEL CALENDARIO DE MANTENIMIENTO

Aceite y filtro del motor

El aceite del motor y el filtro deben cambiarse en los intervalos especificados en el calendario de mantenimiento. Si el vehículo se conduce en condiciones adversas, se necesita un cambio más frecuente del filtro y del aceite.

Correas de transmisión

Compruebe todas las correas de la transmisión para verificar si se han producido cortes, grietas, un desgaste excesivo o saturación de aceite y cámbielas si es necesario. Las correas de la transmisión deben comprobarse periódicamente para verificar la tensión y ajustarlas si es necesario.

⚠ ATENCIÓN

Al revisar el cinturón de seguridad, coloque el interruptor de encendido en la posición LOCK/OFF o ACC.

Cartucho del filtro de combustible (para diésel)

Un filtro obstruido puede limitar la velocidad de conducción del vehículo, dañar el sistema de emisiones y provocar numerosos problemas, como problemas de arranque. Si se acumula una gran cantidad de cuerpos extraños en el depósito de combustible, podría ser necesario cambiar el filtro con mayor frecuencia.
Después de montar un filtro nuevo, deje funcionar el motor unos minutos y compruebe posibles fugas en las conexiones.
Solicite el reemplazo del filtro de combustible en un taller profesional. Kia recomienda visitar un centro de servicio / distribuidor Kia autorizado.

Filtro del combustible (para gasolina)

El vehículo de gasolina de Kia está equipado con un filtro de combustible que está integrado en el depósito de combustible.

Un mantenimiento o reemplazo periódico no es necesario, pero depende de la calidad del combustible. Si ocurre algo importante en materia de seguridad como restricciones de fluido de combustible, subidas, pérdidas de potencia, problemas en el arranque, etc., recomendamos que revise o cambie el filtro de combustible.
Solicite la inspección o el reemplazo del filtro de combustible en un taller profesional. Kia recomienda visitar un centro de servicio / distribuidor Kia autorizado.

Conductos, mangueras y conexiones de combustible

Compruebe posibles fugas y daños en los conductos, las mangueras y conexiones de combustible. Solicite el cambio de los conductos de combustible, las mangueras de combustible y las conexiones en un taller profesional. Kia recomienda visitar un centro de servicio / distribuidor Kia autorizado.

⚠ ADVERTENCIA

■ Sólo diésel
(Continúa)

(Continúa)

Nunca trabaje en el sistema de inyección con el motor funcionando o 30 segundos después de haber apagado el motor. La bomba de alta presión, el raíl, los inyectores y los conductos de alta presión están sujetos a altas presiones incluso después de que se haya apagado el motor. El surtidor de combustible produce fugas de combustible que pueden provocar graves lesiones, en contacto con el cuerpo. Las personas que usen marcapasos no deben moverse a menos de 30 cm de la ECU o del mazo de cables o del compartimento del motor mientras el motor esté funcionando, ya que las altas corrientes en el sistema de common raíl producen campos magnéticos considerables.

Tapa de llenado de combustible (para motor de gasolina) y manguera de vapor

La manguera de vapor y la tapa de llenado de combustible deben comprobarse a los intervalos especificados en el calendario de mantenimiento. Asegúrese de que la nueva manguera de vapor o la tapa de llenado de combustible está correctamente colocada.

Mangueras de ventilación del cárter de vacío

Compruebe la superficie de la manguera para ver si hay daños mecánicos y/o producidos por el calor. Goma dura y quebradiza, grietas, roturas, cortes, abrasiones o una hinchazón excesiva indican deterioro. Debe prestarse una especial atención para examinar las superficies de las manguera cercanas a fuentes de gran calor como el colector de escape.

Compruebe las posiciones de las mangueras para asegurarse de que no entran en contacto con las fuentes de calor, bordes afilados o componentes en movimiento que podrían provocar daños producidos por el calor o desgaste mecánico. Compruebe todas las conexiones de las mangueras, como abrazaderas y acoplamientos, para asegurarse de que están fijos y no presentan fugas. Las mangueras deben cambiarse inmediatamente si hay evidencias de deterioro o daños.

Filtro del purificador de aire

Solicite el reemplazo del filtro purificador de aire en un taller profesional. Kia recomienda visitar un centro de servicio / distribuidor Kia autorizado.

Bujías (para motor de gasolina)

Asegúrese de montar las nuevas bujías con el intervalo de calor correcto.

⚠ ADVERTENCIA

No desconecte ni revise las bujías si el motor está caliente. Podría quemarse.

Paso de válvula (para motor de gasolina)
Compruebe el ruido excesivo de la válvula y/o las vibraciones del motor y realice el ajuste si es necesario. En este caso, solicite el mantenimiento del sistema en un taller profesional. Kia recomienda visitar un centro de servicio / distribuidor Kia autorizado.

Sistema de refrigeración
Compruebe si hay fugas y daños en los componentes del sistema de refrigeración como el radiador, el depósito de refrigerante, las mangueras y las conexiones. Cambie todas las piezas dañadas.

Refrigerante
El refrigerante debe cambiarse en los intervalos especificados en el calendario de mantenimiento.

Líquido de la transmisión manual
Compruebe el líquido de la transmisión manual según el calendario de mantenimiento.

Líquido de la transmisión de embrague doble
Revise el líquido de la transmisión de embrague doble según el calendario de mantenimiento.

Líquido de la transmisión automática (si está equipado)
El líquido de la transmisión automática no debe comprobarse bajo las condiciones de uso normales.
Solicite el cambio del líquido de la transmisión automática en un taller profesional de acuerdo con el calendario de mantenimiento. Kia recomienda visitar un centro de servicio / distribuidor Kia autorizado.

✻ NOTA

El color del líquido de la transmisión automática es básicamente rojo.
A medida que se conduce el coche, el líquido de la transmisión automática se hará más oscuro. Esta es una condición normal y no debe juzgar la necesidad de cambiar el líquido basándose en el cambio de color.

⚠ ATENCIÓN

El uso de un líquido no especificado puede provocar un mal funcionamiento o un fallo de la transmisión. Use solo líquido especificado para transmisiones automáticas (consulte "Lubricantes y cantidades recomendadas" en la página 9-11).

Conductos y mangueras del freno
Compruebe visualmente su correcta instalación, si hay rozaduras, grietas, deterioros o una fuga. Cambie inmediatamente todas las piezas dañadas o deterioradas.

Líquido de frenos/embrague
Compruebe el nivel del líquido de frenos/embrague en el depósito del líquido de frenos/embrague. El nivel debe estar entre las marcas "MIN" y "MAX" en un lado del depósito. Utilice líquido de frenos/embrague hidráulico de acuerdo con DOT 3 o DOT 4.

Freno de estacionamiento
Revise el sistema del freno de estacionamiento, incluyendo la palanca (o el pedal) y los cables del mismo.

Discos, pastillas, pinzas y rotores de los frenos

Compruebe si las pastillas están excesivamente desgastadas, si los discos están descentrados y desgastados y si las pinzas pierden líquido.
Para más información sobre la comprobación del límite de desgaste de las pastillas o el forro, consulte el sitio web de Kia.
(http://www.kia-hotline.com)

Pernos de montaje de la suspensión

Compruebe que las conexiones de la suspensión no estén sueltas ni dañadas. Vuelva a apretar al par especificado.

Caja de la dirección, conexiones y fundas/rótula del brazo inferior

Con el vehículo parado y el motor apagado, compruebe la posible holgura excesiva del volante.
Compruebe las conexiones para ver si están dobladas o dañadas. Compruebe las fundas contra el polvo y las rótulas para ver si hay deterioros, grietas o daños. Cambie todas las piezas dañadas.

Árboles de la transmisión y fundas

Compruebe si hay grietas, deterioros o daños en los árboles de la transmisión, las fundas y los enganches. Cambie las piezas dañadas y, si es necesario, vuelva a lubricarlas con grasa.

Refrigerante del aire acondicionado

Compruebe posibles fugas y daños en los conductos y las conexiones del aire acondicionado.

ACEITE DEL MOTOR (GASOLINA)

Comprobación del nivel de aceite del motor

■ Motor de gasolina (Nu 2,0 L - MPI)

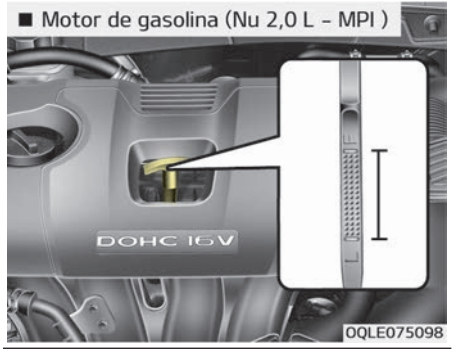

■ Motor de gasolina (Theta II 2,4 L - GDI)

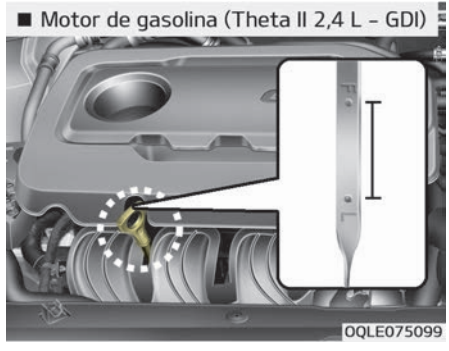

1. Asegúrese de que su vehículo está en un suelo nivelado.
2. Arranque el motor y permita que alcance la temperatura normal de funcionamiento.
3. Apague el motor y espere unos minutos (unos 5 minutos) para que el aceite regrese al cárter.
4. Saque la varilla, límpiela y vuelva a colocarla completamente.

⚠ ADVERTENCIA

■ Manguera del radiador

No toque la manguera del radiador al revisar o añadir el aceite del motor, ya que podría quemarse.

5. Vuelva a extraer la varilla y compruebe el nivel. El nivel debería encontrarse entre F (lleno) y L (bajo).

⚠ ATENCIÓN

- **No llene en exceso el aceite de motor. Podría dañar el motor.**

(Continúa)

(Continúa)

- **No derrame aceite del motor al rellenarlo o cambiarlo. Si derrama aceite del motor en el compartimento del motor, límpielo inmediatamente.**
- **Utilice un paño limpio para limpiar la varilla indicadora del nivel de aceite. Si se mezcla con suciedad, podría causar daños del motor.**

■ Motor de gasolina (Nu 2,0 L - MPI)

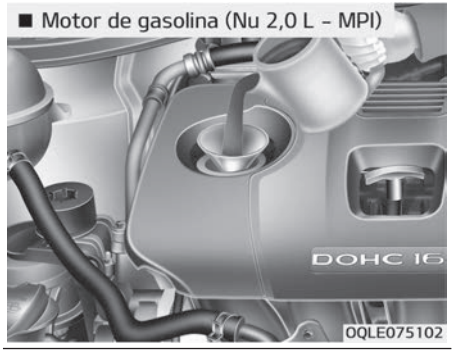

■ Motor de gasolina (Theta II 2.4 L - GDI)

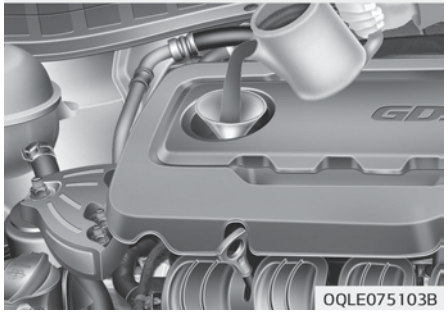

Si está cerca de L (bajo), añada el aceite suficiente para que llegue a F (lleno). **No lo llene en exceso.**

Utilice un embudo para evitar que el aceite se derrame por los componentes del motor.

Utilice solo el aceite de motor especificado (consulte "Lubricantes y cantidades recomendados (Total)" en la página 9-11).

Cambio del aceite del motor y el filtro

Solicite el reemplazo del aceite del motor y el filtro en un taller profesional. Kia recomienda visitar un centro de servicio / distribuidor Kia autorizado.

⚠ ADVERTENCIA

El aceite de motor usado puede provocar irritaciones o cáncer de piel si se deja en contacto con la piel durante un periodo de tiempo prolongado. El aceite de motor usado contiene sustancias químicas que causaron cáncer a animales de laboratorio. Proteja siempre la piel y lávese muy bien las manos con jabón y agua caliente después de manejar aceite usado.

ACEITE DEL MOTOR (DIÉSEL)

Comprobación del nivel de aceite del motor

■ Motor diésel (R 2.0 L)

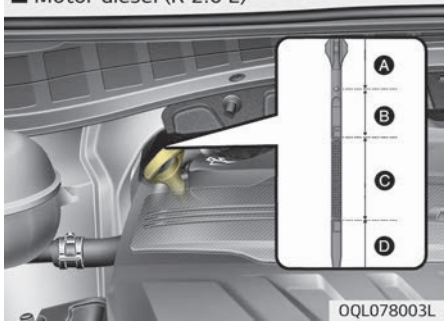

1. Asegúrese de que su vehículo está en un suelo nivelado.
2. Arranque el motor y permita que alcance la temperatura normal de funcionamiento.
3. Apague el motor y espere unos minutos (unos 5 minutos) para que el aceite regrese al cárter.
4. Saque la varilla, límpiela y vuelva a colocarla completamente.

⚠ ADVERTENCIA

■ Manguera del radiador

No toque la manguera del radiador al revisar o añadir el aceite del motor, ya que podría quemarse.

5. Vuelva a extraer la varilla y compruebe el nivel.
6. El nivel debe estar en el alcance C. Si el nivel está en el alcance D, añada aceite para que el nivel llegue hasta el alcance C.

Ilustración	Acción requerida en función del nivel de aceite de motor correspondiente
Alcance (A)	Póngase en contacto con un centro de servicio / distribuidor Kia autorizado.
Alcance (B)	No llene con aceite.
Alcance (C)	Normal. Se puede añadir aceite siempre que el nivel de aceite no supere el alcance C.
Alcance (D)	Debe añadir aceite y asegurarse de que el nivel de aceite se encuentra en el alcance C.

⚠ ATENCIÓN

- **No derrame aceite del motor al rellenarlo o cambiarlo. Si derrama aceite del motor en el compartimento del motor, límpielo inmediatamente.**
- **Utilice un paño limpio para limpiar la varilla indicadora del nivel de aceite. Si se mezcla con suciedad, podría causar daños del motor.**

■ Motor diésel (R 2.0 L)

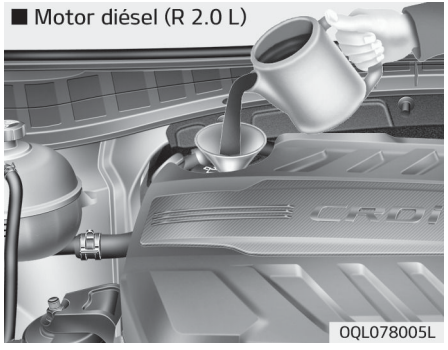

Si está cerca de L (bajo), añada el aceite suficiente para que llegue a F (lleno). **No lo llene en exceso.**

Utilice solo el aceite de motor especificado (consulte "Lubricantes y cantidades recomendados (Total)" en la página 9-11).

Cambio del aceite del motor y el filtro

Solicite el reemplazo del aceite del motor y el filtro en un taller profesional. Kia recomienda visitar un centro de servicio / distribuidor Kia autorizado.

⚠ ADVERTENCIA

El aceite de motor usado puede provocar irritaciones o cáncer de piel si se deja en contacto con la piel durante un periodo de tiempo prolongado. El aceite de motor usado contiene sustancias químicas que causaron cáncer a animales de laboratorio. Proteja siempre la piel y lávese muy bien las manos con jabón y agua caliente después de manejar aceite usado.

REFRIGERANTE DEL MOTOR

El sistema de refrigeración de alta presión tiene un depósito lleno de refrigerante anticongelante para todo el año. El depósito se llena en la fábrica.
Compruebe la protección anticongelante o nivel de refrigerante al menos una vez al año, al principio de la temporada de invierno y antes de viajar a un clima más frío.

⚠ ATENCIÓN

- **Si el motor se sobrecalienta debido a un nivel bajo de refrigerante del motor, añadir refrigerante rápidamente podría causar grietas en el motor. Para evitar daños, añada refrigerante lentamente en cantidades pequeñas.**
- **No conduzca sin refrigerante del motor. Podría causar el fallo de la bomba de agua y el agarrotamiento del motor, etc.**

Comprobación del nivel de refrigerante

⚠ ADVERTENCIA



Extraer el tapón del radiador

- **No extraiga el tapón del radiador cuando el motor esté en marcha o caliente. Si lo hace, puede dañar el sistema de refrigeración y el motor. Además, el vapor o refrigerante caliente podría producir graves heridas personales.**

(Continúa)

(Continúa)

- **Apague el motor y espere hasta que se enfríe. Extreme las precauciones cuando extraiga el tapón del radiador. Rodee el tapón con una toalla gruesa y gírelo despacio en sentido antihorario hasta el primer tope. Échese atrás mientras se libera la presión del sistema de refrigeración.**
  Después de confirmar que se haya liberado la presión, aún con la toalla apriete el tapón hacia abajo y continúe girándolo en sentido antihorario hasta extraerlo.
- **Aunque el motor no esté en marcha, no extraiga el tapón o el tapón de drenaje mientras el motor y el radiador estén calientes. Se podría quemar con el refrigerante caliente o con el vapor que puede salir a presión.**

⚠ ADVERTENCIA



El motor eléctrico (ventilador de refrigeración) está controlado por la temperatura del refrigerante del motor, la presión del refrigerante y la velocidad del vehículo.

A veces puede accionarse con el motor parado. Extreme las precauciones al trabajar cerca de las aspas del ventilador de refrigeración para evitar lesionarse por la rotación de las mismas. A medida que se reduce la temperatura del refrigerante del motor, el motor eléctrico se desconectará automáticamente. Esta es una situación normal.
Si su vehículo está equipado con GDI, el motor eléctrico (ventilador de refrigeración) podría accionarse hasta que desconecte el cable negativo de la batería.

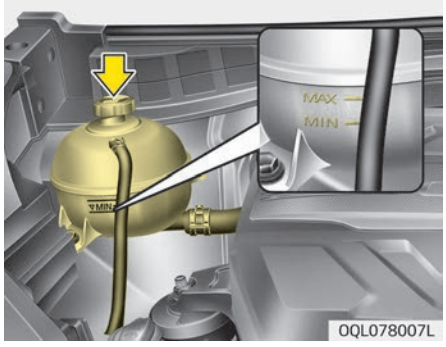

Compruebe el estado y las conexiones de todas las mangueras del sistema de refrigeración y las mangueras de la calefacción. Cambie las mangueras si están hinchadas o deterioradas.
El nivel de refrigerante debe estar entre las marcas MAX y MIN colocadas a un lado del depósito de refrigerante cuando el motor está frío.

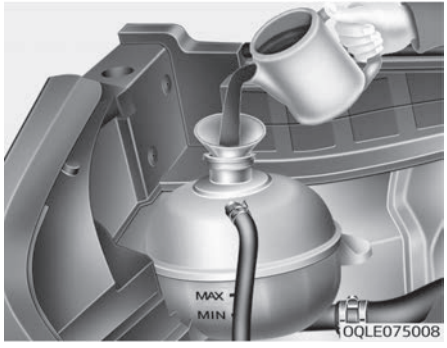

Si el nivel de refrigerante es bajo, añada suficiente agua destilada (desionizada) o agua blanda. Llene hasta el nivel MAX, pero no llene en exceso.
Si necesita añadirlo con frecuencia, solicite la inspección del sistema en un taller profesional. Kia recomienda visitar un centro de servicio/distribuidor Kia autorizado.

✻ NOTA

Asegúrese de que el tapón del refrigerante se haya cerrado adecuada-

(Continúa)

(Continúa)

mente después de llenar el depósito de refrigerante.
De lo contrario, el motor se podría sobrecalentar durante la conducción.

■ Vista frontal del compartimento del motor



1. Compruebe que la etiqueta del tapón del radiador quede orientada hacia delante.

(Continúa)

(Continúa)

■ Vista posterior del compartimento del motor

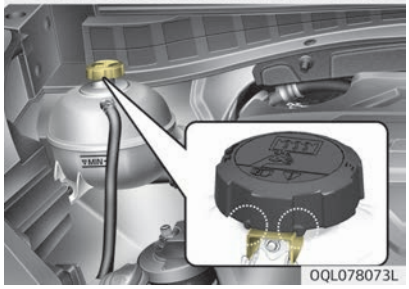

2. Asegúrese de que las pequeñas protuberancias en el interior del tapón de refrigerante estén interbloqueadas de manera segura.

Refrigerante del motor recomendado

- Al añadir refrigerante, utilice sólo agua desionizada o agua blanda para su vehículo y nunca mezcle agua dura con el refrigerante llenado en la fábrica. Una mezcla incorrecta de refrigerante puede provocar graves averías o daños en el motor.
- El motor de su vehículo está compuesto de piezas de aluminio que deben protegerse mediante un refrigerante a base de etilenglicol con fosfato para evitar la corrosión y el congelamiento.
- NO UTILICE refrigerantes con alcohol o metanol ni los mezcle con el refrigerante especificado.
- No utilice una solución que contenga más del 60% de anticongelante o menos del 35% de anticongelante, lo que reduciría la efectividad de la solución.

Consulte los porcentajes de la mezcla en la tabla siguiente.

Temperatura ambiente	Porcentaje de mezcla (volumen)	
	Anticongelante	Agua
-15 °C	35	65
-25 °C	40	60
-35 °C	50	50
-45 °C	60	40

Cambio del refrigerante

Solicite el cambio del refrigerante en un taller profesional. Kia recomienda visitar un centro de servicio / distribuidor Kia autorizado.

⚠ ATENCIÓN

Coloque un paño grueso alrededor del tapón del radiador antes de echar el refrigerante para evitar que el líquido se derrame por accidente en piezas del motor, como el caso del alternador.

⚠ ADVERTENCIA

■ Refrigerante

- **No utilice refrigerante ni anticongelante del radiador en el depósito del líquido limpiaparabrisas.**
- **El refrigerante del radiador dificultaría la visibilidad al extenderse sobre el parabrisas provocando la pérdida del control del vehículo o la pintura y el guarnecido de la carrocería se dañarían.**

LÍQUIDO DE FRENOS/EMBRAGUE

Comprobación del líquido del embrague y de frenos

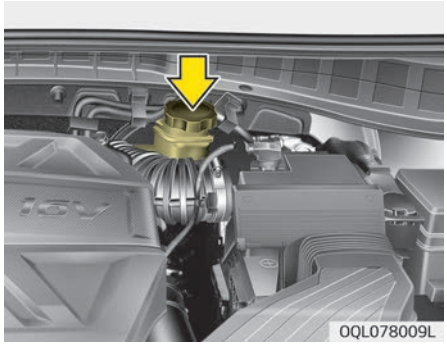

Compruebe periódicamente el nivel de líquido en el depósito. El nivel de líquido debe estar entre las marcas MIN y MAX situadas a un lado del depósito.
Antes de quitar la tapa del depósito y añadir líquido del freno/embrague, limpie la zona de alrededor de la tapa del depósito para evitar la contaminación del líquido del freno/embrague.
Si el nivel es bajo, añada líquido hasta el nivel MAX. El nivel bajará a medida que se vayan acumulando kilómetros. Esta es una condición normal asociada con el desgaste de los forros del freno.

Si el nivel de líquido es excesivamente bajo, solicite la comprobación del sistema en un taller profesional. Kia recomienda visitar un centro de servicio/distribuidor Kia autorizado.
Utilice solo el líquido de frenos especificado (consulte "Lubricantes y cantidades recomendados" en la página 9-11).
Nunca mezcle diferentes tipos de líquido.

⚠ ADVERTENCIA

■ Fuga del líquido de frenos/de embrague

En caso de que sea necesario rellenar con frecuencia el líquido del sistema de frenos / embrague, solicite la inspección del sistema en un taller profesional. Kia recomienda visitar un centro de servicio/distribuidor Kia autorizado.

⚠ ADVERTENCIA

■ Líquido de frenos/embrague

(Continúa)

(Continúa)

Al cambiar o añadir el líquido de frenos/embrague, hágalo con extremo cuidado. Evite el contacto con los ojos. Si esto ocurriese, lávelos inmediatamente con abundante agua. Hágase revisar los ojos lo antes posible por un médico.

⚠ ATENCIÓN

Evite que el líquido de frenos/embrague entre en contacto con la pintura del vehículo, ya que podría estropearla. No utilice nunca el líquido de frenos/embrague que haya estado expuesto al aire libre durante un período largo, ya que su calidad no está garantizada. Debería eliminarse adecuadamente. No añada una clase de líquido errónea. Unas pocas gotas de aceite mineral, como aceite del motor, en el sistema de frenos/embrague puede dañar piezas del sistema de frenado/embrague.

LÍQUIDO LIMPIAPARABRISAS

Comprobación del nivel de líquido limpiaparabrisas

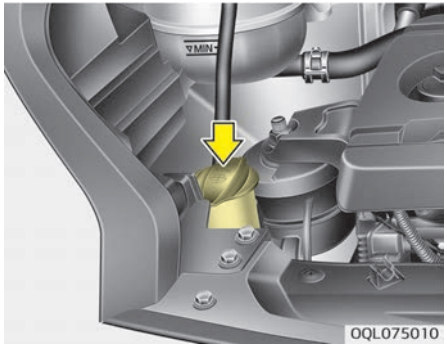

El depósito es translúcido para que pueda comprobar el nivel con una rápida comprobación visual.
Compruebe el nivel del líquido en el depósito del líquido limpiaparabrisas y añada líquido si es necesario. Utilice agua limpia si no dispone de líquido limpiaparabrisas. No obstante, en climas fríos debe utilizarse disolvente para lavaparabrisas con características anticongelantes para evitar su congelación.

⚠ ADVERTENCIA

■ Refrigerante

- **No utilice refrigerante ni anticongelante del radiador en el depósito del líquido limpiaparabrisas.**
- **El refrigerante del radiador dificultaría la visibilidad al extenderse sobre el parabrisas provocando la pérdida del control del vehículo o la pintura y el guarnecido de la carrocería se dañarían.**
- **Los agentes del líquido limpiaparabrisas contiene cantidades de alcohol inflamables en ciertas circunstancias. Aleje cualquier chispa o llama del líquido limpiaparabrisas o del depósito del mismo. Podría provocar daños al vehículo o a sus ocupantes.**
- **El líquido del limpiaparabrisas es venenoso para los humanos y animales. No ingiera el líquido limpiaparabrisas y evite el contacto directo. Podría ocasionarle lesiones graves o la muerte.**

FRENO DE ESTACIONAMIENTO

Comprobación del freno de estacionamiento

Tipo A

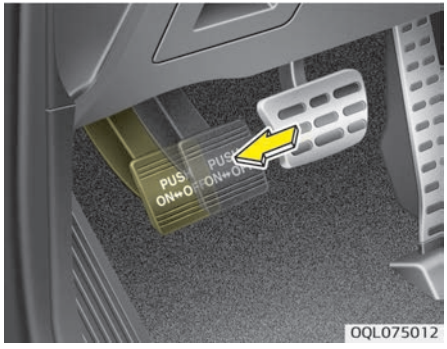

Compruebe que la carrera sea la especificada al pisar el pedal del freno de estacionamiento aplicando una fuerza de 20 kg (196 N). El freno de estacionamiento también debe mantener el vehículo de forma segura en pendientes pronunciadas. Si la carrera es superior o inferior al valor especificado, solicite el mantenimiento del sistema en un taller profesional. Kia recomienda visitar un centro de servicio / distribuidor Kia autorizado.

Carrera: 4~5 ranuras

Tipo B

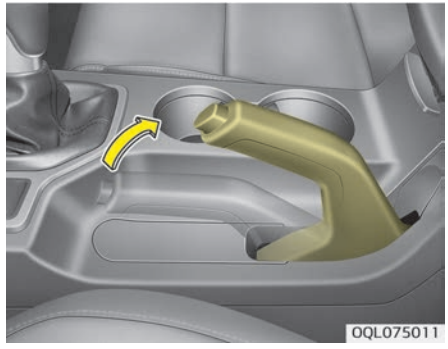

Compruebe el recorrido del freno de estacionamiento contando el número de “clics” que se escuchan al levantarlo completamente desde la posición de desenganche. El freno de estacionamiento también debe mantener el vehículo de forma segura en pendientes pronunciadas. Si la carrera es superior o inferior al valor especificado, solicite el mantenimiento del sistema en un taller profesional. Kia recomienda visitar un centro de servicio / distribuidor Kia autorizado.

Carrera: 6~7 "clics" a una fuerza de 20 kg (196 N).

FILTRO DE COMBUSTIBLE (PARA DIÉSEL)

Drenaje de agua del filtro de combustible

El filtro de combustible en los motores diésel juega un papel importante separando el agua del combustible y acumulándola en el fondo.
Si el agua se acumula en el filtro de combustible, el testigo de advertencia se enciende cuando el interruptor de encendido está en posición ON.



Si este testigo de advertencia se ilumina, lleve el vehículo a un taller profesional para que drenen el agua y comprueben el sistema. Kia recomienda visitar un centro de servicio / distribuidor Kia autorizado.

⚠ ATENCIÓN

Si no se drena el agua acumulada en el filtro del depósito, es posible que el agua infiltrada ocasione daños a piezas claves del sistema de combustible.

Cambio del cartucho del filtro de combustible

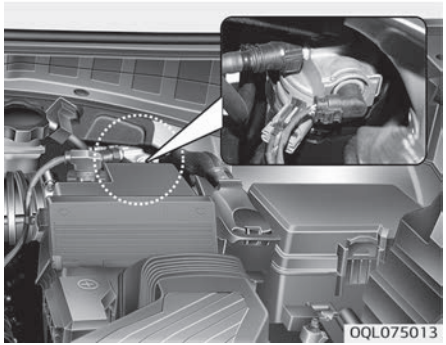

✻ NOTA

Al cambiar el cartucho del filtro de combustible, utilice piezas de recambio procedentes de un taller profesional. Kia recomienda visitar un centro de servicio / distribuidor Kia autorizado.

FILTRO DE AIRE

Cambio del filtro

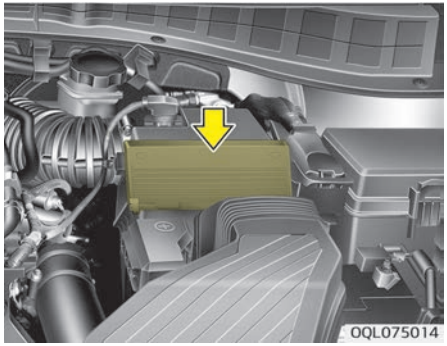

Debe cambiarse cuando sea necesario, no debe limpiarse.
Puede limpiar el filtro al comprobar el elemento purificador de aire.
Limpie el filtro usando aire comprimido.

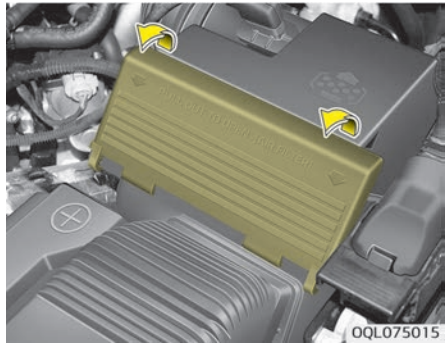

1. Tire de la tapa del filtro del aire.



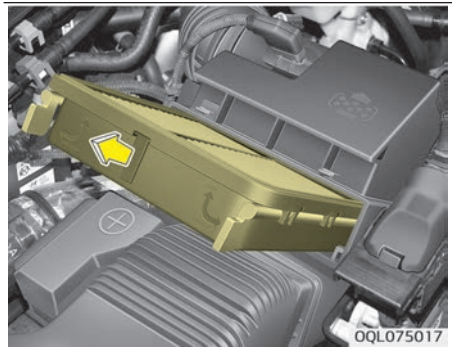

2. Desbloquee girando la palanca de bloqueo hacia abajo.
3. Tire del filtro del purificador del aire para cambiarlo.

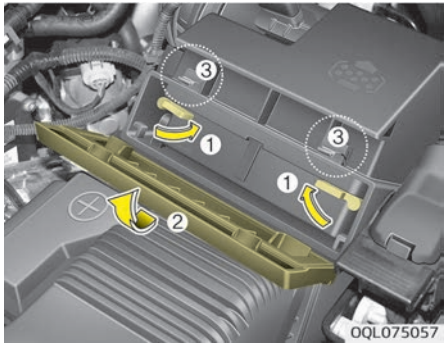

4. Tire de la palanca (1) hacia la posición LOCK.
5. Levante la cubierta (2) hasta que los ganchos de la cubierta queden afianzados de manera segura en los enganches (3).
6. Compruebe que la cubierta está instalada firmemente.

Cambie el filtro según el calendario de mantenimiento.

Si el vehículo se utiliza en zonas polvorientas y arenosas, cambie el elemento más frecuentemente que en los intervalos recomendados (consulte "Mantenimiento en condiciones de uso adversas - para motor de gasolina [excepto Europa (incluida Rusia)]" en la página 8-21).

⚠ ATENCIÓN

- **No conduzca sin purificador de aire; esto podría desgastar en exceso el motor.**
- **Al desmontar el filtro purificador de aire, tenga cuidado de que no entre polvo o suciedad en la toma de aire, o podría dañarla.**
- **Utilice piezas de recambio procedentes de un taller profesional. Kia recomienda visitar un centro de servicio/distribuidor Kia autorizado.**

FILTRO DE AIRE DEL CONTROL DEL CLIMATIZADOR

Comprobación del filtro

El filtro de aire de control del climatizador debe cambiarse según el calendario de mantenimiento. Si se conduce el vehículo por ciudades muy contaminadas o por carreteras con mucho polvo durante un período largo de tiempo, debe comprobarse más frecuentemente y cambiarlo antes. Cuando cambie el filtro del aire del climatizador, cámbielo realizando el siguiente procedimiento y tenga cuidado de no causar daños en los componentes.

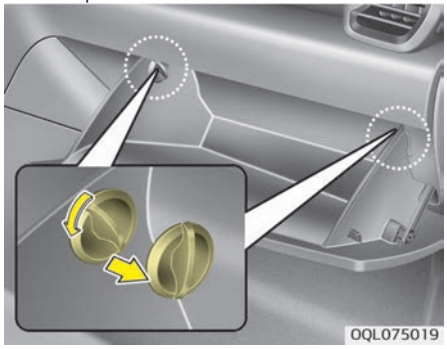

1. Abra la guantera y quite los topes de ambos lados.

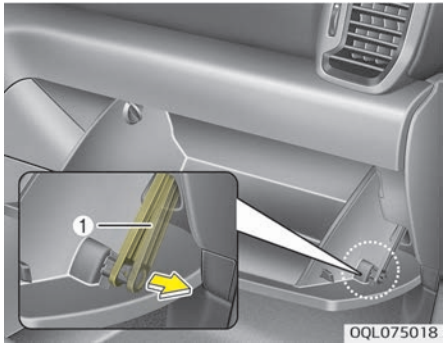

2. Con la guantera abierta, tire de la banda de soporte (1).

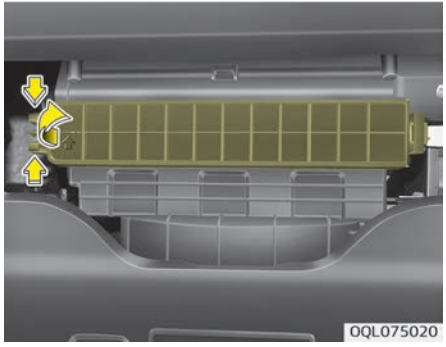

3. Extraiga la cubierta del filtro de aire del control del climatizador pulsando el bloqueo a la izquierda de la cubierta.

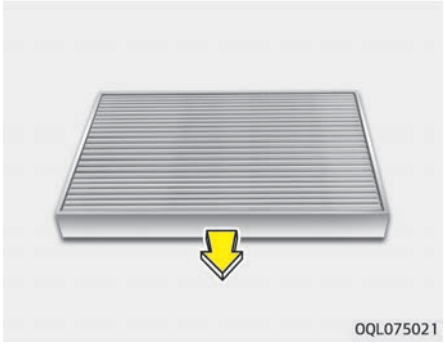

4. Cambie el filtro de aire de control del climatizador.
5. Vuelva a montarlo siguiendo el proceso de desmontaje en sentido inverso.

✻ NOTA

Al cambiar el filtro de aire del control del climatizador, instálelo correctamente. De lo contrario, el sistema podría producir ruido y la efectividad del filtro podría verse reducida.

ESCOBILLAS DEL LIMPIAPARABRISAS

Comprobación de las escobillas

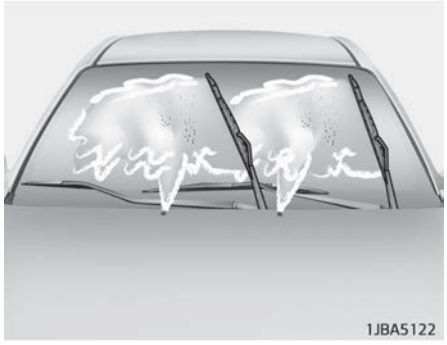

✻ NOTA

Las ceras calientes aplicadas en los túneles de lavado automático producen que el parabrisas sea difícil de limpiar.

La contaminación del parabrisas o de las escobillas con materiales extraños puede reducir la efectividad de las escobillas. Las fuentes más comunes de contaminación son los insectos, la savia de los árboles y los tratamientos de cera caliente usados en algunos túneles de lavado automático. Si las escobillas no limpian correctamente, limpie tanto la luna como las escobillas con un buen limpiador o con un detergente suave y enjuáguelos con agua limpia.

⚠ ATENCIÓN

Para evitar daños en las escobillas, no utilice gasolina, queroseno, disolventes de pintura ni otros disolventes cerca de estas.

Cambio de las escobillas

Cuando los limpiaparabrisas ya no limpian adecuadamente, las escobillas podrían estar desgastadas o agrietadas y deben cambiarse.

⚠ ATENCIÓN

Para evitar daños en los brazos del limpiaparabrisas o en otros componentes, no intente mover los limpiaparabrisas con la mano.

⚠ ATENCIÓN

El uso de una escobilla del limpiaparabrisas no especificada puede provocar un mal funcionamiento o un fallo del limpiaparabrisas.

Escobilla del parabrisas

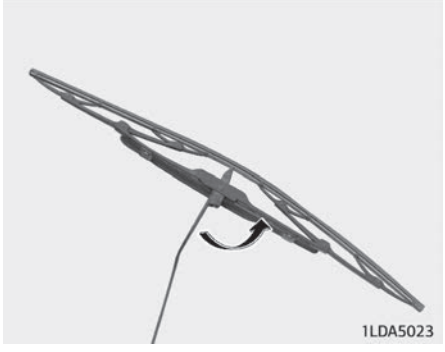

Tipo A

1. Eleve las escobillas y gire el conjunto de la escobilla para que muestre el clip de plástico de bloqueo.

⚠ ATENCIÓN

No deje que el brazo de la escobilla caiga contra el parabrisas, ya que podría producir brechas o romper el parabrisas.

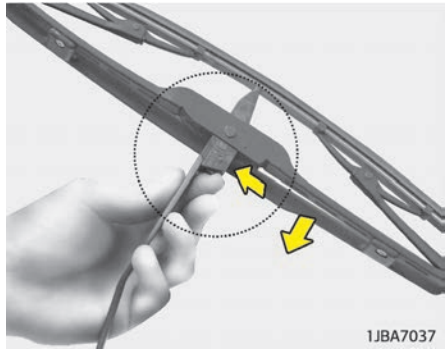

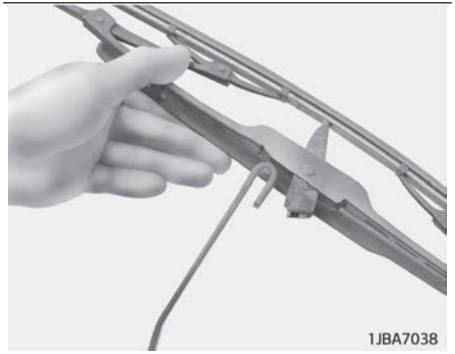

2. Presione el clip y deslice el conjunto de la rasqueta hacia abajo.
3. Elévela del brazo.
4. Instale el conjunto de la escobilla siguiendo el proceso de desmontaje en sentido inverso.

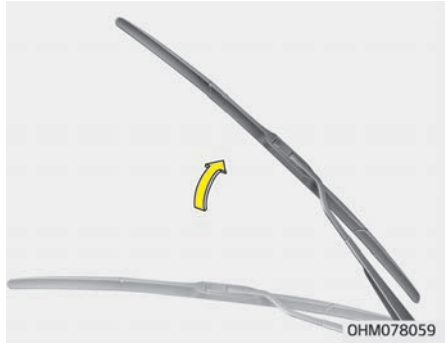

Tipo B

1. Levante el brazo del limpiaparabrisas.

⚠ ATENCIÓN

No deje que el brazo de la escobilla caiga contra el parabrisas, ya que podría producir brechas o romper el parabrisas.

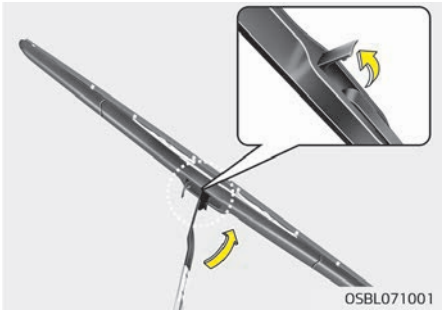

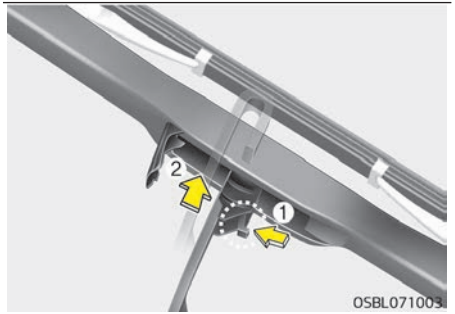

2. Gire el pasador de la escobilla. Luego eleve el pasador de la escobilla.
3. Empuje el pasador (1) y eleve el brazo del limpiaparabrisas (2).



4. Empuje el brazo del limpiaparabrisas hacia abajo (3) y monte el nuevo conjunto de la escobilla siguiendo el proceso de desmontaje en sentido inverso.
5. Vuelva a colocar el brazo del limpiaparabrisas en el parabrisas.

Escobillas de la luna trasera

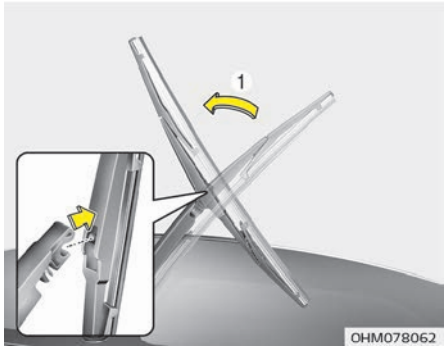

1. Levante el brazo del limpiaparabrisas y tire hacia fuera del conjunto de la escobilla.

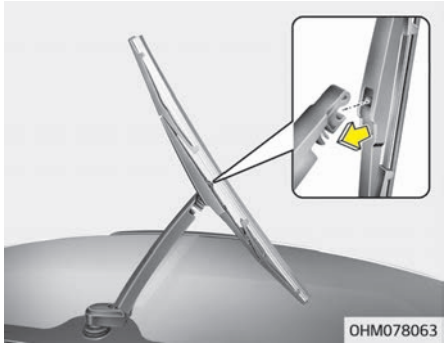

2. Monte un nuevo conjunto de la escobilla colocando la parte central en la ranura del brazo del limpiaparabrisas hasta que encaje en su sitio.
3. Asegúrese de que el conjunto de la escobilla está instalado correctamente tirando ligeramente del mismo.

Para evitar daños en los brazos de los limpiaparabrisas o en otros componentes, solicite el reemplazo de la rasqueta del limpiaparabrisas en un taller profesional. Kia recomienda visitar un centro de servicio / distribuidor Kia autorizado.

BATERÍA

Para un funcionamiento óptimo de la batería

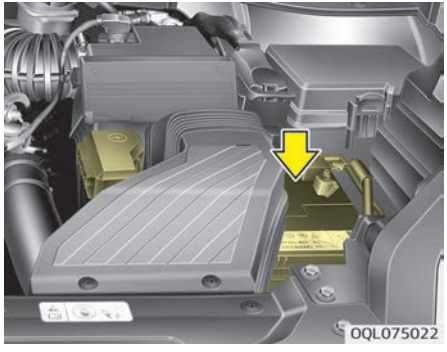

- Mantenga la batería bien montada.
- Mantenga la parte superior de la batería limpia y seca.
- Mantenga los terminales y las conexiones limpias, apretadas y cubiertas con vaselina o con grasa para los terminales.
- Enjuague cualquier pérdida de electrolitos de la batería con una solución de bicarbonato sódico y agua.
- Si no va a utilizar el vehículo durante un largo periodo de tiempo, desconecte los cables de la batería.

✻ NOTA

Las baterías básicas no necesitan mantenimiento. Si su vehículo está equipado con una batería con las marcas LOWER y UPPER a un lado, compruebe el nivel de electrolito. El nivel de electrolito deberá estar entre las marcas LOWER y UPPER. Si el nivel de electrolito es bajo, es necesario añadir agua destilada (desmineralizada). (Nunca añada ácido sulfúrico u otros electrolitos). Al llenar, tenga cuidado de no salpicar la batería y los componentes adyacentes. Y no llene en exceso las células de la batería. Puede causar corrosión en otras piezas. A continuación, asegúrese de que las tapas de las células estén apretadas. Póngase en contacto con un taller profesional. Kia recomienda visitar un centro de servicio / distribuidor Kia autorizado.

⚠ ADVERTENCIA

■ Peligros de la batería

Lea detenidamente las siguientes instrucciones al manejar la batería.

Mantenga mecheros y cualquier otro tipo de llama o chispa alejada de la batería.

El hidrógeno, un gas altamente combustible, está siempre presente en la células de la baterías y puede explotar si se enciende.

Mantenga las baterías fuera del alcance de los niños porque las baterías contienen ácido sulfúricos altamente corrosivo. No permita que el ácido sulfúrico entre en contacto con la piel, los ojos, la ropa o el acabado de la pintura.

(Continúa)

(Continúa)



Si le entra algún electrolito en los ojos, lave los ojos con agua limpia al menos unos 15 minutos y acuda a recibir atención médica.
Si su piel entra en contacto con electrolitos, lave minuciosamente la zona de contacto. Si siente dolor o una sensación de quemazón, solicite ayuda médica inmediatamente.



Lleve una protección para los ojos al cargar o al trabajar cerca de una batería. Procure que haya una buena ventilación cuando trabaje en un sitio cerrado.



Deshacerse inadecuadamente de una pila puede ser perjudicial para el medio ambiente y para la salud. Deseche la batería según las disposiciones o regulaciones locales vigentes.

(Continúa)

(Continúa)



La batería contiene plomo. No la tire tras usarla. Póngase en contacto con un taller profesional. Kia recomienda visitar un centro de servicio / distribuidor Kia autorizado.

- **Al elevar una batería dentro de una caja de plástico, una presión excesiva en la caja puede provocar fugas de ácido de la batería que resultarían en lesiones. Elévela con un soporte de batería o con las manos en las esquinas opuestas.**
- **No intente recargar la batería cuando los cables están conectados.**
- **El sistema de encendido eléctrico opera con una tensión alta. No toque estos componentes con el motor en marcha o con el encendido activado.**

No seguir las advertencias anteriores puede causar lesiones graves o la muerte.

⚠ ATENCIÓN

- **Si no va a utilizar el vehículo durante un largo periodo de tiempo en una zona con bajas temperaturas, desconecte la batería y mantenga el vehículo en un lugar interior.**
- **Cargue completamente la batería para evitar que la batería se dañe en una zona de bajas temperaturas.**
- **Si conecta dispositivos electrónicos no autorizados a la batería, la batería podría descargarse. No use dispositivos no autorizados.**

Etiqueta de capacidad de la batería

■ Ejemplo



OUM074113L

❊ La etiqueta de la batería real del vehículo puede no coincidir con la ilustración.

1. AGM90L-DIN: Nombre del modelo de la batería de Kia
2. 90Ah(20HR): Capacidad nominal (en amperios horas)
3. 170RC: Capacidad de reserva nominal (en min.)
4. 12 V: Voltaje nominal
5. 850CCA (SAE): Corriente de la prueba en frío en amperios según SAE
6. 680 A: Corriente de la prueba en frío en amperios según EN

Recarga de la batería

Su vehículo tiene una batería que no necesita mantenimiento y con base de calcio.

- Si la batería se descarga en poco tiempo (porque se han dejado por ejemplo los faros y las luces interiores encendidas mientras el vehículo estaba apagado), recárguela lentamente (con un cargador) durante 10 horas.
- Si la batería se descarga gradualmente debido a altas cargas eléctricas mientras está utilizando el vehículo, recargue la batería a 20-30 A durante dos horas.

⚠ ADVERTENCIA

■ Recarga de la batería

Al recargar la batería, tenga en cuenta las precauciones siguientes:

- **La batería se debe extraer cuando el vehículo se encuentre en una zona con buena ventilación.**

(Continúa)

(Continúa)

- **Aleje de la batería cigarrillos, chispas o llamas.**
- **Vigile la batería durante su carga y pare o reduzca el amperaje de carga si las células de la batería empiezan a burbujear de forma violenta o si la temperatura del electrolito de cualquiera de las células supera los 49 °C.**
- **Lleve una protección para los ojos cuando vaya a comprobar la batería durante la carga.**
- **Desconecte el cargador de la batería en el siguiente orden.**

1. **Apague el interruptor principal del cargador de la batería.**
2. **Desenganche la pinza negativa del terminal negativo de la batería.**
3. **Desenganche la pinza positiva del terminal positivo de la batería.**

⚠ ADVERTENCIA

- **Antes de realizar el mantenimiento o recargar la batería, desactive todos los accesorios y pare el motor.**
- **El cable negativo de la batería debe quitarse siempre el primero y montarse el último al desconectar la batería.**
- **Se recomienda que un taller profesional lleve a cabo las operaciones relacionadas con la batería. Kia recomienda visitar un centro de servicio / distribuidor Kia autorizado.**

⚠ ATENCIÓN

- **Aleje la batería de cualquier agua o líquido.**
- **Para su seguridad, utilice piezas de recambio procedentes de un taller profesional. Kia recomienda visitar un centro de servicio / distribuidor Kia autorizado.**

Elementos a reajustar

Estos elementos deben reajustarse una vez que se haya descargado o desconectado la batería.

- Abertura/cierre automático de las ventanillas
- Techo solar
- Ordenador de viaje
- Sistema de control del climatizador
- Sistema de memoria integrado
- Sistema de audio

⚠ ATENCIÓN

■ Batería AGM (si está equipado)

- **Las baterías de fibra de vidrio absorbente (AGM) no requieren mantenimiento y solo las debe revisar un taller profesional. Kia recomienda visitar un centro de servicio / distribuidor Kia autorizado. Para cargar la batería AGM, use solo cargadores de batería completamente automáticos que se han diseñado específicamente para baterías AGM.**
- **Al sustituir la batería AGM, utilice piezas de recambio procedentes de un taller profesional. Kia recomienda visitar un centro de servicio / distribuidor Kia autorizado.**

(Continúa)

(Continúa)

- **No abra ni extraiga el tapón situado en la parte superior de la batería. Esto podría causar fugas internas de electrolito que podrían conllevar graves lesiones.**

NEUMÁTICOS Y RUEDAS

Cuidado de los neumáticos

Para un mantenimiento correcto y seguro y para un ahorro máximo de combustible, debe mantener siempre la presión recomendada de inflado de los neumáticos y cumplir los límites de carga y distribución del peso recomendados para su vehículo.

Presión recomendada de inflado de los neumáticos en frío

Debe comprobarse las presiones de los neumáticos (incluido el de repuesto) mientras los neumáticos están fríos. "Neumáticos fríos" significa que no ha conducido el vehículo durante al menos 3 horas o lo ha conducido menos de 1,6 km.

Las presiones recomendadas se deben mantener para una mejor conducción, para un mejor manejo del vehículo y un menor desgaste de los neumáticos. Consulte la presión de inflado recomendada en el apartado "Neumáticos y ruedas" en la página 9-09.

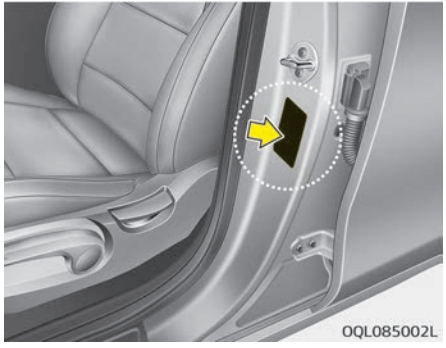

Puede encontrar todas las especificaciones (tamaños y presiones) en la etiqueta colocada en su vehículo.

⚠ ADVERTENCIA

■ Inflado insuficiente de los neumáticos

Un inflado insuficiente (70 kPa o más) puede provocar sobrecalentamiento, reventones, separación de la banda de rodadura y otros fallos del neumático que harían perder el control sobre el vehículo y, por tanto, causar lesiones graves o la muerte.

(Continúa)

(Continúa)

El riesgo es mucho mayor en días de calor o cuando se conduce durante mucho tiempo a velocidades altas.

⚠ ATENCIÓN

- **Un inflado escaso también provoca un desgaste excesivo, un manejo pobre y reduce el ahorro de combustible. La rueda también se podría deformar. Mantenga la presión de los neumáticos a niveles adecuados. Si es necesario hinchar un neumático con frecuencia, solicite la comprobación del sistema en un taller profesional. Kia recomienda visitar un centro de servicio / distribuidor Kia autorizado.**
- **Un inflado en exceso fomenta una conducción peligrosa, un desgaste excesivo en el centro de la banda de rodadura y aumenta la posibilidad de peligro en la carretera.**

⚠ ATENCIÓN

- **El calentamiento de las ruedas hace que la presión del neumático en frío exceda de 28 a 41 kPa . No libere aire de los neumáticos calientes para ajustar la presión o los neumáticos estarán poco inflados.**
- **Asegúrese de volver a colocar los tapones de la válvula de inflado. Sin el tapón de la válvula podría introducirse suciedad y humedad en el núcleo de la válvula y producir fugas de aire. Si ha perdido el tapón, instale uno nuevo lo antes posible.**

⚠ ADVERTENCIA

■ Inflado de los neumáticos

Inflar poco o en exceso los neumáticos puede acortar su vida útil, afectar de forma negativa el manejo del vehículo y causar un fallo repentino en los neumáticos. Esto podría causar la pérdida de control del vehículo y potenciar el riesgo de lesiones.

⚠ ATENCIÓN

■ Presión de los neumáticos

Observe siempre lo siguiente:

- **Compruebe la presión de los neumáticos cuando estén fríos. (Después de que el vehículo haya estado estacionado durante al menos tres horas o no se haya conducido más de 1,6 km desde el arranque).**
- **Compruebe la presión del neumático de repuesto cada vez que compruebe la presión de los otros neumáticos.**
- **Nunca sobrecargue su vehículo. Tenga cuidado de no sobrecargar la baca portaequipajes si su vehículo está equipado con una.**
- **Los neumáticos viejos y desgastados pueden causar accidentes. Si la banda de rodadura está muy desgastada o si los neumáticos han sufrido algún desperfecto, cámbielos.**

Comprobación de la presión de inflado de los neumáticos

Compruebe los neumáticos por lo menos una vez al mes.

Compruebe también la presión del neumático de la rueda de repuesto.

Cómo comprobar

Utilice un indicador de buena calidad para comprobar la presión de los neumáticos. No puede saber si sus neumáticos está correctamente inflados sólo mirándolos. Los neumáticos radiales pueden parecer que están correctamente inflados cuando están desinflados.

Compruebe la presión de inflado de los neumáticos cuando los neumáticos estén fríos. - "Frío" significa que el vehículo ha estado parado durante al menos tres horas o que no se ha conducido más de 1,6 km. Desmonte el tapón de la válvula del vástago de la válvula del neumático. Presione el indicador firmemente en la válvula para obtener la medición de la presión. Si la presión de inflado del neumático frío coincide con la presión recomendada en el neumático y en la etiqueta de información de la carga, no son necesarios más ajustes. Si la presión es baja, añada aire hasta que se alcance la cantidad recomendada.

Si llena en exceso el neumático, suelte aire pulsando el vástago metálico en el centro de la válvula del neumático. Vuelva a comprobar la presión del neumático con el indicador del neumático. Asegúrese de volver a colocar los tapones de las válvulas en los vástagos de las válvulas. Esta ayuda evita fugas al impedir la entrada de suciedad y humedad.

⚠ ADVERTENCIA

- **Revise sus neumáticos de forma frecuente para un inflado correcto, a su vez compruebe el desgaste y los daños. Utilice siempre un indicador de presión para neumáticos.**

(Continúa)

(Continúa)

- **Los neumáticos con demasiado o poco desgaste desigual pueden causar una mal manejo, la pérdida de control del vehículo y un fallo repentino del neumático, lo que puede provocar accidentes, lesiones e incluso la muerte. La presión de los neumáticos en frío recomendada para su vehículo se encuentra en este manual y en la etiqueta del neumático ubicada en la columna central en el lado del conductor.**
- **Los neumáticos desgastados pueden causar accidentes. Cambie los neumáticos que están gastados, desgastados de forma desigual o dañados.**
- **Recuerde que debe comprobar la presión de la rueda de repuesto. Kia recomienda que compruebe la rueda de repuesto cada vez que compruebe la presión de los otros neumáticos de su vehículo.**

Rotación de los neumáticos

Para igualar el desgaste, se recomienda que los neumáticos se roten cada 10 000 km o antes, si se produce un desgaste irregular.

Durante la rotación, compruebe si los neumáticos están bien equilibrados.
Al rotar los neumáticos, compruebe si el desgaste y los daños son irregulares. El desgaste anómalo se debe normalmente a una presión incorrecta de los neumáticos, una alineación inadecuada de las ruedas, ruedas desequilibradas, frenazos y giros bruscos. Compruebe si hay baches o abombamiento en la banda de rodadura o en el lateral del neumático. Cambie el neumático si encuentra alguna de estas condiciones. Cambie el neumático si se ven las estructuras o las cuerdas. Después de la rotación, asegúrese de inflar los neumáticos delanteros y traseros a la presión especificada y comprobar el apriete de la tuerca del taco.
Consulte “Neumáticos y ruedas” en la página 9-09.

Con un neumático de repuesto de tamaño completo (si está equipado)

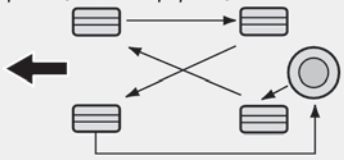

CBGQ0706

Sin neumático de repuesto

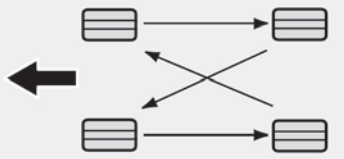

S2BLA790A

Neumáticos direccionales (si están equipados)



CBGQ0707A

Se debe comprobar el desgaste de las pastillas del freno de disco siempre que se roten los neumáticos.

✻ NOTA

Cambie sólo los neumáticos radiales con patrón de rodadura asimétrico de la parte delantera a la trasera, pero no de derecha a izquierda.

⚠ ADVERTENCIA

- **No utilice ruedas de repuesto compactas (si está equipado) para la rotación de los neumáticos.**
- **No mezcle neumáticos de cubierta diagonal con neumáticos radiales bajo ninguna circunstancia. Esto podría ocasionar características de manejo inusuales que podrían causar lesiones graves, la muerte o daños materiales.**

Alineamiento de las ruedas y equilibrio de los neumáticos

Las ruedas del vehículo se alinearon y equilibraron con precisión en la fábrica para prolongar la vida del neumático y mejorar su rendimiento.
En la mayoría de casos, no necesitará alinear las ruedas otra vez. No obstante, si observa un desgaste inusual de los neumáticos o el vehículo tira hacia un lado, será necesario reajustar la alineación.
Si nota que el vehículo vibra sobre pavimento en buen estado, será necesario equilibrar las ruedas.

⚠ ATENCIÓN

El peso inapropiado de las ruedas puede ocasionar daños a la parte de aluminio de las ruedas. Utilice solo pesos de las ruedas aprobados.

Cambio de los neumáticos



Si el neumático está desgastado de manera uniforme, el indicador del desgaste de la banda de rodadura (A) aparecerá como una banda sólida a lo largo de la banda de rodadura. Esto indica que queda una banda de rodadura en el neumático inferior a 1,6 mm. Reemplace el neumático cuando esto ocurra.
No espere a ver que la banda atraviese toda la rodadura antes de cambiar el neumático.

✻ NOTA

Recomendamos que al cambiar los neumáticos, use el mismo tamaño que los neumáticos originales suministrados con el vehículo.
En caso contrario, podría afectar al rendimiento de conducción.

⚠ ATENCIÓN

Al cambiar los neumáticos, verifique y apriete de nuevo las tuercas de las ruedas después de conducir unos 1000 km (620 millas). Si el volante o el vehículo vibra al conducir, significa que las ruedas no están equilibradas. Equilibre las ruedas. Si el problema no se ha resuelto, póngase en contacto con un taller profesional. Kia recomienda visitar un centro de servicio / distribuidor Kia autorizado.

⚠ ADVERTENCIA

■ Cambio de los neumáticos
(Continúa)

(Continúa)

Para reducir las posibilidades de lesiones graves o mortales de un accidente provocado por un fallo de un neumático o la pérdida de control del vehículo:

- **Cambie los neumáticos que están gastados, desgastados de forma desigual o dañados. Los neumáticos pueden provocar pérdida de la efectividad de frenada, del control de giro o de tracción.**
- **No conduzca el vehículo con demasiada o con poca presión en los neumáticos. Esto puede provocar un desgaste desigual y un fallo en los neumáticos.**
- **Al cambiar los neumáticos no mezcle neumáticos radiales mixtos con neumáticos diagonales en el mismo coche. Lo mejor es cambiar los cuatro neumáticos al mismo tiempo. Si no es posible o necesario, cambie los dos neumáticos delanteros o los dos neumáticos traseros a la par. Cambiar solo un neumático puede afectar gravemente al manejo del vehículo.**

(Continúa)

(Continúa)

- **Utilizar neumáticos y ruedas diferentes a las recomendadas puede provocar unas características de empleo inusuales y un mal control del vehículo, lo que podría provocar un accidente grave.**
- **Las ruedas que no concuerden con las especificaciones de Kia pueden no ajustarse adecuadamente y provocar daños al vehículo o un manejo inusual y un mal control del vehículo.**
- **El ABS se pone en funcionamiento al comparar la velocidad de las ruedas. El tamaño del neumático afecta a la velocidad de la rueda. Al cambiar los neumáticos, los 4 neumáticos deben ser del mismo tamaño que los neumáticos originales del vehículo. Si utiliza neumáticos de diferentes tamaños puede provocar que ni el ABS (sistema de freno antibloqueo) ni el ESC (control de estabilidad electrónico) funcionen correctamente.**

Cambio del neumático de repuesto compacto (si está equipado)

La vida útil del neumático de repuesto compacto es menor que la de un neumático normal. Reemplácelo cuando vea las barras del indicador de desgaste de la banda de rodadura en el neumático. El nuevo neumático de repuesto compacto deberá ser del mismo tamaño y diseño que el suministrado con el vehículo nuevo y deberá montarse sobre la misma rueda de repuesto compacta. El neumático de repuesto compacto no está diseñado para montarse sobre una rueda de tamaño normal y el neumático de repuesto compacto no está diseñado para el montaje en un neumático de tamaño regular.

Cambio de las ruedas

Cuando cambie las ruedas de metal por cualquier motivo, asegúrese que las ruedas nuevas son iguales a las originales en diámetro, ancho de la llanta y decalaje.

⚠ ADVERTENCIA

Una rueda que no tenga el tamaño correcto puede afectar negativamente a la vida útil de la rueda y los cojinetes, las características de frenado y parada, las características de manejo, la holgura con el suelo, la holgura entre la carrocería y el neumático, la holgura de las cadenas para la nieve, la calibración del velocímetro y del cuentakilómetros, la orientación de los faros y la altura del parachoques.

Tracción del neumático

La tracción del neumático puede disminuir si los neumáticos están desgastados, inflados inadecuadamente o si conduce sobre superficies deslizantes. Cuando aparezca el indicador de desgaste de la banda de rodadura deben cambiarse los neumáticos. Reduzca la velocidad cuando haya lluvia, nieve o hielo en la carretera para limitar la posibilidad de perder el control del vehículo.

Mantenimiento del neumático

Un inflado apropiado y una alineación correcta de las ruedas ayudan a reducir el desgaste de los neumáticos. Si observa que un neumático se desgasta de forma irregular, haga revisar la alineación de las ruedas.
Asegúrese de equilibrar las ruedas al cambiarlas por unas nuevas. Se mejorará la conducción y se prolongará la vida útil de los neumáticos. Además, es conveniente reequilibrar un neumático cuando se extrae de la rueda.

Etiqueta en la pared del neumático

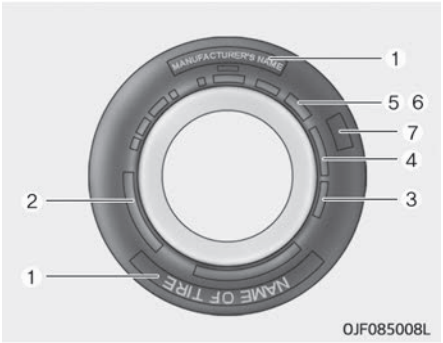

Esta información identifica y describe las características fundamentales del neumático y proporciona su número de identificación (TIN) para certificar el estándar de seguridad. El TIN se puede usar para identificar el neumático en caso de retirada.

1. Nombre del fabricante o de la marca

Se muestra el nombre del fabricante o de la marca.

2. Designación del tamaño de los neumáticos

La pared del neumático está marcada con una designación de su tamaño. Necesitará esta información cuando reemplace los neumáticos. A continuación, se explica el significado de las letras y los números en la designación del tamaño de los neumáticos.
Designación del tamaño de los neumáticos: (estos números son solo un ejemplo; la designación del tamaño del neumático variará según el vehículo).

P235/55R19 108T

P - Tipo de vehículo aplicable (los neumáticos marcados con el prefijo "P" están diseñados para el uso en turismos y en camiones ligeros; sin embargo, no todos los neumáticos tienen esta marca).
235 - Ancho del neumático en milímetros.
55 - Cociente entre altura y ancho seccional. La altura seccional del neumático como porcentaje de su ancho.
R - Código de construcción del neumático (radial).
19 - Diámetro de la llanta en pulgadas.
108 - Índice de carga: código numérico asociado con la carga máxima que puede llevar el neumático.

T - Símbolo de la velocidad nominal. Para obtener más información, véase el gráfico de velocidad nominal en este apartado.

Designación del tamaño de la rueda

Las ruedas también están marcadas con información importante que necesitará si alguna vez debe cambiarlas. A continuación, se explica el significado de las letras y los números en la designación del tamaño de la rueda.

Ejemplo de designación del tamaño de la rueda: 7.5JX19

7.5: ancho de la llanta en pulgadas.
J: designación del contorno de la llanta.
19 - Diámetro de la llanta en pulgadas.

Velocidad nominal del neumático

La tabla de abajo muestra muchas de las diferentes velocidades nominales actualmente en uso para los turismos. La velocidad nominal es parte de la designación del tamaño del neumático en la pared del neumático. Este símbolo corresponde a la máxima velocidad de funcionamiento de seguridad para la que fue diseñada el neumático.

Símbolo de la velocidad nominal	Velocidad máxima
S	180 km/h
T	190 km/h
H	210 km/h
V	240 km/h
W	270 km/h
Y	300 km/h

3. Comprobación de la vida útil del neumático (TIN: número de identificación del neumático)

Todos aquellos neumáticos de más de 6 años respecto a la fecha de fabricación (incluyendo el neumático de repuesto) deberían cambiarse por otros nuevos. Puede encontrar la fecha de fabricación en la pared del neumático (seguramente en el interior de la rueda) con el código DOT. El código DOT es una serie de números y letras en el neumático. La fecha de fabricación son los 4 últimos dígitos (caracteres) del código DOT.
DOT: XXXX XXXX 0000

La parte delantera del DOT indica el número de código de la planta, el tamaño del neumático y el patrón de la banda de rodadura, y las cuatro últimas cifras indican la semana y el año de fabricación.
Por ejemplo:
DOT XXXX XXXX 1617 representa que el neumático se fabricó la 16. ª semana de 2017.

⚠ ADVERTENCIA

■ Edad de los neumáticos

Los neumáticos se degradan con el tiempo, incluso aunque no se utilicen. Independientemente de la banda de rodadura restante, Kia recomienda cambiar las ruedas aproximadamente tras seis (6) años de uso normal. El calor provocado por los climas calurosos o frecuentes cargas altas puede acelerar el proceso de envejecimiento. Si no sigue esta advertencia puede provocar un fallo en los neumáticos, lo que puede ocasionar una pérdida de control y un accidente que puede conllevar lesiones graves o la muerte.

4. Material y composición de la cubierta del neumático

En el neumático, hay un número de capas o cubiertas de goma. Los fabricantes de neumáticos deben indicar los materiales del neumático: acero, nailon, poliéster y otros. La letra "R" significa construcción de la cubierta radial; la letra "D", construcción de la cubierta diagonal y la letra "B" significa construcción de cuerdas en diagonal.

5. Presión máxima de inflado permisible

Este número es la mayor cantidad de presión de aire que se debería introducir en el neumático. No exceda la presión máxima de inflado permisible. Consulte la presión de inflado recomendada en la etiqueta Información de carga y neumático.

6. Carga nominal máxima

Este número indica en kg y libras la carga máxima que puede soportar un neumático. Si cambia los neumáticos, utilice siempre un neumático con la misma carga nominal que el neumático original de fábrica.

7. Grado de calidad uniforme del neumático

Los grados de calidad se pueden consultar en la pared del neumático, entre la banda de rodadura y el ancho de la sección máxima.
Por ejemplo:
DESGASTE DE LA BANDA DE RODADURA 200
TRACCIÓN AA
TEMPERATURA A

Desgaste de la banda de rodadura

El grado de desgaste de la banda de rodadura es una comparativa basada en el índice de desgaste del neumático al probarlo en pistas de pruebas específicas estatales. Por ejemplo, un neumático con la clasificación 150 se desgastará en una pista de pruebas estatal 1½ veces menos de lo que se desgasta uno con la clasificación 100.
El rendimiento relativo de los neumáticos depende de las condiciones actuales de su uso; no obstante, pueden variar en gran parte de la norma debido a variaciones en los hábitos de conducción, prácticas de mantenimiento y diferencias en las características de la carretera o características climáticas.

Estas clasificaciones están grabadas en las paredes de los neumáticos del vehículo de pasajeros. Los neumáticos disponibles como estándar o equipamiento opcional del vehículo pueden variar con respecto a la clasificación.

Tracción - AA, A, B y C

La clasificación de las tracciones, de la más alta a la más baja, son AA, A, B y C. Estas clasificaciones representan la habilidad del neumático para frenar sobre pavimento mojado y han sido medidas bajo condiciones controladas por regulaciones estatales de superficies de asfalto y cemento. Un neumático marcado con C puede tener una tracción deficiente.

Temperatura - A, B y C

La clasificación de temperatura es A (la más alta), B y C representan la resistencia del neumático a la generación de calor y su habilidad para disiparla cuando se prueba bajo condiciones controladas en laboratorios interiores encargados de comprobar las ruedas.

Una temperatura alta sostenida puede degenerar el material del neumático y reducir su vida útil, y un exceso de temperatura puede causar el fallo del neumático de forma repentina. A y B representan los niveles más altos de rendimiento en los laboratorios que el nivel mínimo requerido por la ley.

⚠ ADVERTENCIA

Los índices de tracción asignados a los neumáticos están basado en pruebas de tracción de frenado y no incluyen la aceleración, las curvas, el aquaplaning o la tracción máxima.

⚠ ADVERTENCIA

■ Temperatura del neumático

La clasificación de temperatura para este neumático se establece para un neumático que esté debidamente inflado y sin sobrecarga. Una velocidad excesiva, un inflado insuficiente o una carga excesiva, por separado o combinadas, puede provocar el ca-

(Continúa)

(Continúa)

lentamiento y el fallo brusco del neumático. Esto causaría la pérdida de control del vehículo y lesiones graves o la muerte.

Neumático de cociente altura/ancho seccional bajo (si está equipado)

Se han montado neumáticos de cociente altura/ancho seccional bajo inferior a 50 para ofrecer un aspecto deportivo. Dado que los neumáticos de cociente altura/ancho seccional bajo están optimizados para el manejo y el frenado, podrían ser más incómodos para la conducción y generar más ruido que los neumáticos normales.

⚠ ATENCIÓN

Dado que la pared lateral del neumático de cociente altura/ancho seccional bajo es más corta de lo normal, la rueda y el neumático de cociente altura/ancho seccional bajo pueden dañarse con mayor facilidad. Por

(Continúa)

(Continúa)

ello, siga las instrucciones abajo indicadas.

- **Al conducir por una calzada en mal estado o fuera de vías, conduzca con cuidado para evitar dañar las ruedas y los neumáticos. Tras la conducción, revise las ruedas y los neumáticos.**
- **Al pasar por un bache, un badén, una alcantarilla o un bordillo, conduzca despacio para evitar daños en las ruedas y los neumáticos.**
- **Si el neumático sufre un impacto, inspeccione el estado del neumático o póngase en contacto con un taller profesional. Kia recomienda visitar un centro de servicio / distribuidor Kia autorizado.**
- **Para evitar daños en los neumáticos, revise el estado y la presión de los mismos cada 3.000 km.**

⚠ ATENCIÓN

- **No es fácil detectar daños en los neumáticos a simple vista. Pero si detecta el menor signo de posible daño, aunque no pueda ver ningún daño en el neumático a simple vista, haga revisar el neumático o cámbielo, ya que el daño en el neumático podría causar fuga de aire en el mismo.**
- **Si el neumático se daña al conducir por una calzada en mal estado, fuera de vía, por un bache, una alcantarilla o un bordillo, este no queda cubierto por la garantía.**
- **Encontrará la información de los neumáticos en la pared lateral de los mismos.**

FUSIBLES

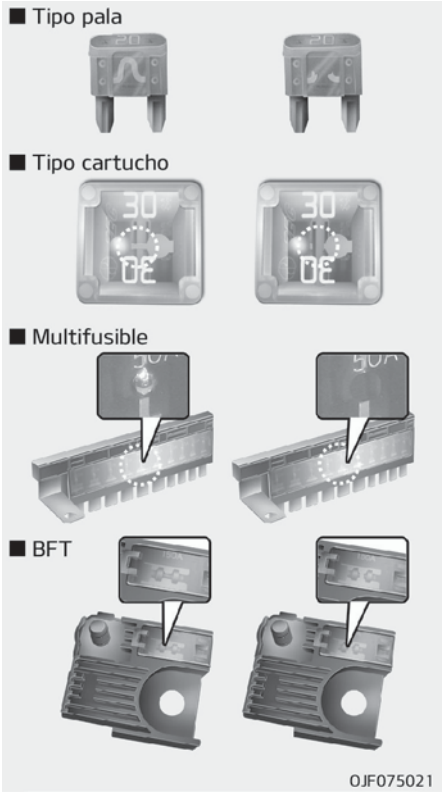

❈ Lado izquierdo: normal

Lado derecho: fundido

El sistema eléctrico de un vehículo está protegido contra daños de sobrecarga eléctrica mediante fusibles.

Este vehículo tiene 2 (o 3) paneles de fusibles, uno ubicado en el refuerzo del panel lateral del conductor, el otro en el compartimento del motor cerca de la batería.

Si cualquier luz del vehículo, accesorio o control no funciona, compruebe el fusible del circuito apropiado. Si un fusible se ha fundido, la pieza en su interior se derrite.

Si el sistema eléctrico no funciona, compruebe primero el panel de fusibles del lado del conductor.

Antes de cambiar un fusible fundido, desconecte el cable negativo de la batería.

Reemplace siempre un fusible fundido por uno del mismo amperaje.

Si el fusible que acaba de cambiar se vuelve a fundir, quiere decir que existe un problema eléctrico. Evite utilizar el sistema que tiene el problema y consulte inmediatamente en un taller profesional. Kia recomienda consultar en un centro de servicio / distribuidor Kia autorizado.

Se utilizan tres tipos de fusibles: de pala para pequeñas intensidades, de cartucho y multifusibles para intensidades mayores.

⚠ ADVERTENCIA

■ Cambio del fusible

- **Nunca reemplace un fusible por otro que no tenga la misma potencia.**
- **Un mayor voltaje del fusible puede provocar daños y crear riesgo de fuegos.**
- **No monte nunca un cable ni papel de aluminio en vez del fusible correspondiente, incluso como reparación temporal. Puede causar daños importantes en el cable y provocar un incendio.**
- **No modifique o añada arbitrariamente el cableado eléctrico del vehículo.**

⚠ ATENCIÓN

No utilice un destornillador o cualquier otro objeto de metal para extraer fusibles, ya que podría crear un cortocircuito o dañar el sistema.

✻ NOTA

La etiqueta del panel de relés y fusibles real puede diferir de los elementos equipados.

⚠ ATENCIÓN

- **Al cambiar un fusible o un relé fundido por uno nuevo, asegúrese de que el fusible o el relé nuevo se ajuste a los clips. Un fusible o un relé mal ajustado podría causar daños en el cableado y el sistema eléctrico del vehículo y provocar un incendio.**

(Continúa)

(Continúa)

- **No retire fusibles, relés ni terminales fijados con pernos o tuercas. Los fusibles, relés y terminales podrían estar mal ajustados y provocar un incendio. Si se funde algún fusible, relé o terminal fijado con pernos o tuercas, consulte en un taller profesional. Kia recomienda consultar en un centro de servicio / distribuidor Kia autorizado.**
- **No introduzca objetos distintos de fusibles o relés en los terminales para fusibles/relés, como un destornillador o cables. Podría causar un fallo de contacto y una avería del sistema.**
- **No conecte destornilladores o cableado usado en el terminal diseñado originalmente solo para fusibles y relés. El sistema y cableado eléctrico del interior del vehículo puede resultar dañado o quemarse debido a un fallo de contacto.**

✻ NOTA

■ Cableado aleatorio prohibido al retroadaptar el equipo

La utilización de cableado aleatorio en el vehículo podría causar un riesgo debido a averías y fallos en el rendimiento del vehículo.
La utilización de cables aleatorios, en particular, al retroadaptar el AVN o el sistema de alarma antirrobo, el control a distancia del motor, el teléfono del vehículo o la radio podría dañar el vehículo o provocar un incendio.

✻ NOTA

■ Remodelación prohibida

No intente remodelar el vehículo. Se considera ilegal y podría afectar al rendimiento, la durabilidad y la seguridad del vehículo. La garantía tampoco cubre los problemas causados por la remodelación.
Tenga en cuenta los problemas de seguridad causados por la remodela-

(Continúa)

(Continúa)

ción del vehículo con dispositivos eléctricos no autorizados (luces, caja negra, equipo eléctrico, dispositivo de diagnóstico, dispositivo de comunicación, etc.). Podría provocar una avería del vehículo, daños en el cableado, la descarga de la batería, daños en el conector, un incendio en el vehículo o un incendio.

✻ NOTA

■ Precaución al tintar las ventanillas

El tintado de las ventanillas (con una película metálica en particular) podría provocar un desorden en las comunicaciones o una recepción de la radio insuficiente, así como una avería del sistema de iluminación automático a causa del cambio excesivo de iluminación en el interior del vehículo. La solución utilizada también podría penetrar en los dispositivos

(Continúa)

(Continúa)

eléctricos y electrónicos, lo que podría provocar un desorden y una avería.

Cambio de fusibles en el panel interior

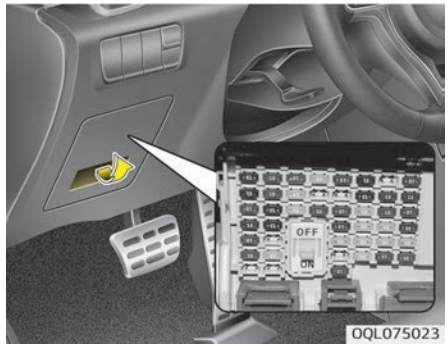

1. Apague el interruptor de encendido y todos los otros interruptores.
2. Abra la cubierta del panel de fusibles.
   Si el interruptor se encuentra en "OFF", se mostrará una indicación de precaución en el tablero de instrumentos.

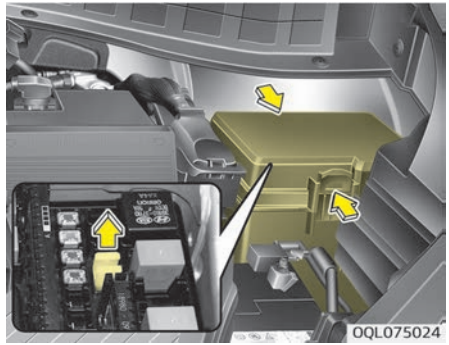

3. Tire del fusible averiado. Utilice la herramienta de desmontaje que se encuentra en la caja de fusibles principal del compartimento del motor.
4. Compruebe los fusibles que ha extraído. Reemplace los fundidos.
   Los fusibles de recambio están colocados en el panel de fusibles del panel de instrumentos (o en el panel de fusibles del compartimento del motor).

5. Introduzca el nuevo fusible de la misma potencia y asegúrese que encaja perfectamente en los clips.

Si queda flojo, consulte en un taller profesional. Kia recomienda consultar en un centro de servicio / distribuidor Kia autorizado.
Si no tiene fusibles de repuesto, utilice un fusible de la misma potencia del circuito que no vaya a necesitar para conducir el vehículo, como el fusible del mechero.
Si los faros, los pilotos traseros, las luces de freno, las luces de cortesía o las luces de conducción diurna (D.R.L) no funcionan y los fusibles están en buen estado, compruebe el panel de fusibles en el compartimento motor. Si un fusible está fundido, cámbielo.

Interruptor fusible

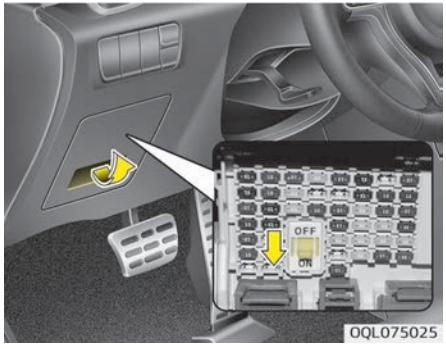

Coloque siempre el interruptor fusible en la posición ON.
Si coloca el interruptor a la posición OFF, será necesario reajustar algunos elementos, como el sistema de audio y el reloj digital, y el transmisor (o la llave inteligente) podría no funcionar correctamente.
Si el interruptor fusible está en la posición OFF (desactivado), se encenderá una señal de advertencia en el tablero.

⚠ ATENCIÓN

- **Coloque todos los interruptores en la posición ON durante la conducción.**
- **Si el vehículo no se utiliza durante más de 1 mes, ponga todos los interruptores en la posición OFF para evitar que se descarguen las baterías.**
- **Sin incluir el estacionamiento a largo plazo durante más de 1 mes, los puntos de contacto de los interruptores pueden desgastarse por el uso intensivo. No utilice en exceso los interruptores.**

Cambio del fusible del compartimento del motor

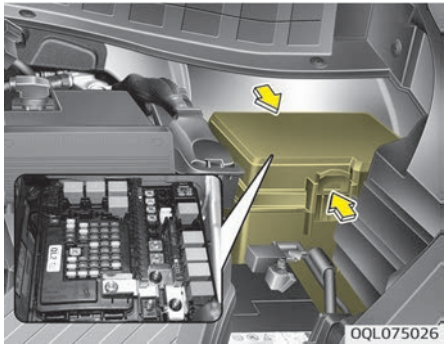

1. Apague el interruptor de encendido y todos los otros interruptores.
2. Retire la cubierta del panel de fusibles pulsando la lengüeta y tirando hacia arriba. Con el fusible tipo plano desconectado, retírelo utilizando el clip diseñado para cambiar fusibles situado en la caja de fusibles del compartimiento del motor. Tras retirarlo, inserte de forma segura un fusible inverso de igual cantidad.
3. Compruebe los fusibles que ha extraído. Reemplace los fundidos. Para extraer o insertar un fusible, utilice el quitafusibles que se encuentra en el panel de fusibles del compartimento del motor.
4. Introduzca el nuevo fusible de la misma potencia y asegúrese que encaja perfectamente en los clips. Si queda flojo, consulte en un taller profesional. Kia recomienda consultar en un centro de servicio / distribuidor Kia autorizado.

⚠ ATENCIÓN

Tras comprobar el panel de fusibles en el compartimento del motor, monte el panel de fusibles. Si no lo hace, cúbralo mediante un sonido de clic. El contacto con el agua podría provocar fallos eléctricos.

Multifusible

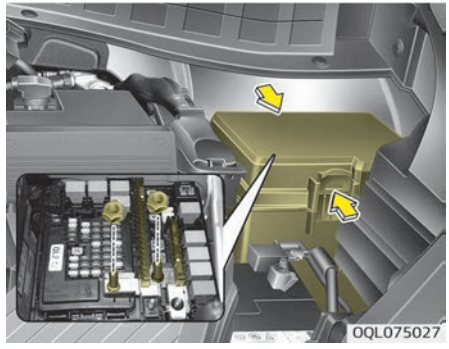

Si se funde el fusible principal, extráigalo de la siguiente manera:

1. Apague el motor.
2. Desconecte el cable negativo de la batería.
3. Desmonte las tuercas como se muestra en la ilustración superior.
4. Reemplace el fusible por uno de la misma potencia.
5. Vuelva a montarlo siguiendo el proceso de desmontaje en sentido inverso.

Fusible principal

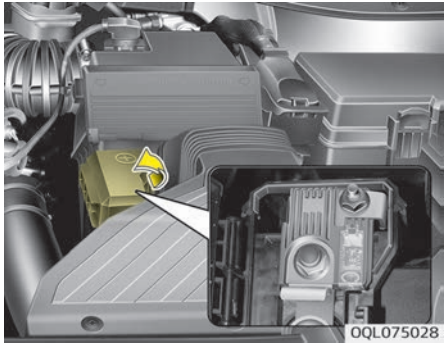

Si se funde el fusible principal, extráigalo de la siguiente manera:

1. Apague el motor.
2. Desconecte el cable negativo de la batería.
3. Desmonte las tuercas como se muestra en la ilustración superior.
4. Reemplace el fusible por uno de la misma potencia.
5. Vuelva a montarlo siguiendo el proceso de desmontaje en sentido inverso.

✻ NOTA

El sistema electrónico puede no funcionar correctamente cuando el compartimiento del motor y los fusibles individuales de la caja de fusibles interna están desconectados. En dicho caso, la causa del problema puede ser la desconexión del fusible principal (tipo BFT), que está situado dentro del tapón del terminal positivo (+) de la batería. Dado que el fusible principal está diseñado de modo más intricado que otras piezas, visite un taller profesional. Kia recomienda visitar el centro de servicio / distribuidor Kia autorizado más cercano.

⚠ ATENCIÓN

Inspeccione visualmente la tapa de la batería y compruebe que está bien cerrada. Si la tapa de la batería no está cerrada de forma segura, el sistema eléctrico podría resultar dañado debido a la entrada de humedad en el sistema.

✻ NOTA

Si se funde el multifusible, consulte en un taller profesional. Kia recomienda consultar en un centro de servicio / distribuidor Kia autorizado.

Descripción del panel de fusibles/relés

■ Panel de fusibles del lado del conductor

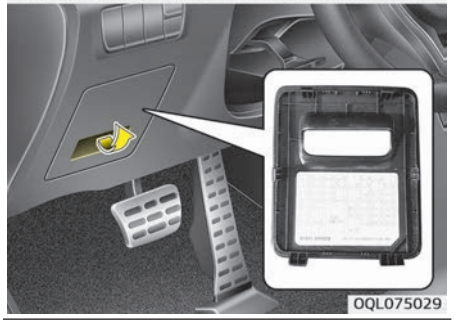

■ Panel de fusibles del compartimento del motor

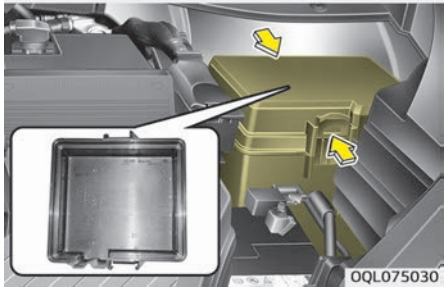

■ Panel de fusibles del compartimento del motor

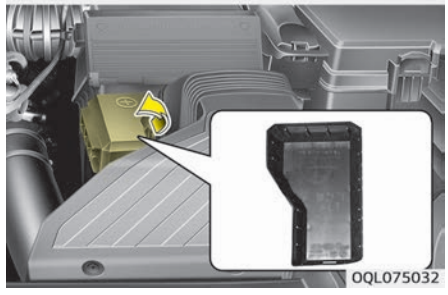

En la parte interior de la cubierta del panel de fusibles/relés, encontrará la etiqueta de los fusibles y relés que describe el nombre y la capacidad de los mismos.

✻ NOTA

No todas las descripciones del panel de fusibles descritas en este manual son válidas para su vehículo. Son actuales en la fecha de impresión. Si va a comprobar el panel de fusibles, consulte la etiqueta del panel de fusibles.

Panel de fusibles del lado del conductor

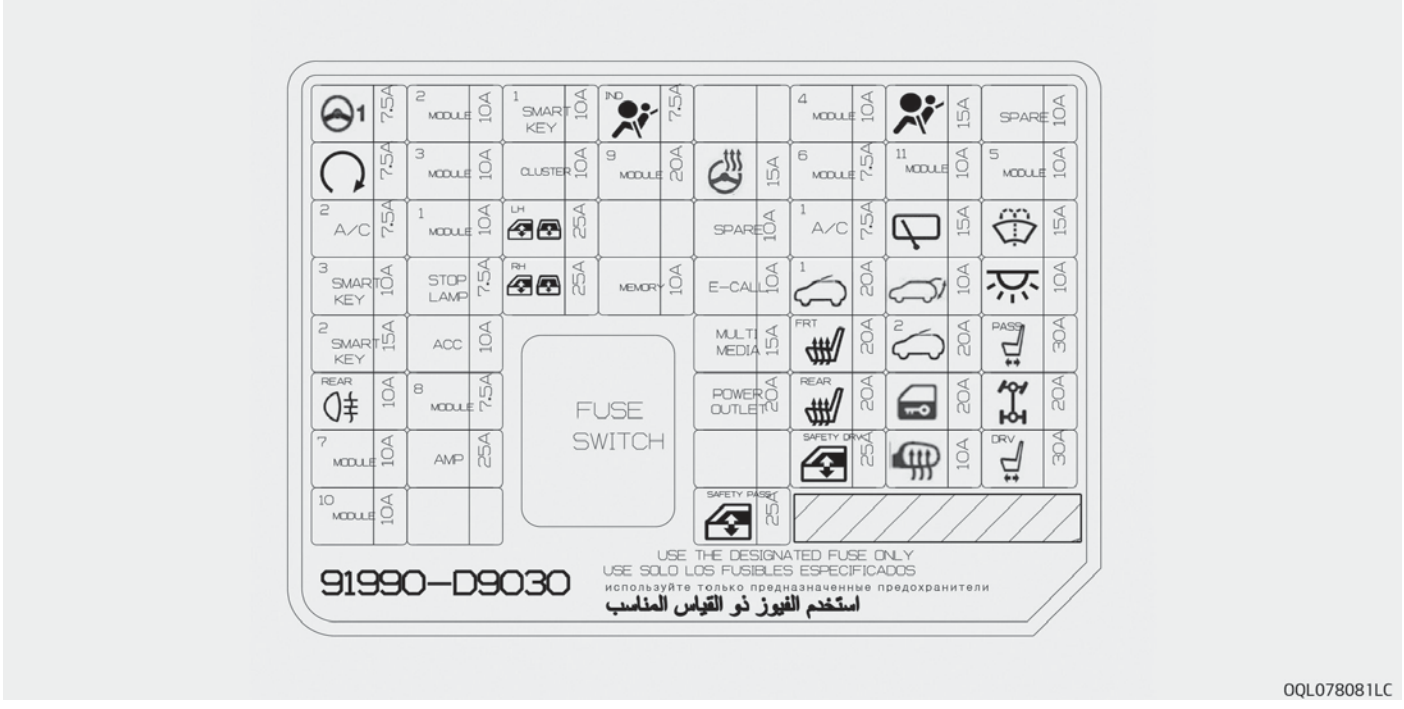

Panel de instrumentos (panel de fusibles del lado del conductor)

Nombre del fusible	Símbolo	Amperaje del fusible	Componentes protegidos
MDPS		7,5 A	Unidad MDPS
MÓDULO 2	2 MODULE	10 A	-
LLAVE INTELIGENTE 1	1 SMART KEY	10 A	Módulo de control de llave inteligente/módulo del inmovilizador
IND. AIRBAG	IND	7,5 A	Tablero de instrumentos [Audio y A/C manual] Interruptor de emergencia [Audio y A/C automático] Módulo de control A/C [Navegación] Luz de la consola central
MÓDULO 4	4 MODULE	10 A	Interruptor consola, radar de detección de ángulo muerto IZQ/DCH, AWD ECM, interruptor del panel de protección, BCM, módulo de control de ayuda al estacionamiento inteligente, módulo de control de advertencia de salida de carril
AIRBAG		15 A	Módulo de control SRS
START (Inicio)		7,5 A	[Sin llave inteligente ni INMO.] Caja de relés ICM (relé de alarma antirrobos) [Con llave inteligente / IMMO.] Interruptor del margen del semieje, ECM, interruptor de bloqueo de encendido y del embrague, módulo de control de la llave inteligente, bloque de conexiones E/R (RELÉ 11 - Relé de arranque)

Nombre del fusible	Símbolo	Amperaje del fusible	Componentes protegidos
MÓDULO 3	3 MODULE	10 A	Módulo de control del calefactor del asiento delantero/trasero, ilum. palanca de cambio ATM, módulo de control del asiento con ventilación de aire delantero, A/V y unidad principal de navegación, módulo del dispositivo de autonivelación de los faros, retrovisor electrocrómico, interruptor del panel de protección, módulo de control A/C, conector de comprobación multiusos, actuador del dispositivo de nivelación de faros IZQ/DCH
TABLERO DE INSTRUMENTOS	CLUSTER	10 A	Tablero de instrumentos
MÓDULO 9	9 MODULE	20 A	Bloque PCB (Fusible - AEB, MÓDULO, ABS 3, ECU 6, TCU 2)
CALEF VOLTE		15 A	BCM
MÓDULO 6	6 MODULE	7,5 A	Módulo de control del calefactor del asiento delantero/trasero, módulo de control de la ventilación de aire del asiento delantero
MÓDULO 5	5 MODULE	10 A	BCM, módulo de control de la llave inteligente
A/CON 2	2	7,5 A	Módulo de control A/C
MÓDULO 1	1 MODULE	10 A	BCM, Palanca de cambio ATM
ELEVALUNAS ELÉCTRICO IZQ	LH	25 A	Interruptor principal del elevalunas eléctrico, interruptor del elevalunas eléctrico del acompañante
A/CON 1	1	7,5 A	Módulo de control A/C, tablero de instrumentos ionizado, bloque de conexiones E/R (RELÉ 4 - Relé del calefactor PTC #3, RELÉ 5 - Relé del calefactor PTC #2, RELÉ 13 - Relé del ventilador)
LIMPIAPARABRISAS TRAS		15 A	Motor del limpiaparabrisas trasero, caja de relés ICM (relé del limpiaparabrisas trasero)

Nombre del fusible	Símbolo	Amperaje del fusible	Componentes protegidos
LAVAPARABRISAS		15 A	Interruptor multifunción
LLAVE INTELIGENTE 3		10 A	[Sin llave inteligente] Módulo del inmovilizador [Con llave inteligente] Módulo de control de la llave inteligente, interruptor del botón de inicio/parada
LUZ DE FRENO		7,5 A	Módulo de control de la llave inteligente, interruptor de la luz de freno
ELEVALUNAS ELÉCTRICO DCH		25 A	Interruptor principal del elevalunas eléctrico, interruptor del elevalunas eléctrico del acompañante
MEMORIA		10 A	Cargador inalámbrico, tablero de instrumentos, conector de enlace de datos, BCM, sensor de lluvia, caja de relés ICM (relé de doblado/desdoblado del retrovisor exterior)
LLAMADA DE EMERGENCIA (E-CALL)		10 A	-
TECHO SOLAR 1		20 A	Techo solar panorámico
PORTÓN TRASERO		10 A	Relé del portón trasero
LUZ INTERIOR		10 A	Ilum. llave de encendido e interruptor de advertencia de las puertas, luz del habitáculo, luz de la consola del techo, luz de cortesía delantera IZQ/DCH, luz personal trasera IZQ/DCH, luz del maletero, luz de la guantera
LLAVE INTELIGENTE 2		15 A	Módulo de control de la llave inteligente
MÓDULO 8		7,5 A	Solenoide de la llave
MULTIMEDIA		15 A	Audio, A/V y unidad principal de navegación, cargador USB trasero
CALEFACCIÓN ASIENTO DELANTE		20 A	Módulo de control del calefactor del asiento delantero, módulo de control de la ventilación de aire del asiento delantero

Nombre del fusible	Símbolo	Amperaje del fusible	Componentes protegidos
TECHO SOLAR 2		20 A	Techo solar panorámico
ASIENTO ELÉCTRICO DEL ACOMPAÑANTE		30 A	Interruptor manual del asiento del acompañante
LUZ ANTINIEBLA TRASERA		10 A	Caja de relés ICM (relé de la luz antiniebla trasera)
TOMA DE CORRIENTE		20 A	Toma de corriente delantera #1 (encendedor delantero)
CALEFACCIÓN ASIENTO TRASERO		20 A	Módulo de control del calefactor del asiento trasero
BLOQUEO DE PUERTAS		20 A	Relé de bloqueo/desbloqueo de las puertas
AWD		20 A	AWD ECM
MÓDULO 7		10 A	Interruptor de emergencia, manilla exterior llave inteligente conductor/ acompañante, sensor AEB
AMP		25 A	AMP
FUNCIÓN DE SEGURIDAD DE LA VENTANILLA		25 A	Módulo del elevalunas eléctrico de seguridad del asiento del conductor
		25 A	Módulo del elevalunas eléctrico de seguridad del asiento del pasajero
RETROVISOR CALEFACTADO		10 A	Retrovisor exterior eléctrico del conductor/acompañante
ASIENTO ELÉCTRICO DEL CONDUCTOR		30 A	Interruptor manual del asiento del conductor

Nombre del fusible	Símbolo	Amperaje del fusible	Componentes protegidos
ACC	ACC	10 A	Cargador USB trasero, AMP, convertidor DC-DC bajo (AMP/Audio), interruptor del retrovisor exterior eléctrico, bloque PCB (relé de toma de corriente), módulo de control de la llave inteligente, audio, unidad principal de navegación y A/V, BCM, cargador inalámbrico

Panel de fusibles del compartimento del motor

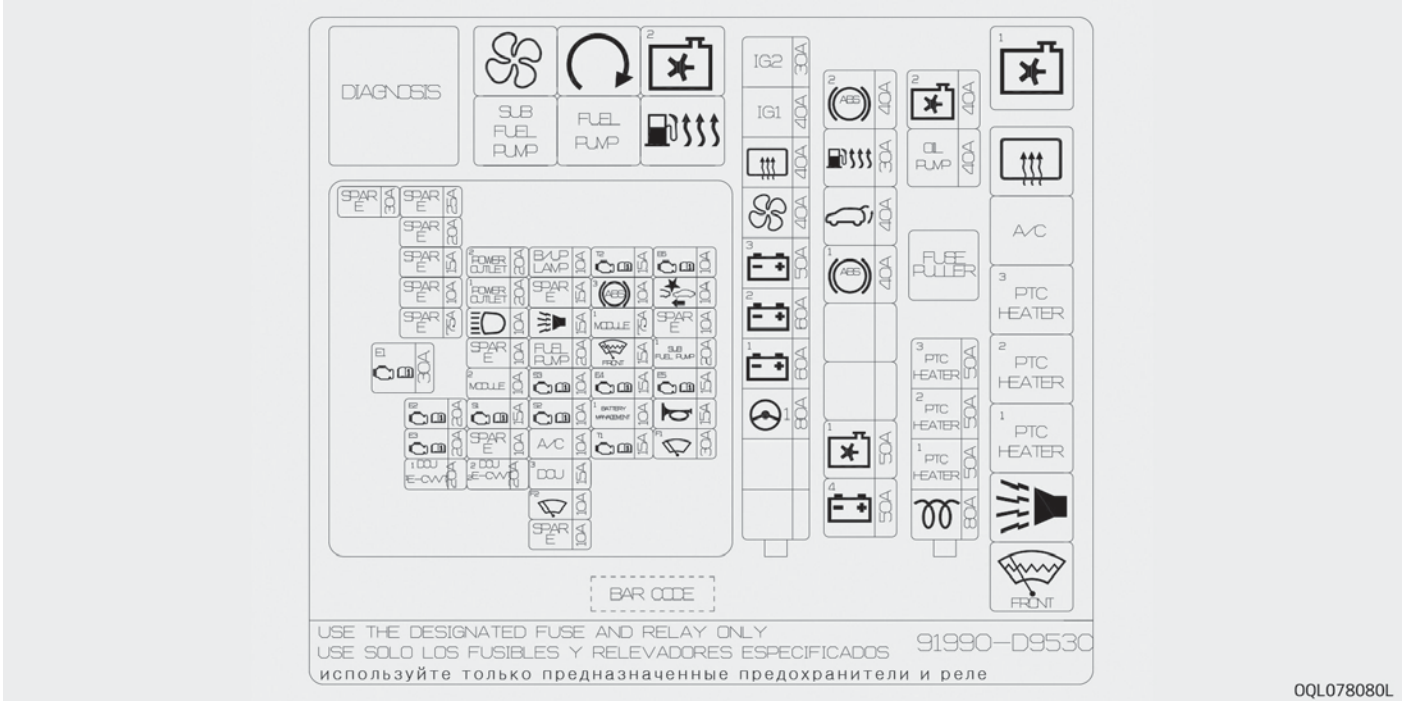

Panel de fusibles del compartimento del motor eléctrico (cubierta del terminal de la batería)

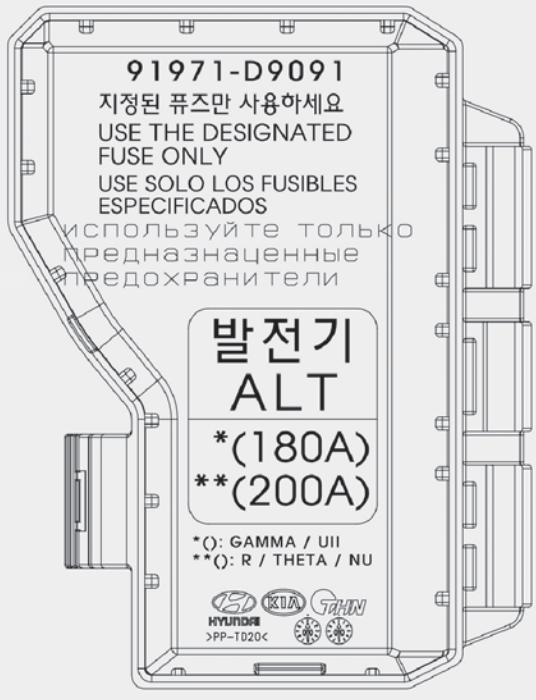

OQL075033

Panel de fusibles del compartimento del motor

Nombre del fusible		Símbolo	Amperaje del fusible	Circuito protegido
MULTI-FUSIBLE	MDPS		80 A	Unidad MDPS
	B+ 1		60 A	Bloque de conexiones inteligente (IPS 2 (5CH), IPS 3 (2CH), IPS 4 (2CH), IPS 5 (2CH), IPS 6 (1CH), Fusible - AMP)
	B+ 2		60 A	Bloque de conexiones inteligente (IPS 1 (5CH), Fusible - LLAVE INTELIGENTE 3, LUZ DE FRENO, LLAVE INTELIGENTE 2, MÓDULO 8, LUZ ANTINIEBLA TRASERA, MÓDULO 7)
	B+ 3		50 A	Bloque de conexiones (Fusible - TECHO SOLAR 1, CALEFACTOR ASIENTO DELANTERO, TECHO SOLAR 2, CALEFACTOR ASIENTO TRASERO, ELEVALUNAS ELÉCTRICO SEGURIDAD, relé del elevalunas eléctrico (Fusible - ELEVALUNAS ELÉCTRICO IZQ, ELEVALUNAS ELÉCTRICO DCH))
	VENTILADOR		40 A	RELÉ 13 (relé del ventilador)
	CALEFACTOR TRASERO		40 A	Relé 2 (relé del desempañador trasero)
	IG1	IG 1	40 A	[Sin llave inteligente] Interruptor de encendido, [Con llave inteligente] Bloque PCB (Relé PDM (IG1)/PDM (ACC))
	IG2	IG 2	30 A	RELÉ 11 (relé de arranque), [Sin llave inteligente] Interruptor de encendido, [Con llave inteligente] Bloque PCB (Relé PDM (IG2))
	INCANDESCENCIA		80 A	Unidad del Relevador de incandescencia

Nombre del fusible		Símbolo	Amperaje del fusible	Circuito protegido
MULTI-FUSIBLE	CALEFACTOR PTC 1	1 PTC HEATER	50 A	RELÉ 6 (relé del calefactor PTC 1)
	CALEFACTOR PTC 2	2 PTC HEATER	50 A	RELÉ 5 (relé del calefactor PTC 2)
	CALEFACTOR PTC 3	3 PTC HEATER	50 A	RELÉ 4 (relé del calefactor PTC 3)

Nombre del fusible		Símbolo	Amperaje del fusible	Circuito protegido
FUSIBLE	B+4		50 A	Bloque de conexiones inteligente (Fusible - PORTÓN TRASERO, ASIENTO ELÉCTRICO. DEL ACOMPAÑANTE, BLOQUEO DE LAS PUERTAS, AWD, ASIENTO ELÉCTRICO. DEL CONDUCTOR, Fusible del dispositivo de corte automático de fugas de corriente - MEMORIA, LUZ INTERIOR, MULTIMEDIA)
	VENTILADOR REFRIGERACIÓN 1		50 A	RELÉ 1 (relé del ventilador de refrigeración 1), RELÉ 9 (relé del ventilador de refrigeración 2)
	ABS1		40 A	Módulo de control ABS/ESC, conector de control multiusos
	APERTURA DEL PORTÓN TRASERO		40 A	Módulo del portón trasero eléctrico
	CALEFACTOR DEL FILTRO DE COMBUSTIBLE		30 A	RELÉ 10 (Relé del calentador del filtro de combustible)
	ABS2		40 A	Módulo de control ABS/ESC
	VENTILADOR REFRIGERACIÓN 2		40 A	RELÉ 1 (relé del ventilador de refrigeración 1), RELÉ 9 (relé del ventilador de refrigeración 2)
	INVERSOR	INVERTER	40 A	Inversor de la bomba de aceite
	DCU1, E-CVVT 1	1 DCU E-CVVT	20 A	[THETA-II 2.4 GDI] PCM, unidad de control de la dosificación 1
	DCU2, E-CVVT 2	2 DCU E-CVVT	20 A	[THETA-II 2.4 GDI] PCM, unidad de control de la dosificación 2

Nombre del fusible		Símbolo	Amperaje del fusible	Circuito protegido
FUSIBLE	DCU 3	3 DCU	15 A	Unidad de control de la dosificación 3
	E-CVVT 1	1 E-CVVT	20 A	[THETA-II 2.4 L GDI] PCM
	E-CVVT 2	2 E-CVVT	20 A	[THETA-II 2.4 L GDI] PCM
	LIMPIAPARABRISAS 1	F1	30 A	[Sin llave inteligente] Interruptor de encendido, [Con llave inteligente] Relé PDM (IG2)
	TCU 1	T1	15 A	PCM/TCM
	LIMPIAPABRISAS 2	F2	10 A	BCM

Nombre del fusible		Símbolo	Amperaje del fusible	Circuito protegido
FUSIBLE	ECU 3		20 A	[NU 2.0 L MPI/THETA-II 2.4 L GDI/NU 2.0 L FFV] PCM/ECM
	CLAXON		15 A	Relé del claxon
	BMS		10 A	[NU 2.0 L MPI/NU 2.0 L FFV] Sensor de la batería
	SENSOR 2		10 A	[R 2.0 L] Relé de la bomba de combustible, sensor de posición del cigüeñal, válvula solenoide de derivación de refrigeración EGR, sensor de flujo de la masa de aire, válvula de solenoide de la bomba de aceite, bloque de conexiones E/R (RELÉ 6 - Relé del calefactor PTC 1) [NU 2.0 L MPI/NU 2.0 L FFV] Relé de la bomba de combustible, válvula de control de aceite #2, válvula solenoide de admisión variable, sensor de posición del árbol de levas #1/#2, válvula de solenoide de combustible secundaria, bloque de conexiones E/R (RELÉ 14 - Relé de la bomba de combustible secundaria) [THETA-II 2.4 L GDI] Relé de la bomba de combustible, válvula de control de aceite, válvula de solenoide de control de purga, válvula de solenoide de admisión variable
	SENSOR 1		15 A	[R 2.0 L] Sensor Lambda #1/#2, actuador VGT electrónico, válvula reguladora de presión del raíl, válvula reguladora de presión de combustible, sensor PM (material particulado) [NU 2.0 L MPI/NU 2.0 L FFV] Sensor de oxígeno (Arriba/abajo), válvula de solenoide de control de purga, válvula de control de aceite #1 [THETA-II 2.4 L GDI] Sensor de oxígeno (Arriba/abajo)

Nombre del fusible		Símbolo	Amperaje del fusible	Circuito protegido
FUSIBLE	ECU 2		20 A	[R 2.0 L] ECM, [NU 2.0 L MPI/NU 2.0 L FFV] Bobina de encendido #1/#2/#3/#4, condensador, [THETA-II 2.4 L GDI] Bobina de encendido #1/#2/#3/#4
	ECU 4		15 A	PCM/ECM
	SENSOR 3		10 A	[R 2.0 L] Interruptor de la luz del freno, Bloque de conexiones E/R (RELÉ 1 - Relé del ventilador de refrigeración 1, RELÉ 10 - Relé del calentador del filtro de combustible) [NU 2.0 L MPI/NU 2.0 L FFV] Inyector #1/#2/#3/#4, Bloque de conexiones E/R (RELÉ 1 - Relé del ventilador de refrigeración 1), [THETA-II 2.4 L GDI] Bloque de conexiones E/R (RELÉ 1 - Relé del ventilador de refrigeración rápido/lento)
	BOMBA DE COMBUSTIBLE SECUNDARIA	SUB FUEL PUMP	20 A	[NU 2.0 L MPI/NU 2.0 L FFV] Bloque de conexiones E/R (RELÉ 14 - Relé de la bomba de combustible secundaria)
	BOMBA DE COMBUSTIBLE	FUEL PUMP	20 A	Relé de la bomba de combustible

Nombre del fusible		Símbolo	Amperaje del fusible	Circuito protegido
FUSIBLE	AEB	AEB	10 A	Sensor AEB
	A/C	A/C	10 A	Relé de la unidad de control neumático
	MÓDULO	MODULE	10 A	[NU-2.0L MPI] Unidad solenoide auxiliar del combustible, relé auxiliar del combustible [R 2.0L TCI] Válvula de presión del raíl, relé del filtro de combustible
	MÓDULO	MODULE	7,5 A	[R 2.0 L] Unidad del relé de incandescencia, sensor de advertencia del filtro de combustible, bloque de conexiones E/R (RELÉ 10 - Relé del calentador del combustible)
	BOCINA ALARMA ANTIRROBO		10 A	Bloque de conexiones E/R (RELÉ 7 - Relé del claxon B/A)
	FARO DE CARRETERA		10 A	Relé de los faros bifunción

Nombre del fusible		Símbolo	Amperaje del fusible	Circuito protegido
FUSIBLE	ABS 3		10 A	Módulo de control ABS/ESC
	TOMA/CORRIENTE 1		20 A	Toma de corriente delantera #2
	ECU 6		10 A	PCM/ECM
	TCU 2		15 A	[A/T] TCM, Interruptor de margen del semieje, [M/T] interruptor de la luz de marcha atrás
	PILOTO DE MARCHA ATRÁS		10 A	Luz del parachoques trasero IZQ/DCH, retrovisor electrocrómico
	TOMA DE CORRIENTE 2		20 A	Toma de corriente trasera
	ECU 1		30 A	Relé de control del motor
	FCA		10 A	Asistencia para evitar colisiones frontales

Relé

Símbolo	Nombre del relé	Tipo
	Relé del ventilador 1 de refrigeración	MINI
	Relé del desempañador trasero	MICRO
	Relé del calefactor PTC #3	MICRO
	Relé del calefactor PTC #2	MICRO

Símbolo	Nombre del relé	Tipo
1 PTC HEATER	Relé del calefactor PTC #1	MICRO
	Relé del claxon de alarma	MICRO
2 	Relé del ventilador 2 de refrigeración	MICRO
	Relé del calentador del filtro de combustible	MICRO
	Relé de arranque	MICRO
	Relé del ventilador	MICRO
SUB FUEL PUMP	Relé de la bomba de combustible secundaria	MICRO
A/C	Relé de control neumático	MICRO
FUEL PUMP	Relé de la bomba de combustible	MICRO

BOMBILLAS

Precaución al cambiar las bombillas

Prepare las bombillas con los estándares adecuados en caso de emergencias (consulte "Vatios de la bombilla" en la página 9-07 para obtener más información).
A la hora de cambiar las bombillas, primero apague el motor en un lugar seguro, aplique firmemente el freno de mano y desconecte el borne negativo (-) de la batería.

⚠ ADVERTENCIA

■ Operar con las luces

Antes de operar con las luces, accione completamente el freno de estacionamiento. Asegúrese de que el contacto está en posición LOCK (BLOQUEO) y apague las luces para impedir movimientos repentinos del vehículo y quemarse los dedos o recibir una descarga eléctrica.

Utilice solo bombillas de vatios especificados.

⚠ ADVERTENCIA

Asegúrese de reemplazar la bombilla fundida por una nueva del mismo voltaje. En caso contrario, puede causar daños importantes en el cable y provocar un incendio.

⚠ ATENCIÓN

Si no dispone de las herramientas necesarias, las bombillas correctas y la experiencia, consulte en un taller profesional. Kia recomienda consultar en un centro de servicio / distribuidor Kia autorizado. En muchos casos, es difícil reemplazar bombillas porque es necesario retirar otras piezas del vehículo para poder extraer la bombilla. Sobre todo si tiene que extraer el conjunto de faros para retirar la(s) bombilla(s). Desmontar/montar el conjunto de faros puede perjudicar al vehículo.

⚠ ATENCIÓN

- **Si se usan piezas no originales o luces no estándar a la hora de cambiar las luces, puede dar lugar a la desconexión y avería de los fusibles, y otros daños en el cableado.**
- **No instale bombillas o LED adicionales en el vehículo. Si se instalan luces adicionales, puede dar lugar a una avería y que las luces parpadeen. Además, la caja de fusibles y otro cableado puede resultar dañados.**

- Fallo de la luz debido a un fallo de red
  El faro, piloto trasero y luz de niebla pueden encenderse cuando el interruptor de los faros se coloca en la posición ON y no se encenderán cuando el interruptor del piloto trasero o de las luces está en ON. Esto puede estar producido por un fallo de red o una avería del sistema de control eléctrico del vehículo. Si hay un problema, solicite el mantenimiento del sistema en un taller profesional. Kia recomienda visitar un centro de servicio / distribuidor Kia autorizado.

- **Fallo de la lámpara debido a la estabilización del sistema de control eléctrico**
  Una lámpara que funcione normalmente puede parpadear momentáneamente. Esta ocurrencia momentánea se debe a la función de estabilización del sistema de control eléctrico del vehículo. Si la lámpara vuelve a su estado normal, no es necesario realizar ningún mantenimiento en el vehículo.
  Sin embargo, si la luz se apaga tras parpadear de forma momentánea o si continúa parpadeando, solicite el mantenimiento del sistema en un taller profesional. Kia recomienda visitar un centro de servicio / distribuidor Kia autorizado.

✻ NOTA

- Si se extrae la bombilla o el conector de una luz activada mediante electricidad, el dispositivo electrónico de la caja de fusibles podría detectarlo como un fallo de funcionamiento. Por tanto podría grabarse un fallo de funcionamiento en el DTC (código de diagnóstico de averías) en la caja de fusibles.

(Continúa)

(Continúa)

- Es normal que una luz parpadee temporalmente. Ello se debe a la función de estabilización del dispositivo de control electrónico del vehículo. Si la luz se ilumina con normalidad después de parpadear temporalmente, no existe ningún problema.
  No obstante, si la luz sigue parpadeando varias veces o se apaga por completo, podría haber un error en el dispositivo de control electrónico del vehículo. En este caso, lleve inmediatamente el vehículo a un taller profesional para que lo comprueben. Kia recomienda visitar un centro de servicio / distribuidor Kia autorizado.

✻ NOTA

Solicite que le ajusten la orientación del faro tras un accidente o después de colocar el conjunto del faro en un taller profesional. Kia recomienda vi-

(Continúa)

(Continúa)

sitar un centro de servicio / distribuidor Kia autorizado.

✻ NOTA

Después de conducir bajo lluvias intensas o de lavado podría aparecer vaho en los cristales de los faros y de los pilotos traseros. Se debe a la diferencia de temperatura entre el interior y el exterior del cristal. Es similar a la condensación producida en la ventana del vehículo durante lluvia y no indica ningún problema del vehículo. Si penetra agua en los circuitos de la bombilla, un taller profesional debe revisar el vehículo. Kia recomienda visitar un centro de servicio / distribuidor Kia autorizado.

✻ NOTA

■ Cambio de tráfico (para Europa)

La distribución de la luz de los faros de cruce es asimétrica. Si se va al extranjero a un país que conduzcan por el lado opuesto, esta pieza asimétrica podría deslumbrar a los otros conductores de la carretera. Para evitar deslumbramientos, las regulaciones ECE determinan una serie de soluciones técnicas (p. ej. sistema de cambio automático, hoja adhesiva, proyección descendente). Estos faros están diseñador para no deslumbrar al resto de conductores. No necesita cambiar los faros en un país donde se conduzca por el lado opuesto.

Bombilla de la luz de posición (delantera)

■ Faro - Tipo A

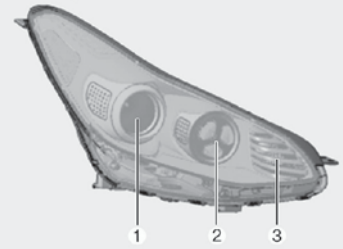

OQL078087L

■ Faro - Tipo B

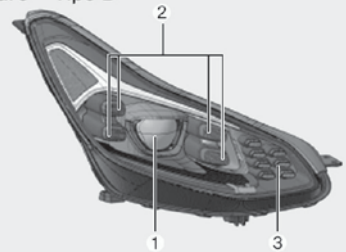

OQL078039LB

■ Luz antiniebla - Tipo A

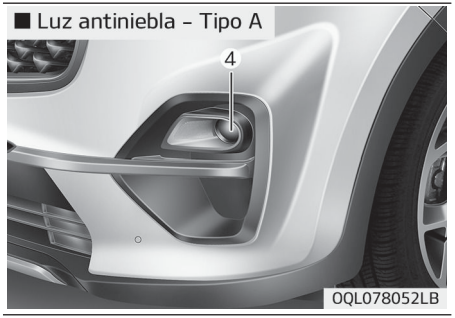

■ Luz antiniebla - Tipo B

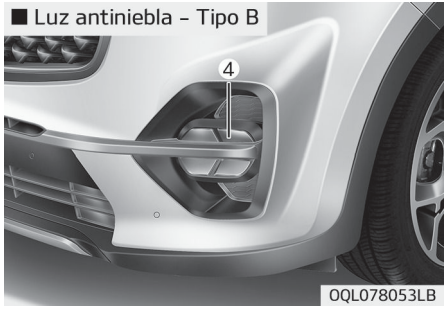

1. Faros (cruce/carretera)
2. Luz de conducción diurna/luz de posición
3. Intermitente delantero
4. Luz antiniebla delantera
   - Tipo A (bombilla),
   - Tipo B (LED)

Bombilla de la luz de posición (trasera)

■ Piloto trasero combinado - Tipo A

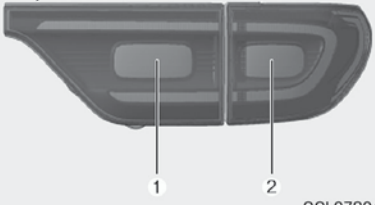

■ Piloto trasero combinado - Tipo B



■ Intermitente trasero y luz de marcha atrás - Tipo A



■ Intermitente trasero y luz de marcha atrás - Tipo B



■ Luz de la matrícula

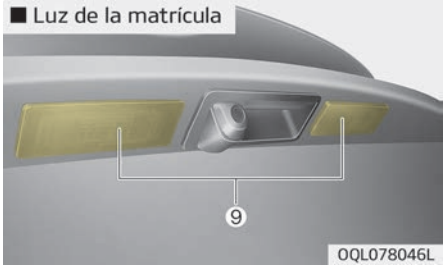

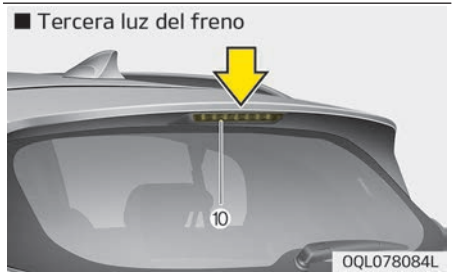

1. Luz trasera (tipo BOMBILLA)
2. Luz de freno y trasera (tipo BOMBILLA)
3. Piloto trasero (tipo LED)
4. Piloto de freno (tipo LED)
5. Piloto del freno y trasero (tipo LED)
6. Intermitentes traseros
7. Luz de marcha atrás
8. Piloto antiniebla
9. Luz de la matrícula
10. Tercera luz del freno

Bombilla de la luz de posición (lateral)

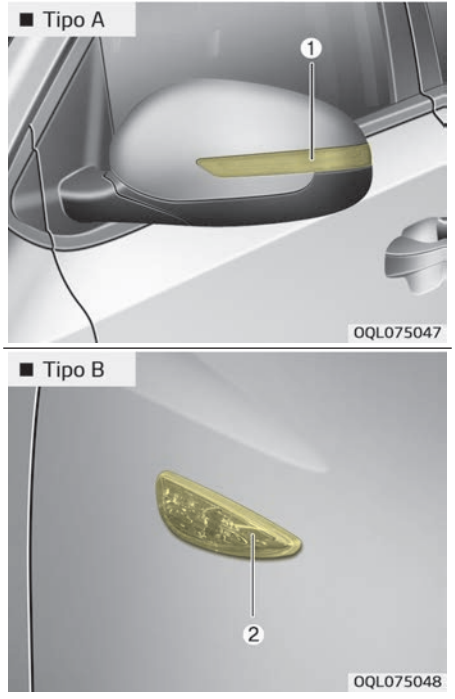

1. Intermitentes laterales (Tipo LED)
2. Intermitente repetidor lateral (tipo bombilla)

Cambio de la bombilla del faro (luces de cruce-carretera)

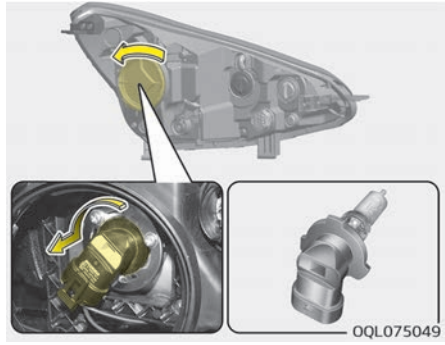

1. Abra el capó.
2. Retire la cubierta de la bombilla del faro girándola en sentido antihorario.
3. Desconecte el conector de la toma de la bombilla del faro.

4. Extraiga el portalámparas del conjunto girándolo en sentido antihorario hasta que las lengüetas del portalámparas se alineen con las ranuras del conjunto.
5. Monte un nuevo portalámparas en el conjunto alineando las lengüetas del portalámparas con las ranuras del conjunto. Empuje el portalámparas en el conjunto y gírelo en sentido horario.
6. Monte la cubierta de la bombilla del faro girándola en sentido horario.

Bombilla del faro

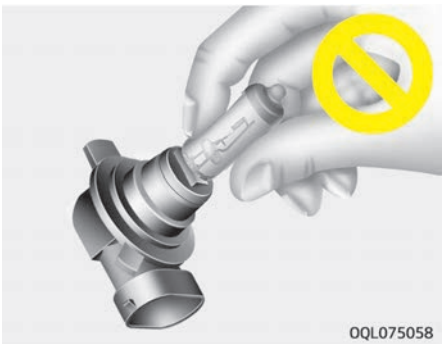

⚠ ADVERTENCIA

■ Bombillas halógenas

- **Los halógenos contienen gas presurizado que podrían hacer saltar piezas de cristal si se rompen.**
- **Siempre manéjelas con cuidado y evite arañazos y abrasiones. Si las bombillas están encendidas, evite el contacto con líquidos. Nunca toque el cristal sin protección en las manos. El aceite residual podría calentar en exceso la bombilla y hacerla estallar cuando se encienda.**
  Sólo se debe encender cuando está montada en los faros.
- **Si una bombilla está dañada o agrietada, cámbiela de inmediato y deshágase de ella con cuidado.**
- **Lleve protección ocular cuando cambie una bombilla. Espere a que la bombilla se enfríe antes de tocarla.**

Cambio de la bombilla del intermitente delantero

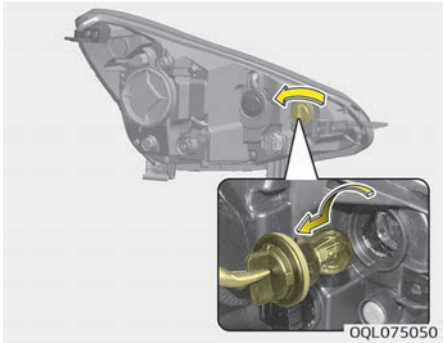

1. Abra el capó.
2. Extraiga el portalámparas del conjunto girándolo en sentido antihorario hasta que las lengüetas del portalámparas se alineen con las ranuras del conjunto.
3. Extraiga la bombilla del portalámparas presionándola y girándola en sentido antihorario hasta que las lengüetas de la bombilla se alineen con las ranuras del portalámparas. Extraiga la bombilla del portalámparas.

4. Inserte una nueva bombilla en el portalámparas y gírela hasta que se bloquee en su posición correcta.
5. Monte de nuevo el casquillo en el conjunto alineando las lengüetas del portalámparas con las ranuras del conjunto. Empuje el portalámparas en el conjunto del faro y gire el portalámparas en sentido horario.

Cambio de la bombilla de la luz de posición + DRL

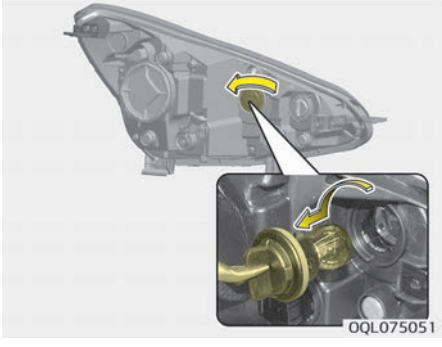

1. Abra el capó.
2. Extraiga el portalámparas del conjunto girándolo en sentido antihorario hasta que las lengüetas del portalámparas se alineen con las ranuras del conjunto.
3. Extraiga la bombilla del portalámparas presionándola y girándola en sentido antihorario hasta que las lengüetas de la bombilla se alineen con las ranuras del portalámparas. Extraiga la bombilla del portalámparas.
4. Inserte una nueva bombilla en el portalámparas y gírela hasta que se bloquee en su posición correcta.
5. Monte de nuevo el casquillo en el conjunto alineando las lengüetas del portalámparas con las ranuras del conjunto. Empuje el portalámparas en el conjunto del faro y gire el portalámparas en sentido horario.

Cambio de la bombilla de la luz antiniebla delantera (tipo bombilla y LED)

■ Tipo A

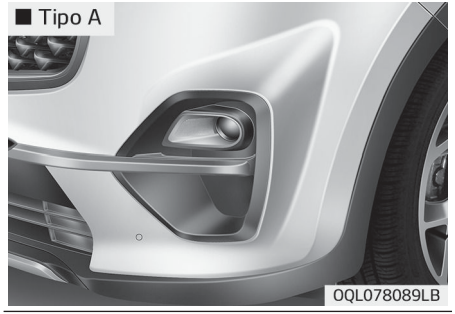

■ Tipo B

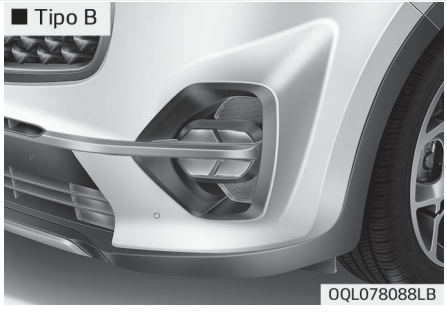

Si la luz antiniebla delantera (tipo bombilla y LED) no funciona, lleve el vehículo a un taller profesional para que lo comprueben. Kia recomienda visitar un centro de servicio/distribuidor Kia autorizado.

Cambio de la bombilla del piloto trasero y de freno

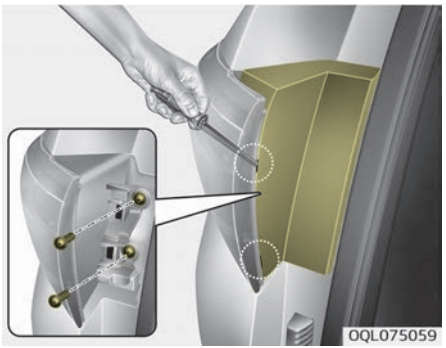

1. Abra el portón trasero.
2. Abra la cubierta de mantenimiento.
3. Afloje ligeramente los tornillos de fijación del conjunto con un destornillador de estrella.

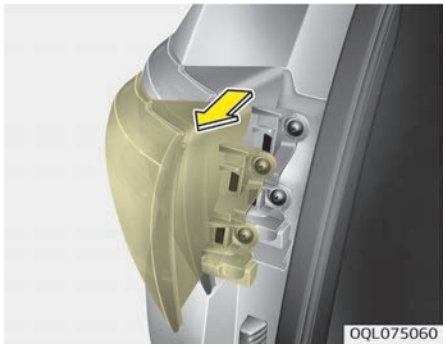

4. Desmonte el conjunto de luz de combinación trasera del cuerpo del vehículo.
5. Desconecte el conector de la luz de combinación trasera.

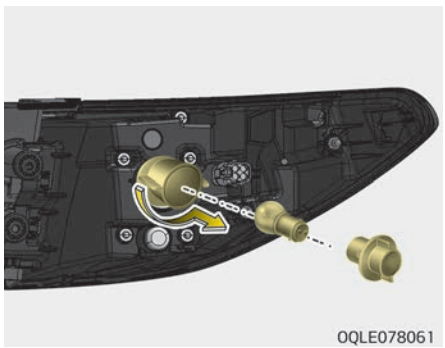

6. Extraiga el portalámparas del conjunto girándolo en sentido antihorario hasta que las lengüetas del casquillo se alineen con las ranuras del conjunto.
7. Extraiga la bombilla del casquillo presionándola y girándola en sentido antihorario hasta que las lengüetas de la bombilla se alineen con las ranuras del casquillo. Extraiga la bombilla del casquillo.
8. Inserte una nueva bombilla en el casquillo y gírela hasta que se enganche en su posición correcta.
9. Monte de nuevo el casquillo en el conjunto alineando las lengüetas del casquillo con las ranuras del conjunto. Empuje el casquillo en el conjunto y gire el casquillo en sentido horario.
10. Coloque el conjunto de luz de combinación trasera en el cuerpo del vehículo.
11. Coloque la cubierta de mantenimiento.

Cambio de la bombilla (interior) del piloto trasero

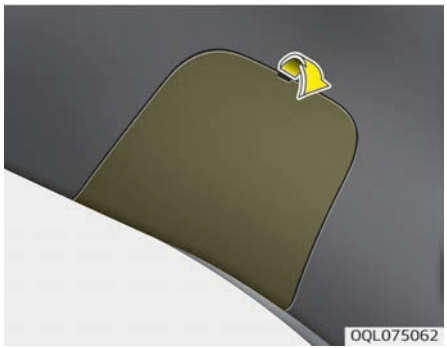

1. Abra el portón trasero.
2. Desmonte la cubierta de mantenimiento.

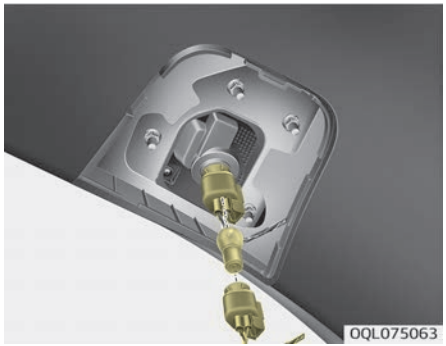

3. Extraiga el portalámparas del conjunto girándolo en sentido antihorario hasta que las lengüetas del casquillo se alineen con las ranuras del conjunto.
4. Extraiga la bombilla del casquillo presionándola y girándola en sentido horario hasta que las lengüetas de la bombilla se alineen con las ranuras del casquillo. Extraiga la bombilla del casquillo.
5. Inserte una nueva bombilla en el casquillo y gírela hasta que se enganche en su posición correcta.
6. Monte de nuevo el casquillo en el conjunto alineando las lengüetas del casquillo con las ranuras del conjunto. Empuje el portalámparas en el conjunto y gírelo en sentido horario.
7. Monte la cubierta de mantenimiento colocándola en el hueco de mantenimiento.

Cambio de la bombilla de la luz de freno y del piloto trasero (tipo LED)

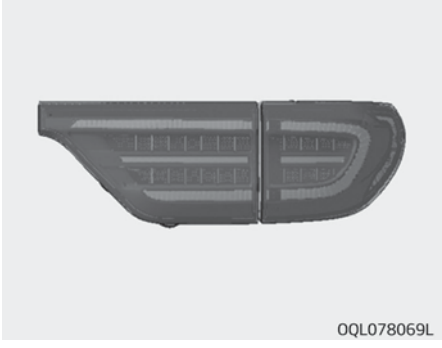

Si la luz de freno y el piloto trasero (LED) no funcionan, lleve el vehículo a un taller profesional para que lo comprueben. Kia recomienda visitar un centro de servicio/distribuidor Kia autorizado.

Cambio de la bombilla del intermitente trasero y de la luz de marcha atrás



Si la luz de marcha atrás y el intermitente trasero no funcionan, lleve el vehículo a un taller profesional para que lo comprueben. Kia recomienda visitar un centro de servicio/distribuidor Kia autorizado.

Cambio de la bombilla de la tercera luz de freno



Si la tercera luz del freno (LED) no funciona, lleve el vehículo a un taller profesional para que lo comprueben. Kia recomienda visitar un centro de servicio / distribuidor Kia autorizado.

Cambio de la bombilla de la luz de la matrícula



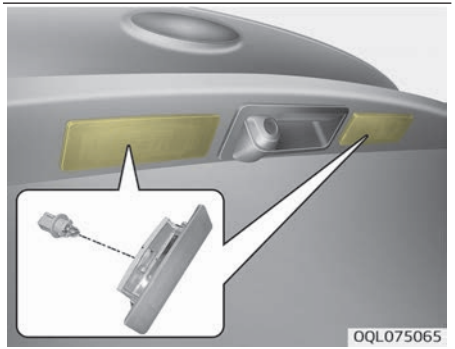

1. Con un destornillador de punta plana, haga un poco de palanca en la cubierta de la lente desde la carcasa.
2. Extraiga el portalámparas del conjunto girándolo en sentido antihorario hasta que las lengüetas del casquillo se alineen con las ranuras del conjunto.
3. Retire la bombilla del portalámparas tirando de la misma hacia fuera.
4. Inserte una nueva bombilla en el portalámparas.
5. Monte de nuevo el casquillo en el conjunto alineando las lengüetas del casquillo con las ranuras del conjunto. Empuje el portalámparas en el conjunto y gírelo en sentido horario.
6. Alinee las lengüetas de la cubierta de la lente con las ranuras de la carcasa e introduzca la lente en su sitio.

Cambio de la bombilla (tipo LED) del intermitente repetidor lateral

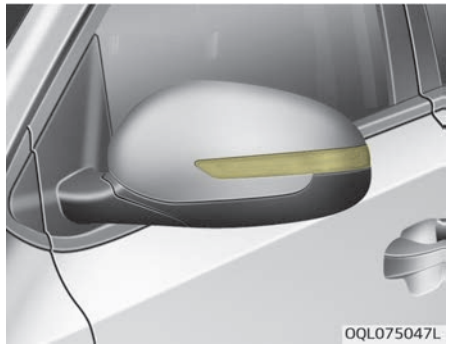

Si el intermitente repetidor lateral (tipo LED) no funciona, lleve el vehículo a un taller profesional para que lo comprueben. Kia recomienda visitar un centro de servicio / distribuidor Kia autorizado.

Cambio de la bombilla (tipo bombilla) del intermitente lateral



1. Desmonte el conjunto de las luces del vehículo haciendo palanca con la lente y tirando del conjunto hacia fuera.
2. Desconecte el conector eléctrico de la bombilla.
3. Separe el casquillo y la lente girando el casquillo en sentido antihorario hasta que las lengüetas del casquillo se alineen con las ranuras de la lente.
4. Saque la bombilla tirando de ella hacia fuera.
5. Inserte una nueva bombilla en el casquillo.
6. Vuelva a montar el casquillo y la lente.
7. Conecte el conector eléctrico de la bombilla.
8. Vuelva a instalar el conjunto de la luz en el cuerpo del vehículo.

Cambio de la bombilla de la luz de mapas



Si la luz de lectura (tipo bombilla y LED) no funciona, lleve el vehículo a un taller profesional para que lo comprueben. Kia recomienda visitar un centro de servicio / distribuidor Kia autorizado.

Cambio de la bombilla de la luz del espejo de cortesía

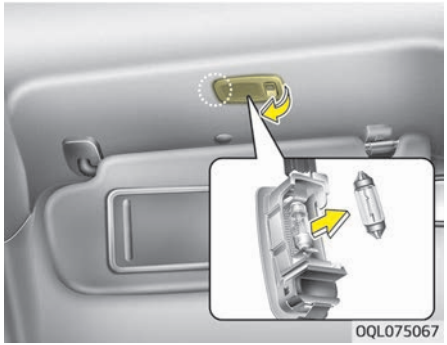

⚠ ADVERTENCIA

Antes de operar con las luces interiores, asegúrese de que el botón "OFF" está pulsado para impedir que se queme los dedos o recibir una descarga eléctrica.

1. Con un destornillador de punta plana, haga un poco de palanca en la lente desde el interior del conjunto de la luz.
2. Saque la bombilla tirando de ella hacia fuera.
3. Instale una nueva bombilla en el casquillo.
4. Instale el conjunto de la luz en el interior.

⚠ ATENCIÓN

Tenga cuidado de no ensuciar o dañar las lentes, las lengüetas de las lentes y las carcasas de plástico.

Cambio de la bombilla de la luz del habitáculo

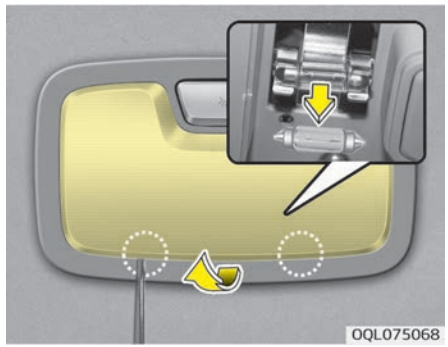

⚠ ADVERTENCIA

Antes de operar con las luces interiores, asegúrese de que el botón "OFF" está pulsado para impedir que se queme los dedos o recibir una descarga eléctrica.

1. Con un destornillador de punta plana, haga un poco de palanca en la cubierta de la lente desde la carcasa.
2. Saque la bombilla tirando de ella hacia fuera.
3. Instale una nueva bombilla en el casquillo.
4. Alinee las lengüetas de la cubierta de la lente con las ranuras de la carcasa e introduzca la lente en su sitio.

⚠ ATENCIÓN

Tenga cuidado de no ensuciar o dañar las lentes, las lengüetas de las lentes y las carcasas de plástico.

Cambio de la bombilla de la luz personal

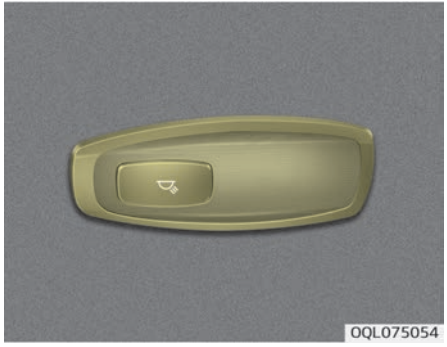

Si la luz individual (LED) no funciona, lleve el vehículo a un taller profesional para que lo comprueben. Kia recomienda visitar un centro de servicio / distribuidor Kia autorizado.

Cambio de la bombilla de la luz de la guantera

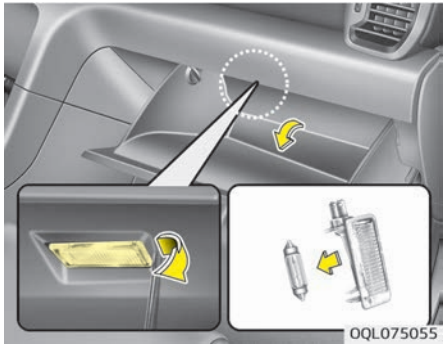

1. Con un destornillador de punta plana, haga un poco de palanca en la lente desde el interior del conjunto de la luz.
2. Saque la bombilla tirando de ella hacia fuera.
3. Instale una nueva bombilla en el casquillo.
4. Instale el conjunto de la luz en el interior.

⚠ ATENCIÓN

Tenga cuidado de no ensuciar o dañar las lentes, las lengüetas de las lentes y las carcasas de plástico.

Cambio de la bombilla del habitáculo del portón trasero

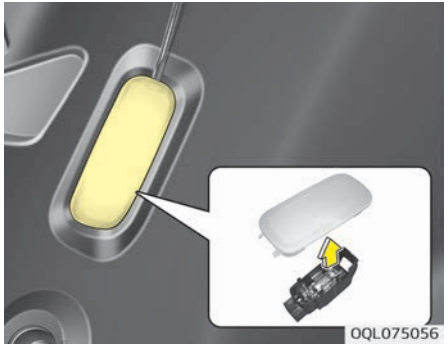

1. Con un destornillador de punta plana, haga un poco de palanca en la cubierta de la lente desde la carcasa.
2. Saque la bombilla tirando de ella hacia fuera.

3. Instale una nueva bombilla en el casquillo.
4. Alinee las lengüetas de la cubierta de la lente con las ranuras de la carcasa e introduzca la lente en su sitio.

⚠ ATENCIÓN

Tenga cuidado de no ensuciar o dañar las lentes, las lengüetas de las lentes y las carcasas de plástico.

✻ NOTA

Si la luz LED no funciona, lleve el vehículo a un taller profesional para que lo comprueben. Kia recomienda visitar un centro de servicio / distribuidor Kia autorizado.

CUIDADO DEL ASPECTO EXTERIOR

Cuidado del exterior

Precauciones generales del cuidado exterior

Es importante que siga las indicaciones de las etiquetas cuando emplee limpiadores químicos o productos para pulir. Lea todas las advertencias y precauciones que aparecen en la etiqueta.

Mantenimiento del acabado

Lavado

Para ayudar a proteger el acabado del vehículo de la oxidación y del deterioro, lávelo bien al menos una vez al mes con agua tibia o fría.
Si utiliza su vehículo en carreteras sin asfaltar, debería lavarlo después de cada conducción por este tipo de carreteras. Retire con cuidado cualquier acumulación de sal, suciedad, barro u otros materiales extraños. Asegúrese de drenar los agujeros en los bordes inferiores de las puertas y mantenga siempre limpios los paneles inferiores.
Si no limpia enseguida las manchas de insectos, alquitrán, excrementos de pájaros, polución o similares, éstos acabarán por estropear el acabado del coche.
Incluso lavar las manchas simplemente con agua no garantiza la extracción completa. Utilice jabón neutro, que es seguro para las superficies pintadas.
Tras lavarlo, aclare el vehículo por completo con agua tibia o fría. No deje que el jabón se seque encima del acabado del vehículo.

⚠ ATENCIÓN

- **No utilice jabón fuerte ni detergentes que contengan sustancias químicas. No lave el vehículo directamente bajo la luz solar o cuando la carrocería esté caliente.**
- **Tenga cuidado al lavar las ventanillas de su vehículo.**
  Especialmente al usar agua a presión podría introducirse agua por las ventanillas y mojar el interior.
- **Para evitar daños en las piezas plásticas y las luces, no limpie con disolventes químicos o detergentes fuertes.**

⚠ ADVERTENCIA

■ Frenos mojados

Tras lavar el vehículo, compruebe los frenos mientras conduce despacio para ver si se han visto afectados por el agua. Si los frenos no funcionan correctamente, séquelos pisándolos ligeramente mientras conduce en línea recta y a poca velocidad.

Lavado a alta presión

- Cuando utilice lavadores a alta presión, asegúrese de mantener una distancia adecuada con respecto al vehículo.
  Una distancia insuficiente o una presión excesiva puede dar lugar a daños en los componentes o entrada de agua.
- No aplique directamente el agua a alta presión en la cámara, sensores o área circundante. Un golpe aplicado con agua a alta presión puede producir que el dispositivo no funcione correctamente.

• No acerque la punta de la boquilla a las mangas (cubiertas de plástico o caucho) o conectores, ya que pueden dañarse si entran en contacto con agua a alta presión.

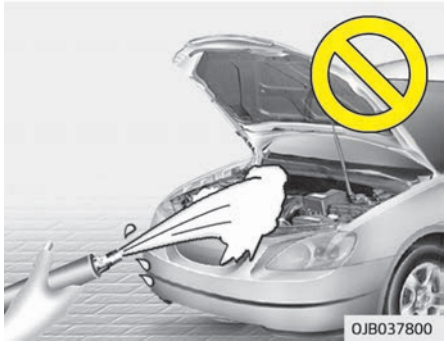

⚠ ATENCIÓN

- **La entrada de agua al limpiar el compartimento del motor o la alta presión del agua durante el lavado puede provocar un fallo del circuito eléctrico ubicado en el compartimento del motor.**

(Continúa)

(Continúa)

- **Nunca permita que agua u otros líquidos entren en contacto con componentes eléctricos/electrónicos del interior del vehículo, ya que podría dañarlos.**

Encerado

Encere el vehículo cuando esté seco.
Lave y seque siempre el vehículo antes de encerarlo. Utilice cera, pasta o en líquido, de buena calidad y siga las instrucciones de uso del fabricante. Encere todo el guarnecido de metal para protegerlo y mantenerlo brillante.
Eliminar el aceite, el alquitrán y los materiales similares con un quitamanchas suele retirar la cera del acabado. Asegúrese de volver a encerar esas zonas, incluso si el resto del vehículo ya no necesita más encerado.
No aplique cera en la unidad repujada sin pintar, ya que podría deslustrarse.

⚠ ATENCIÓN

- **Limpiar el polvo o la suciedad de la carrocería con un paño seco rayará el acabado.**
- **No utilice lana de acero, limpiadores abrasivos, detergentes ácidos ni detergentes fuertes que contengan agentes altamente alcalinos o cáusticos sobre piezas de aluminio cromadas o anodizadas. Podría dañar la capa protectora y decolorar o deteriorar la pintura.**

Reparación de daños en el acabado

Debe reparar cuanto antes los rayazos profundos o brechas producidas por piedras en la superficie de la pintura. La parte de metal expuesta se oxidará enseguida y su reparación será más costosa.

✻ NOTA

Si su vehículo sufre daños y es necesario reparar o reemplazar cualquier metal, asegúrese de que el taller de

(Continúa)

(Continúa)

carrocería aplica anticorrosivo a las piezas que se van a reparar o reemplazar.

Mantenimiento del brillo del metal

- Para quitar alquitrán o insectos, utilice un limpiador de alquitrán; y no un rascador u otro objeto punzante.
- Para proteger la superficie de las piezas metálicas brillantes contra la corrosión, aplique una capa de cera o un conservante cromático y frote hasta conseguir un gran brillo.
- Durante la época invernal o en zonas costeras, cubra estas piezas con una capa gruesa de cera o conservante. Si es necesario, revista las piezas con vaselina no corrosiva u otra sustancia protectora.

Mantenimiento de la parte inferior de la carrocería

Los materiales corrosivos que se utilizan para extraer el hielo o la nieve o para controlar el polvo pueden acumularse en los bajos de la carrocería. Si estas acumulaciones no se retiran, se producirá una oxidación más rápida en piezas del inferior de la carrocería; como en los conductos de combustible, el bastidor, el panel del suelo, el sistema de escape, incluso aunque éstos hayan sido tratados contra la oxidación.
Lave completamente los bajos del vehículo y los huecos de las ruedas con agua tibia o fría una vez al mes, después de conducir en carreteras sin asfaltar y cuando el invierno se termine. Preste atención a estas zonas porque es difícil ver todo el barro y la suciedad. Será más dañino humedecer la suciedad de la carretera sin quitarla. Los bordes inferiores de las puertas, paneles y componentes auxiliares tienen orificios de drenaje que no pueden estar obstruidos por la suciedad. El agua almacenada en estos orificios acabará por oxidarlos.

⚠ ADVERTENCIA

Tras lavar el vehículo, compruebe los frenos mientras conduce despacio para ver si se han visto afectados por el agua. Si los frenos no funcionan correctamente, séquelos pisándolos ligeramente mientras conduce en línea recta y a poca velocidad.

Mantenimiento del aluminio de las ruedas

El aluminio de las ruedas está revestido por un acabado protector transparente.

- No emplee ningún limpiador abrasivo, lustrados, disolvente o cepillo de alambre sobre el aluminio. Podrían arañar o estropear el acabado.
- Limpie la rueda cuando se haya enfriado.
- Utilice sólo un jabón o detergente neutro y lave bien con agua. Limpie las ruedas después de conducir sobre pavimentos en los que haya sal. Ayuda a prevenir la corrosión.
- No lave las ruedas con los cepillos a máxima velocidad de los túneles de lavado automático.

- No utilice detergentes alcalinos ni ácidos. Podrían dañar y corroer el aluminio de las ruedas revestido por el protector transparente.

Protección contra corrosión

Proteja su vehículo contra la corrosión

Gracias a las técnicas de construcción y diseño para combatir la corrosión más avanzadas, fabricamos vehículos con la mayor calidad. Sin embargo, esto sólo es parte de nuestro trabajo. Para lograr una resistencia anticorrosiva a largo plazo, es necesario contar con la ayuda y participación del propietario del vehículo.

Causas comunes de la corrosión

Las causas más habituales de corrosión en el vehículo son:

- La sal del pavimento, la suciedad y humedad que se acumulan en los bajos del vehículo.
- Cada vez que piedras, gravilla, abrasión o los simples rayazos o abolladuras eliminan la pintura o el revestimiento protector del vehículo, el metal se desprotege y queda más expuesto a la corrosión.

Zonas de mayor corrosión

Si vive en una zona donde el vehículo está expuesto habitualmente a materiales corrosivos, es muy importante protegerlo contra la corrosión. Algunas de las causas comunes que aceleran el proceso corrosivo son la sal del pavimento, los productos químicos de control de polvo, el aire del océano y la contaminación industrial.

La humedad facilita la corrosión

La humedad propicia las condiciones en las que la corrosión tiene lugar. Por ejemplo, la corrosión se acelera con un grado alto de humedad; sobre todo, cuando las temperaturas están justo por encima de la congelación. En tales situaciones, el material corrosivo está en contacto con las superficies del vehículo por medio de la humedad que tarda en evaporarse.
El barro es muy corrosivo porque tarda en secarse y mantiene la humedad en contacto con el vehículo. Aunque el barro parezca que está seco, todavía puede contener humedad y propiciar la corrosión.

Las altas temperaturas también pueden acelerar la corrosión de las zonas que no están bien ventiladas para ayudar a que la humedad se disperse. Debido a todas estas razones, es muy importante mantener el vehículo libre de barro y acumulaciones de otros materiales. Esto no se afecta únicamente a las superficies visibles, sino también, y sobre todo, a los bajos del vehículo.

Ayudar a prevenir la corrosión

Se puede prevenir la corrosión desde el principio, si se siguen las indicaciones que aparecen a continuación:

Mantenga el vehículo limpio

El mejor modo para impedir la corrosión es mantener el vehículo limpio y libre de sustancias corrosivas. Preste especial atención a la parte inferior del vehículo.

- Si vive en una zona de alta corrosión, donde se utilice sal en las calzadas, o vive cerca del mar o en zonas de contaminación industrial, con lluvia ácida, etc.; preste especial atención a la hora de prevenir la corrosión. En invierno, lave con una manguera los bajos del vehículo, por lo menos, una vez al mes y asegúrese de volver a limpiar la parte inferior del vehículo cuando la temporada invernal finalice.

- Cuando limpie los bajos del vehículo, preste especial atención a los elementos debajo del guardabarros y otras zonas que no están a la vista. Hágalo todo a conciencia, simplemente mojar el barro en lugar de limpiarlo hasta extraerlo acelerará la corrosión en vez de impedirla. El agua a presión y el vapor son métodos muy efectivos para quitar el barro y las sustancias corrosivas.
- Cuando limpie los paneles inferiores de las puertas, los paneles oscilantes y las piezas auxiliares, asegúrese de que los orificios de drenaje están abiertos para que la humedad pueda evaporarse y no quedar atrapada y acelerar la corrosión.

Mantenga el garaje limpio

No aparque el vehículo en una garaje mal ventilado y húmedo. Favorece las condiciones para la corrosión. Sobre todo si lava su vehículo dentro del garaje o lo aparca dentro cuando todavía está mojado o cubierto de nieve, hielo o barro. Incluso un garaje caliente puede contribuir a la corrosión si no está lo suficientemente ventilado para que la humedad desaparezca.

Mantenga la pintura y el guarnecido en buen estado

Los arañazos o el desconchamiento en el acabado deben cubrirse lo antes posible con pintura para retoques para reducir la posibilidad de corrosión. Si el metal queda al descubierto, se recomienda dirigirse a una tienda especializada en carrocería y pintura.

Excrementos de pájaros: los excrementos de pájaros son especialmente corrosivos y pueden dañar la pintura en tan solo pocas horas. Elimínelos siempre tan pronto como sea posible.

No descuide el interior

La humedad acumulada en las alfombrillas y moqueta puede provocar corrosión. Compruebe periódicamente la moqueta debajo de las alfombrillas para asegurarse de que está seca. Tenga mucho cuidado si transporta fertilizantes, productos de limpieza o químicos dentro del vehículo.
Es mejor transportar dichos materiales en contenedores adecuados. Limpie en seguida cualquier derrame o fuga, lave la zona con agua limpia y séquela por completo.

Cuidado del interior

Precauciones generales en el interior

Evite que productos químicos como perfume, aceite cosmético, crema solar, jabón de manos y ambientador entren en contacto con las piezas interiores, ya que podrían causar desperfectos o decoloración. Si entran en contacto con las piezas interiores, límpielas inmediatamente. Si es necesario, utilice un limpiador de vinilo. Consulte las instrucciones para su uso correcto.

⚠ ATENCIÓN

Nunca permita que agua u otros líquidos entren en contacto con componentes eléctricos/electrónicos del interior del vehículo, ya que podría dañarlos.

Funda del asiento de tela (si está equipado)

Limpie los asientos de tela periódicamente con un aspirador teniendo en cuenta las características del tejido. Si están muy sucios con manchas de bebidas, etc., utilice un producto de limpieza adecuado para el interior. Para evitar dañar las fundas de los asientos, límpielas hasta las costuras con una esponja suave o un paño de microfibra realizando un movimiento amplio y rápido y ejerciendo una presión moderada.

Los cierres de velcro de la ropa o los objetos punzantes pueden provocar roturas o arañazos en la superficie de los asientos.

Asegúrese de no frotar estos objetos contra la superficie.

Cuidado de los asientos de cuero

- Aspire el asiento de forma periódica para eliminar el polvo y la arena del asiento. Se evitará la abrasión o los daños en el cuero y se mantendrá su calidad.
- Limpie a menudo las fundas de los asientos de cuero natural con un trapo seco o suave.
- La utilización adecuada de un producto protector del cuero puede evitar la abrasión de las fundas y contribuye a conservar el color.
  Asegúrese de leer las instrucciones y póngase en contacto con un especialista al utilizar productos protectores o fundas de cuero.
- El cuero de colores brillantes (beige, beige crema) se ensucia fácilmente y se vuelve más claro. Limpie los asientos con frecuencia.
- Evite limpiarlos con un trapo húmedo, ya que la superficie de los asientos se podría agrietar.

Limpieza de los asientos de cuero

- Elimine todas las sustancias que pueden provocar manchas inmediatamente. Consulte las instrucciones que se proporcionan a continuación para la eliminación de cada sustancia que puede provocar manchas.
- Productos cosméticos (protector solar, maquillaje, etc.)
  - Aplique crema limpiadora en un trapo y limpie la zona que se ha ensuciado. Elimine la crema con un trapo húmedo y retire el agua con un trapo seco.
- Bebidas (café, refrescos, etc.)
  - Aplique una pequeña cantidad de detergente neutro y limpie hasta que el líquido deje de manchar.
- Aceite
  - Retire el aceite inmediatamente con un trapo absorbente y limpie con un producto anti-manchas específico para cuero natural.
- Chicle
  - Endurezca el chicle con hielo y retírelo de forma gradual.

⚠ ATENCIÓN

Al limpiar productos de cuero (volante, asientos, etc.), utilice un detergente neutro o soluciones que contengan poco alcohol. Si utiliza soluciones con un alto nivel de alcohol o detergentes ácidos/alcalinos, el color del cuero podría desteñirse o la superficie podría rasgarse.

Limpieza de la tapicería y el guarnecido interior

Vinilo

Retire el polvo y la suciedad suelta del vinilo con una escobilla o un aspirador. Limpie las superficies de vinilo con un limpiador de vinilo.

Tela

Retire el polvo y la suciedad suelta de la tela con una escobilla o aspirador. Utilice una solución de jabón neutro recomendada para tapicerías y alfombras. Limpie en seguida las manchas con un quitamanchas para tejidos. Si no limpia las manchas de inmediato, la tela puede quedar manchada o perder el color. Asimismo, su cualidad ignífuga puede verse disminuida si el material no se cuida de forma correcta.

⚠ ATENCIÓN

Utilizar productos no recomendados o limpiar de forma inapropiada afectará el aspecto exterior de la tela y sus propiedades ignífugas.

Limpieza de la cincha del cinturón abdominal/hombro

Limpie la cincha del cinturón de seguridad con una solución de jabón neutro especial para tapicerías y alfombras. Siga las instrucciones que vienen con el jabón. No utilice lejía ni vuelva a teñir la cincha, ya que podría debilitarla.

Limpieza del interior de la luna de las ventanillas

Si la superficie interior de las lunas del vehículo se empaña (es decir, se cubre de una película de cera, grasa o aceite), límpiela con un limpiacristales. Siga las instrucciones que vienen con el limpiacristales.

⚠ ATENCIÓN

No arañe o raye el interior de la ventana trasera. Esto dañaría el desempañador de la luna trasera.

SISTEMA DE CONTROL DE EMISIONES (SI ESTÁ EQUIPADO)

El sistema de control de emisiones del vehículo está cubierto por una garantía limitada por escrito. Consulte la información sobre la garantía incluida en el Pasaporte de servicio de su vehículo.
Su vehículo está equipado con un sistema de control de emisiones que cumple con todas las normativas de emisión aplicables. Existen tres tipos de control de emisión.

1. Sistema de control de emisión del cárter
2. Sistema de control de emisión evaporativa
3. Sistema de control de emisión de escape

Para garantizar el funcionamiento correcto de los sistemas de control de emisiones, lleve el vehículo a un taller profesional para que lo inspeccionen y realicen el mantenimiento, de acuerdo con el calendario de mantenimiento de este manual. Kia recomienda visitar un centro de servicio / distribuidor Kia autorizado.

Precauciones para la prueba de inspección y mantenimiento (con sistema de control electrónico de estabilidad (ESC))

- **Para impedir que el vehículo falle durante la prueba del dinamómetro, apague el sistema de control electrónico de estabilidad (ESC) pulsando el interruptor ESC.**
- **Tras completar la prueba del dinamómetro, vuelva a encender el sistema ESC presionando de nuevo el interruptor ESC.**

1. Sistema de control de emisión del cárter

El sistema de ventilación positiva del cárter se emplea para impedir la contaminación del aire causada por los gases de expansión emitidos por el cárter.
Este sistema proporciona aire fresco filtrado al cárter a través del conducto de aire de admisión. En el interior del cárter, el aire fresco se mezcla con los gases de expansión que se introducen en el sistema de inducción a través de la válvula PCV.

2. Sistema de control de emisión evaporativa

El sistema de control de emisión evaporativa está diseñado para impedir que los vapores del combustible escapen a la atmósfera.

Cánister

El cánister absorbe y almacena los vapores del combustible generados dentro del depósito de combustible. Cuando el motor está en marcha, los vapores absorbidos por el cánister entran en el colector a través de la válvula solenoide de control de purga.

Válvula solenoide de control de purga (PCSV)

La válvula solenoide de control de purga está controlada por el módulo de control del motor (ECM). Cuando la temperatura del refrigerante del motor es baja durante el ralentí, la válvula PCSV se cierra para que el combustible evaporado no penetre en el motor. Tras el calentamiento del motor durante la conducción normal, la válvula PCSV se abre para introducir el combustible evaporado en el motor.

3. Sistema de control de emisión de escape

El sistema de control de emisión de escape es un sistema altamente efectivo que controla las emisiones de escape a la vez que mantiene el rendimiento del vehículo en buen estado.

Modificaciones del vehículo

El vehículo no debería modificarse. Cualquier modificación en el vehículo afectaría de forma negativa a su rendimiento, seguridad y durabilidad. Incluso se podría llegar a violar las normativas de seguridad y emisión estatales.
Además, las averías o daños que sean resultado de cualquier modificación no estarán cubiertas por la garantía.

- Si usa dispositivos electrónicos no autorizados, podría causar la operación anormal del vehículo, daños en los cables, descarga de la batería o un incendio. Por motivos de seguridad, no utilice dispositivos electrónicos no autorizados.

Precauciones acerca del gas de escape del motor (monóxido de carbono)

- El monóxido de carbono puede estar presente junto con otros humos de escape. Por tanto, si huele humos de escape de cualquier clase dentro del vehículo, hágalo revisar y reparar de inmediato. Si alguna vez sospecha que los humos de escape se introducen dentro del vehículo, conduzca con las ventanillas totalmente abiertas. Haga revisar y reparar el vehículo de inmediato.

⚠ ADVERTENCIA

■ Escape

Los gases de escape del motor contienen monóxido de carbono (CO). A pesar de ser incoloro e inodoro, es peligroso y su inhalación puede ser letal. Siga las instrucciones de esta página para evitar el envenenamiento por gas CO.

- No ponga en marcha el motor en sitios reducidos o cerrados (como un garaje) más tiempo del que es necesario para introducir o retirar el vehículo de la zona.
- Si el vehículo está parado con el motor en marcha en una zona abierta durante un largo periodo, ajuste el sistema de ventilación (en caso necesario) para que el aire fresco llegue al interior del coche.
- Nunca se siente en un vehículo estacionado o parado durante un largo periodo de tiempo con el motor en marcha.
- Si el motor se cala o falla al arrancar, intentarlo encender muchas veces puede causar daños al sistema de control de emisión.

Precauciones de funcionamiento para el convertidor catalítico (si está equipado)

⚠ ADVERTENCIA

■ Incendio

- **Un sistema de escape caliente puede prender fuego a elementos inflamables debajo del vehículo. No estacione el vehículo, ni utilice el ralentí ni conduzca cerca de objetos inflamables, como hierba, vegetación, papel, hojas, etc.**
- **El sistema de escape y el sistema del catalizador están muy calientes con el motor en marcha o inmediatamente después de pararlo. Manténgase alejado del sistema de escape y del catalizador, de lo contrario podría quemarse.**
  Asimismo, no retire el disipador de calor alrededor del sistema de escape, no selle la parte inferior del vehículo y no recubra el vehículo para el control de corrosión. Ello representaría un riesgo de incendios en condiciones determinadas.

Su vehículo está equipado con un dispositivo de control de emisiones del convertidor catalítico.
Por ello, tenga en cuenta las siguientes indicaciones:

- Asegúrese de repostar el vehículo según los "Requisitos de combustible" en la página 1-03.
- No ponga en funcionamiento el vehículo cuando existan signos de funcionamiento incorrecto del motor, tales como avería o pérdida notable de rendimiento.
- No abuse ni utilice indebidamente el motor. Bajar pendientes pronunciadas con el motor apagado o sin ninguna marcha engranada son ejemplos de un uso inadecuado del motor.
- No ponga el motor a una gran velocidad de ralentí durante largos periodos de tiempo (5 minutos o más).
- No modifique ni manipule ninguna pieza del motor ni del sistema de control de emisiones. Todas las inspecciones y todos los ajustes se deben llevar a cabo en un taller profesional. Kia recomienda visitar un centro de servicio / distribuidor Kia autorizado.
- Evite conducir con un nivel de combustible excesivamente bajo. La falta de combustible podría hacer que el motor fallase, dañando el convertidor catalítico.

Si no tiene en cuenta estas precauciones, es probable que dañe el convertidor catalítico o el vehículo. Además, dichas acciones podrían anular la garantía.

Filtro de partículas diésel (si está equipado)

El sistema del filtro de partículas diésel (DPF) elimina el hollín del gas de escape.
Al contrario que un filtro de aire desechable, el sistema DPF quema automáticamente (oxida) y elimina el hollín acumulado según las condiciones de conducción. Es decir, el sistema de control del motor y una alta temperatura del gas de escape producen una quema activa en condiciones de conducción normales y altas, es decir que se quema y se elimina el hollín acumulado.

Sin embargo, si el vehículo se sigue conduciendo a cortas distancias o a una velocidad lenta durante mucho tiempo, el hollín acumulado no se eliminará automáticamente porque la temperatura del gas de escape es baja. Si se deposita una cantidad importante de hollín, el testigo indicador de avería () se ilumina.
Cuando el indicador de avería parpadea, podría dejar de parpadear al conducir el vehículo a más de 60 km/h o con una marcha superior a la segunda con unas 1500 ~ 2500 rpm del motor durante un cierto periodo de tiempo (unos 25 minutos).
Si el testigo indicador de avería () sigue parpadeando o el mensaje de advertencia "Check exhaust system" (comprobar el sistema de escape) se ilumina a pesar de llevar a cabo el procedimiento, visite un taller profesional y solicite la comprobación del sistema DPF. Kia recomienda visitar un centro de servicio/distribuidor Kia autorizado.
Si sigue conduciendo con el indicador de avería parpadeando durante un largo periodo de tiempo, el sistema DPF puede dañarse y la durabilidad del motor puede verse afectada negativamente a causa de la dilución del aceite.

⚠ ATENCIÓN

■ Combustible diésel (si está equipado con DPF)

Se recomienda usar un diésel autorizado para la automoción en los vehículos equipados con sistema DPF.
Si utiliza un dispositivo diésel que incluya un alto grado de azufre (más de 50 ppm de azufre) y aditivos no especificados, puede provocar daños en el sistema DPF y su vehículo podría emitir humo blanco.

Trampa de NOx

El sistema de la trampa de NOx (LNT) elimina los óxidos de nitrógeno contenidos en el gas de escape. Puede generarse un olor en el gas de escape dependiendo de la calidad del combustible, la cual puede perjudicar la reducción de NOx, por lo que debe usarse un combustible diésel regulado para automóviles.

Especificaciones e información al consumidor

Dimensiones....9-02
Motor....9-03
Peso bruto del vehículo....9-04
Volumen del maletero....9-05
Sistema del aire acondicionado....9-06
Vataje de la bombilla....9-07
Neumáticos y ruedas....9-09
Lubricantes y cantidades recomendadas....9-11
  Número de viscosidad SAE recomendado....9-13
Número de identificación del vehículo (VIN)....9-15
Etiqueta de certificación del vehículo....9-16
Etiqueta de la presión y las especificaciones de los neumáticos....9-17
Número del motor....9-18
Etiqueta del compresor del aire acondicionado....9-19
Etiqueta de refrigerante....9-20
Declaración de conformidad....9-21
Etiqueta de combustible....9-22
  Motor de gasolina (gasolina)....9-22
  Motor diésel/MHEV....9-22

DIMENSIONES

Elemento			5 plazas
Longitud total			4485 mm (GAMA GT: 4495 mm)
Anchura total			1855 mm
Altura total	Sin baca		1645 mm (Europa del Este 1635 mm)
	Con baca		1655 mm (Europa del Este 1645 mm)
Banda de rodadura	Delantero	225/60 R17	1613 mm
		225/55 R18	1613 mm
		245/45 R19	1609 mm
	Trasero	225/60 R17	1625 mm
		225/55 R18	1625 mm
		245/45 R19	1620 mm
Base de la rueda			2670 mm

MOTOR

	Gasolina		Diésel
Elemento	2.0 MPI	2.4 GDI	2.0 TCI
Desplazamiento [cc]	1999	2359	1995
Cilindro x carrera [mm]	81,0 x 97,0	88,0 x 97,0	84,0 x 90,0
Orden de encendido	1-3-4-2	1-3-4-2	1-3-4-2
N.° de cilindros	4 en línea, DOHC	4 en línea, DOHC	4 en línea, DOHC

PESO BRUTO DEL VEHÍCULO

kg

ELEMENTO			PARA EUROPA	GENERAL	PARA AUSTRALIA
Nu 2.0 MPI	2WD	A/T	2080	2060	2040
		M/T	2060	2040	2020
	AWD	A/T	2150	2120	-
		M/T	2130	2100	-
Theta II 2.4 GDI	2WD	A/T	2075	2110	2075
	AWD	A/T	2135	2170	2135
R2.0 TCI	2WD	A/T	2195	2200	-
		M/T	2170	2180	-
	AWD	A/T	2250	2250	2250
		M/T	2230	2240	-

VOLUMEN DEL MALETERO

Elemento		Volumen
VDA	MÍN.	491 (temp.) 466 L (completo)
	MÁX.	1480 (temp.) 1455 L (completo)

Mín.: Detrás del asiento trasero hasta el borde superior del respaldo.

Máx.: Detrás del asiento delantero hasta el techo.

SISTEMA DEL AIRE ACONDICIONADO

Elemento		Peso del volumen	Clasificación
Refrigerante	GENERAL / EUROPA (PARA R-134a)	550 ± 25	R-134a
g (oz.)	EUROPA (PARA R-1234yf)	550 ± 25	1234yf
Lubricante del compresor g (oz.)		120 ± 10	PÁG. 30

Para obtener más información, recomendamos que se ponga en contacto con un distribuidor Kia autorizado.

VATAJE DE LA BOMBILLA

Bombilla			Vataje (W)	Tipo de bombilla
Delantero	Faros (cruce)		60	HB3
	Faros (cruce) - tipo LED*		LED	LED
	Faros (carretera)		60	HB3
	Intermitentes delanteros		21	PY21W
	Intermitentes delanteros - tipo LED*		LED	LED
	Luces de posición delanteras	Tipo de bombilla	5	P21/5W
		Tipo LED *	LED	LED
	Luces diurnas	Tipo de bombilla	21	P21/5W
		Tipo LED *	LED	LED
	Luces antiniebla delanteras*	Tipo de bombilla	51	HB4
		Tipo LED	LED	LED
	Intermitentes laterales		5	WY5W

* si está equipado

Bombilla			Vataje (W)	Tipo de bombilla
Trasero	Luces de freno traseras/luces traseras (exterior)	Tipo de bombilla	21/5	P21/5W
	Luces traseras (interior)		5	P21/5W
	Luces de freno traseras/luces traseras (exterior)	Tipo LED	LED	LED
	Luces traseras (interior)		LED	LED
	Luces antinieblas traseras		21	PR21W
	Intermitentes traseros		21	PY21W
	Luces de marcha atrás		21	P21W
	Tercera luz del freno		LED	LED
	Luces de la matrícula		5	W5W
Interior	Luces de lectura		10(LED)	W10W(LED)
	Luces del habitáculo		10	FESTOON
	Luces del espejo de cortesía		5	FESTOON
	Luz del portón trasero		10(LED)	FESTOON(LED)

* si está equipado

NEUMÁTICOS Y RUEDAS

Elemento	Tamaño de los neumáticos	Tamaño de la rueda	Capacidad de carga		Capacidad de velocidad		Presión de inflado [kPa]				Apriete de la tuerca del taco de la rueda [Kgf·m]
							Carga normal		Carga máxima		
			LI*1	Kg	SS*2	Km/h	Delantero	Trasero	Delantero	Trasero	
Neumático de tamaño completo	225/60 R17	7,0J x 17	99	775	H	210	240	240	240	240	11 ~ 13 (79 ~ 94)
	225/55 R18	7,0J x 18	98	750	H	210	240	240	240	240	
	245/45 R19	7,5J x 19	98	750	H	210	240	240	240	240	
Rueda de repuesto compacta (si está equipado)	T155/90D16	4T x 16	110	1060	M	130	420	420	420	420	
	T135/90D17	4T x 17	103	875	M	130	420	420	420	420	
	T135/90D17	4T x 17	104	900	M	130	420	420	420	420	

*1 Índice de carga
*2 Símbolo de velocidad

✻ NOTA

- Recomendamos que al cambiar los neumáticos, use el mismo tamaño que los neumáticos originales suministrados con el vehículo.
  En caso contrario, podría afectar al rendimiento de conducción.
- Cuando conduzca a alta altitud, es normal que la presión atmosférica disminuya. Por tanto, compruebe la presión de los neumáticos y añada más aire cuando sea necesario.
  Presión de aire de los neumáticos necesaria adicional por km encima del nivel del mar: 1,5 psi/km

⚠ ATENCIÓN

Al cambiar los neumáticos, use el mismo tamaño que los neumáticos originales suministrados con el vehículo.
En caso de usar neumáticos de distinto tamaño podrían dañarse las piezas relacionadas o funcionar de forma irregular.

LUBRICANTES Y CANTIDADES RECOMENDADAS

Para lograr un buen rendimiento y durabilidad del tren de potencia y del motor, utilice sólo lubricantes de calidad adecuada. Los lubricantes adecuados no solo ayudan a fomentar la eficacia del motor sino también al ahorro del combustible. Se recomiendan estos lubricantes y líquidos para su vehículo.

Lubricante			Volumen	Clasificación
Ahora están disponibles los aceites de motor etiquetados como [*1] (drenar y rellenar) Recomendaciones 	Motor de gasolina	2.0 MPI	4,0 L	Australia, África, Exportación general, Rusia, Asia-Pacífico API SM, ILSAC GF-4 o superior/5W-20 (B)[*2] ACEA A5 o superior/5W-30 (B)[*2]
				Oriente Medio, India, Libia, Argelia, Marruecos, Túnez, Sudán, Egipto e Irán ACEA A5 o superior/5W-30 (C)[*2]
				Europa API SM, ILSAC GF-4 o superior/5W-20 (D)[*2] ACEA A5 o superior/5W-30 (D)[*2]
		2.4 GDI	4,8 L	ACEA A5/B5 o API posterior/ 5W30(C)
	Motor diésel	2.0 TCI	7,6 L	Con DPF: ACEA C3 o C2 Sin DPF: ACEA A3 o B4
Líquido de la transmisión manual	Motor de gasolina	2.0 MPI	2WD: 1,7 ~ 1,8 L, AWD: 1,6 ~ 1,7 L	SAE 70W, API GL-4 (Se recomienda: SK HK MTF 70W, SHELL SPIRAX S6 GHME 70W MTF, GS CALTEX GS MTF HD 70W)
	Motor diésel	2.0 TCI	1,8 ~ 1,9 L	

Lubricante				Volumen	Clasificación
Líquido del transeje automático	Motor de gasolina	2.0 MPI		2WD: 7,3 L, AWD: 7,1 L	ATF SP-IV (Se recomienda: SK, MICHANG)
		2.4 GDI		6,7 L	
	Motor diésel	2.0 TCI		7,8 L	
Refrigerante	Motor de gasolina	2.0 MPI		A/T: 6,9 L M/T: 7,1 L	Mezcla de anticongelante y agua destilada (Refrigerante a base de etilenglicol para radiador de aluminio)
		2.4 GDI		7,1 L	
	Motor diésel	2.0 TCI		A/T: 8,5 L M/T: 8,7 L	
Líquido de embrague/frenos				370±20 cc	FMVSS116 DOT 3 o DOT 4
Aceite diferencial trasero (4WD)				0,58	Aceite de engranajes hipoides API GL-5, SAE 75W/85 (aceite de engranajes SK HCT-5 75W/85 o equivalente)
Aceite de la caja de transmisión (4WD)	Motor de gasolina	2.0 MPI	MT	0,50	
			AT	0,45	
		2.4 GDI		0,45	
	Motor diésel	2.0 TCI		0,45	
Combustible	Motor de gasolina			62 L	Consulte “Requisitos del combustible” en la página 1-03
	Motor diésel				

*1 Energy Conserving Oil. Además de otros beneficios, contribuyen al ahorro del combustible reduciendo la cantidad de combustible necesario para reducir el rozamiento del motor. A menudo, estas mejoras no son visibles en la conducción diaria, pero al cabo de un año, pueden significar un ahorro importante de costes y energía.
*2 Consulte “Número de viscosidad SAE recomendado” en la página 9-13.

Número de viscosidad SAE recomendado

⚠ ATENCIÓN

Asegúrese siempre de limpiar el área circundante de cualquier tapón de llenado, drenaje o varilla antes de comprobar o drenar el lubricante. Esta acción tiene especial importancia en zonas polvorientas o arenosas o cuando el vehículo se utiliza en carreteras no pavimentadas. Limpiar las áreas cercanas a tapones o varillas ayudará a impedir que partículas de polvo o suciedad entren en el motor u otros mecanismos y ocasionen daños.

La viscosidad (densidad) del aceite del motor tiene efecto en el ahorro de combustible y en el funcionamiento en condiciones ambientales frías (arranque del motor y fluidez del aceite del motor). Una viscosidad baja del aceite del motor proporciona un mejor ahorro de combustible y un mejor rendimiento en condiciones ambientales frías; no obstante, se necesita una viscosidad alta para conseguir una lubricación satisfactoria en condiciones ambientales de calor.
El uso de aceite con viscosidad diferente a la recomendada podría ocasionar daños al motor. En el momento de elegir un aceite, tenga en cuenta el margen de temperatura en el que funcionará el vehículo antes del próximo cambio de aceite. Proceda a seleccionar la viscosidad del aceite recomendada en la tabla.

Margen de temperatura para los números de viscosidad SAE

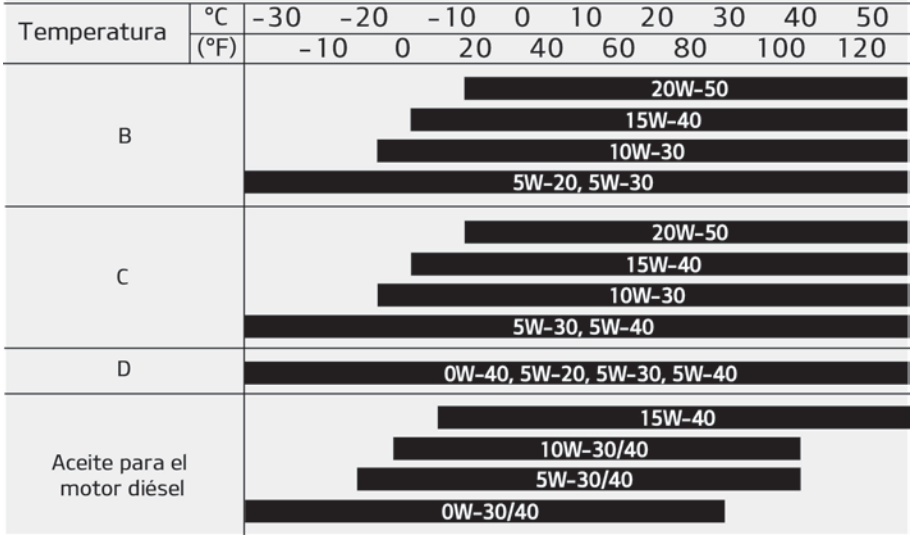

NÚMERO DE IDENTIFICACIÓN DEL VEHÍCULO (VIN)

■ Número de bastidor

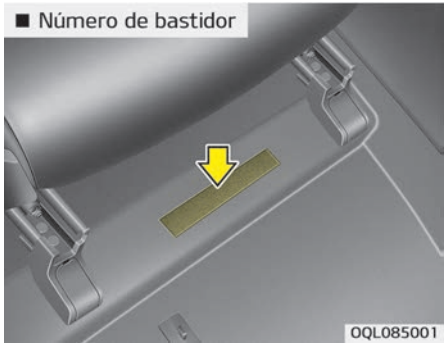

El número de identificación del vehículo (VIN) es el número utilizado al registrar el vehículo y en todos los asuntos legales relacionados con su propiedad, etc.
El número está marcado en el suelo, debajo del asiento del pasajero. Para ver el número, retire la cubierta.

■ Etiqueta de VIN (si está equipado)

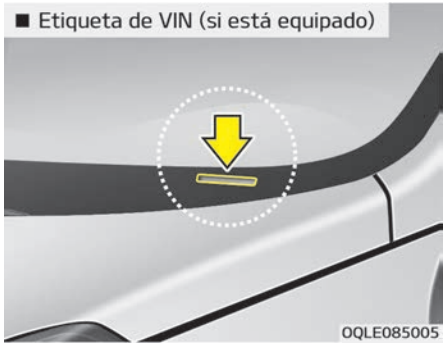

El VIN está también indicado en la placa de la parte superior del salpicadero. El número de la placa se puede ver fácilmente desde el exterior a través del parabrisas.

ETIQUETA DE CERTIFICACIÓN DEL VEHÍCULO

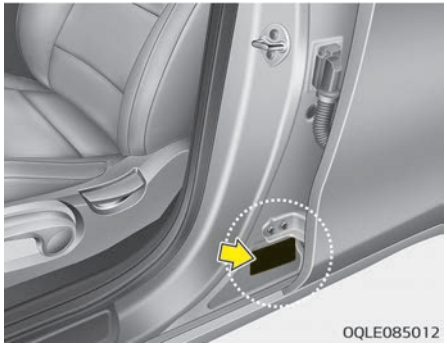

La etiqueta de certificación del vehículo situada en la columna central en el lado del conductor (o del acompañante) muestra el número de identificación del vehículo (VIN).

ETIQUETA DE LA PRESIÓN Y LAS ESPECIFICACIONES DE LOS NEUMÁTICOS

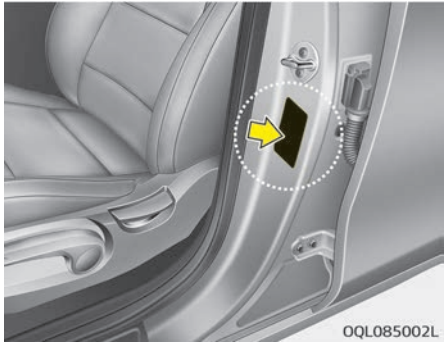

Los neumáticos de su nuevo vehículo se han elegido para ofrecer el rendimiento óptimo durante la conducción normal.
La etiqueta del neumático en la columna central del lado del conductor muestra la presión de los neumáticos recomendada para el vehículo.

NÚMERO DEL MOTOR

■ Theta 2,4 GDI

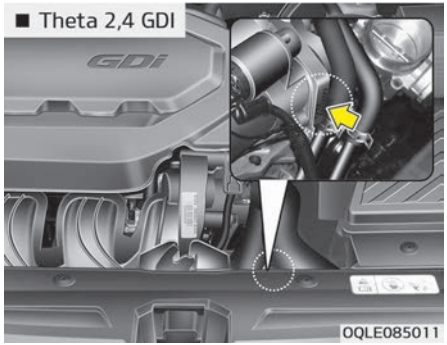

■ Nu 2,0

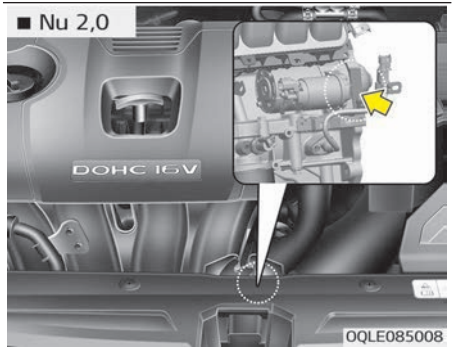

■ Diésel R2.0

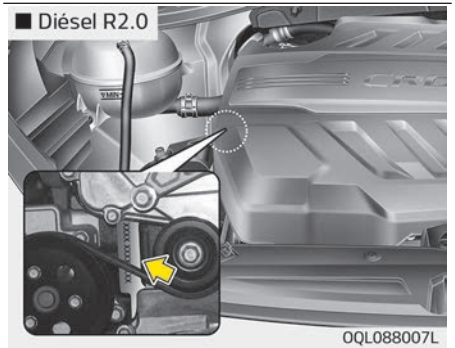

El número del motor está grabado en el bloque motor como se muestra en la figura.

ETIQUETA DEL COMPRESOR DEL AIRE ACONDICIONADO

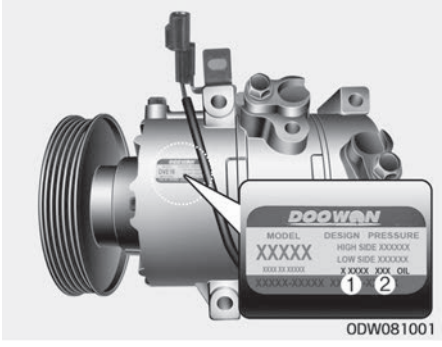

La etiqueta del compresor indica el tipo de compresor con el que está equipado el vehículo, el modelo, el número de pieza, el número de producción, el refrigerante (1) y el aceite refrigerante (2).

ETIQUETA DE REFRIGERANTE



La etiqueta de refrigerante está colocada en la parte inferior del capó.

DECLARACIÓN DE CONFORMIDAD

■ Ejemplo



Los componentes de frecuencia de radio del vehículo cumplen los requisitos y demás disposiciones relevantes de la Directiva 1995/5/CE.
Encontrará más información, incluyendo la declaración de conformidad del fabricante, en el sitio web de Kia:
http://www.kia-hotline.com

ETIQUETA DE COMBUSTIBLE (SI ESTÁ EQUIPADO)

Motor de gasolina (gasolina)

La etiqueta de combustible está adherida a la puerta de llenado de combustible.

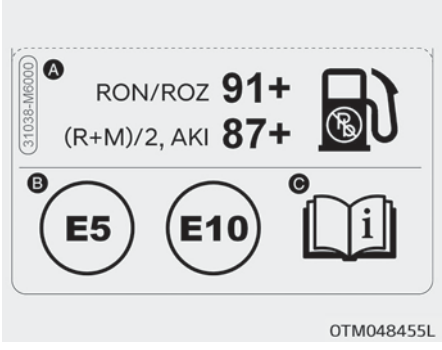

A- Índice de octanaje de gasolina sin plomo (gasolina)
1. RON/ROZ: octanaje Research
2. (R+M)/2, AKI: índice antipicada

B- Identificadores para combustibles tipo gasolina

❉ Este símbolo significa combustible utilizable.
No utilice otro combustible.

C- Para obtener más información, consulte “Requisitos del combustible” en la página 1-03.

Motor diésel/MHEV

La etiqueta de combustible está adherida a la puerta de llenado de combustible.

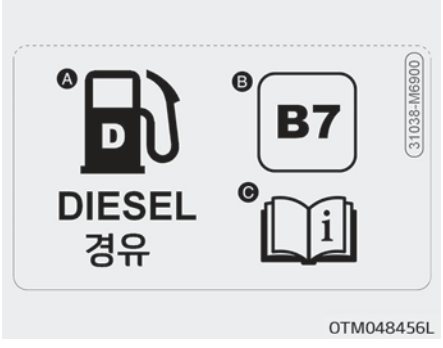

A- Combustible: diésel

B- Identificadores para FAME que contienen combustibles tipo diésel

❉ Este símbolo significa combustible utilizable. No utilice otro combustible.

C- Para obtener más información, consulte“Requisitos del combustible” en la página 1-03.

A

Aceite (motor)..... 8-29
Aceite del motor (gasolina)..... 8-29
Aceite del motor
  Cambio del aceite del motor y el filtro.....8-30
  Comprobación del nivel de aceite del motor 8-29,8-31
Advertencia de cinturón de seguridad del conductor.....3-18
Advertencia de colisión en ángulo muerto (BCW)/Aviso de colisión con tráfico cruzado trasero (RCCW)..... 6-131
  Aviso de colisión de tráfico cruzado trasero (RCCW)..... 6-134
  Limitaciones del sistema.....6-138
Advertencia de la atención del conductor..... 6-144
Advertencia de la distancia de estacionamiento - delantera
  Advertencia de la distancia de estacionamiento - delantera.....4-97
Advertencia de la distancia de estacionamiento - trasera
  Advertencia de la distancia de estacionamiento - trasera.....4-93
Advertencia de techo solar abierto.....4-43
Advertencia en la carretera.....7-02
Airbag de cortina.....3-57
Airbag delantero del conductor y del acompañante. 3-52
Airbag lateral..... 3-55
Airbags.....3-45
  Airbag de cortina..... 3-57
  Airbag delantero del conductor y del acompañante..... 3-52
  Airbag lateral.....3-55
  Componentes y funciones del SRS..... 3-49
  Condiciones en las que no se infla..... 3-62
  Cuidado del SRS.....3-64
  Etiqueta de advertencia del airbag.....3-66
  Funcionamiento..... 3-46
  Testigo de advertencia del airbag.....3-49
Ajuste del asiento delantero (eléctrico)..... 3-07
Ajuste del asiento delantero (manual)..... 3-05
Alineamiento de las ruedas y equilibrio de los neumáticos..... 8-55
Alumbrado.....4-104
  Asistencia de luces de carretera.....4-112
  Dispositivo de nivelación de los faros..... 4-111
  Faro antiniebla trasero.....4-110
  Faros antiniebla delanteros.....4-110
  Función de ahorro de batería.....4-104
  Función de escolta de los faros.....4-104
  Intermitentes.....4-109

Luces automáticas....4-107
Operación de los faros de carretera....4-107
Posición de luz de estacionamiento....4-105
Posición del faro....4-106
Anclaje(s) de la alfombrilla del suelo....4-164
Antes de la conducción....6-06
Apertura de emergencia del portón trasero....4-30
Arranque automático - ISG....6-128
Arranque de emergencia....7-05
Pinzar....7-05
Arranque del motor - con llave....6-10
Arranque del motor - con una llave inteligente....6-16
Arrastrar remolques....6-161
Asiento con ventilación de aire....4-158
Asiento trasero....3-13
Asientos....3-02
Ajuste del asiento delantero (eléctrico)....3-07
Ajuste del asiento delantero (manual)....3-05
Asiento trasero....3-13
Bolsillo del respaldo (asiento delantero)....3-12
Reposacabezas (asiento trasero)....3-15
Reposacabezas (delantero)....3-09
Asistencia de luces de carretera....4-112
Audio (sin pantalla táctil)....5-06
AUTO HOLD (sujeción automática)....6-51

B

Balancear el vehículo....6-152
Banda abdominal/banda del hombro....3-20
Batería....8-48
Elementos a reajustar....8-51
Etiqueta de capacidad de la batería....8-50
Para un funcionamiento óptimo de la batería....8-48
Recarga de la batería....8-50
Bloqueo de la puerta trasera con el seguro para niños....4-18
Bloqueo de las puertas....4-15
Bloqueo de la puerta trasera con el seguro para niños....4-18
Desde el exterior del vehículo....4-15
Desde el interior del vehículo....4-16
Interruptor de bloqueo del cierre centralizado....4-17
Opciones del bloqueo/desbloqueo de las puertas....4-18
Bolsillo del respaldo (asiento delantero)....3-12
Bombilla de la luz de posición (delantera)....8-89
Bombilla de la luz de posición (lateral)....8-91
Bombilla de la luz de posición (trasera)....8-90
Bombillas....8-87
Bombilla de la luz de posición (delantera)....8-89
Bombilla de la luz de posición (lateral)....8-91
Bombilla de la luz de posición (trasera)....8-90

Cambio de la bombilla (interior) del piloto trasero....8-95
Cambio de la bombilla (tipo bombilla) del intermitente lateral....8-98
Cambio de la bombilla (tipo LED) del intermitente repetidor lateral....8-97
Cambio de la bombilla de la luz antiniebla delantera (tipo bombilla y LED)....8-93
Cambio de la bombilla de la luz de freno y del piloto trasero (tipo LED)....8-96
Cambio de la bombilla de la luz de la guantera...8-100
Cambio de la bombilla de la luz de la matrícula....8-97
Cambio de la bombilla de la luz de mapas....8-98
Cambio de la bombilla de la luz de posición + DRL 8-93
Cambio de la bombilla de la luz del espejo de cortesía....8-99
Cambio de la bombilla de la luz del habitáculo....8-99
Cambio de la bombilla de la luz personal....8-100
Cambio de la bombilla de la tercera luz de freno..8-96
Cambio de la bombilla del faro (luces de cruce-carretera)....8-91
Cambio de la bombilla del habitáculo del portón trasero....8-100
Cambio de la bombilla del intermitente delantero8-92
Cambio de la bombilla del intermitente trasero y de la luz de marcha atrás....8-96
Cambio de la bombilla del piloto trasero y de freno....8-94
Precaución al cambiar las bombillas....8-87
Bombillas antiniebla (delanteras)....4-110
Botón de bloqueo de los elevalunas eléctricos....4-36
Botón de inicio parada: consulte "botón ENGINE START/STOP (inicio/parada del motor)"....6-13
Botón ENGINE START/STOP (inicio/parada del motor)....6-13
Arranque del motor....6-16
Botón ENGINE START/STOP (inicio/parada del motor) iluminado....6-13
Posición del botón ENGINE START/STOP (inicio/parada del motor)....6-13

C

Cadenas - neumático....6-157
Cadenas de nieve....6-157
Calefacción del asiento....4-156
Calendario de mantenimiento....8-11
Precaución del servicio de mantenimiento programado....8-11
Cambio de la bombilla (interior) del piloto trasero....8-95
Cambio de la bombilla (tipo bombilla) del intermitente lateral....8-98
Cambio de la bombilla (tipo LED) del intermitente repetidor lateral....8-97

Cambio de la bombilla de la luz de la matrícula..... 8-97
Cambio de la bombilla de la luz de mapas..... 8-98
Cambio de la bombilla de la luz de posición + DRL.....8-93
Cambio de la bombilla de la luz del espejo de cortesía..... 8-99
Cambio de la bombilla de la luz del habitáculo..... 8-99
Cambio de la bombilla de la luz personal..... 8-100
Cambio de la bombilla de la tercera luz de freno..... 8-96
Cambio de la bombilla del faro (luces de cruce-carretera)..... 8-91
Cambio de la bombilla del habitáculo del portón trasero..... 8-100
Cambio de la bombilla del intermitente trasero y de la luz de marcha atrás..... 8-96
Cambio de la pila..... 4-10
Cambio de las ruedas..... 8-57
Cantidades (lubricantes)..... 9-11
Capó..... 4-37
Capó: consulte "Capó"..... 4-37
Características exteriores..... 4-167
Baca..... 4-167
Características interiores..... 4-153
Anclaje(s) de la alfombrilla del suelo..... 4-164
Asiento con ventilación de aire..... 4-158
Calefacción del asiento..... 4-156
Cargador USB..... 4-160,4-161
Cenicero..... 4-153
Colgador para ropa..... 4-163
Encendedor..... 4-153
Pantalla de seguridad de la carga..... 4-165
Parasol..... 4-155
Portavasos..... 4-154
Sistema de carga inalámbrica del teléfono inteligente..... 4-161
Soporte de red del maletero..... 4-165
Toma de corriente..... 4-159
Cargador USB..... 4-160,4-161
Cinturones de seguridad..... 3-17
Advertencia de cinturón de seguridad del conductor..... 3-18
Banda abdominal/banda del hombro..... 3-20
Cinturón de seguridad con pretensor..... 3-27
Cuidado de los cinturones..... 3-32
Precauciones..... 3-29
Sistema de sujeción del cinturón de seguridad..... 3-17
Cinturón de seguridad con pretensor..... 3-27
Claxon..... 4-50
Colgador para ropa..... 4-163
Columna de dirección inclinable y telescópica..... 4-48
Compartimento del motor..... 2-07,8-04

Compartimento en la consola central..... 4-151
Compartimiento para guardar objetos..... 4-151
Compartimento en la consola central..... 4-151
Guantera..... 4-151
Soporte para las gafas de sol..... 4-152
Componentes y funciones del SRS..... 3-49
Comprobación de la presión de inflado de los neumáticos..... 8-53
Condiciones de conducción peligrosas..... 6-151
Condiciones de inflado (airbags)..... 3-61
Condiciones de no inflado (airbags)..... 3-62
Condiciones especiales de conducción..... 6-151
Balancear el vehículo..... 6-152
Condiciones de conducción peligrosas..... 6-151
Conducción con lluvia..... 6-154
Conducción en zonas inundadas..... 6-154
Conducción fuera de vía..... 6-155
Conducción por la noche..... 6-153
Conducción por vías públicas..... 6-155
Tomar curvas de manera suave..... 6-153
Conducción con lluvia..... 6-154
Conducción en invierno..... 6-156
Cadenas de nieve..... 6-157
Neumáticos para nieve..... 6-156
Conducción en zonas inundadas..... 6-154
Conducción fuera de vía..... 6-155
Conducción por la noche..... 6-153
Conducción por vías públicas..... 6-155
Configuración y activación del sistema. 6-64,6-76,6-134
Control de crucero inteligente con sistema Stop & Go..... 6-100
Velocidad de control de crucero inteligente..... 6-101
Control de estabilidad del vehículo (VSM)..... 6-59
Control de estabilidad electrónico (ESC)..... 6-56
Control de frenada cuesta abajo (DBC)..... 6-88
Funcionamiento del DBC..... 6-89
Control remoto (retrovisor exterior)..... 4-53
Cuadro combinado: véase "Tablero de instrumentos"..... 4-56
Cuentakilómetros..... 4-62
Cuentarrevoluciones..... 4-59
Cuidado de los cinturones..... 3-32
Cuidado del aspecto exterior..... 8-102
Cuidado del exterior..... 8-102
Cuidado del interior..... 8-106
Cuidado del exterior..... 8-102
Cuidado del interior..... 8-106
Cuidado del SRS..... 3-64
Cuidado

Cuidado de los cinturones..... 3-32
Cuidado de los neumáticos.....8-52
Cuidado del exterior.....8-102
Cuidado del interior.....8-106
Cuidado del SRS.....3-64
Cómo cerrar el techo solar.....4-45
Cómo usar este manual..... 1-02

D

Declaración de conformidad.....9-21
Declaración de conformidad (audio)..... 5-40
FCC..... 5-41
NCC para Taiwán.....5-43
Descongelar (parabrisas).....4-146
Descongelar y desempañar el parabrisas..... 4-146
Desempañador (luna trasera)..... 4-124
Desempañar (parabrisas).....4-146
Deslizamiento del techo solar.....4-44
Dificultad para arrancar, consulte El motor no arranca.....7-04
Dimensiones.....9-02

E

El motor no arranca.....7-04
Emergencia mientras se conduce..... 7-03
Escobillas del limpiaparabrisas..... 8-44
Cambio de las escobillas..... 8-44
Comprobación de las escobillas..... 8-44
Estado activado.....4-12
Estado de la alarma antirrobo.....4-13
Estado desactivado.....4-13
Etiqueta de advertencia del airbag..... 3-66
Etiqueta de certificación del vehículo..... 9-16
ETIQUETA DE COMBUSTIBLE.....9-22
Motor de gasolina (gasolina).....9-22
Motor diésel/MHEV.....9-22
Etiqueta de la presión y las especificaciones de los neumáticos..... 9-17
Etiqueta de refrigerante.....9-20
Etiqueta del compresor del aire acondicionado..... 9-19
Etiqueta
Etiqueta de advertencia del airbag.....3-66
Etiqueta de certificación del vehículo.....9-16
Etiqueta de la presión y las especificaciones de los neumáticos.....9-17
Etiqueta del compresor del aire acondicionado.....9-19
Etiqueta en la pared del neumático.....8-58
Explicación de los elementos del calendario de mantenimiento.....8-25

Aceite y filtro del motor....8-25
Bujías (para motor de gasolina)....8-26
Caja de la dirección, conexiones y rótula del brazo inferior/fundas....8-28
Cartucho del filtro de combustible (para diésel)....8-25
Conductos y mangueras del freno....8-27
Conductos, mangueras y conexiones de combustible....8-25
Correas de transmisión....8-25
Discos, pastillas, pinzas y rotores de los frenos....8-28
Filtro del combustible (para gasolina)....8-25
Filtro del purificador de aire....8-26
Freno de estacionamiento....8-27
Líquido de frenos/embrague....8-27
Líquido de la transmisión automática....8-27
Líquido de la transmisión de embrague doble....8-27
Líquido de la transmisión manual....8-27
Mangueras de ventilación del cárter de vacío....8-26
Paso de válvula (para motor de gasolina)....8-27
Pernos de montaje de la suspensión....8-28
Refrigerante....8-27
Refrigerante del aire acondicionado....8-28
Sistema de refrigeración....8-27
Tapa de llenado de combustible (para motor de gasolina) y manguera de vapor....8-26
Árboles de la transmisión y fundas....8-28

F

Filtro de aire....8-41
Cambio del filtro....8-41
Filtro de aire del control del climatizador....8-43
Comprobación del filtro....8-43
Filtro de combustible (para diésel)....8-40
Cambio del cartucho del filtro de combustible....8-40
Drenaje de agua del filtro de combustible....8-40
Freno de estacionamiento....6-43,8-39
Comprobación del freno de estacionamiento....8-39
Freno de estacionamiento electrónico (EPB)....6-46
Frenos asistidos....6-42
Funcionamiento del sistema de llave inteligente....4-07
Funcionamiento económico....6-149
Funciones del sistema de acceso sin llave con el mando a distancia....4-07
Función de ahorro de batería....4-104
Función de apagado automático de la luz interior....4-120
Función de escolta de los faros....4-104
Fusibles....8-63
Cambio de fusibles en el panel interior....8-65
Cambio del fusible del compartimento del motor....8-67
Descripción del panel de fusibles/relés....8-69
Fusibles del panel de instrumentos....8-65

G

Gato y herramientas..... 7-16
Grabar el número de la llave..... 4-04
Guantera..... 4-151

I

Iluminación de la pantalla: consulte "Iluminación del panel de instrumentos"..... 4-58
Iluminación del botón ENGINE START/STOP (inicio/parada del motor)..... 6-13
Iluminación del interruptor de encendido..... 6-08
Iluminación del tablero de instrumentos: consulte "Iluminación del panel de instrumentos"..... 4-58
Inclinación del techo solar..... 4-44
Indicador de combustible..... 4-61
Indicador de temperatura del refrigerante del motor..... 4-60
Indicadores..... 4-59
Indicador
  Indicador de combustible..... 4-61
Instrucciones de manejo del vehículo..... 1-07
Intermitentes..... 4-109
Interruptor de bloqueo del cierre centralizado..... 4-17
Interruptor de luces de emergencia..... 7-02

L

Lavaparabrisas..... 4-117,4-119
Limpiaparabrisas..... 4-115
Limpiaparabrisas y lavaparabrisas..... 4-115
  Lavaparabrisas..... 4-117,4-119
  Limpiaparabrisas..... 4-115
Llaves..... 4-04
  Grabar el número de la llave..... 4-04
  Operaciones de la llave..... 4-04
  Sistema inmovilizador..... 4-05
Lubricantes del sistema del aire acondicionado..... 9-06
Lubricantes y cantidades..... 9-11
Lubricantes y cantidades recomendados..... 9-11
  Número de viscosidad SAE recomendado..... 9-13
Luces automáticas..... 4-107
Luces de advertencia e indicadores..... 4-79
Luz de la guantera..... 4-122
Luz de lectura..... 4-120
Luz del espejo de cortesía..... 4-122
Luz del habitáculo..... 4-121
Luz interior..... 4-120

Función de apagado automático de la luz interior....4-120
Luz de la guantera....4-122
Luz de lectura....4-120
Luz del espejo de cortesía....4-122
Luz del habitáculo....4-121
Luz interior del portón trasero....4-121
Luz interior del portón trasero....4-121
Líquido de frenos....8-37
Comprobación del líquido de frenos....8-37
Líquido del embrague
Comprobación del nivel del líquido del embrague..8-37
Líquido limpiaparabrisas....8-38
Comprobación del nivel de líquido limpiaparabrisas....8-38
Líquido refrigerante: consulte "Refrigerante del motor"....8-33
Líquido
Líquido de frenos....8-37
Líquido del embrague....8-37
Líquido limpiaparabrisas....8-38

M

Mantenimiento por parte del propietario....8-09
Calendario de mantenimiento por parte del propietario....8-09
Mantenimiento
Compartimento del motor....8-04
Explicación de los elementos del calendario de mantenimiento....8-25
Mantenimiento del neumático....8-58
Mantenimiento por parte del propietario....8-09
Servicio de mantenimiento programado....8-11
Servicios de mantenimiento....8-06
Mensajes de advertencia....4-74
Modo de ajustes del usuario....4-71
Modo ECO (Sistema de control integrado en el modo de conducción)....6-118
Modo manual - Transmisión automática....6-27
Modos de viaje....4-68
Modos LCD....4-65
Monitor de visión trasera
Monitor de visión trasera....4-103
Motor....9-03

N

Neumático de repuesto....7-16
Almacenamiento del neumático de repuesto....7-17
Cambiar las ruedas....7-17
Neumático de repuesto compacto....7-21
Retirada del neumático de repuesto....7-17

Neumático de repuesto compacto....7-21
Neumático desinflado....7-16
Almacenamiento del neumático de repuesto....7-17
Cambiar las ruedas....7-17
Gato y herramientas....7-16
Neumático de repuesto compacto....7-21
Retirada del neumático de repuesto....7-17
Neumáticos para nieve....6-156
Neumáticos y ruedas....8-52,9-09
Alineamiento de las ruedas y equilibrio de los neumáticos....8-55
Cambio de las ruedas....8-57
Cambio de los neumáticos....8-56
Comprobación de la presión de inflado de los neumáticos....8-53
Etiqueta en la pared del neumático....8-58
Mantenimiento del neumático....8-58
Neumático de cociente de altura/ancho seccional bajo....8-61
Presión recomendada de inflado de los neumáticos en frío....8-52
Rotación de los neumáticos....8-54
Tracción del neumático....8-57
Número de identificación del vehículo (VIN)....9-15
Número del motor....9-18

O

Opciones del bloqueo/desbloqueo de las puertas....4-18
Operaciones de la llave....4-04
Operación de los faros de carretera....4-107
Ordenador de viaje....4-68

P

Pantalla de seguridad de la carga....4-165
Pantalla LCD....4-65
Modos de viaje....4-68
Modos LCD....4-65
Ordenador de viaje....4-68
Pantallas: véase "Tablero de instrumentos"....4-56
Para ajustar el control de límite de velocidad....6-101
Parada automática - ISG....6-127
Parasol....4-43,4-155
Peso bruto del vehículo....9-04
Peso del vehículo....6-171
Pinzar....7-05
Plegado del retrovisor exterior....4-54
Portabebidas: consulte "Portavasos"....4-154
Portavasos....4-154

Portón trasero....4-20
Apertura de emergencia del portón trasero....4-30
Apertura del portón trasero eléctrico....4-23
Apertura no automática del portón trasero....4-20
Cierre del portón trasero eléctrico....4-24
Cierre no automático del portón trasero....4-21
Portón trasero eléctrico....4-21
Portón trasero inteligente....4-27
Posiciones de llave....6-08
Arranque del motor....6-10
Interruptor de encendido iluminado....6-08
Posición del interruptor de encendido....6-08
Posición de luz de estacionamiento....4-105
Posición del faro....4-106
Posición del interruptor de encendido....6-08
Precauciones....3-29
Precauciones del transmisor....4-09
Proceso de rodaje de su vehículo....1-08

R

Reajuste del techo solar....4-46
Reducción del riesgo de vuelco....6-151
Refrigerante....8-33
Refrigerante del motor....8-33
Cambio del refrigerante....8-36
Comprobación del nivel de refrigerante....8-33
Remolque....7-25
Gancho de remolque desmontable....7-26
Remolque del vehículo en caso de emergencia....7-27
Reposacabezas (asiento trasero)....3-15
Reposacabezas (delantero)....3-09
Requisitos del combustible....1-03
Retrovisor de visión diurna/nocturna....4-51
Retrovisor electrocrómico (ECM)....4-52
Retrovisor exterior....4-52
Retrovisor interior....4-51
Retrovisores....4-51
Control remoto....4-53
Plegado del retrovisor exterior....4-54
Retrovisor de visión diurna/nocturna....4-51
Retrovisor electrocrómico (ECM)....4-52
Retrovisor exterior....4-52
Retrovisor interior....4-51
Rotación (Neumáticos)....8-54
Rotación de los neumáticos....8-54

S

Salpicadero: véase "Tablero de instrumentos"....4-56

Selección del modo de transmisión de tracción a todas las ruedas (AWD)..... 6-34
Servicio de mantenimiento programado
Precaución del servicio de mantenimiento programado.....8-11
Servicios de mantenimiento.....8-06
Precauciones del mantenimiento por parte del propietario.....8-06
Responsabilidad del propietario..... 8-06
Sistema de alarma antirrobo.....4-12
Estado activado..... 4-12
Estado de la alarma antirrobo.....4-13
Estado desactivado..... 4-13
Sistema de anclaje de correa..... 3-38
Sistema de arranque asistido en pendientes (HAC)..6-61
SISTEMA DE ASISTENCIA PARA EVITAR COLISIONES FRONTALES (FCA) (EXCEPTO ORIENTE MEDIO) – TIPO DE FUSIÓN DEL SENSOR (RADAR DELANTERO+CÁMARA DE VISIÓN FRONTAL)....6-64
Sistema de asistencia para evitar colisiones frontales (FCA) (para Oriente Medio) – Tipo de fusión del sensor (radar delantero+cámara de visión frontal)..... 6-76
Sistema de audio.....5-02
Antena.....5-02
Puerto AUX, USB.....5-03
¿Cómo funciona el equipo de audio del vehículo?..5-03
Sistema de ayuda a la estabilidad del remolque (TSA)..... 6-61
Sistema de ayuda al aparcamiento
Tipos de indicador y señal acústica de advertencia..... 4-99
Sistema de ayuda al estacionamiento trasero
Tipos de sonidos de advertencia.....4-94
Sistema de ayuda de permanencia en el carril (LKA)..... 6-120
Sistema de bienvenida.....4-123
Sistema de carga inalámbrica del teléfono inteligente.....4-161
Sistema de control de crucero.....6-92
Interruptor de control de crucero.....6-93
Para acelerar temporalmente con el control de crucero encendido.....6-95
Para ajustar la velocidad de control de crucero.... 6-93
Para aumentar la velocidad del control de crucero seleccionada.....6-94
Para cancelar el control de crucero.....6-95
Para desactivar el control de crucero..... 6-96
Para disminuir la velocidad de crucero.....6-94
Para reanudar la velocidad de crucero a más de 30 km/h aproximadamente..... 6-96
Sistema de control de crucero inteligente avanzado

Limitaciones del sistema....6-113
Para ajustar la sensibilidad del control de crucero inteligente....6-111
Para conmutar al modo de control de crucero....6-112
Sistema de control de emisión....8-109
Sistema de control de emisión de escape....8-109
Sistema de control de emisión del cárter....8-109
Sistema de control de emisión evaporativa....8-109
Trampa de NOx....8-112
Sistema de control de emisión de escape....8-109
Sistema de control de emisión del cárter....8-109
Sistema de control de emisión evaporativa....8-109
Sistema de control de límite de velocidad
Para ajustar el límite de velocidad....6-97
Sistema de control de presión de los neumáticos....7-10
Sistema de control del climatizador
Calefacción y aire acondicionado automáticos....4-137
Sistema de control del climatizador automático 4-136
Sistema de control del climatizador manual....4-130
Sistema de control integrado en el modo de conducción....6-118
Modo DRIVE....6-118
Modo ECO....6-118
Sistema de dirección asistida eléctrica....4-47
Sistema de entrada a distancia sin llaves....4-07
Cambio de la pila....4-10
Funcionamiento del sistema de llave inteligente..4-07
Funciones del sistema de acceso sin llave con el mando a distancia....4-07
Precauciones del transmisor....4-09
Sistema de frenos....6-42
AUTO HOLD (sujeción automática)....6-51
Control de estabilidad del vehículo (VSM)....6-59
Control de estabilidad electrónico (ESC)....6-56
Freno de estacionamiento....6-43
Freno de estacionamiento electrónico (EPB)....6-46
Frenos asistidos....6-42
Sistema de arranque asistido en pendientes (HAC)....6-61
Sistema de frenos antibloqueo (ABS)....6-54
Sistema de frenos antibloqueo (ABS)....6-54
Sistema de sujeción del cinturón de seguridad....3-17
Sistema de sujeción para niños....3-33
Anclaje ISOFIX y anclaje de correa superior (sistema de anclajes ISOFIX) para niños....3-36
Instalación de un sistema de sujeción para niños (CRS)....3-35
Selección de un sistema de sujeción para niños (CRS)....3-33
Sistema inmovilizador....4-05
Sistema ISG (Idle Stop and Go)....6-127
Arranque automático....6-128
Avería del sistema ISG....6-130

Condición del funcionamiento del sistema ISG....6-129
Desactivación del sistema ISG....6-129
Parada automática....6-127
Sistema ISOFIX....3-36
Sobrecalentamiento del motor....7-08
Sobrecalentamientos....7-08
Sobrecontrol del bloqueo de cambio - Transmisión automática....6-29
Soporte para las gafas de sol....4-152
Sustitución de la bombilla....8-87

T

Tablero de instrumentos....4-56
Control de la pantalla LCD....4-58
Control del tablero de instrumentos....4-58
Indicadores....4-59
Luces de advertencia e indicadores....4-79
Modos de viaje....4-68
Modos LCD....4-65
Ordenador de viaje....4-68
Pantalla LCD....4-65
Testigos de advertencia....4-79
Testigos indicadores....4-88
Tapa de llenado de combustible....4-39
Techo solar panorámico....4-42
Advertencia de techo solar abierto....4-43
Cómo cerrar el techo solar....4-45
Deslizamiento del techo solar....4-44
Inclinación del techo solar....4-44
Parasol....4-43
Reajuste del techo solar....4-46
Temperatura exterior....4-62
Testigo de advertencia del airbag....3-49
Testigos de advertencia....4-79
Testigos indicadores....4-88
Toma de corriente....4-159
Tomar curvas de manera suave....6-153
Tracción a las cuatro ruedas (AWD)....6-32
Para un funcionamiento seguro con la tracción a las cuatro ruedas....6-36
Reducción del riesgo de vuelco....6-39
Trampa de NOx....8-112
Transeje - Transeje automático....6-24
Transeje automático....6-24
Cambio en el volante....6-28
Modo manual....6-27
Transmisión - Transmisión manual....6-20
Transmisión automática
Sobrecontrol del bloqueo de cambio....6-29
Transmisión manual....6-20

V

Vataje de la bombilla..... 9-07
Velocímetro..... 4-59
Ventanillas..... 4-32
  Botón de bloqueo de los elevalunas eléctricos..... 4-36
Vista exterior (Trasera)..... 2-03
Vista general del exterior (delantera)..... 2-02
Vista general del panel de instrumentos..... 2-05
Vista general interior..... 2-04
Volante de dirección..... 4-47
  Claxon..... 4-50
  Columna de dirección inclinable y telescópica..... 4-48
  Sistema de dirección asistida eléctrica..... 4-47
  Volante de dirección calefactado..... 4-49
Volante de dirección calefactado..... 4-49
Volumen del maletero..... 9-05