# 안전 및 차량 손상 경고

※ 본 취급설명서는 고객 및 차량의 안전과 관련한 심각한 위험과 제품 사용에 대한 올바른 정보를 사전에 알리는 안전경고 표시입니다.
지시사항은 반드시 숙지하여 지켜주십시오.

## 경고, 주의표시

경고, 주의가 있는 문장 및 진하게 표시되어 있는 부분은 특히 유념하십시오.

**⚠ 경 고**

**사람이 다치거나 사망의 우려가 있는 경우의 경고 표시입니다.**

**⚠ 주 의**

**차량이 고장나거나 손상될 우려가 있는 경우의 주의 표시입니다.**

안전을 위해 반드시 지켜야 하는 금지 표시입니다.

알아두기

차량 용어 또는 추가 설명이 필요한 정보 표시입니다.

## 선택 또는 미장착 사양표시 □□□□ □□ (사양 적용시)

본 취급설명서에는 모든 트림모델 및 선택사양을 포함하여 설명하고 있습니다.
따라서 고객님 차량에 장착되지 않은 사양이 설명 될 수 있습니다.

# 내용 찾기 방법 설명

### 내용으로 찾을 때

목차를 활용하세요.

### 명칭을 모를 때

그림 목차(내관도 I)를 활용하세요.

### 명칭으로 찾을 때

색인(명칭)목차 활용하세요.

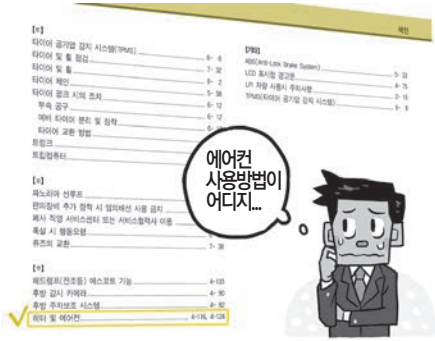

# 목차


안 내 | 실내/엔진룸 각종 장치 및 경고/표시등 안내 1

안전 주의 사항 | 안전 운행을 위한 운행방법 및 주의사항 2

안 전 장 치 | 안전 장치의 사용방법 및 주의 사항 3

편 의 장 치 | 실내, 외부 각종 장치의 사용 방법 및 주의 사항 4

시동 및 주행 | 차량 운행과 관련된 시동 및 정지 방법, 변속기, 브레이크 등의 사용 요령 5

비상시 응급조치 | 차량 고장시 응급조치 방법 6

정 기 점 검 | 일상 점검/정기 점검 등의 항목과 각종 오일류의 점검 방법 등 차량 관리 요령 7

차 량 정 보 | 차량 제원, 차량에 부착된 각종 라벨 및 고유번호 8

색 인 | 찾아보기 색인

서비스 이용안내 | 보증서, 각종 서비스제도 및 서비스 네트워크 안내

# 1장 그림 목차



외관도 I ..... 1-2
외관도 II ..... 1-3
내관도 I ..... 1-4
내관도 II ..... 1-5
엔진룸 ..... 1-6

## 그림 목차(외관도 I)

OUB021003K

※ 본 도안은 실제 차량과 다를 수 있습니다.

1. 엔진후드 ····· 4-25
2. 앞 전조등 ····· 4-77, 7-56
3. 안개등 ····· 4-80, 7-60
4. 휠/타이어 ····· 7-42
5. 실외미러 ····· 4-43
6. 선루프 ····· 4-30
7. 앞유리 와이퍼 ····· 4-81, 7-37
8. 유리창 ····· 4-21

## 그림 목차(외관도 II)

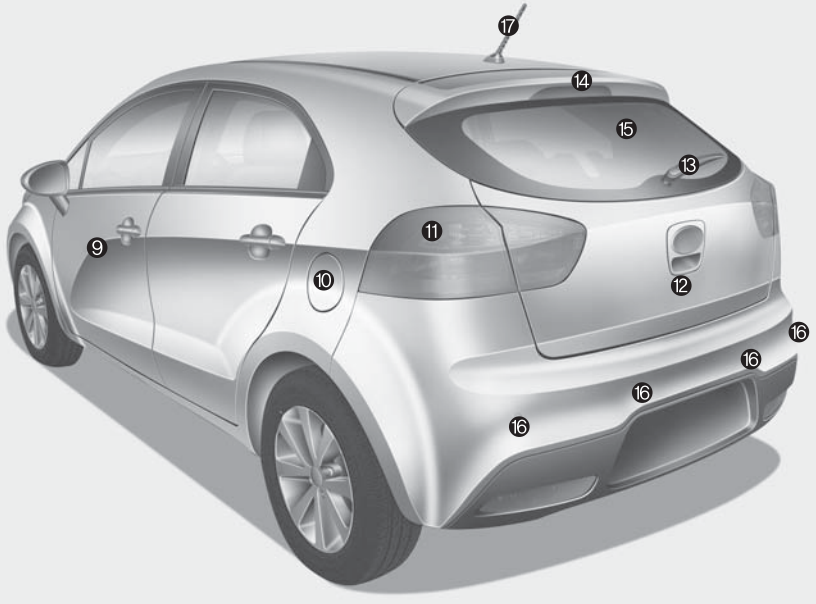


OUB021004K


9. 도어 ····· 4-13
10. 연료주입구 ····· 4-27
11. 뒷 전조등 ····· 4-77, 7-61
12. 테일게이트(트렁크) ····· 4-18, 4-16
13. 뒷유리 와이퍼 ····· 4-81, 7-39
14. 보조제동등 ····· 7-64
15. 뒷유리 열선 ····· 4-86
16. 후방 주차보조시스템 ····· 4-72
17. 안테나 ····· 4-121


※ 본 도안은 실제 차량과 다를 수 있습니다.

## 그림 목차(내관도 I)

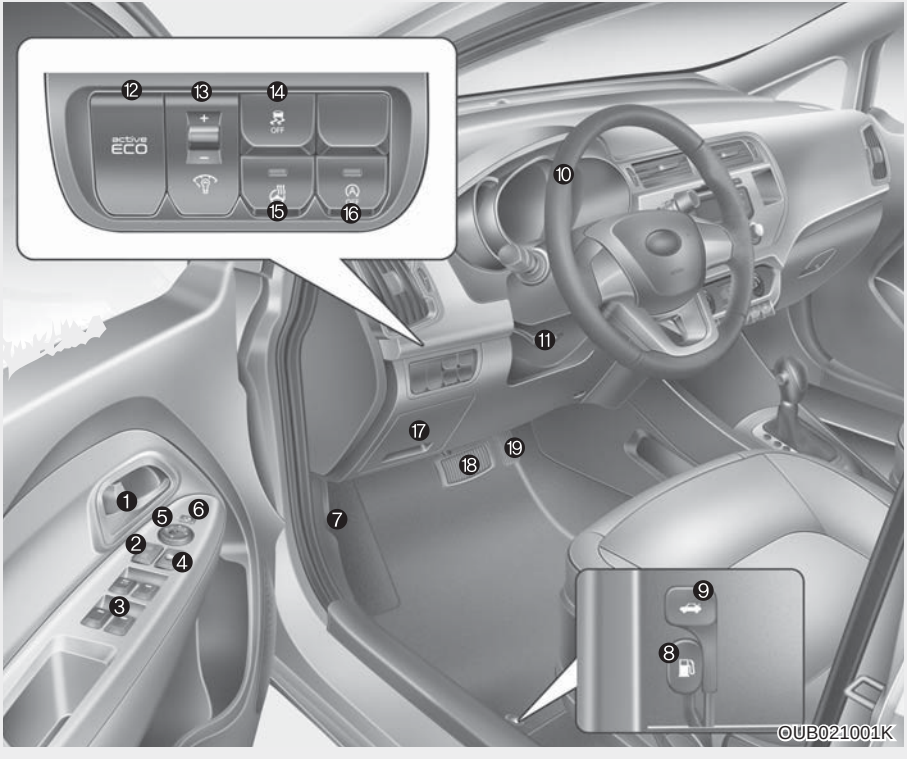


※ 본 도안은 실제 차량과 다를 수 있습니다.


1. 도어 열림 레버(실내) ····· 4-14
2. 중앙 도어 잠금 스위치 ····· 4-15
3. 유리창 개폐 스위치 ····· 4-21
4. 유리창 개폐 잠금 스위치 ····· 4-24
5. 실외 미러 조절 스위치 ····· 4-43
6. 실외 미러 접이 스위치 ····· 4-44
7. 엔진 후드 열림 레버 ····· 4-25
8. 연료 주입구 열림 레버 ····· 4-27
9. 트렁크 열림 레버(4도어) ····· 4-16
10. 스티어링 휠 ····· 4-33
11. 스티어링 휠 높이 조절 ····· 4-34
12. 액티브 에코 스위치 ····· 5-49
13. 계기판 조명 밝기 조절 스위치 ····· 4-46
14. VSM 정지 스위치 ····· 5-31
15. 스티어링 휠 히팅 스위치 ····· 4-35
16. 공회전 제한 시스템(ISG) ····· 5-42
17. 실내 퓨즈 패널 ····· 7-49
18. 브레이크 페달 ····· 5-26
19. 가속 페달

## 그림 목차(내관도 II)

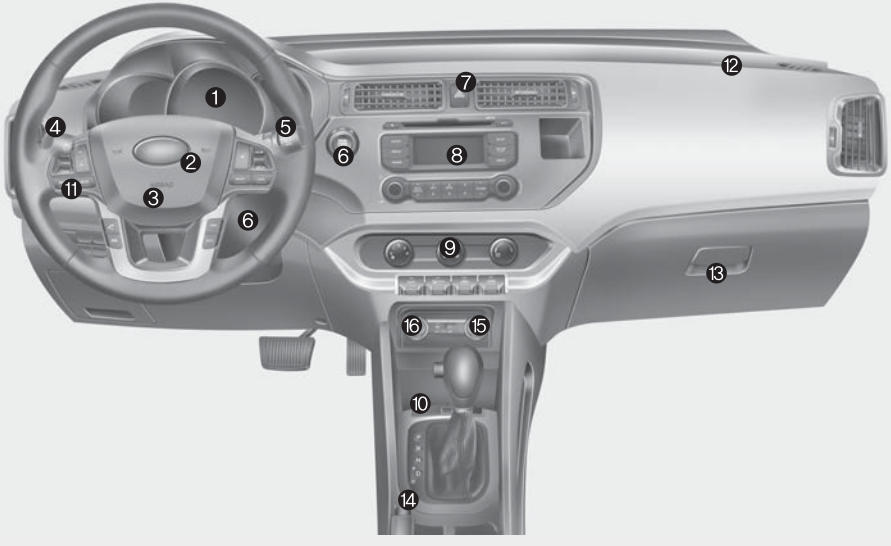


OUB021002K


1. 계기판 ····· 4-45
2. 경음기 ····· 4-36
3. 운전석 에어백 ····· 3-28
4. 조명 스위치 ····· 4-77
5. 와이퍼/와셔 스위치 ····· 4-81
6. 시동 스위치/시동 버튼 ····· 5-3, 5-10
7. 비상경고등 버튼 ····· 4-76, 6-2
8. 오디오/비디오 ····· 별도 매뉴얼 참조
9. 히터 및 에어컨 ····· 4-87, 4-95
10. 변속레버 ····· 5-18, 5-20
11. 오디오 리모컨 스위치 ····· 4-122
12. 동승석 에어백 ····· 3-28
13. 글로브 박스 ····· 4-109
14. 주차 브레이크 ····· 5-28
15. 다용도 소켓 ····· 4-114
16. 시가 라이터 ····· 4-111


※ 본 도안은 실제 차량과 다를 수 있습니다.

## 그림 목차(엔진룸)

■ 1.4 가솔린 엔진

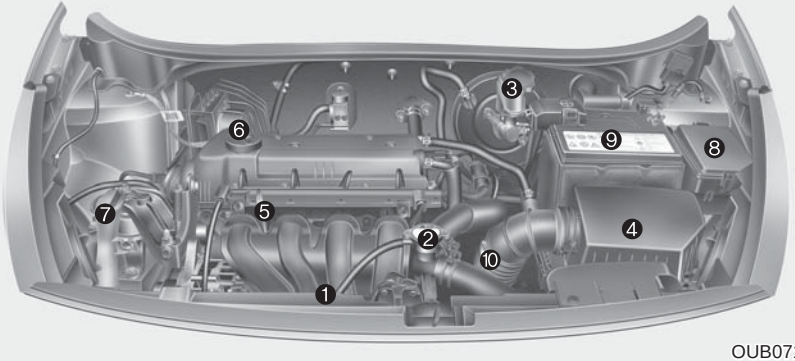


OUB071001

■ 1.6 가솔린 엔진

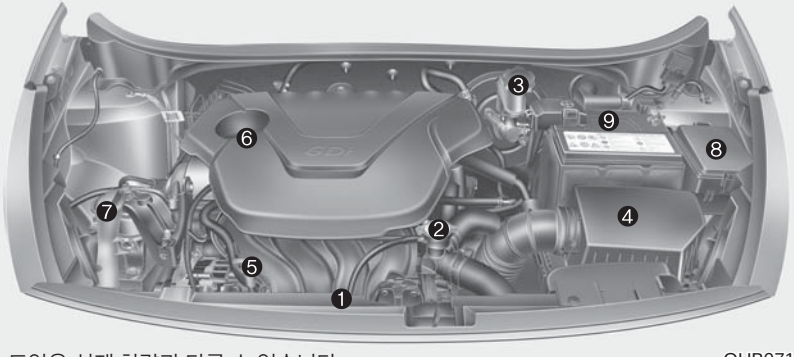


OUB071130N

※ 본 도안은 실제 차량과 다를 수 있습니다.


1. 냉각수 점검 ····· 7-23

2. 라디에이터 캡 ····· 7-24

3. 브레이크/클러치 액 점검 ····· 7-26

4. 에어클리너 점검 ····· 7-33

5. 엔진 오일 점검 ····· 7-21

6. 엔진 오일 주입구 ····· 7-21

7. 와셔액 점검 ····· 7-29

8. 퓨즈의 교체 ····· 7-49

9. 배터리 점검 ····· 7-39

10. 자동변속기 오일 점검 ····· 7-27

※ 추천오일 및 용량 ····· 8-4
(각종 오일류의 용량 및 추천사양)

## ■ 디젤 엔진

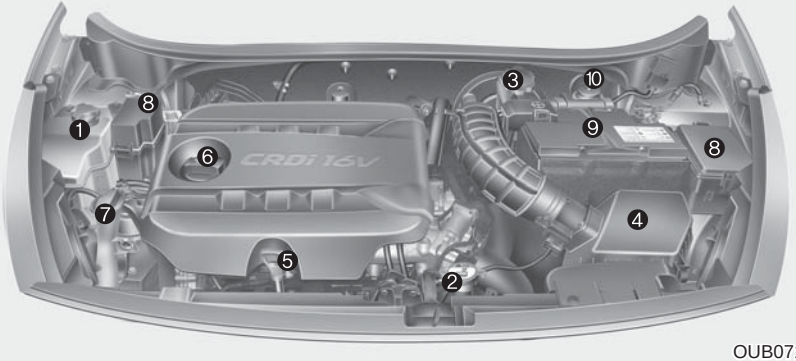


OUB071100


1. 냉각수 점검 ····· 7-23

2. 라디에이터 캡 ····· 7-24

3. 브레이크/클러치 액 점검 ····· 7-26

4. 에어클리너 점검 ····· 7-33

5. 엔진 오일 점검 ····· 7-21

6. 엔진 오일 주입구 ····· 7-21

7. 와셔액 점검 ····· 7-29

8. 퓨즈의 교체 ····· 7-49

9. 배터리 점검 ····· 7-39

10. 연료필터 ····· 7-31

※ 추천오일 및 용량 ····· 8-4
(각종 오일류의 용량 및 추천사양)


※ 본 도안은 실제 차량과 다를 수 있습니다.

# 2장 목차


1일 1회 일상 점검 실시 ..... 2-2
규격타이어 장착 및 타이어 공기압 수시 점검 ..... 2-3
운전석에 앉아서 ..... 2-3
올바른 운전자세 ..... 2-4
좌석, 스티어링 휠, 미러 조정은 출발전에 ..... 2-4
운전석 주변은 항상 깨끗이 ..... 2-4
안전벨트 착용 ..... 2-5
탑승자를 보호하는 안전벨트 착용 ..... 2-5
기타 주의사항 ..... 2-5
에어백 관련 주의사항 ..... 2-6
에어백은 보조 안전장치입니다. ..... 2-6
유아/어린이의 에어백 관련 주의사항 ..... 2-6
주·정차 중 차내 수면 금지 ..... 2-7
음주·과로 운전 금지 ..... 2-7
인화성·폭발성 물질 차내 방치 금지 ..... 2-8
창문 밖으로 손이나 얼굴 등을 내밀지 말 것 ..... 2-8
주행 중 엔진 정지 금지 ..... 2-9
정차 또는 주차 중 휴대전화 사용 요령 ..... 2-9
어린이는 적정 보호구 착용과 함께 뒷좌석에 ..... 2-10
차 안에 어린이만 남겨두면 위험 ..... 2-10
주위 안전 확인 ..... 2-10
주행 시 도어·트렁크는 잠금 상태로 ..... 2-11
주·정차 시 배기관 주변 화재 위험 ..... 2-11
밀폐된 공간에서 워밍업 또는 차량 점검 금지 ..... 2-11
주차 시 바퀴에 고임목 설치 ..... 2-12
교차로나 철도 건널목을 건널 때 ..... 2-12
편의장비 추가 장착 시 임의배선 사용 금지 ..... 2-12
차량 개조 금지 ..... 2-13
각종 시트커버류 작업 시 유의 ..... 2-13
자사 직영 서비스센터 또는 서비스협력사 이용 ..... 2-14
순정부품의 사용 ..... 2-14
기타 주의 사항 ..... 2-14
신차 길들이기 ..... 2-15

## 1일 1회 일상 점검 실시

- 1일 1회 운행 전 점검을 하십시오.
- 차량 하부의 누유, 누수 등을 점검하십시오.
- 엔진룸을 열고 냉각수, 각종 오일 및 벨트류의 이상 유무를 확인하십시오.
- 일상 점검은 7장, 「일상 점검 항목」내용을 참조하여 점검하십시오.
- 차량 외관의 이상 유무를 확인하십시오.

## 엔진룸을 열고

### 엔진 오일 점검

차를 평평한 장소에 주차시킨 후, 엔진 시동을 끄고 5분 후에 점검하십시오.
오일 레벨게이지를 뽑아 오일이 최대선과 최소선 사이에 있는지 점검하십시오.

### 브레이크 액 점검

브레이크 리저버 탱크 내의 브레이크 액 양이 규정범위 내에 있는지 확인하십시오.
부족하면 보충하고, 급격히 감소되었다면 자사 직영 서비스센터에서 점검을 받으십시오.

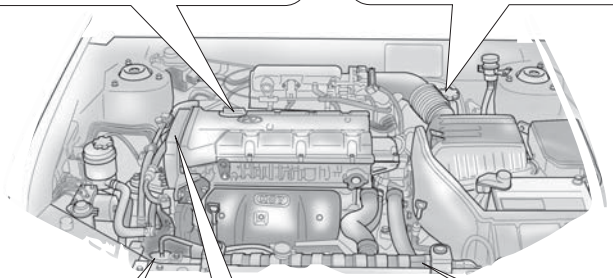

### 냉각수량 점검

엔진이 차가울 때 냉각수 보조탱크의 냉각수 양이 최대선과 최소선 사이에 있는지 점검하고 부족하면 부동액과 물을 혼합하여 보충하십시오.

### 벨트류 점검

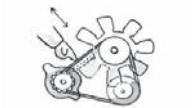

정기 점검 주기표의 점검 및 교환시기에 따라 자사 직영 서비스센터에서 점검 및 교체를 받으십시오.

### 냉각수 누수 점검

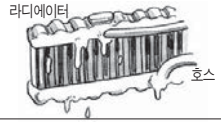


라디에이터와 호스에서 냉각수가 새지 않는지 점검하십시오.

## 규격타이어 장착 및 타이어 공기압 수시 점검

- 타이어는 본 차량에 적합한 규격의 타이어를 사용하시고, 바닥면과의 접지상태 확인 및 적정 공기압을 유지하십시오. 임시 타이어의 공기압도 수시로 점검하십시오.
- **항상 적정 타이어 공기압을 유지하십시오.**
- 타이어 공기압 부족 및 고속 주행시 스탠딩 웨이브 현상으로 타이어가 순간적으로 터지게 되면 차량 전복 등의 위험이 있으므로 장거리 및 고속 주행 전에 반드시 공기압을 점검·보충하십시오.

### 알아두기

**스탠딩 웨이브(Standing Wave) 현상 이란?**
일반적으로 주행 시 타이어는 압착되었다가 회복되는 것이 반복되는데, 공기압이 부족한 상태로 고속 주행을 하게 되면 압착이 많이 되고 회복이 미처 덜 된 상태에서 다시 노면과 타이어가 닿게 됩니다. 이 현상이 계속되면 반복되는 변형으로 타이어가 단시간에 파열됩니다.

## 운전석에 앉아서

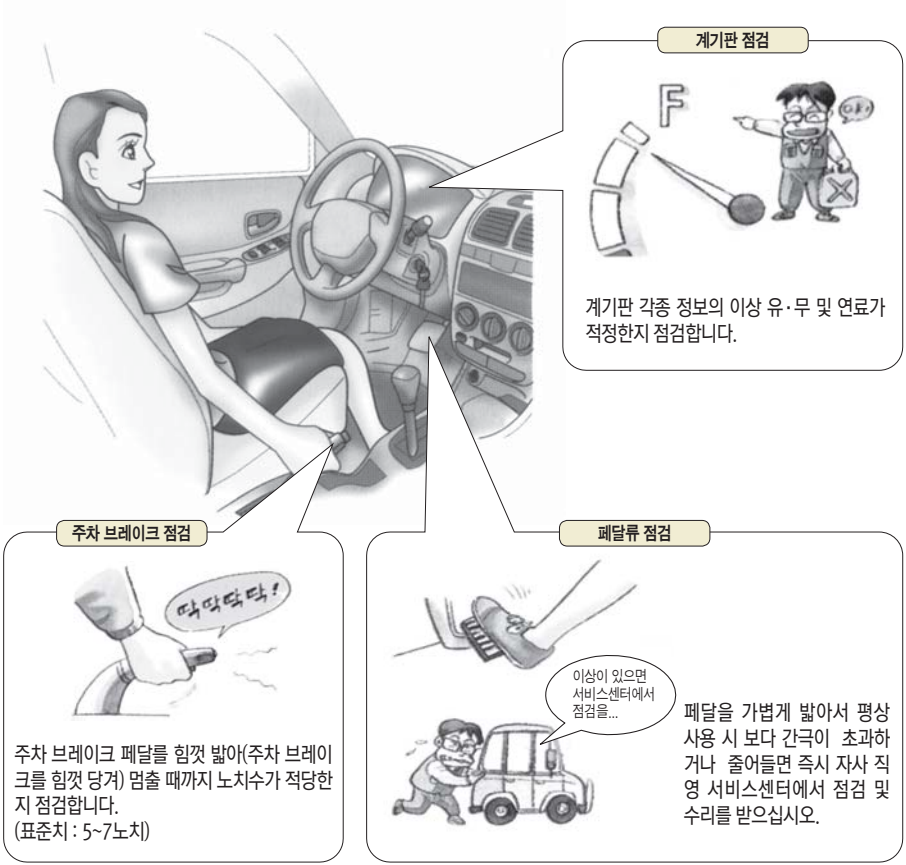

## 올바른 운전자세

올바른 운전자세가 되도록 운전석과 스티어링 휠을 조절하십시오.
바람직한 운전자세는 좌석에 깊숙히 앉아 브레이크 페달을 끝까지 밟았을 때 무릎이 약간 굽혀지고, 손목이 스티어링 휠의 가장 먼 곳에 닿아야 합니다. 또한, 헤드레스트의 높이가 조절되는 차량인 경우는 운전자의 귀 위쪽 헤드레스트 중심에 올 수 있도록 헤드레스트를 조절하십시오.

## 좌석, 스티어링 휠, 미러 조정은 출발전에

- **좌석, 스티어링 휠, 미러는 출발 전에 조절하시고 주행 시는 절대로 조작하지 마십시오.**
- **내·외측의 미러를 조정하여, 충분한 시야를 확보하십시오.**
- 높이를 조절할 수 있는 스티어링 휠은 반드시 주행 전에 신체에 알맞게 조절하십시오.
- 모든 게이지 및 경고등을 확인하십시오.
- 주차 브레이크를 해제하고 브레이크 경고등이 꺼지는지 확인하십시오.
- 차 주위에 사람이나 물체 등이 없는지 확인 하십시오.

**⚠ 경 고**

- **운전할 때 하이힐 등 운전하기 불편한 신발을 신지 마십시오. 가속 페달, 브레이크 페달 등의 조작능력이 저하되어 사고의 원인이 됩니다.**
- **주차 브레이크를 풀 때에는 차량이 움직일 수 있으므로 반드시 브레이크 페달을 확실히 밟으십시오.**

## 운전석 주변은 항상 깨끗이

- 운전석 주변은 항상 깨끗하게 유지하십시오. 빈 깡통 등이 페달 밑으로 굴러 들어갈 경우 페달 조작이 불가능하게 되어 매우 위험합니다.
- 바닥 매트는 페달의 움직임을 방해하지 않는 것으로 너무 두껍지 않으면서 바닥에 고정되는 제품이어야 합니다.
- 실내에는 화물을 좌석높이 이상으로 적재하지 마십시오.

## 안전벨트 착용

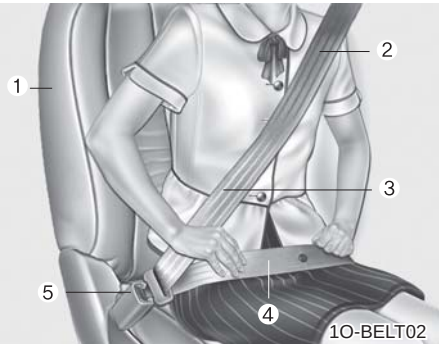

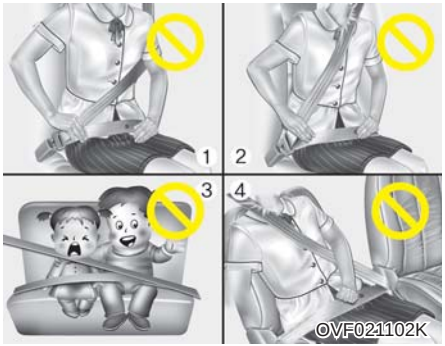


### ■ 탑승자를 보호하는 안전벨트 착용

**모든 좌석의 탑승자들은 가까운 거리라도 주행전에 반드시 안전벨트를 착용하십시오.**

1. 탑승자가 기대거나 구부리지 않고 좌석에 깊게 걸쳐 앉아, 등을 등받이에 기대어 똑바로 앉은 상태여야 합니다.
2. 안전벨트의 어깨띠 부분은 가슴 부위를 지나도록 해야 합니다.
3. 안전벨트가 꼬이거나 짓눌린 상태에서 주행하지 마십시오.
4. 안전벨트의 골반띠 부분이 부드럽게 골반 부분을 지나도록 해야 합니다.
5. 안전벨트를 버클에 '찰칵' 소리가 날 때까지 확실하게 밀어 넣으십시오.

**탑승자 전원 안전벨트를 착용하십시오.**

- 3점식 안전벨트를 착용할 수 없는 어린이의 경우는 안전벨트를 직접 사용하지 말고 뒷좌석에 어린이 전용 보조시트에 앉히십시오.
- 주행 중 어린이를 무릎에 앉히거나 팔로 안고 있지 마십시오. 경미한 충돌 사고라 할지라도 어린이를 놓칠 수 있습니다.
- 임신 중의 여성이나 환자는 급정차, 충돌 사고 등의 경우 복부 등에 강한 힘을 받을 수 있으므로 의사와 상의하여 사용하십시오.

### ■ 기타 주의사항

1. 벨트의 어깨띠를 팔 밑으로 하거나 등뒤로 하지 마십시오.
2. 안전벨트의 어깨띠가 목이나 얼굴을 지나지 않도록 하십시오.
3. 벨트 하나로 한번에 두 사람 이상이 함께 착용하지 마십시오.
4. 안전벨트를 착용한 상태로 좌석 등받이를 뒤로 눕히면 만일의 경우, 안전벨트 아래로 신체가 빠져나와 안전벨트에 목이 걸리거나 심각한 부상을 입을 수 있습니다.

## 에어백 관련 주의사항

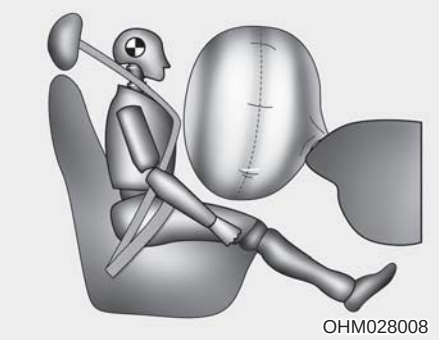


### ■ 에어백은 보조 안전장치입니다.

- 에어백은 안전벨트에 의한 충격보호기능을 보조하기 위해 개발된 보조안전장치의 하나입니다. 에어백이 장착된 차량일지라도 반드시 안전벨트를 착용해야 충돌이 발생한 경우 에어백이 제공하는 최대 효과를 얻을 수 있으며, 안전벨트를 착용하지 않으면 충돌이 발생한 경우 실명, 상해, 사망 등의 신체적 불이익을 입을 수 있습니다.
- 에어백이 작동될 때는 탑승자의 상체와 에어백과의 거리가 멀수록 안전하기 때문에 차량 운행 전 운전자나 승객은 가능한 한 좌석을 뒤로 이동시켜 앉으십시오.

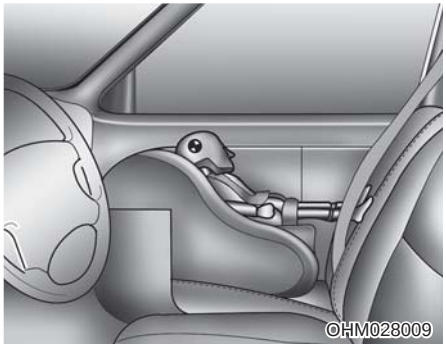


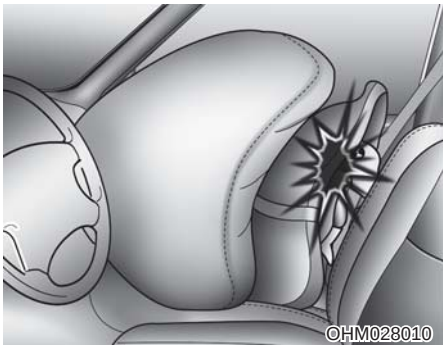


### ■ 유아/어린이의 에어백 관련 주의사항

**▶ 차량운행 상태에서 탑승한 아이들을 안전하게 보호하기 위해서는 아래의 사항을 지키십시오.**

- 아이들은 항상 뒷좌석에 앉히십시오.

※ 동승석 에어백이 장착된 차량은 동승석에 유아용 보호장치를 설치하지 마십시오. 특히 차량 진행방향의 반대방향으로 설치 시 에어백 작동에 의해 심하게 다치거나 사망할 수 있습니다.(그림 참조)

- 약 10-15세 정도(신장에 따라 다름)의 어린이를 동승석에 앉혀야 할 경우 반드시 안전벨트를 착용시키고 가능한 한 좌석을 뒤쪽으로 밀어 에어백과 거리를 멀리하도록 하십시오.
- 아이를 안고 타지 마십시오.
  특히 에어백이 장착된 차량에서 동승석 탑승 시 아이를 안고 탑승하면 더욱 위험합니다.
- 유아 탑승 시에는 반드시 뒷좌석에 유아용 보호장치를 장착하여 앉히십시오.

**⚠ 경 고**

어린이나 유아 및 임산부, 노약자는 동승석 에어백이 장착된 차량의 동승석에는 절대 앉히지 마십시오. 또한 유아용 보조 시트도 장착하여 운행하지 마십시오. 사고시 에어백 팽창충격으로 안면부상 및 사망사고가 날 수 있습니다.

## 주·정차 중 차내 수면 금지

**⚠ 경 고**

장시간 주·정차할 때에는 반드시 시동을 끄십시오.
무의식 중 변속레버를 움직이거나 가속페달을 밟아 예기치 못한 사고가 발생할 수도 있으며, 가속 페달을 계속 밟고 있을 경우 오버히트(과열), 엔진 및 배기관의 이상과열로 화재가 발생할 수 있습니다.
질식사의 위험이 있으므로 장시간 주차 및 정차 중에 창문을 닫은 채로 차 안에 계시거나 수면을 취하지 마십시오. 특히 시동을 걸고 에어컨이나 히터를 켠 상태로 밀폐된 차 안에 오래 있을 경우 질식사의 위험성이 매우 높아집니다.

## 음주·과로 운전 금지

휴식을 취하지 않고 계속 운전하면 졸음이 오게 되어 사고가 날 수 있습니다.
장시간 운전 할 경우에는 안전을 위해 최소한 2시간마다 휴식을 취하십시오.

**⚠ 경 고**

- 음주 운전은 절대로 하지 마십시오.
- 음주는 운전자의 판단, 시력과 근육 조절을 저하시키고, 소량일지라도 운전자의 반사신경, 인식, 판단에 영향을 미칩니다. 그렇기 때문에, 운전자 뿐만 아니라 승객, 상대차량 탑승자의 생명을 위협할 수 있습니다.
- 약물을 복용하고 운전하는 것은 복용한 약물의 종류와 양에 따라 음주운전보다도 위험할 수 있으므로 약물 복용 후에는 차량을 운전하지 마십시오.

## 인화성·폭발성 물질 차내 방치 금지

- 가연성 물질을 싣지 마십시오.
- 여름철과 같이 차안의 온도가 급상승하는 경우에는 밀폐된 차안에 가스라이터 등 인화성·폭발성 물질을 두지 마십시오. 폭발할 수 있습니다.

## 창문 밖으로 손이나 얼굴 등을 내밀지 말 것

창문 밖으로 손이나 얼굴 등을 내밀지 마십시오. 대단히 위험합니다. 특히, 어린이와 함께 탈 경우는 항상 주의하십시오.

## 주행 중 엔진 정지 금지

주행 중에는 시동을 끄지 마십시오.
브레이크의 성능저하 및 스티어링 휠 조작이 불가능하게 되어 매우 위험합니다.

## 정차 또는 주차 중 휴대전화 사용 요령

차내에서 휴대전화를 사용하면 오디오로 부터 잡음이 발생하는 경우가 있지만 오디오의 고장이 아닙니다. 이러한 경우에는 휴대전화를 오디오에서 될 수 있는 한 멀리 떨어져서 사용하십시오.
차내에서 휴대전화나 무전기 등을 사용할 경우는 별도의 외부안테나 또는 핸즈프리가 장착된 차량은 핸즈프리를 사용하십시오. 무전기 자체의 내부 안테나를 사용하시면 차량의 전기 장치에 영향을 주어 안전운행에 나쁜 영향을 줄 수가 있습니다.

**⚠ 경 고**

**주행 중 휴대전화의 사용은 법으로 금지되어 있습니다.**
**주행 중 운전자가 휴대전화를 사용하는 것은 매우 위험합니다.**
**휴대전화는 반드시 차량을 안전한 곳에 주·정차시킨 후 사용하십시오.**

## 어린이는 적정 보호구 착용과 함께 뒷좌석에

**⚠ 경 고**

**어린이는 보호자와 함께 뒷좌석에 태워 안전벨트나 적절한 보호장구를 착용하게 하시고, 실내에서는 뒷도어를 열 수 없도록 어린이 보호용 잠금 장치를 작동시키십시오. 만약 적절한 보호장구를 착용하지 않으면 급제동 또는 충돌 사고가 날 경우 경우에 매우 위험합니다.**

## 차 안에 어린이만 남겨두면 위험

- 차에서 떠날 때는 어린이와 함께 가십시오. 어린이만 차 안에 남겨둘 경우 차 내의 안전과 관련된 장비를 만져 의외의 사고가 발생할 수 있습니다. 또한 여름철에는 차안의 온도가 올라가고 겨울철에는 추워지므로 대단히 위험합니다.
- 시동 키는 어린이 손에 닿지 않도록 항상 잘 관리하시기 바랍니다. 운전장치를 만지는 등 의외의 사고를 방지하십시오.

## 주위 안전 확인

- 동승자에게도 주위를 환기시켜 도어를 열 때 안전사고가 발생치 않도록 주의하십시오.
- 차를 후진할 때는 미러에만 의존하지 말고 직접 후방을 확인하십시오.

## 주행 시 도어·트렁크는 잠금 상태로

- 주행 시에는 반드시 도어를 잠금 상태로 하십시오. 주행 중 무심코 안쪽 도어 핸들을 만지다 보면 도어가 열려 대단히 위험할 수 있습니다.
- 트렁크를 열어놓은 상태로 주행하지 마십시오. 배기가스가 차안으로 유입되는 등 대단히 위험합니다.
- 배기 가스가 차내로 유입된다고 생각되면, 창문을 다 연 상태로 주행하시고, 즉시 가까운 자사 직영 서비스센터 또는 서비스협력사에 점검을 의뢰하십시오.

## 주·정차 시 배기관 주변 화재 위험

- 주·정차할 때 또는 워밍업할 때 배기관 주변에 연소되기 쉬운 것이 가까이 있으면 화재의 위험이 있으니 마른 낙엽이나 지푸라기, 종이, 오일, 타이어 등이 있는 곳에는 주·정차하지 마십시오.
- 차량 뒷부분이 벽 등에 닿은 상태에서 장시간 워밍업이나 고속 공회전을 하면 배기가스의 열에 의해 벽 등이 변색되거나 화재의 위험이 있습니다. 차량 후단과의 거리를 충분히 유지하십시오.

## 밀폐된 공간에서 워밍업 또는 차량 점검 금지

- 주위가 밀폐되어 환기가 되지 않은 장소에서 장시간 엔진 시동을 걸면 배기가스가 차안으로 유입되어 중독될 위험이 있습니다.
- 엔진 워밍업 시에는 통풍이 잘되는 곳에서 하십시오. 워밍업 중이라도 엔진을 고속 회전시키면 배기관에서는 고온의 배기가스가 나옵니다.
- 이 가스는 연소되기 쉬운 물질이 있으면 화재의 위험이 있으므로 워밍업이나 차량 점검시 배기관 뒤에 연소되기 쉬운 물질을 놓지 않도록 하십시오.

## 주차 시 바퀴에 고임목 설치

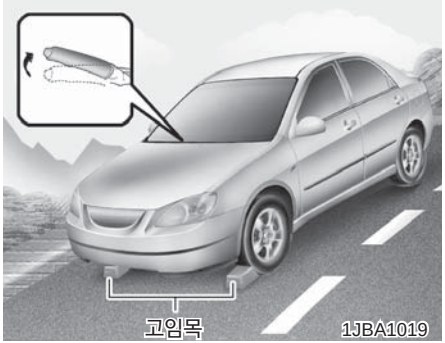


주차할 때는 반드시 주차 브레이크를 걸어 놓은 후, 자동변속기 차량은 「P」(주차), 수동변속기 차량은 오르막길에서 「1단」, 내리막길에서는 「R」(후진)위치에 놓고 바퀴에 고임목을 괴십시오. 급경사 길에는 주차하지 마십시오.
또한, 습기가 많고 통풍이 잘되지 않는 차고에 주차하지 마십시오.

## 교차로나 철도 건널목을 건널 때

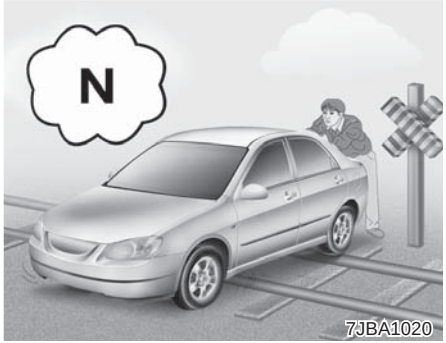


- 교차로나 철도 건널목을 건널 때는 우선 멈추어 안전을 확인한 후, 가능한 저단기어를 사용하여 변속하지 말고 신속히 빠져 나오십시오.
- 교차로나 건널목의 한 가운데서 시동이 꺼졌을 때는 주위의 가까운 사람들에게 도움을 받아 차를 안전한 장소까지 이동시키십시오.

## 편의장비 추가 장착 시 임의배선 사용 금지

- 차량에 임의로 배선을 사용 시에는 차량의 성능 저하 및 손상을 유발하여 위험한 상황이 될 수 있습니다.
- 특히, 오디오 또는 도난 경보 장치, 원격 시동 장치, 카폰이나 무전기 장착 시 임의로 배선을 사용하면 차량의 손상 또는 화재가 날 수 있습니다.

## 차량 개조 금지

- 본 차량은 어떤 식으로도 개조해서는 안됩니다. 차량 개조는 법령으로 금지되어 있으며, 차량의 성능, 내구성, 안전성에 영향을 줄 수 있을 뿐만 아니라 개조로 인한 문제 발생 시 보증수리를 받으실 수 없습니다.
- 출고 시 차량에 설치되지 않은 전기장치(램프류, 블랙박스, 전기기기 등)를 임의로 장착하여 사용할 경우 차량의 이상작동, 배선손상, 배터리 방전, 화재 등을 초래할 수 있으니 주의바랍니다.

## 각종 시트커버류 작업 시 유의

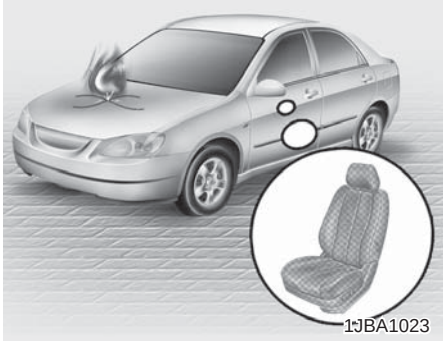


- 작업 시 잘못하면 배선의 합선이나 단선 등으로 인해 잡음, 통풍 불량, 화재 발생 등의 원인이 되니 주의하십시오.
- 시트커버나 각종 비닐커버를 씌울 경우에는 배선이나 통풍구에 유의하십시오. 배선의 합선 등으로 인해 화재가 발생할 수 있습니다.

**⚠ 경 고**

**사이드 에어백 장착 차량의 경우, 시트커버를 교체하거나 비닐커버 등을 장착하지 마십시오.**
**에어백 작동을 저해하여 심각한 상해를 야기할 수 있습니다.**

## 자사 직영 서비스센터 또는 서비스협력사 이용

OAM029002

꼭 필요한 사항이 있을 시에는 자사 직영 서비스센터 또는 서비스협력사에 문의하십시오.
위험하지 않은 간단한 점검 및 정비 이외에는 반드시 자사 직영 서비스센터 또는 서비스협력사에서 점검 및 정비를 받으십시오.

## 순정부품의 사용

OAM029001

차량에 최적인 자사 순정부품을 사용해야만 안전하고, 최상의 성능을 유지할 수 있습니다.
순정부품은 자사가 품질 및 성능을 보증하는 부품입니다.
비순정부품의 사용은 차량의 성능저하와 고장을 유발할 수 있습니다.

## 기타 주의 사항

- 온도가 낮은 겨울철에 시동을 걸 때나, 여름철에 에어컨 등을 가동시킬 때는 평상시 보다 엔진 회전수(rpm)가 높아, 차량을 움직일 경우에는 평상시보다 차량이 빠르게 움직일 수 있으므로 특히 주의하십시오.
- 임의로 원격 시동 장치 등 전기, 전자장치를 장착하거나 무단으로 차량을 정비, 개조할 경우에는 차량의 작동에 문제가 생겨 예기치 못한 위험한 상황이 생길 수 있습니다.
- 차내에서 전파를 사용하는 전화나 무전기를 사용할 경우에는 승객의 건강을 해칠 수도 있으며, 차량의 전자 제어장치에 영향을 끼쳐 차량이 오작동 될 수도 있으므로 주의하십시오.
- 잠시 차에서 떠나 있을 때라도 의외의 발진 위험이 있을 수 있으니 반드시 엔진 시동을 끄십시오.
- 정차 중에는 반드시 브레이크를 밟고 주차 브레이크를 걸어 놓으십시오.
- 차량내에는 고가의 소지품이나 귀중품을 넣어두지 마시고, 차량을 떠날때는 항상 모든 도어와 트렁크를 잠그십시오.
- 차량 언더코팅을 위해 배기계 탈·부착시 진동흡진기(배기계 행거 고무류)의 정렬편차가 발생되면 진동이 증가 할 수 있습니다. 언더코팅 후 진동흡진기 정렬상태를 반드시 확인하십시오.

- 운전경력이 많은 운전자의 경우라도, 수시로 차량을 바꿔가며 운전을 할 때는 차량간의 페달 위치를 잘못 인식하여 페달을 오조작할 수 있으므로 반드시 사전에 가속 페달과 브레이크 페달의 위치를 오른발로 확인하십시오.
- 동력발생장치와 제동장치는 별개의 장치이므로, 오조작 및 차량의 오작동이 발생할 경우라도 브레이크 페달을 밟으면 차량은 멈추게 되므로 침착하게 행동하십시오.
- 차가 눈이나 진흙, 모래 등에 빠져 움직이지 못할 경우 차를 빠져 나오도록 하기 위해 과도하게 가속 페달을 밟으면 타이어가 슬립되어 변속기에 손상을 줄 수 있습니다. 타이어가 슬립되는 상태에서 지속적인 가속 페달을 밟는 것은 변속기에 손상을 줄 수 있으니, 이때에는 견인 등의 다른 방법으로 조치하십시오.
- 자동변속기 오일 교체는 반드시 자사 직영 서비스센터 또는 서비스협력사에서 실시하십시오. 비순정부품 오일의 사용은 변속기 고장 및 성능의 저하 등을 초래할 수 있으며 이로 인한 자동변속기의 품질은 보증이 불가능합니다.
- 유리창에 썬팅을 할 경우(특히 금속성 썬팅지 사용시) ETCS미러(하이패스) 통신불량 및 라디오 수신불량을 초래할 수 있으며, 과도한 차안조도의 변화로 인해 전조등 자동 점등장치가 오작동 할 수 있습니다.
- 또한, 썬팅작업시 작업용액이 전기, 전자기기에 흘러들어 기기 오작동 및 작동불량이 생길 수 있습니다.
- 구입후 1년 이내의 신차의 경우 차량 실내에 휘발성 유기화합물(VOC)이 존재할 수 있으므로 탑승시 창문을 열고 충분히 환기를 시키십시오. 특히 날씨가 무덥거나 직사광선이 내리쬐는 곳에 장시간 주차시 차량 내부 온도가 높아질 경우 두통이나 메스꺼움을 유발할 수도 있습니다. 운전 중에는 가급적 외기모드로 선택하여 차량 안쪽 공기를 환기시켜 신선한 공기가 유입될 수 있도록 하십시오.

※ VOC는 Volatile Organic Compounds의 약자입니다.

## 신차 길들이기

- 최초 1,000km 전까지의 주행은 차량의 수명과 성능을 좌우하므로 이 기간 동안은 과속, 급가속, 급제동 등을 삼가십시오.
- 엔진 회전수를 4,000rpm 이내로 주행하십시오.
- 속도에 알맞게 변속 하십시오.
- 장시간 엔진을 공회전시키지 마십시오.
- 연비, 엔진 성능 및 엔진 오일 소모량은 길들이기 상태에 따라 달라질 수 있고 약 6,000km 주행 후 안정됩니다.

# 3장 목차


**좌석** ..... **3-3**
운전석 ..... 3-3
동승석 ..... 3-3
뒷좌석 ..... 3-3
앞좌석 ..... 3-5
전·후 위치 조절 ..... 3-5
각도 조절 ..... 3-5
높낮이 조절(운전석) ..... 3-6
헤드레스트 조절 ..... 3-6
좌석 히터 ..... 3-7
자동 좌석 히터 ..... 3-8
좌석 등받이 포켓 ..... 3-9
뒷좌석 ..... 3-9
헤드레스트 조절 ..... 3-9
좌석 접는 방법 ..... 3-10
**안전벨트** ..... **3-12**
안전벨트 구속 장치 ..... 3-12
안전벨트 사용 중요성 ..... 3-12
3점식 안전벨트 ..... 3-13
안전벨트 미착용 경고등 및 경고음 ..... 3-15
프리텐셔너 시트벨트 ..... 3-17
안전벨트 사용 시 유의 사항 ..... 3-18
큰 어린이의 안전벨트 착용 ..... 3-18
임산부의 안전벨트 착용 ..... 3-19
안전벨트의 적절한 관리 ..... 3-19
**어린이 보호용 장치(보조 좌석)** ..... **3-20**
어린이 보호용 장치의 장착 ..... 3-20
3점식 안전벨트를 이용할 때 ..... 3-21
테더 앵커를 이용할 때 ..... 3-22
하부 래치를 이용할 때 ..... 3-23
**에어백(보조 구속 장치)** ..... **3-25**
에어백 종류 ..... 3-25
에어백 장치의 구성 및 기능 ..... 3-26
안전벨트 착용의 중요성 ..... 3-27
운전석 에어백 ..... 3-28
동승석 에어백 ..... 3-28
사이드 에어백 ..... 3-29
커튼 에어백 ..... 3-30
충돌 시에 왜 에어백이 작동하지 않았을까요?
(에어백의 작동, 비작동 조건) ..... 3-31
에어백 충돌 센서 ..... 3-32
에어백의 작동 조건 ..... 3-33
에어백의 비작동 조건 ..... 3-34
에어백 장치의 작동은 어떻게 되는가? ..... 3-36
에어백 작동 시 2차 피해 ..... 3-37
소음과 연기 ..... 3-38

어린이 보호 시트 설치 금지 ..... 3-38
에어백 경고등 ..... 3-39
에어백 정비 ..... 3-39
차를 수리할 때, 폐차할 때 ..... 3-40
에어백 경고 라벨 ..... 3-40

## 좌석

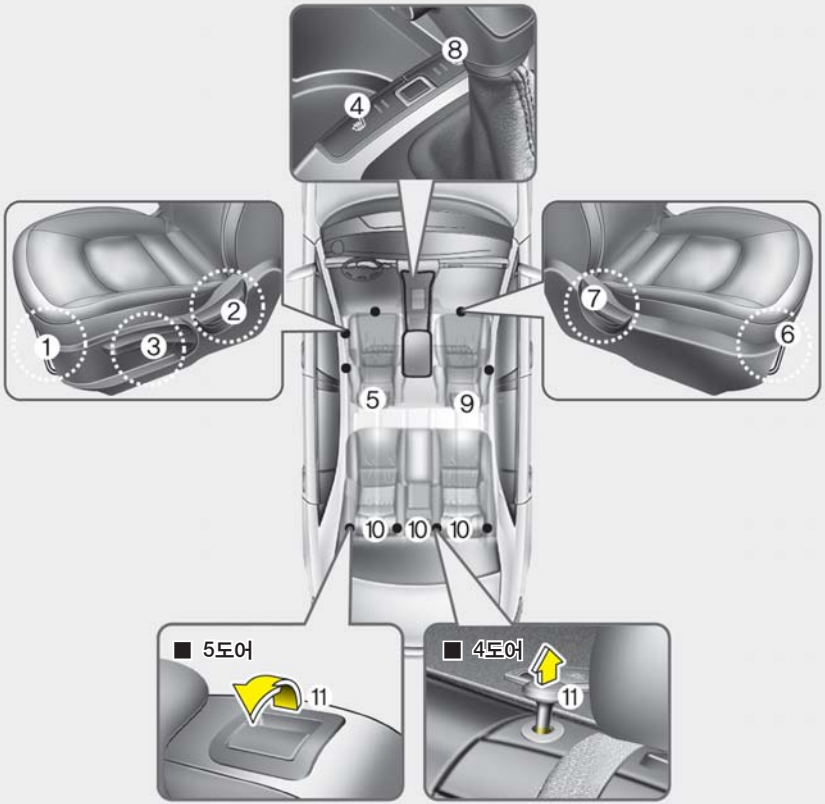


OUB033001K

※ 본 도안은 실제 차량과 다를 수 있습니다.

### ▶ 운전석

1. 전·후 위치 조절
2. 각도 조절
3. 높낮이 조절(운전석)
4. 좌석 히터(열선)
5. 헤드레스트 조절

### ▶ 동승석

6. 전·후 위치 조절
7. 각도 조절
8. 좌석 히터(열선)
9. 헤드레스트 조절

### ▶ 뒷좌석

10. 헤드레스트 조절
11. 좌석 접이 레버

좌석의 전·후, 각도, 높낮이 등을 조절하여 올바른 운전 자세가 되도록 하십시오.

### ⚠ 경 고

- 앞좌석 밑에는 어떤 물건도 놓아두지 마십시오.
  물건이 움직이면서 좌석 고정 장치와 부딪히거나 좌석 밑에서 빠져 나올 수 있습니다.
- 운전자의 발 근처에 물건이 있으면, 브레이크 또는 가속 페달을 밟을 때 물건이 움직이면서 방해를 주어 심각한 사고가 날 수 있습니다.
- 어린이 혼자 차 안에 남겨 두지 마십시오. 예기치 못한 사고가 날 수 있습니다.
- 주행 중에는 절대로 좌석을 조절하지 마십시오.
  주행 중에 좌석을 조절하면 운전에 방해가 되어 심하게 다치거나 사망할 수 있습니다.
- 조절 후에는 좌석이 좌석이 확실히 고정되어 있는지 확인하십시오.
- 좌석을 조절할 때는 뒷좌석 탑승자에 유의하십시오.

### ⚠ 경 고

- 안전벨트는 바로 앉은 자세에서 가슴 부위를 지나도록 하고, 골반띠는 골반 부분을 지나도록 착용하십시오.
- 좌석각도를 조절할 때는 등받이가 정상적인 위치에 있을 수 있게 방해되는 물건을 제거하십시오.
  물건에 방해를 받으면 등받이가 잠기지 않아, 급정차나 충돌 사고 시 심하게 다치거나 사망할 수 있습니다.
- 좌석을 조절할 때 레일 부분이나 좌석 고정 장치에 부딪혀 다치지 않도록 조심하십시오. 특히 어린이나 유아들이 다치지 않도록 주의하십시오. 항상 등받이를 똑바로 세우고 정상적인 위치에 주행하십시오.
- 주행 중 좌석을 접은 채로 앉지 마십시오. 충돌할 때 안전벨트가 제 기능을 하지 못하여 크게 다칠 수 있습니다.

### ⚠ 경 고

- 심하게 다치거나 사망할 수 있는 에어백 사고를 당하지 않기 위해서는 차를 운전하는데 방해가 되지 않는 범위 내에서 운전자의 가슴이 스티어링 휠로부터 가능한 멀리, 최소한 25cm 이상 떨어지도록 앉으십시오.
- 라이터를 바닥이나 좌석 사이에 놓지 마십시오. 좌석을 움직일 때 가스가 분출되는 경우 화재의 위험이 있습니다.
- 방석을 사용할 경우 탑승자와 좌석과의 마찰력이 줄어들어 충돌이나 급정차 시 엉덩이가 안전벨트의 아랫부분으로 미끄러질 수 있습니다. 이럴 경우 안전벨트가 정상적인 기능을 하지 못해 심각한 부상을 입을 수 있습니다.
- 주행 중에 절대로 좌석을 조절하지 마십시오. 주행 중에 좌석을 조절하면 운전에 방해가 되어 심하게 다치거나 사망할 수 있습니다.

**⚠ 경 고**

- 좌석 조절 시 좌석 밑이나 동작 부위에 손을 넣지 마십시오. 손가락 또는 손이 끼어 다칠 수 있습니다.
- 좌석 등받이를 지나치게 뒤로 젖히고 앉으면 탑승자의 몸이 충돌이나 급정차 시에 안전벨트의 아래로 빠져나갈 수 있습니다. 이럴 경우, 탑승자는 안전벨트에 복부나 목이 조여 심하게 다치거나 사망할 수 있습니다.
  그러므로 주행 중에는 항상 등받이를 바로 세우고 앉으십시오.
- 뒤로 눕혀진 등받이를 세울 때는 반드시 등받이를 손으로 잡은 상태에서 조절레버를 당겨 조절하십시오.
  등받이는 뒤로 많이 기울어져 있을수록 앞으로 숙여지는 반발력이 더 큽니다.
  등받이를 잡지 않은 상태에서 각도 조절레버를 당기면 등받이의 반발력에 의해 부상을 입을 수 있습니다.

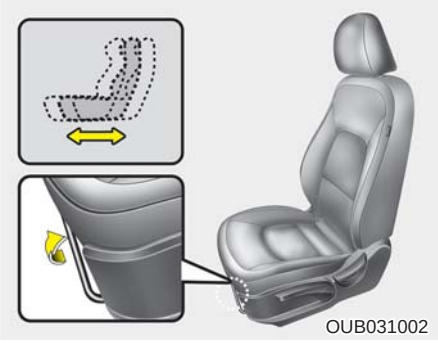
OUB031002

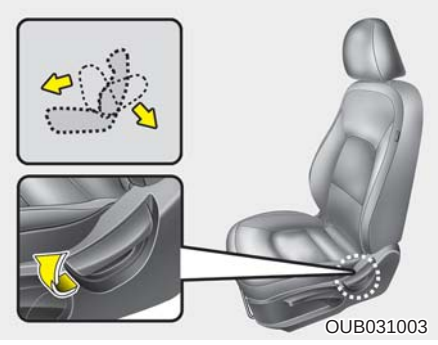
OUB031003

## ■ 앞좌석

### ▶ 전·후 위치 조절

1. 좌석 쿠션의 앞쪽 레버를 당긴 채, 좌석을 앞·뒤 원하는 위치로 조절하십시오.
2. 조절 레버를 놓으면 고정됩니다.
3. 조절이 끝나면 좌석을 가볍게 흔들어 확실하게 고정되었는지 확인하십시오.

### ▶ 각도 조절

1. 등받이에 기대어 좌석 각도 조절레버를 위로 당겨 원하는 위치로 조절하십시오.
2. 조절 레버를 놓으면 고정됩니다.
3. 조절이 끝나면 등받이를 가볍게 흔들어 고정되었는지 확인하십시오.

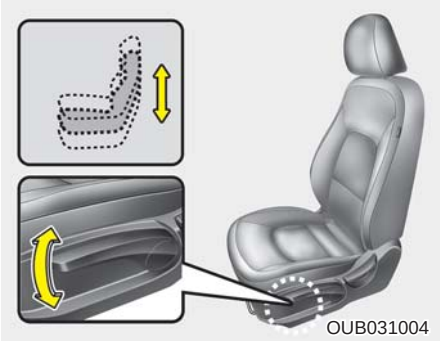


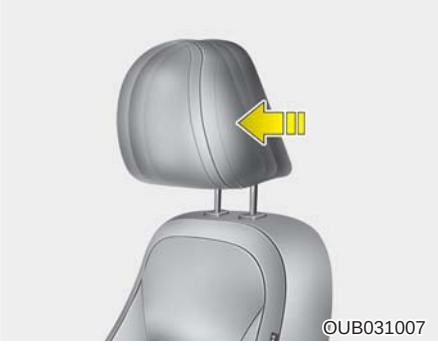


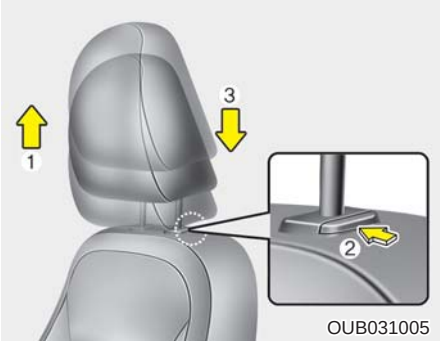


### ▶ 높낮이 조절(운전석)

1. 높낮이 조절 레버를 위로 당길 때 마다 좌석이 조금씩 올라가고, 아래로 누를 때 마다 좌석이 조금씩 내려갑니다.
2. 조절이 끝나면 레버에서 손을 떼십시오.

### ▶ 헤드레스트 조절

헤드레스트는 안락감과 충돌 사고 시 머리와 목을 보호하도록 도와 줍니다. 원하는 위치로 조절하여 사용하십시오.

### ● 전·후 위치 조절

헤드레스트를 잡고 앞으로 움직여 원하는 위치로 조절하십시오. 다시 헤드레스트를 뒤로 조절하고자 할 때는 최대한 앞으로 움직인 후 놓으면 원위치로 돌아 갑니다. 헤드레스트와 머리사이는 주먹 하나 사이가 될 수 있도록 조절하십시오.

### ● 높낮이 조절

헤드레스트의 높이는 헤드레스트의 중심부와 탑승자 귀 상단이 일치하도록 조절하십시오.

- 높일 때는 헤드레스트를 잡고 잠기는 위치까지 위로 당겨 올리십시오.(1)
- 내릴 때는 잠금해제 버튼(2)를 누른 상태에서 헤드레스트를 위에서 누르십시오.(3)

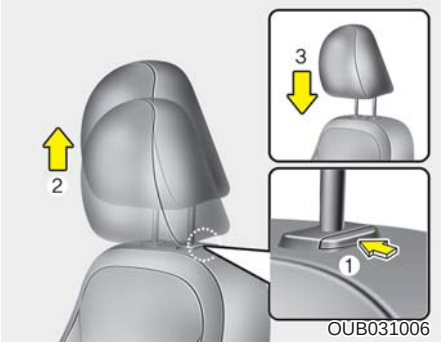


**⚠ 경 고**

- **머리나 목의 상해를 방지하기 위하여 헤드레스트를 제거한 상태에서는 절대로 주행하지 마십시오.**
- **주행 중에는 헤드레스트를 조절하지 마십시오.**

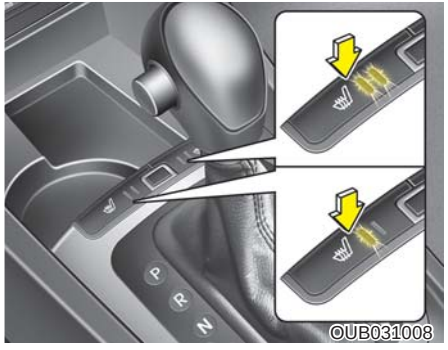


## ● 분리 및 장착

### – 분리할 때

1. 먼저 헤드레스트를 끝까지 위로 올리십시오.
2. 잠금해제 버튼(1)를 누른 상태에서 헤드레스트를 위로 당겨 분리하십시오.(2)

### – 장착할 때

1. 헤드레스트 폴을 홈에 장착시킵니다.(3)
2. 잠금해제 버튼(1)를 누른 상태에서 헤드레스트를 내려 조절하십시오.

## ▶ 좌석 히터(열선, 사양 적용 시)

- 시동 「ON」이나 시동 상태에서 해당 좌석히터 버튼을 누르면 해당 표시등이 켜지면서 히터가 작동하여 해당 좌석이 따뜻하게 됩니다. 좌석 히터는 좌석 온도가 일정 온도 이상 높아지면 자동으로 작동을 멈추고 내려가면 다시 작동하게 됩니다. 좌석 히터를 끄려면 해당 스위치를 반복해서 눌러 표시등이 꺼지게 하십시오.
- 좌석 온도 조절(표시등 켜짐)

  OFF → 강(▮▮▮) → 약(▮)

  ↑_____|

- 시동 「OFF」 후 「ON」하면 좌석히터는 항상 「OFF」 상태가 됩니다.

### ▶ 자동 좌석 히터(열선, 사양적용시)

※ 이 기능은 자동조절식 히터 및 에어컨이 장착된 차량의 운전석에만 적용되는 기능입니다.

외부 온도가 낮거나, 차량의 실내 온도가 낮은 경우 운전석의 좌석 히터가 자동으로 작동합니다.

좌석히터의 온도는 온도에 따라 자동으로 강, 약이 조절 되어 켜지며, 외부 온도 또는 차량의 실내 온도가 따뜻해지면 좌석히터의 온도는 자동으로 낮아지거나 꺼집니다.

(강(▮▮▮) → 약(▮▮) → OFF)

이 기능은 설정을 통해 해제할 수 있으며, 다음의 순서에 따라 설정을 해제 하십시오.

1. 시동을 「ON」으로 하십시오.
2. 앞유리 서리 제거 버튼을 누르십시오.
3. 앞유리 서리 제거 버튼을 누른 상태에서 내기 선택(실내 순환) 버튼을 3초 이내에 5회 이상 연속으로 누르십시오.
   작동 표시창이 0.5초 간격으로 3회 점멸하면 자동 설정 기능의 해제 또는 설정이 완료됩니다.
   초기 배터리 연결시에는 자동 설정 기능으로 초기화 됩니다.

**⚠ 경 고**

**히터 사용 중 아래의 사람은 열이 나거나 저온화상을 입을 수 있으니 주의하십시오.**

1. **유아, 어린이, 노인, 신체 부자유자 또는 기타 질병이 있는 분**
2. **피부가 약한 분**
3. **과로한 분**
4. **과음한 분**
5. **졸음이 올 수 있는 약(수면제, 감기약)을 복용한 분**

**알아두기**

**저온화상이란?**

피부가 40~50℃ 정도의 비교적 낮은 온도에 장시간 노출되었을 때 열에 의하여 화상을 입는 것을 말하며 통증이나 열을 그다지 느끼지 못하는 사이에 일어나므로 주의해야 합니다.

**⚠ 경 고**

- **시트 표피제를 임의로 교체하지 마십시오. 히터가 손상되어 화재가 발생할 위험이 있습니다.**
- **과열 방지를 위해, 좌석에 모포나 방석 등을 올려 놓지 마십시오.**

**⚠ 주 의**

- **요철 형태의 무거운 물건이나 날카로운 물건을 좌석에 올려 놓지 마십시오.**
- **좌석을 세척할 때 시너, 벤젠, 알코올, 가솔린 등의 유기용제를 사용하지 마십시오. 히터 및 좌석 표면을 손상시킬 수 있습니다.**

### ▶ 좌석 등받이 포켓

뒷좌석 탑승자의 편의를 위해 소책자나 지도책을 보관할 수 있는 포켓이 있습니다.

**⚠ 경 고**

**포켓에 날카로운 물건을 넣어두면 급정차나 사고 시 뒷좌석 탑승자가 심하게 다칠 수 있으므로 주의하십시오.**

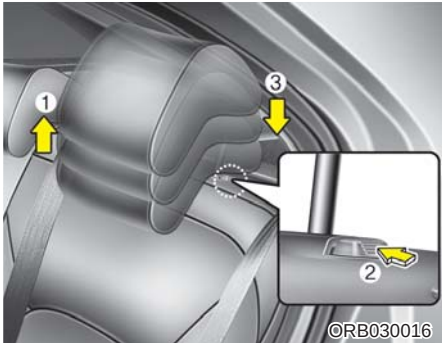


## ■ 뒷좌석

### ▶ 헤드레스트 조절(사양 적용시)

헤드레스트는 안락감과 충돌 사고 시 머리와 목을 보호하도록 도와 줍니다. 원하는 위치로 조절하여 사용하십시오.

### ● 높낮이 조절

헤드레스트의 높이는 헤드레스트의 중심부와 탑승자 귀 상단이 일치하도록 조절하십시오.

- 높일 때는 헤드레스트를 잡고 잠기는 위치까지 위로 당겨 올리십시오.(1)
- 내릴 때는 잠금해제 버튼(2)를 누른 상태에서 헤드레스트를 위에서 누르십시오.(3)

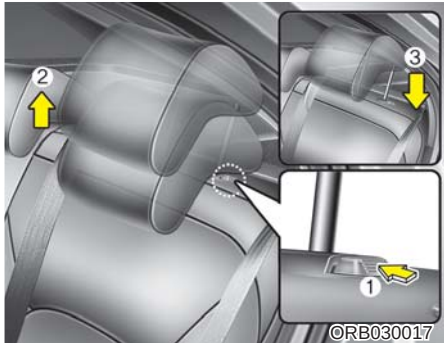


### ● 분리 및 장착

**- 분리할 때**

1. 먼저 헤드레스트를 끝까지 위로 올리십시오.
2. 잠금해제 버튼(1)를 누른 상태에서 헤드레스트를 위로 당겨 분리하십시오.(2)

**- 장착할 때**

1. 헤드레스트 폴을 홈에 장착시킵니다.(3)
2. 잠금해제 버튼(1)를 누른 상태에서 헤드레스트를 내려 조절하십시오.

**⚠ 주 의**

**뒷좌석을 사용하지 않을 때에는 후방 시야를 가릴 수 있으므로 뒷좌석 헤드레스트의 높이를 최대한 낮추십시오.**

### ▶ 좌석 접는 방법(사양 적용시)

차량에 따라 폴딩 노브를 잡아 당겨 등받이를 앞으로 접으면 좌석 공간을 적재공간으로 넓게 사용할 수 있습니다.
다시 좌석으로 사용하고자 할 때는 등받이를 딸깍하고 걸릴때까지 위로 올려 바로 세우십시오.
등받이가 확실하게 세워져서 잠금되면 폴딩노브 하단의 빨간색 띠가 보이지 않게 됩니다.
좌석으로 사용할 때는 반드시 헤드레스트와 안전벨트를 제위치에 놓고 사용하십시오.

**⚠ 경 고**

- **좌석을 접고 펼때는 항상 차량 정지상태에서 조작하십시오. 운행 중에는 좌석을 조절하지 마십시오.**
- **뒷좌석을 접어놓은 뒤 화물 공간에 승객이 탑승하거나 화물칸에 탑승하는 것은 매우 위험합니다.**
- **화물을 적재하는 경우 앞좌석 높이 이상으로 적재하지 말고, 움직일 수 있는 화물은 고정시켜 앞으로 밀리지 않도록 하십시오. 그렇지 않으면 차량 탑승자가 화물에 의해 다칠 수 있습니다.**
- **좌석을 접고 펼때는 항상 안전벨트에 손상이 가지 않도록 주의하십시오.**
- **좌석을 원위치로 돌리고 나면 항상 좌석이 고정되어 있는지 앞·뒤로 흔들어 확인 하신 후 헤드레스트와 안전벨트를 제 위치에 놓고 사용하십시오.**
- **좌석 조작 시 손이나 발이 끼지 않도록 주의하십시오.**

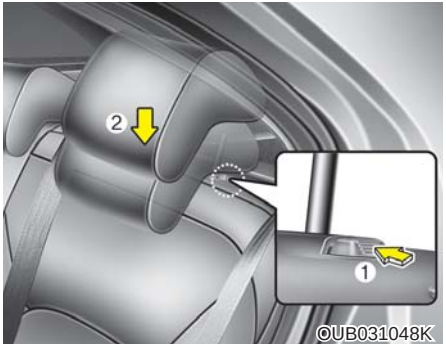


1. 뒷좌석을 접을 때 간섭이 생기지 않도록 앞좌석 등받이를 바로 세우십시오.
   필요시 앞좌석을 앞으로 이동 시키십시오.
2. 뒷좌석 헤드레스트를 최대한 아래로 내리십시오.

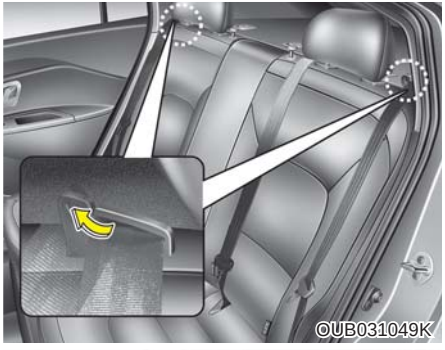


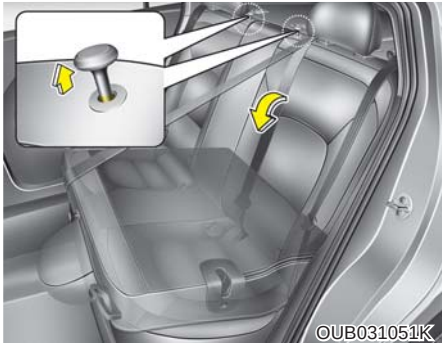


● **4도어**

3. 접었을 때 양옆의 3점식 안전벨트가 적재화물과 간섭이 발생되지 않도록 양옆으로 위치 시키십시오.
4. 좌석 접이 레버를 당긴 상태에서 등받이를 앞으로 접으십시오.
5. 좌석으로 사용하고자 할때는 접는 방법의 역순으로 하시고, 등받이를 "딸깍" 하고 완전히 걸릴때까지 뒤로 미신 후, 안전벨트가 꼬이지 않게하여 반드시 제위치에 놓으십시오.
   등받이를 세우고 안전벨트 사용시 간혹 안전벨트가 부드럽게 당겨지지 않을 경우에는 힘을 주어 안전벨트를 당긴 후 놓았다가 다시 당기면 부드럽게 당겨집니다.

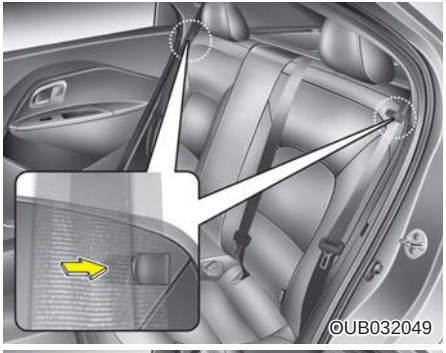


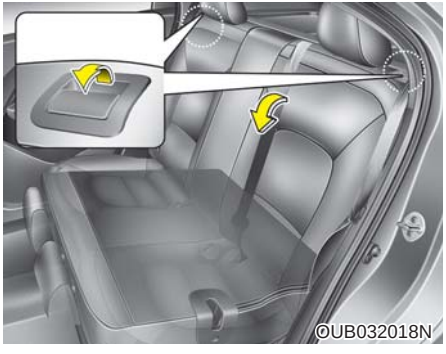


● 5도어

3. 접었을 때 양옆의 3점식 안전벨트가 적재 화물과 간섭이 발생되지 않도록 양옆으로 위치 시키십시오.
4. 좌석 접이 레버를 당긴 상태에서 등받이를 앞으로 접으십시오.
5. 좌석으로 사용하고자 할때는 접는 방법의 역순으로 하시고, 등받이를 "딸깍" 하고 완전히 걸릴때까지 뒤로 미신 후, 안전벨트가 꼬이지 않게하여 반드시 제위치에 놓으십시오.
   등받이를 세우고 안전벨트 사용시 간혹 안전벨트가 부드럽게 당겨지지 않을 경우에는 힘을 주어 안전벨트를 당긴 후 놓았다가 다시 당기면 부드럽게 당겨집니다.

**⚠ 주 의**

**등받이를 세운후에 등받이가 확실히 고정되었는지 확인하십시오.**
**등받이가 완전히 고정된 경우에는 좌석 접이 레버 하단의 빨간색 띠가 보이지 않습니다.**

## 안전벨트

### ■ 안전벨트 구속 장치

#### ▶ 안전벨트 사용 중요성

안전벨트를 사용하면, 사고나 급정차 시에 당할 수 있는 심각한 부상이나 사망의 위험이 줄어 듭니다. 안전벨트는 다음과 같은 상태에서 최대의 효과를 발휘합니다.

- 탑승자가 엉덩이를 좌석에 깊게 걸치고 등을 등받이에 똑바로 기대고서 앉은 상태여야 합니다.
- 안전벨트의 골반띠(1) 부분은 골반 부분을 지나도록 매야 합니다. 안전벨트의 어깨띠(2) 부분은 가슴 부위를 지나도록 매야 합니다. 무릎은 곧게 뻗어야 합니다.

- 항상 어린이는 뒷좌석에 적절한 보호장치를 사용하여 앉히십시오.

**⚠ 경 고**

**주행 전 운전자는 모든 좌석등받이가 올바른 위치에 있고, 모든 탑승자가 안전벨트를 착용 하였는지 반드시 확인하십시오. 사고 시 발생할 수 있는 위험성을 최소화하기 위하여 항상 안전벨트를 착용해야 합니다.**

### ▶ 3점식 안전벨트

앞좌석과 뒷좌석은 3점식 안전벨트가 설치되어 있습니다. 3점식 안전벨트의 경우, 탑승자가 안전벨트를 착용했을 때, 어느 정도 움직이면서 편안하게 앉아 있을 수 있도록 안전벨트를 감아 주는 장치인 관성 잠금장치는 자동차가 정상적으로 주행하는 중에는 작동하지 않습니다.
그러나 급정차나 급회전, 충돌 등으로 힘이 가해지면, 관성 잠금장치가 작동하여 자동으로 안전벨트를 잠그게 됩니다.

**⚠ 경 고**

- **안전벨트가 도어 틈 사이에 끼이지 않도록 주의하십시오. 안전벨트의 성능이 떨어져 사고 시 위험합니다.**
- **모든 좌석의 탑승자들은 사고시 발생할 수 있는 모든 위험성을 최소화하기 위하여 항상 안전벨트를 착용해야 합니다.**
- **임신 중의 여성이나 환자는 급정차, 사고 등의 경우 복부 등에 강한 힘을 받을 수 있으므로 의사와 상의하여 사용하십시오.**
- **안전벨트 체결 시 다른 사람의 버클에 플레이트를 체결하지 마십시오. 안전벨트의 보호를 제대로 받지 못 할뿐더러 사고 위험이 커질 수 있습니다.**

**⚠ 경 고**

**다음의 경고 사항들을 준수하지 않으면, 사고가 났을 때 더 큰 부상을 당할 위험이 있습니다.**

- **벨트의 어깨띠를 팔 밑이나 등 뒤로 착용하지 마십시오.**
- **안전벨트의 어깨띠가 목이나 얼굴을 지나지 않도록 하십시오.**
- **벨트 하나를 두 사람 이상이 착용하지 마십시오.**

- **안전벨트의 골반띠는 가능한 낮게, 골반 부분까지 내려오게 착용하십시오. 골반띠가 골반 부분을 편안하게 감싸도록 착용하십시오.**
  **사고가 났을 때 복부에 압력을 가하여 장파열 등의 심각한 부상을 입을 수 있습니다.**

### ⚠ 경 고

- 안전벨트에 별도 보조장치나 장식물을 장착하면 안전벨트가 정상적으로 작동하지 않을 수 있으니 어떤 것도 장착하지 마십시오.
- 안전벨트를 주기적으로 점검하여 닳거나 손상된 부분이 없는지 검사하여야 합니다. 각 벨트를 끝까지 당겨서 심하게 닳은 부분이 없는지 확인하십시오.
  3점식 안전벨트가 부드럽게 감기는지 확인하시고, 연결 장치가 잠기고 해제될 때 방해나 지연됨이 있는지 버클과 플레이트를 점검하십시오.
  상태가 안좋거나 작동이상 시 안전벨트를 빨리 교체하십시오.
- 안전벨트가 꼬이거나 짓눌린 상태에서 주행하지 마십시오. 꼬이거나 짓눌린 안전벨트를 원상태로 할 수 없다면 자사 직영 서비스센터 또는 서비스협력사에 점검을 의뢰하십시오.

### ⚠ 경 고

- 주행 중에 좌석 등받이는 항상 똑바로 세워져 있어야 합니다. 안전벨트 장치는 등받이가 똑바로 세워져 있을 때, 최대의 보호 기능을 발휘합니다.
  안전벨트를 착용한 상태로 좌석 등받이를 뒤로 젖히고 앉으면, 충돌이나 급정차 시에 안전벨트 아래로 몸이 빠져나가면서 안전벨트에 목이 걸려 심하게 다칠 수 있습니다.
- 급정차나 급회전, 충돌 등의 힘이 가해져 3점식 안전벨트가 늘어나거나 손상될 수 있습니다.
  충돌 후에는 안전벨트 장치를 점검하십시오.
  충돌에 의해 손상된 벨트, 관성 잠금 장치, 고정 장치와 부속품은 차를 다시 주행하기 전에 교체하십시오.
  경미한 사고라도 반드시 자사 직영 서비스 센터나 서비스협력사에서 안전벨트 장치를 점검받으십시오.

### ⚠ 경 고

- 주행 중 안전벨트를 풀지 마십시오. 또한 안전벨트를 풀거나 착용하는 등 반복적인 행동을 할 경우 전방 부주의로 심각한 부상을 입을 수 있습니다.
- 안전벨트 착용 시 단단하거나 깨지기 쉬운 물체 위로 지나가지 않도록 착용하십시오.
- 버클 안에 이물질이 들어가지 않도록 주의하십시오. 안전벨트 체결이 제대로 되지 않을 수도 있습니다.

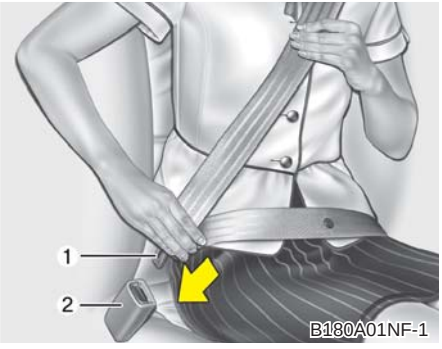

### ▶ 안전벨트 미착용 경고등 및 경고음

다음과 같은 경우에 6초간 경고음이 울리고 경고등은 계속 깜빡여 안전벨트 착용의 중요성을 알려줍니다.

- 운전석 안전벨트를 착용하지 않은 상태에서 시동「ON」이나 시동을 걸 때
- 시동「ON」이나 시동을 건 상태에서 운전석 안전벨트를 풀 때

이 때, 운전석 안전벨트를 착용하면 경고음과 경고등은 즉시 중지됩니다.

### ● 착용방법

1. 플레이트(1)와 벨트를 잡으십시오.
2. 벨트를 천천히 당기십시오.
3. 플레이트(1)를 "찰칵" 소리가 날 때까지 버클(2)에 밀어 넣으십시오.
   그리고 안전벨트가 확실히 채워졌는지 손으로 안전벨트를 세게 당겨 확인하십시오.
4. 골반띠는 반드시 복부 아래 골반 부분에 착용하여 사고 시 벨트 밑으로 몸이 빠져나가거나 복부에 압력이 가해지지 않도록 하십시오. 안전벨트의 어깨띠를 당겨서 편안하게 길이를 조절하십시오. 벨트를 감아주는 장치는 벨트에 장력을 주어 늘어진 벨트를 자동으로 당겨 줍니다. 안전을 위하여, 안전벨트를 너무 느슨하게 착용하지 마십시오.
   간혹 안전벨트가 빠지지 않을 경우에는, 힘을 주어 안전벨트를 당긴 후 놓았다가 다시 당기면 부드럽게 빠집니다.

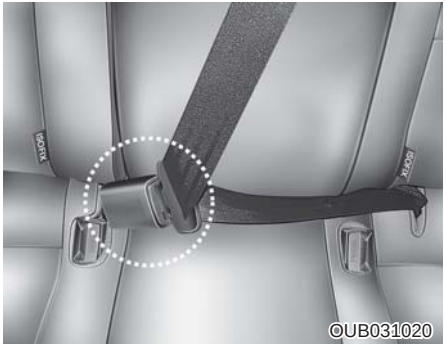


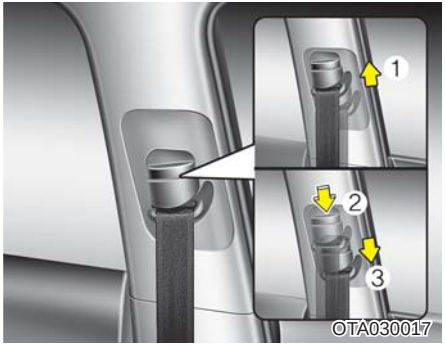


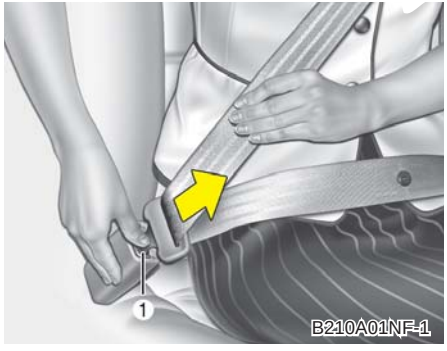


● **뒷좌석 중앙**

뒷좌석 중앙 3점식 안전벨트를 착용할때는 반드시 "CENTER"라는 문자가 새겨진 버클에 체결하십시오.

● **벨트의 높이 조절 (앞좌석)**

벨트의 어깨 높이를 조절할 수 있습니다.
몸에 맞게 어깨 높이를 조절하십시오.

- 고정 장치의 위치를 높이려면, 고정 장치를 위로 올리십시오(1).
- 고정장치를 낮추려면, 잠금 버튼을 누른 상태(2)에서 고정 장치를 밑으로 당겨 내리십시오(3). 조절이 끝나면 잠금 버튼에서 손을 떼고 고정 홈에 맞추어 고정시키십시오.

● **해제 방법**

버클에 있는 해제 버튼(1)을 누른 상태에서 플레이트를 당겨 빼십시오. 플레이트가 유리창에 부딪히지 않도록 플레이트를 잡고 천천히 안전벨트가 감기도록 하십시오.

## ■ 프리텐셔너 시트벨트

프리텐셔너 시트벨트는 정면 충돌 시 벨트를 순간적으로 잡아당겨 앞좌석 탑승자를 좌석에 단단히 고정시켜서 안전벨트와 에어백의 효과를 한층 높여주는 장치입니다. 프리텐셔너 시트벨트는 에어백이 작동할 때 함께 작동합니다. 프리텐셔너 시트벨트는 앞좌석에 장착되는데, 탑승자가 없어도 조건에 해당하면 작동합니다.

### ⚠ 경 고

- 프리텐셔너 시트벨트는 전방으로부터 강한 충격을 받을 때 안전벨트를 순간적으로 잡아당겨 좌석에 탑승자의 몸이 밀착되도록 하므로 프리텐셔너 효과를 높이기 위해서는 반드시 안전벨트를 제대로 착용하고 바른 자세로 앉아 있어야 합니다.
- 프리텐셔너 시트벨트는 한번만 작동하게 설계되어 있습니다. 일단 작동한 후에는 프리텐셔너 시트벨트를 반드시 교체하십시오.

### ⚠ 주 의

- 프리텐셔너 시트벨트를 임의로 검사, 수리하거나 교체하지 마십시오. 시스템이 완전히 손상될 수 있습니다. 프리텐셔너 시트벨트의 점검 및 교환은 반드시 자사 직영 서비스 센터나 서비스협력사에서 하십시오.
- 중앙 콘솔 부위에 카 오디오 등을 장착하거나 차량 전면부에 판금이나 도장하는 경우에 프리텐셔너 시트벨트 시스템에 영향을 미칠 수 있습니다.
- 이럴 경우 자사 직영 서비스 센터나 서비스협력사에 상담하십시오. 프리텐셔너 시트벨트가 제대로 작동하지 않으면, 에어백 경고등(🙍)이 켜집니다. 이는 에어백과 프리텐셔너 시트벨트 장치가 같은 전기 회로를 사용하기 때문입니다.

**⚠ 주 의**

- 만일 다음과 같은 상황이 발생하면 되도록 빨리 에어백과 함께 프리텐셔너 시트벨트의 점검을 자사 직영 서비스 센터나 서비스 협력사에 의뢰하십시오.
  - 시동「ON」시, 에어백 경고등이 켜지지 않을 때
  - 시동「ON」시, 에어백 경고등이 6초간 켜진 후 꺼지지 않고 계속 켜져 있을 때
  - 주행 중에 에어백 경고등이 켜질 때

**⚠ 경 고**

- 프리텐셔너 시트벨트가 작동하면, 큰 소음이 날 뿐만 아니라 연기 같은 미세한 가루가 내뿜어집니다. 이 가루는 독성이 없는 가스 입자이지만 피부에 자극을 줄 수도 있습니다.
  가루를 오랫동안 들이마시지 말고 손과 얼굴을 깨끗이 닦으십시오.
- 프리텐셔너 시트벨트는 작동할 때 뜨거운 열을 내므로 작동한 후 몇 분 동안은 프리텐셔너 시트벨트를 만지지 마십시오. 화상을 입을 수 있습니다.
  프리텐셔너 시트벨트 장치 내에는 폭발성 화학 물질이 들어 있으므로 강한 충격을 주지 마십시오. 차량을 폐차하는 경우에는 자사 직영 서비스 센터 또는 서비스협력사에 상담하십시오.

## ■ 안전벨트 사용 시 유의 사항

### ▶ 큰 어린이의 안전벨트 착용

어린이가 자라게 되면, 어린이의 몸에 맞는 어린이 좌석이나 어린이 보호 시트(부스터 시트라고도 함)를 포함하여 새로운 어린이 보호 장치가 필요하게 됩니다.
어린이 보호 시트를 사용할 수 없을 만큼 큰 어린이는 차량에 장착된 안전벨트를 사용하여야 합니다. 만일 안전벨트 어깨띠가 어린이의 목이나 얼굴에 닿으면, 어린이를 좌석 중간 쪽에 앉히십시오. 그렇게 해도 어깨띠가 어린이의 얼굴이나 목에 닿으면, 어린이를 어린이 보호 시트에 앉히십시오.

**⚠ 경 고**

- 차가 주행 중일 때는, 어깨띠가 어린이의 목이나 얼굴에 절대 닿지 않도록 하십시오.
- 안전벨트가 제대로 착용되어 있지 않으면, 사고가 났을 때 어린이가 사망하거나 심하게 다칠 위험이 있습니다.
- 모든 어린이 보호 시트는 안전벨트로 고정하여 좌석에 장착할 수 있게 설계되어 있습니다.
- 어린이 보호 시트가 차량의 안전벨트에 확실히 고정되어 있지 않으면, 충돌 사고가 났을 때 어린이가 다치거나 사망할 수 있습니다.
- 어린이가 탑승하지 않았더라도 항상 어린이 보호 시트가 안전벨트에 단단히 고정되어 있는지 확인하십시오. 또는 어린이 보호 시트를 별도로 보관하여 사고나 급정차 시에 앞으로 튀어 나오지 않도록 하십시오.

### ▶ 임산부의 안전벨트 착용

임산부는 의사의 지시에 따라 안전벨트를 착용하시되, 될 수 있으면 항상 3점식 안전벨트를 착용하십시오.
안전벨트의 골반띠는 되도록 복부 밑부분에 착용해야 합니다.

**⚠ 경 고**

임산부는 안전벨트의 골반띠를 태아가 있는 복부 위로 착용해서는 안됩니다. 이는 충돌 시 벨트가 태아를 누를 수 있기 때문입니다.

### ■ 안전벨트의 적절한 관리

**⚠ 주 의**

- 안전벨트는 끝이 뾰족한 물건 같이 손상을 줄 수 있는 물건에 닿지 않도록 하십시오.
- 안전벨트를 청소할 때는 내장재나 카펫 청소에 사용되는 부드러운 비누액을 사용하십시오.

**⚠ 경 고**

- 안전벨트를 표백하거나 염색하지 마십시오.
  표백이나 염색시 안전벨트가 약해져서 충돌 시 끊어질 수 있습니다.
- 안전벨트를 개조하거나 추가하지 마십시오.
- 도어를 닫을 때, 안전벨트가 끼이지 않도록 하십시오.

## 어린이 보호용 장치(보조 좌석)

### ■ 어린이 보호용 장치의 장착

차에 탄 영아나 유아를 보호하기 위해 승인된 어린이 보호 시트나 장비를 장착해야 합니다.
차가 움직일 때 어린이가 서 있거나 좌석 위에서 기어 다니지 않도록 하십시오. 하나의 안전벨트를 어린이와 어른이 함께 착용하거나, 하나의 안전벨트에 두 어린이를 함께 착용시키지 마십시오.
어린이 보조 좌석은 반드시 뒷좌석에 설치하십시오. 어린이 보조 좌석 장착법 및 사용법에 대한 자세한 설명은 어린이 보조 좌석 제작사에서 제공하는 취급설명서를 참조하십시오.

**⚠ 경 고**

**운전자 좌석 때문에 어린이 보조 좌석 장착을 위한 충분한 공간이 확보되지 않으면 뒷좌석 오른쪽에 어린이 보조 좌석을 장착 하십시오.**

**⚠ 경 고**

- **3점식 안전벨트를 착용할 수 없는 어린이의 경우는 안전벨트를 직접 사용하지 말고 뒷좌석에 어린이 전용 보조 시트에 앉히십시오.**
- **차 안이 뜨거운 날씨에 장시간 밀폐된 채로 있었다면, 안전벨트와 좌석은 열에 의해 뜨거워질 수 있습니다.**
  **이로 인해 어린이가 화상을 입을 수도 있으므로 어린이를 앉힐 때는, 좌석 표면과 버클이 뜨거운지 확인하시고, 뜨거우면 식힌 후에 앉히십시오.**
- **주행 중 어린이를 무릎에 앉히거나 팔로 안고 있지 마십시오. 경미한 충돌 사고라 할지라도 어린이를 놓칠 수 있습니다.**
- **헤드레스트가 고정되지 않은 상태에서 어린이 보호 시트를 사용하지 마십시오. 급제동 또는 충돌 시 부상을 당할 위험이 있습니다.**

**⚠ 경 고**

- **여러 제조업체에서 어린이를 위한 어린이 보호 시트나 장비를 만들고 있습니다. 어린이 보호 시트는 국가의 안전 규제를 준수하는 제품을 사용해야 합니다. 귀하가 사용하는 어린이 보호 시트의 라벨에 국가의 안전 규제를 준수하고 있다는 문구가 씌어 있는지 확인하십시오.**
- **어린이 보호 시트는 어린이의 체격과 차량 좌석의 크기에 맞는 것을 골라야 합니다.**
- **어린이 보호 시트에 대한 취급설명서나 지시사항을 지키지 않을 경우, 사고가 났을 때 부상을 입을 가능성이 커질 수 있습니다.**
- **어린이를 태우고 운전하실 때에는 급출발과 급제동을 하지 않도록 유의하십시오. 머리나 목 부위를 심하게 다칠 수 있습니다.**

**⚠ 경 고**

- 사고가 났을 때 어린이용 보조시트, 안전벨트와 테더 앵커, 하부 래치 등 고정 장치를 점검 받으십시오.
- 차량의 안전 장비(안전벨트, 하부 래치, 좌석, 테더 앵커)의 구성품은 개조하지 마십시오.

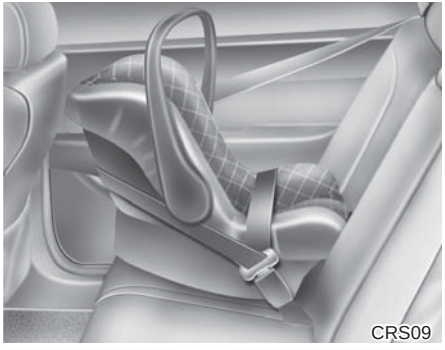

▶ **3점식 안전벨트를 이용할 때**

1. 그림과 같이 보조 좌석을 안전벨트에 채워서 확실히 고정하십시오.
2. 보조 좌석의 벨트를 어린이에게 착용하십시오.

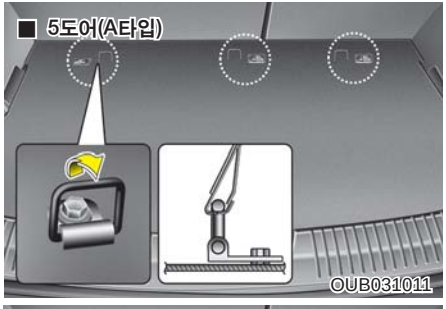


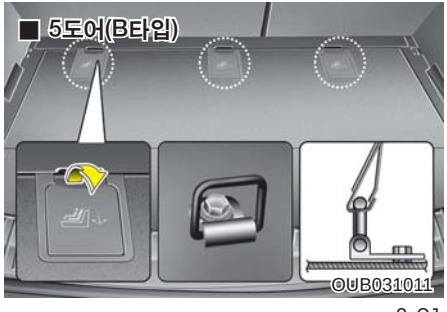

▶ **테더 앵커를 이용할 때**

어린이 보조좌석을 고정할 수 있는 고리 홀더가 뒷좌석 선반 또는 뒷좌석 등받이 뒷편 아래 부분에 위치해 있습니다.

1. 뒷좌석 선반의 테더 앵커 커버를 여십시오.
2. 어린이 보조 좌석의 벨트를 뒷좌석 등받이 뒤로 넘기십시오.
3. 어린이 보조 좌석 벨트의 고리를 테더 앵커에 확실히 고정시키십시오.

**⚠ 경 고**

**테더 앵커를 이용하여 어린이 보조 좌석을 고정할 때에는 사용하지 않는 뒷좌석 안전벨트의 플레이트를 해당 버클에 모두 채우십시오.**
**또한, 안전벨트 띠가 어린이 보조 좌석 뒤로 지나가도록 하여 늘어져 있는 안전벨트 띠가 어린이 손에 닿지 않도록 하십시오. 그렇지 않으면 어린이 보조 좌석에 앉아 있는 어린이가 늘어져 있는 안전벨트를 잡아 당겨 몸에 압박을 당해서 심하게 다치거나 사망할 수 있습니다.**

**⚠ 경 고**

- **어린이 보조 좌석이 확실히 고정되어 있지 않으면 충돌 사고가 났을 때 어린이가 심하게 다치거나 사망할 수 있습니다. 어린이 보조 좌석을 장착하여 사용할 때에는 반드시 어린이 보조 좌석 제작사의 지시에 따르십시오.**
- **절대로 한 개의 테더 앵커나 하부 래치에 한 개 이상의 어린이 보조 좌석을 장착하지 마십시오. 테더 앵커나 하부 래치가 하중을 견디지 못하고 부러지거나 망가져서 어린이가 심하게 다치거나 사망할 수 있습니다.**

**⚠ 경 고**

**어린이 보조 좌석이 단단히 고정되어 있는지 확인하려면 어린이 보조 좌석을 여러 방향으로 밀거나 당겨 보십시오. 확실히 고정되어 있지 않은 어린이 보조 좌석은 흔들리거나 비틀어지거나 기울어지거나 분리되어 어린이가 심하게 다치거나 사망할 수 있습니다.**

**⚠ 경 고**

**테더 앵커는 바르게 고정된 어린이 보조 좌석의 하중만을 견딜 수 있도록 설계되었습니다.**
**절대로 테더 앵커를 성인용 안전벨트나 그 밖의 끈으로 사용하거나 차량에 다른 장치나 장비를 연결하기 위해 사용해서는 안됩니다.**

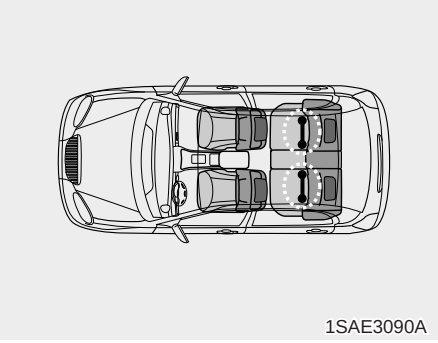
1SAE3090A

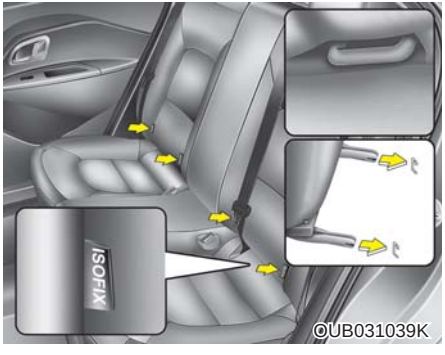

OUB031039K

### ▶ 하부 래치를 이용할 때

일부 어린이 보조좌석 제조사는 하부 래치 호환용 어린이 보조좌석을 제조하고 있습니다.

이러한 어린이 보조좌석에는 차량 내 뒷좌석 하부에 위치한 두개의 래치에 연결하는 두 개의 고정 부 또는  띠 장치를 포함하고 있습니다. 이러한 어린이 보조좌석은 뒷좌석에 장착할 때 안전벨트를 사용할 필요가 없습니다.
어린이 보조좌석 심볼이 뒷좌석 등받이에 위치하여 어린이 보조좌석용 하부 래치의 위치를 나타냅니다.
뒷좌석 중앙부에는 하부 래치가 없습니다.

**⚠ 경 고**

- **하부 래치를 이용하여 어린이 보조 좌석을 고정할 때에는 사용하지 않는 뒷좌석 안전벨트의 플레이트를 해당 버클에 모두 채우십시오. 또한, 안전벨트 띠가 어린이 보조 좌석 뒤로 지나가도록 하여 늘어져 있는 안전벨트 띠가 어린이 손에 닿지 않도록 하십시오. 그렇지 않으면 어린이 보조 좌석에 앉아 있는 어린이가 늘어져 있는 안전벨트를 잡아 당겨 몸에 압박을 당해서 심하게 다치거나 사망할 수 있습니다.**
- **하부 래치 사용 시 주위에 물체가 없도록 주의하십시오. 또한 안전벨트가 끼지 않도록 주의 하십시오.**

하부 래치는 뒷좌석 쿠션 뒤에 장착되어 있습니다. 뒷좌석 쿠션과 등받이 사이로 손을 넣어 확인하십시오.
어린이 보조좌석 제조사의 취급설명서를 참조하여 올바르게 설치하십시오.
어린이 보조좌석을 설치한 후에는 반드시 올바르게 장착되어있는지 확인하십시오.
어린이를 보조좌석에 착석시키기 전에 어린이 보조좌석을 여러 방향으로 밀거나 당겨보고 보조좌석이 올바르게 장착되었는지 확인하십시오.
고정 부가 어린이 보조좌석을 제 위치에서 잘 고정시키고 있는지 확인하십시오.

**⚠ 경 고**

- **어린이 보조 좌석이 바르게 고정되어 있지 않으면 충돌 사고가 났을 때 어린이가 심하게 다치거나 사망할 수 있습니다.**
- **하부 래치는 좌측 및 우측 뒷좌석에서만 사용해야 합니다. 절대로 하부 래치용 어린이 보조 좌석을 뒷좌석 중앙에 장착하지 마십시오.**
  **충돌 사고가 났을 때, 고정부가 손상되거나 제 기능을 수행하지 못할 수 있습니다.**

**⚠ 주 의**

**어린이 보조좌석을 장착할 때, 뒷좌석 안전벨트 띠부분이 보조좌석 및 하부 래치에 의해 긁히거나 집히지 않도록 하십시오.**

## 에어백(보조 구속 장치)

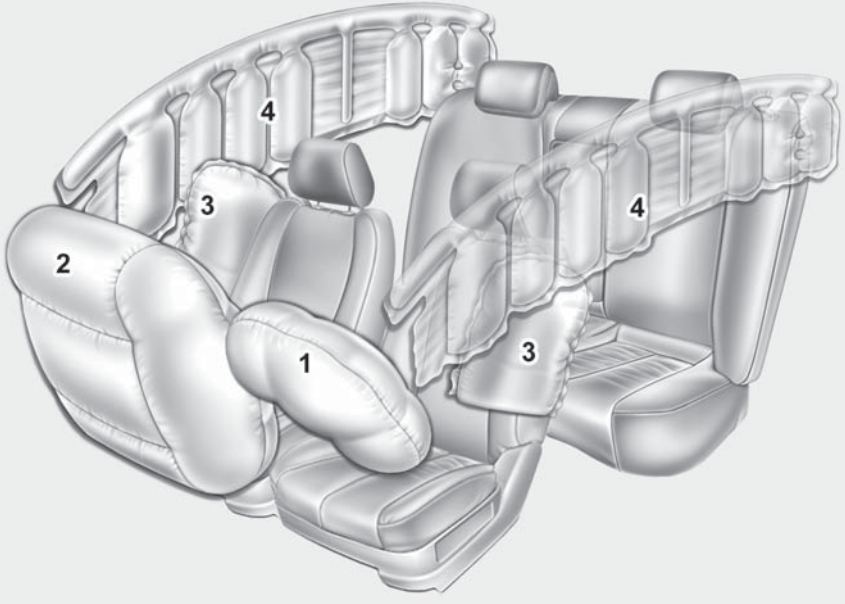


OTF030032

▶ **에어백 종류**

1. 운전석 에어백
2. 동승석 에어백
3. 사이드 에어백
4. 커튼 에어백

※ 위의 그림은 실제 차량에 적용된 에어백의 형상과 다를 수 있습니다.

## ■ 에어백 장치의 구성 및 기능

운전석과 동승석 에어백은 정면에서 보통이나 그 이상 강도로 충돌하였을 때, 사이드 및 커튼 에어백은 측면에서 보통 이상의 강도로 충돌하였을 때 안전벨트를 보조하는 보호 장치입니다.
가벼운 추돌이나 충돌 사고가 났을 때에는 안전벨트만으로 탑승자가 부상을 당할 위험을 줄일 수 있습니다. 그러나 심한 추돌이나 충돌 사고가 나서 안전벨트만으로 탑승자가 부상을 당할 위험을 줄일 수 없을 때, 안면이나 상체의 충격을 덜어주기 위하여 장착된 것이 에어백 장치입니다. 에어백이 작동해서 탑승자를 보호하는 효과는 탑승자가 안전벨트에 고정되어 있을 경우에 발휘하기 때문에 안전벨트의 보조 구속 장치(SRS)라고도 합니다. 에어백은 안전벨트를 대신할 수 없으며 하체 부분은 구속하지 못합니다.

※ SRS : Supplemental Restraint System의 약어로 "보조 구속 장치" 라는 의미입니다.

**⚠ 경 고**

- 에어백은 안전벨트의 보조 안전 장치이므로 에어백이 장착된 차에서도 반드시 안전벨트를 착용해야 합니다.
- 안전벨트를 착용하지 않거나 좌석에 앉은 자세가 바르지 않으면 사고가 났을 때 에어백에 의해 보호받을 수 없어 심하게 다치거나 사망할 수 있습니다.

**⚠ 경 고**

- 사고가 났을 때, 바른 자세로 앉아 있지 않으면 순식간에 팽창하는 에어백에 의해 다칠 수 있으며 충돌 중에 발생되는 추가 충돌에 보호받을 수 없습니다.
- 또한 팽창하는 에어백에 의해 안면이나 그 밖의 신체 부위에 찰과상을 입거나 안경이 파손되면서 다칠 수 있고 화약이 폭발할 때 화상을 입을 수 있습니다.
- 에어백과 탑승자 사이에는 어떠한 물건도 놓아두지 마십시오. 팽창하는 에어백에 의해 부상을 당할 위험이 커집니다.
- 운전석 및 동승석 에어백은 보통 강도 이상으로 충돌하였을 때만, 사이드 및 커튼 에어백은 측면에서 보통 이상의 강도로 충돌하였을 때만 작동합니다.
  일반적으로 에어백은 측면(사이드 및 커튼 에어백 미장착 차량의 경우)이나 후면 충격, 전복, 가벼운 정면 충돌이나 기둥 충돌 시에는 작동되지 않습니다.
  다중 충돌 시, 뒤에 오는 충격에 대해서는 에어백에 의해 보호되지 않습니다.

**⚠ 경 고**

- 자사에서 허용하는 좌석 이외의 좌석을 장착하거나 시트 커버를 개조한 경우, 에어백 성능이 감소되어 예상치 못한 부상을 입을 수 있으니 절대로 좌석을 개조하지 마십시오.
- 에어백이 장착된 부위나 충돌 센서가 장착된 부위에 망치나 단단한 물건 등으로 인위로 충격을 가하지 마십시오. 예상치 못한 에어백의 팽창으로 심하게 다칠 수 있습니다. 또한 엔진룸을 점검할 때에는 반드시 시동을 끄고 하십시오.

**⚠ 경 고**

- 차가 물에 잠겼다면(카펫이 젖었거나 차량 바닥 부분에 물이 차 올랐을 때 등) 시동 키를 시동 스위치에 꽂거나 시동 버튼을 누르지 마십시오. 운전자가 에어백에 아주 가까이 있을 경우 에어백이 팽창하면서 심하게 다치거나 사망할 수 있습니다. 차를 견인시켜 자사 직영 서비스 센터나 서비스 협력사에서 점검과 정비를 받으십시오.
- 순정부품이 아닌 범퍼 가드 장착이나 범퍼 교체 시 충돌 성능 및 에어백 작동에 좋지 않은 영향을 끼칠 수 있습니다.

## ■ 안전벨트 착용의 중요성

에어백(보조 구속 장치)이 장착되어 있어도 안전벨트를 착용해야 하는 중요한 이유는 다음과 같습니다.

안전벨트는 에어백이 팽창할 때

- 에어백으로부터 보다 멀리 떨어진 위치에 있도록 도와줍니다.
- 차에 있는 에어백은 충돌이 시작될 때 에어백으로부터 멀리 앉아 있어야 탑승자를 보다 효과적으로 보호합니다.
- 전복이나 측면(사이드 및 커튼 에어백 미장착 차량), 후면 충돌 시는 에어백이 작동하지 않도록 되어 있기 때문에 이 때에 부상을 당할 위험을 줄여 줍니다.
- 에어백이 작동하지 않는 가벼운 충격에서도 부상을 당할 위험을 줄여 줍니다. 사고가 났을 때 차량에서 튕겨져 나오는 위험을 줄여 줍니다.

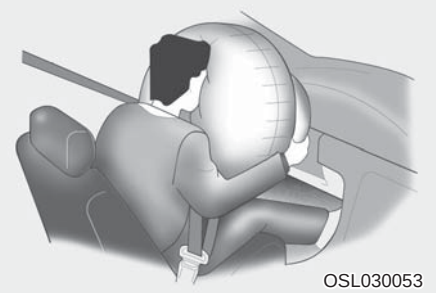


## ■ 운전석 에어백

운전석 에어백은 스티어링 휠에 내장되어 있습니다.

**⚠ 경 고**

- **운전자는 차량을 제어하는데 방해가 되지 않는 범위 내에서 스티어링 휠로부터 가능한 멀리, 스티어링 휠과 운전자의 가슴 사이가 최소한 25cm 이상 확보 되도록 앉으십시오. 스티어링 휠과 너무 가까우면 에어백이 작동될 때 심각한 또는 치명적인 부상을 입을 수 있습니다.**
- **에어백 내장부나 내장부와 운전자 사이에는 어떠한 물건도 놓지 마십시오. 에어백이 작동하는 속도와 힘에 의해서, 물건이 운전자 신체에 고속으로 부딪혀 신체 부상을 입거나 또는 사망할 수 있습니다.**
- **스티어링 휠 커버 위에는 부착물 또는 장신구 등을 부착하지 마십시오. 에어백이 작동하는 것을 방해할 수도 있습니다.**

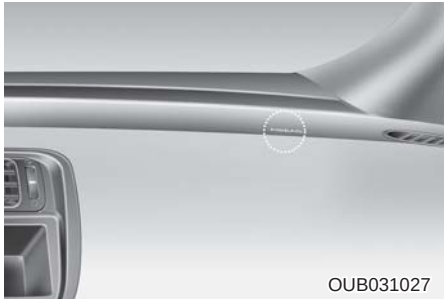

## ■ 동승석 에어백

※ 운전 교습용 차량 등 일부 특수목적을 위한 차량에는 장착되지 않을 수 있습니다.

동승석 에어백은 글로브 박스 위 크러쉬 패드에 내장되어 있습니다. 따라서 크러쉬 패드 위 어느 곳에도 물건이나 부착물을 올려 놓지 마십시오.

**⚠ 경 고**

- 동승석 에어백은 운전석 에어백보다 크고 작동하는 힘이 더 강합니다. 따라서 동승석 탑승자가 적절한 위치에서 안전벨트를 착용하고 있지 않으면 심하게 다치게 하거나 사망할 수 있습니다.
- 동승석 탑승자는 최대한으로 좌석을 뒤로 이동시키고 제자리에 앉아 있어야 합니다.
  주차장이나 차고에 들어갈 때 동승석 탑승자도 항상 안전벨트를 착용하고 있게 하십시오.
- 운전자가 위급한 상황에서 갑자기 급제동을 걸면 안전벨트를 착용하지 않은 탑승자는 밖으로 튕겨져 나가거나, 에어백과 밀착될 수 있습니다. 충돌할 때의 충격으로 순식간에 팽창하는 에어백에 의해 안전벨트를 착용하지 않은 탑승자가 심하게 다치거나 사망할 수 있습니다.

**⚠ 경 고**

- 동승석 탑승자가 크러쉬 패드에 손이나 발을 올려 놓거나 얼굴을 가까이 하지 않도록 하십시오. 에어백이 작동할 때 강한 충격을 받을 수 있습니다.
- 동승석에 에어백을 장착한 차에서는 어린이나 노약자, 임산부를 앞자리에 앉히지 마십시오.
  순식간에 팽창하는 에어백에 의해 심하게 다칠 수 있습니다. 어린이 보호 시트를 앞좌석에 장착하지 마십시오.
- 동승석 에어백을 장착한 차의 경우 에어백이 팽창하는 부위에 물건(휴대폰 거치대, 컵홀더 거치대, 카세트 홀더, 향수 및 스티커 등)을 놓거나 붙이지 마십시오. 또한 앞 유리에 장식물이나 실내 미러에 와이드 미러를 달지 마십시오.
  이러한 물건들에 의해 에어백이 팽창하는 것이 방해되거나 팽창할 때 심하게 다치거나 사망할 수 있습니다.

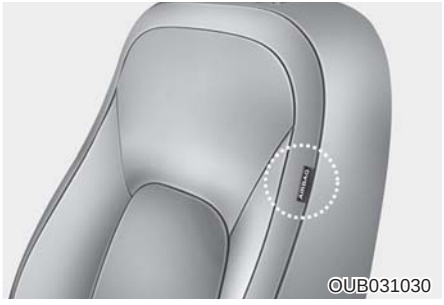


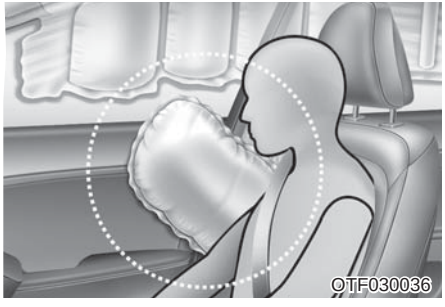


※ 위 그림은 실제 차량에 적용된 에어백 형상과 다를 수 있습니다.

## ■ 사이드 에어백

※ 운전 교습용 차량 등 일부 특수목적을 위한 차량에는 장착되지 않을 수 있습니다.

사이드 에어백은 앞좌석 바깥쪽에 내장되어 있습니다. 에어백 작동 조건(측면 충돌)에 해당하면 승객의 측면을 보호하기 위하여 작동됩니다.

**⚠ 경 고**

- **사이드 에어백 장착 차량의 좌석에는 어떠한 커버도 씌우지 마십시오. 사이드 에어백이 팽창하는 것을 방해할 수 있습니다.**
- **좌석 측면에 무리한 힘을 가하거나 좌석을 변형시키지 마시고, 또한 좌석에 장식물 등의 추가 부착물을 장착하지 마십시오. 그렇지 않을 경우, 예기치 못한 에어백 오작동으로 인해 상해를 입을 수 있습니다.**
- **좌석 및 좌석 커버에 손상이 있을 경우 사이드 에어백 장착 차량임을 알리고 자사 직영 서비스센터 또는 서비스협력사에서 수리 및 교체를 받으십시오.**

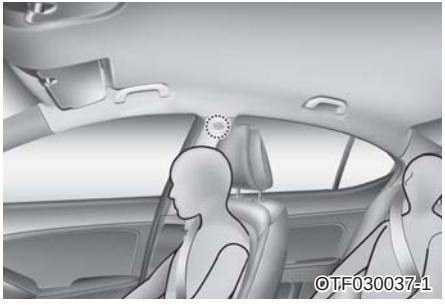


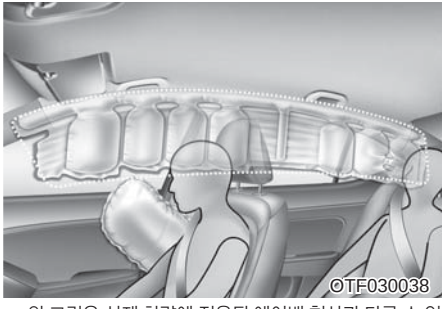


※ 위 그림은 실제 차량에 적용된 에어백 형상과 다를 수 있습니다.

## ■ 커튼 에어백

※ 운전 교습용 차량 등 일부 특수목적을 위한 차량에는 장착되지 않을 수 있습니다.

커튼 에어백은 양쪽 도어 위쪽의 천정 끝에 내장되어 있습니다. 에어백 작동 조건(측면 충돌)이 되면 앞좌석과 뒷좌석 도어 쪽 탑승자의 머리를 보호하기 위하여 작동됩니다.

측면 에어백(사이드 및 커튼 에어백)은 충격을 받은 측면에서만 작동하는 것으로, 정면이나 후면으로부터의 충돌이나 대부분의 전복 사고에서는 작동하지 않습니다. 또한, 측면에서 충돌하는 모든 경우에 작동하는 것이 아니라 충돌의 세기, 차의 속도, 충돌의 각도에 따라 작동하지 않을 수 있습니다.

**⚠ 경 고**

- 측면 에어백(사이드 및 커튼 에어백)의 최대 효과를 얻으려면 운전자 및 동승석 탑승자와 뒷좌석 도어 쪽 탑승자는 반드시 안전벨트를 단단히 착용하고 똑바로 앉아 있으십시오. 특히, 어린이는 적절한 보호 시트에 앉히십시오.
- 커튼 에어백이 장착된 뒷좌석 도어 쪽에 어린이를 앉힐 때는 반드시 어린이 보호 시트를 도어 쪽에 닿지 않게 가능한 안쪽으로 단단히 고정시켜 장착한 후 사용하십시오. 팽창하는 커튼 에어백에 충격을 받아 심하게 다치거나 사망할 수 있습니다.

위의 주의사항을 따르지 않을 경우 사고가 났을 때 탑승자가 다치거나 사망할 수 있습니다.

**⚠ 경 고**

- 측면 에어백이 장착된 좌석에 앉았을 때는 도어에 머리나 몸을 기대거나 팔을 올려놓거나 창문 밖으로 손을 내밀지 마십시오.
  또한 도어와 탑승자 사이에 어떠한 물건도 놓아 두지 마십시오.
- 에어백 장치의 어떤 부품도 임의로 분해하거나 수리하지 마십시오. 반드시 자사 직영 서비스 센터나 서비스 협력사에서 정비를 받으십시오.

위의 주의사항을 따르지 않을 경우 사고가 났을 때 탑승자가 심하게 다치거나 사망할 수 있습니다.

### ■ 충돌 시에 왜 에어백이 작동하지 않았을까요?(에어백의 작동, 비작동 조건)

에어백으로 보호를 받을 수 없는 사고 유형이 많습니다. 후면 충격, 충돌 사고 시의 2, 3차 충격, 저속 충격 등과 같이 충돌 센서에 영향을 미치지 않는 충격이 가해질 때는 에어백이 작동하지 않을 수 있습니다.

OUB031031

▶ **에어백 충돌 센서**

1. 에어백 제어 모듈
2. 전방 측면 충돌 센서
   B-필라에 내장되어 있습니다.

OUB031032

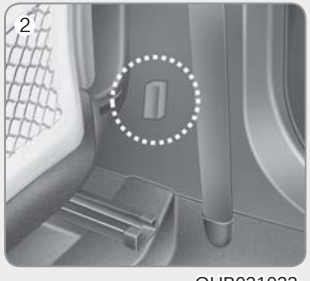


OUB031033

**⚠ 경 고**

- 측면 충돌 센서 부위에 임의의 충격을 가하지 마십시오. 각 센서에 영향을 받아 에어백이 작동할 수 있습니다.
- 앞쪽 범퍼나 차체의 변형, 측면 충돌 센서가 내장되어 있는 B-필라와 센서의 각도가 달라질 때도 문제가 발생할 수 있으므로 자사 직영 서비스센터 또는 서비스협력사의 점검을 의뢰하십시오.

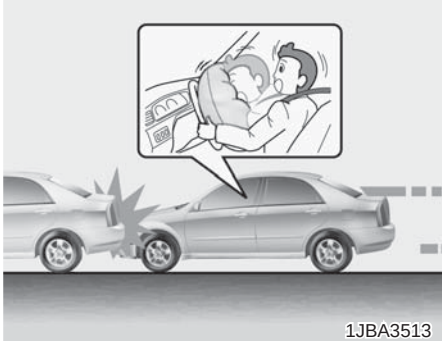


### ▶ 에어백의 작동 조건

#### ● 정면 에어백

정면 에어백(운전석 및 동승석 에어백)은 차량 정면의 가운데를 기준으로 일정 범위의 왼쪽에서 오른쪽까지 충격이 전해지면 충돌세기, 차량속도, 충돌각도에 따라 에어백 제어모듈에서 판단하여 작동합니다.

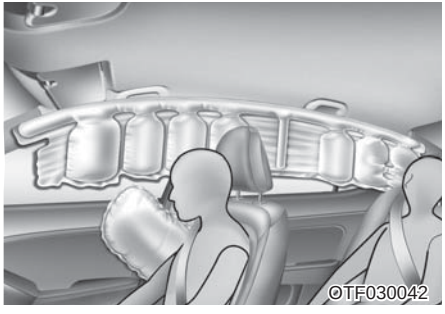


※ 위 그림은 실제 차량에 적용된 에어백 형상과 다를 수 있습니다.

#### ● 측면 에어백

측면 에어백(사이드 및 커튼 에어백)은 측면 충돌 시, 측면 충돌 센서에 충격이 전해지면 충돌세기, 차량속도, 충돌각도에 따라 에어백 제어 모듈에서 판단하여 작동합니다.

정면 에어백(운전석 및 동승석 에어백)은 정면 충돌 시에 작동하나 정면 충돌이 아니라도 에어백 제어 모듈에 충격이 전해지면 정면 에어백이 작동할 수 있습니다.
측면 에어백(사이드 및 커튼 에어백)은 측면 충돌 시에 작동하나 측면 충돌이 아니라도 충격이 측면 충돌 센서에 전해지면 측면 에어백이 작동할 수 있습니다.
즉, 사면 충돌이나 추돌 시, 버스나 트럭의 범퍼 밑으로 차량 앞부분이 들어가게 되는 충돌이나 추돌 시, 전봇대와 충돌 시 또는 전복 사고 시에도 에어백이 작동할 수 있으므로 안전운전하십시오.
비포장도로나 보도블럭 같은 돌출된 도로나 평지 도로에서도 돌출부에 의해 하체 충격이 전해지면 에어백이 작동할 수 있습니다.
돌출부가 있는 도로에서는 반드시 서행하십시오.

### ▶ 에어백의 비작동 조건

#### ● 안전벨트로 탑승자를 보호할 수 있는 경미한 사고 충격

에어백이 작동해도 탑승자 보호를 위해 적절한 도움이 되지 않으며, 오히려 에어백 작동으로 2차 피해(가벼운 찰과상, 안경 파손, 화상 등)가 나서 심하게 다칠 수 있으므로 에어백이 작동하지 않을 수 있습니다.

#### ● 후방 추돌이나 충돌 사고

충돌반력에 의해 탑승자는 좌석 등받이 쪽으로 움직이게 됩니다. 이 때 에어백이 탑승자 보호를 위한 효과를 낼 수 없기 때문에 작동하지 않을 수 있습니다.

● **측면 충돌 사고**
**(측면 에어백 미장착 차량만 해당)**

측면 충돌 시 탑승자는 충돌하는 방향으로 움직이므로 차량 앞쪽에서 팽창하는 에어백에 의해서 보호를 받을 수 없기 때문에 정면 에어백은 작동하지 않을 수 있습니다.
단, 사이드 에어백이나 커튼 에어백이 장착된 차는 측면 충돌 시 충돌세기, 차량속도, 충돌각도에 따라 측면 에어백이 작동할 수 있습니다.

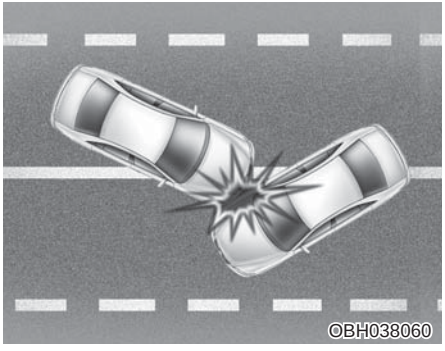


● **사면 충돌이나 추돌 사고**
**(앞방향 비스듬히 충돌 시)**

사면 충돌이나 추돌 시, 정면 방향으로 전해지는 충격은 정면 충돌이나 추돌 시 보다 약하게 전해져 에어백이 작동하지 않을 수 있습니다.

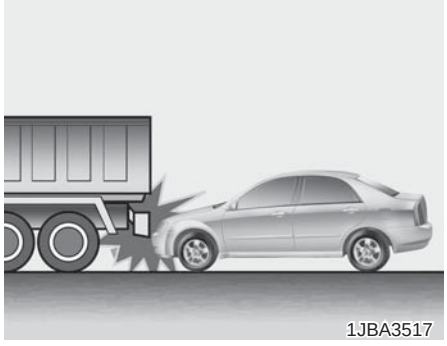


● **버스 또는 트럭 등과의 충돌 사고**

사고 순간 운전자는 반사적으로 급제동을 합니다. 급제동 시 차체의 앞쪽이 낮아지는 현상이 발생하는데 이 상태에서 충돌이나 추돌 시 범퍼는 상대편 차량의 밑으로 들어갈 수 있습니다. 이때의 충격은 차량의 골격부분(차체 부분)에 전해지지 않기 때문에 에어백이 작동하지 않을 수 있습니다.

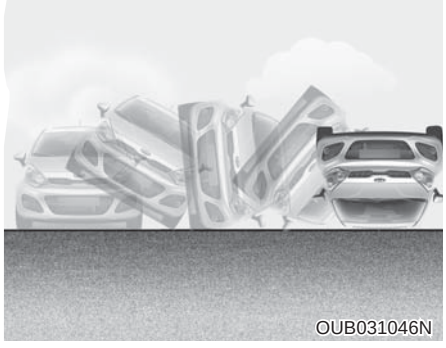


● **전복, 구름 등의 사고**

측면 에어백(사이드 및 커튼 에어백)이 장착된 경우에도 대부분의 전복이나 구름 등의 사고 시 에어백이 작동하지 않습니다. 단, 측면 에어백(사이드 및 커튼 에어백)이 장착된 차는 측면 충돌로 차가 전복되었을 경우, 측면 충돌 센서에 충격이 전해져 충돌세기, 차량속도, 충돌 각도에 따라 에어백 제어 모듈에서 판단하여 측면 에어백이 작동할 수도 있습니다.

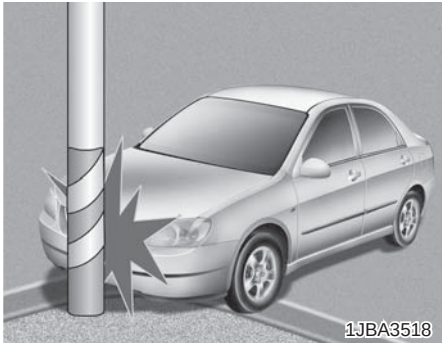


● **전주나 나무 등과의 충돌 사고**

전봇대나 나무 같은 기둥형 물체에 충돌할 경우 에어백 제어 모듈에 기준 범위의 충격량이 전해지지 않으면 에어백이 작동하지 않을 수 있습니다.

■ **에어백 장치의 작동은 어떻게 되는가?**

- 에어백은 시동 「ON」 이나 시동 상태에서만 작동합니다.
- 정면이나 측면(사이드 에어백 또는 커튼 에어백 장착차량)에 심각한 충돌이 있을 경우, 에어백이 순간적으로 팽창하여 다치는 것을 줄여줍니다.
- 차량의 속도에 따라서 에어백이 작동하는 것은 아닙니다.
  일반적으로 에어백은 충돌 정도와 방향에 따라서 작동하도록 되어 있으며, 이 두 가지 요소는 센서가 전기적 작동이나 에어백 작동 신호를 보낼 것인지 판단하는 중요한 요소입니다.

- 에어백은 차량속도, 충격세기, 각도, 차량이나 물체 또는 충격 받는 물체의 밀도나 강성 등의 몇 가지 요인에 따라 작동하지만 상황에 따라 그렇지 않을 수도 있습니다.
- 사고가 날 때 에어백이 팽창하는 것을 보기란 불가능합니다.
  충돌 후에 에어백이 내장부에서 나와 공기가 빠진 상태로 매달려 있는 것을 볼 가능성이 큽니다.
- 충돌이 심각할 경우 탑승자를 보호하기 위해 에어백은 빠르게 팽창합니다.
  에어백 팽창 속도는 에어백 설계의 필수적인 부분으로 심하게 다치거나 사망을 줄여주는데 필요합니다.
  그러나 에어백이 팽창할 때 큰 힘으로 팽창하도록 되어 있어, 에어백에 의해 안면마찰, 타박상 또는 뼈가 부러지는 상해가 날 수 있습니다.
- 스티어링 휠에 장착된 에어백과 접촉할 경우 심하게 다칠 수 있습니다.
  특히 탑승자가 스티어링 휠과 상당히 가까이 있을 때 더 위험합니다.

**⚠ 경 고**

**에어백이 작동될 때 부상과 사망의 위험성을 감소시키기 위하여 차량을 제어할 수 있고 편안한 자세를 유지할 수 있는 한, 스티어링 휠에 장착된 에어백과 운전자의 가슴 사이가 최소한 25cm 이상 떨어지도록 앉으시고, 동승석에서는 가능한 좌석을 뒤로 이동시켜 바른 자세로 앉으십시오.**

### ▶ 에어백 작동 시 2차 피해

에어백 제어 모듈은 사고 시 발생하는 충격력을 감지하여 에어백이 작동되도록 신호를 보냅니다. 이 신호에 의해 에어백 모듈(에어백 공기주머니)에 내장된 화약이 폭발하여 에어백을 짧은 시간 내에 부풀려 탑승자를 보호합니다. 이렇게 에어백이 작동될 때 순식간에 화약이 폭발하므로 소음, 섬광, 연기 등이 발생하며 순식간에 팽창되는 에어백 공기주머니의 천에 의해 타박상이나 찰과상, 안경 파손에 의한 부상 등이나 화약 폭발 시의 화상을 입을 수도 있습니다.

### ▶ 소음과 연기

에어백이 부풀어 오를 때, 큰 소음과 차량 내부에 연기처럼 보이는 가루가 남겨집니다. 이는 정상적인 것이며, 에어백이 팽창할 때 생기는 결과입니다. 에어백이 작동된 후에, 연기와 가루뿐만 아니라 가슴 부분의 안전벨트와 에어백의 압박으로 인해 숨쉬기 거북하게 느낄 수도 있습니다. 연기와 가루에 오랫동안 노출되는 것과 숨쉬기 거북함을 방지하기 위해 에어백이 터지고 난 후에는 창문이나 도어를 열어 차안을 환기하십시오. 연기와 가루는 무독성이나 피부(눈, 코, 목 등)에 자극을 줄 수 있는데 이때는 즉시 차가운 물로 닦아내고 자극이 오래가면 의사와 상의하여 치료하십시오.

**⚠ 경 고**

**에어백이 작동될 때, 스티어링 휠과 크러쉬 패드의 에어백 관련부품이 매우 뜨겁습니다. 부상을 방지하기 위하여 에어백이 부풀어 오른 후에 에어백 내장 부분을 바로 만지지 마십시오.**

### ▶ 어린이 보호 시트 설치 금지

에어백 팽창 시 위험하기 때문에 동승석에 뒤로 보는 어린이 보호 시트를 설치하지 마십시오. 동승석 에어백이 팽창하면 뒤로 보는 어린이 보호 시트에 끼치는 위험이나 치명적인 부상이 매우 큽니다. 또한, 동승석에 앞으로 보는 어린이 보호 시트도 장착하지 마십시오. 동승석 에어백이 팽창하면 보호 시트가 적정 위치에 있지 못하거나 적절히 구속되지 못할 때 어린이에게 심각하고 치명적인 부상을 입을 수 있습니다.

**⚠ 경 고**

- **앞좌석에 어린이 보호 시트를 절대로 설치하지 마십시오. 에어백이 팽창할 때 에어백 팽창 충격에 의해 심각한 부상이나 사망사고가 날 수 있습니다.**
- **커튼 에어백이 장착된 뒷좌석 도어쪽에 어린이를 앉힐 때 반드시 어린이 보호 시트를 가능한 도어쪽에 닿지 않게 안쪽으로 확실히 고정시켜 설치한 후 앉히십시오.**
  **커튼 에어백이 팽창 할 때, 팽창 충격에 의해 심각한 부상이나 사망사고가 날 수 있습니다.**

## ■ 에어백 경고등

에어백 장치는 충돌 센서, 에어백 제어 모듈, 에어백 공기주머니 등 3개의 요소로 구성되어 있습니다. 본 장치는 인명을 보호하는 중요한 장치로서 매우 정교하고 신뢰성이 높게 제작되어 있습니다. 이러한 장치의 어느 부분에 작은 고장이 발생하여도 에어백 경고등이 켜지도록 되어 있습니다.

시동「ON」시 약 6초간 표시등 켜진 후 꺼지면 정상이나 다음과 같은 상황은 에어백 장치의 고장으로 사고 시 에어백이 정상적으로 작동되지 않을 수 있으므로 운행을 중지하시고 즉시 자사 직영 서비스센터 또는 서비스협력사에 점검을 의뢰하십시오.

- 시동「ON」시 에어백 경고등이 켜지지 않을 때
- 시동「ON」시 에어백 경고등이 6초간 켜진 후 꺼지지 않고 계속 켜져 있을 때
- 주행 중에 에어백 경고등이 켜질 때
- 시동「ON」시 에어백 경고등이 깜빡일 때

## ■ 에어백 정비

보조 구속 장치는 사용자가 정비할 수 있는 부품이 없습니다. 다음과 같은 상황에서는 장치의 점검을 받아야 합니다.

- 에어백이 작동하였다면 에어백은 반드시 교체하여야 합니다. 에어백을 사용자가 분리하려 하거나 버리려고 하지 마십시오. 이는 반드시 자사 직영 서비스센터 또는 서비스협력사에서 받으십시오.
- 에어백 경고등이 켜져 이상이 있다고 신호를 발생하면 가능한 빨리 에어백 장치를 점검 받으십시오. 그렇지 않으면, 필요로 할 때 에어백이 작동하지 않을 수 있습니다.

**⚠ 경 고**

- **차량 특성에 영향을 미치는 개조를 한 경우에는 에어백 성능에 영향을 미칠 수 있습니다.**
- **스티어링 휠이나 좌석, 에어백 장치의 어떠한 부품도 개조하지 마십시오. 개조하면 장치가 작동을 하지 않을 수도 있습니다.**
- **장치의 부품이나 배선을 임의로 작업하지 마십시오. 에어백이 의도하지 않게 작동하여 탑승자가 다칠 수도 있습니다. 또한 그러한 작업으로 인해 충돌 상황에서 에어백이 작동하지 않게 될 수도 있습니다.**

**⚠ 경 고**

- **에어백(보조 구속 장치) 장치에 관한 어떠한 작업 예컨대, 분리, 장착, 수리 또는 스티어링 휠이나 에어백 장착 부위의 어떤 작업이라도 반드시 자사 직영 서비스센터 또는 서비스협력사에서 이루어져야 합니다. 부적절한 에어백의 취급은 사고 시 심각한 부상을 입을 수있습니다.**
- **차량의 용접 시에는 에어백 모듈의 각 컨넥터 및 배터리의 「-」 단자를 분리하십시오. 분리하지 않을 경우, 용접 시 과전압으로 인해 에어백 모듈이 손상되어 오작동과 사고를 일으킬 수 있습니다. 차량의 용접이 필요한 경우에는 자사 직영 서비스센터 또는 서비스협력사에 의뢰하십시오.**

### ▶ 차를 수리할 때, 폐차할 때

- 스티어링 휠 주위, 크러쉬 패드, 중앙 콘솔 및 천정 부근의 수리, 카 오디오 등의 장착 및 차량 전면부의 판금이나 도장을 하는 경우는 에어백 장치에 영향을 미칠 수 있으므로 반드시 자사 직영 서비스센터 또는 서비스협력사에 상담하십시오.
- 수리를 위해 자사 직영 서비스센터 또는 서비스협력사에 차를 인도할 경우는 에어백 장착 차량인 것을 설명하고 취급설명서를 차내에 보관해 놓으십시오.
- 에어백 장치 내에는 폭발성 화학 물질이 들어 있으므로 폐차하는 경우에는 자사 직영 서비스센터 또는 서비스협력사에 상담하십시오.

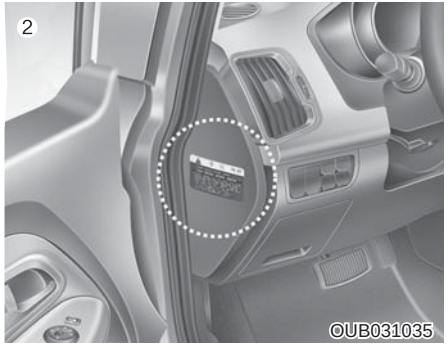


### ■ 에어백 경고 라벨

에어백의 위험을 상기시켜 주고자 에어백 경고 라벨이 부착되어 있습니다. 운전 전에 반드시 주의사항을 숙지하십시오.

# 4장 목차


키 ..... 4-4
키 사용 방법 ..... 4-4
무선 도어 잠금 장치 ..... 4-5
리모컨 키 사용 방법 ..... 4-5
리모컨 키를 사용할 때 주의할 사항 ..... 4-6
건전지 교체 방법 ..... 4-7
이모빌라이저 시스템(스마트 키 차량) ..... 4-8
스마트 키 ..... 4-9
스마트 키 사용 방법 ..... 4-9
스마트 키 사용 시 주의 사항 ..... 4-11
도어 ..... 4-13
차 밖에서의 잠금/잠금해제 ..... 4-13
차 안에서의 잠금/잠금해제 ..... 4-14
충돌감지 자동 도어 잠금해제 장치 ..... 4-15
차속감응 자동 도어 잠금 장치 ..... 4-15
어린이 보호용 잠금 장치 ..... 4-16
트렁크(4도어) ..... 4-16
차 안에서 ..... 4-16
차 밖에서 ..... 4-17
비상 시 트렁크 잠금 해제 장치 ..... 4-17
테일게이트(5도어) ..... 4-18
테일게이트 여는 방법 ..... 4-18
테일게이트 닫는 방법 ..... 4-19
비상시 테일게이트 잠금 해제 장치 ..... 4-19
유리창 개폐 장치 ..... 4-21
전동식 ..... 4-22
수동식 ..... 4-24
엔진 후드 ..... 4-25
엔진 후드 여는 방법 ..... 4-25
엔진 후드 닫는 방법 ..... 4-26
연료주입구 ..... 4-27
연료 주유 방법 ..... 4-27
연료주입구 닫는 방법 ..... 4-28
선루프 ..... 4-30
슬라이드 상태로 여닫을 때 ..... 4-30
물체 끼임 인식 기능 ..... 4-31
틸트 상태로 여닫을 때 ..... 4-31
햇빛 가리개 ..... 4-32
선루프 초기화 ..... 4-33
스티어링 휠(조향 핸들) ..... 4-33
전동 파워 스티어링(EPS) ..... 4-33
스티어링 휠 높이 조절 ..... 4-34
스티어링 휠 히터 ..... 4-35
경음기 ..... 4-36
미러 ..... 4-36
실내 미러 ..... 4-36

실외 미러 ..... 4-43
**계기판 ..... 4-45**
일반타입 ..... 4-45
슈퍼비젼타입 ..... 4-45
계기판 조명 밝기 조절 ..... 4-46
계측기 ..... 4-46
경고등 및 표시등 ..... 4-56
LCD 표시창 경고문(슈퍼비젼 클러스터 사양) ..... 4-67
**후방 주차보조 시스템 ..... 4-72**
후방 주차보조 시스템의 작동 ..... 4-73
후방 주차보조 시스템의 비작동 조건 ..... 4-74
후방 주차보조 시스템 관리 요령 ..... 4-74
자기진단 기능 ..... 4-75
**후방 카메라 ..... 4-76**
**비상경고등 ..... 4-76**
**조명 ..... 4-77**
배터리 방전 방지 기능
(차량 조명을 켜 놓은채 실수로 하차시 조명 자동 꺼짐) ... 4-77
조명 위치 ..... 4-77
전조등 상향, 하향 변환 ..... 4-79
방향지시 및 차선변경 ..... 4-79
안개등 ..... 4-80
**와이퍼/와셔 ..... 4-81**
앞유리 와이퍼/와셔 ..... 4-81
뒷유리 와이퍼/와셔(5도어) ..... 4-81
와이퍼 작동(앞유리) ..... 4-81
와셔액 분출 ..... 4-82
**실내등 ..... 4-83**
실내등 자동 소등 기능 ..... 4-84
맵램프 ..... 4-84
룸램프 ..... 4-84
화물칸 램프 ..... 4-85
**서리제거(열선) ..... 4-85**
뒷유리 서리제거(열선) ..... 4-86
**히터 및 에어컨(수동조절식) ..... 4-87**
히터 및 에어컨 조절 방법 ..... 4-88
공조 장치용 에어필터 ..... 4-94
에어컨 냉매량 점검 ..... 4-94
**히터 및 에어컨(자동조절식) ..... 4-95**
전자동 조절 방법 ..... 4-96
수동 조절 방법 ..... 4-97
공조 장치용 에어필터 ..... 4-102
에어컨 냉매량 점검 ..... 4-103
**유리창 습기/성에 제거 방법 ..... 4-104**
수동 조절식 ..... 4-104
자동 조절식 ..... 4-105
유리창 습기 방지 기능 설정/해지 방법 ..... 4-106
**클러스터 이온발생기 (자동조절식) ..... 4-107**
클린 에어 ..... 4-107
이온 에어 ..... 4-107

**다용도 보관함** ..... **4-108**
중앙 콘솔 박스 ..... 4-108
슬라이딩 암레스트 ..... 4-109
글로브 박스 ..... 4-109
**실내 편의 장치** ..... **4-111**
시가라이터 ..... 4-111
재떨이 ..... 4-112
컵 홀더 ..... 4-112
선바이저 ..... 4-113
다용도 소켓 ..... 4-115
시계 ..... 4-115
쇼핑백 고정 후크(5도어) ..... 4-116
옷걸이 후크 ..... 4-116
카 매트 후크 ..... 4-117
화물칸 상단 선반(5도어) ..... 4-117
화물 고정 장치(그물망) ..... 4-118
화물칸 수납 정리함 (5도어) ..... 4-119
**멀티미디어 장치** ..... **4-121**
안테나 ..... 4-121
오디오 리모컨 ..... 4-121
내비게이션 ..... 4-122
오디오 외부 입력 단자 ..... 4-123
블루투스 핸즈프리 ..... 4-123
음성인식 시스템 ..... 4-125

# 키

■ A타입

OFD047002-A

■ B타입

OYDECO2001CN

■ C타입

OXMA043316

## ■ 키 사용 방법

### ▶ A타입

키를 이용하여 엔진 시동을 걸거나 도어를 「잠금/잠금 해제」할 수 있습니다.

### ▶ B타입

- 키를 펼치고자 할 때
  버튼을 누르면 키가 자동으로 펼쳐집니다.
- 키를 접고자 할 때
  버튼을 누른 상태에서 키를 접으십시오.

**⚠ 주 의**

**버튼을 누르지 않고 접을 시는 키가 파손될 수도 있습니다.**

### ▶ C타입

- 키를 빼고자 할 때
  버튼(1)을 누른 상태에서 키를 분리하십시오(2).
- 키를 넣고자 할 때
  "딸깍" 하고 걸릴 때까지 넣으십시오.

키를 차 안에 놓은 채 도어를 잠그지 마십시오. 예상치 못한 상황을 대비하여 키 한 개는 비상용으로 보관하십시오. 키를 분실하거나 도난당했을 경우에는 차의 도난 방지를 위해 키 세트 전체를 교체하십시오.

## 무선 도어 잠금 장치(사양 적용시)

**⚠ 주 의**

차를 떠날 때, 짧은 시간이라도 안전을 위해 반드시 키를 뽑아 휴대하십시오.

**⚠ 경 고**

시동 키를 꽂지 않았더라도 키를 차에 두고, 어린이들만 차안에 남겨 두는 것은 위험합니다. 어린이들은 어른들의 행동을 모방하여, 시동 키를 꽂고 전동 유리창이나 다른 스위치를 작동할 수 있으며 심지어는 차를 움직여서 심각한 신체 상해나 사망을 초래할 수도 있습니다. 아이들과 함께 키를 절대로 차 안에 두지 마십시오.

■ 일반 리모컨 키

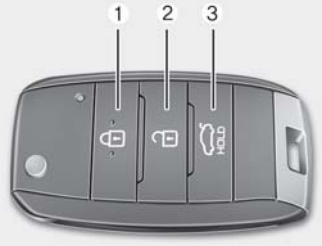


OYDEC02003CN

■ 스마트 키

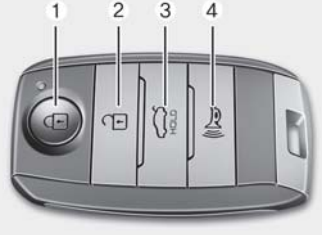


OYDDCO2004

### ■ 리모컨 키 사용 방법

**▶ 도어 잠금(1)**

해당 버튼을 누르면 모든 도어가 잠금 상태로 됩니다.
이때 1회 비상 경고등이 깜빡여(스마트 키의 경우 확인음이 1회 울림) 모든 도어가 잠금 상태임을 알려 줍니다.

**▶ 도어 잠금 해제(2)**

모든 도어가 잠김 상태에서 해당 버튼을 누르면 모든 도어가 잠금 해제됩니다. 비상 경고등이 2회 깜빡여(스마트 키의 경우 확인음도 2회 울림) 모든 도어가 잠금 해제임을 알려 줍니다.
이때 약 30초 이내에 도어를 열지 않으면 다시 잠깁니다.

**▶ 트렁크(테일게이트) 열림(3)**

해당 버튼을 길게(1초 이상) 누르면 트렁크(또는 테일게이트)가 잠금 해제됩니다.

**▶ 비상경보(4)**

스마트 키의 해당 버튼을 길게(0.5초 이상) 누르면 비상경고등 및 경보음이 약 30초간 작동하며 멈추고자 할 경우 스마트 키 버튼 중하나를 누르십시오.

## ■ 리모컨 키를 사용할 때 주의할 사항

약 10m 이내의 거리에서, 리모컨 키로 도어를 잠금/잠금 해제할 수 있습니다.
비상 경보등이나 확인음을 확인 가능한 리모컨 키를 조작하십시오.
단, 리모컨 키는 다음과 같은 경우에는 작동하지 않습니다.

- 시동 스위치에 키가 꽂혀 있을 경우
- 작동 가능 거리(약 10m)를 벗어난 거리에서 작동할 경우
- 리모컨 키의 건전지가 약한 경우
- 다른 차나 물건에 가려 전파 방해를 받을 경우
- 날씨가 매우 추운 경우

- **리모컨 키에 물과 같은 액체 등이 들어가지 않도록 하십시오. 액체가 들어가 작동하지 않는 경우에는 보증수리를 받을 수 없습니다.**
- **다음과 같은 상황에서는 리모컨 키에서 나오는 주파수대와 다른 주파수가 혼선되어 리모컨 키가 작동하지 않거나 그 작동 거리가 변할 수 있습니다.**
  **이런 경우에는 일반 키를 사용하여 도어를 여닫으십시오.**
  - **경찰서, 관공서, 방송국, 군부대, 송신탑, 공항, 항구 근처 등에 있을 때**
  - **무전기, 휴대전화와 같은 이동 송수신 시스템과 함께 리모컨 키를 지녔을 때**
  - **근처의 다른 차에서 리모컨 키를 작동하고 있을 때**
- **리모컨 키에 문제가 있을 때는 일반 키를 사용하여 도어를 여닫고 가능한 한 빨리 자사 직영 서비스센터나 서비스협력사에 연락하십시오.**

■ 일반 리모컨 키

OYDDCO2005

■ 스마트 키

OXM043004

■ 액세서리 키

## ■ 건전지 교체 방법

리모컨 배터리는 보통 몇 년간 사용이 가능하나 리모컨의 작동 상태에 따라서 필요할 때 배터리를 교체하십시오.

1. 동전이나 드라이버(–)를 사용하여 리모컨 키를 분리하십시오.
2. 규격에 맞는 건전지를 구입하여 조립하십시오.
   – 일반 리모컨 키, 스마트 키 :
     CR2032 X 1개
   – 액세서리 키 :
     CR1632 X 1개
   단, 극성에 주의하여 조립하십시오.
3. 조립은 분해의 역순으로 하십시오.

건전지를 교체 후에는 반드시 리모컨 및 스마트 키가 정상적으로 작동되는지 확인하십시오.

### ⚠ 주 의

- **리모컨 키 내부의 회로는 정전기 등에 약하므로 배터리 교체에 자신이 없다면 자사 직영 서비스센터 또는 서비스협력사에 점검 및 교체를 의뢰하십시오.**
- **건전지 크기나 두께가 다른 비규격품을 사용할 경우에는 건전지의 접촉 불량으로 리모컨 키 버튼이 간헐적으로 작동불량이 나타날 수 있으므로 규격품을 구입해서 사용하십시오.**
- **리모컨 키는 완전방수가 되지 않기 때문에 내부에 습기(음료수, 수분 등)가 유입되면 오작동의 원인이 되며, 이는 보증수리의 대상에서 제외되므로 주의하십시오.**
- **부적절한 배터리 폐기는 환경과 사람의 건강을 해할 수 있습니다. 분리하여 처리하십시오.**

## 이모빌라이저 시스템(스마트 키 차량)

이모빌라이저 시스템은 허용된 키 외에는 시동이 걸리지 않도록 고안된 차량 도난 방지 시스템입니다. 차량에 입력되어 있는 암호와 스마트 키에 입력된 암호가 일치하여야만 시동이 걸리게 되므로, 복제 키를 사용하면 시동이 걸리지 않습니다.

**알아두기**

**이모빌라이저 시스템**
(Immobilizer system)
차량 도난 방지를 위해 스마트 키의 전자 신호를 감지하여 시동이 걸리거나 걸리지 않게 하는 장치입니다.

**주 의**

- 스마트 키를 차 안에 둔 채로 도어를 잠그지 않도록 주의하십시오.
- 복제 키를 사용하면 시동이 걸리지 않습니다.
- 스마트 키를 떨어뜨리거나 키에 충격을 주면 키에 내장되어 있는 전자 장치가 손상을 입어 시동이 걸리지 않을 수 있으므로 주의하십시오.
- 스마트 키나 시동 버튼 근처에 금속성의 장식물을 달지 마십시오.
  금속성 장식물은 시동을 걸 때 시동 스위치 내부로 전달되는 전파를 변형시켜 시동이 걸리지 않게 할 수 있습니다.

**주 의**

- 키를 더 필요로 하거나 분실했을 때는 새로 등록할 수 있습니다.
  새로 등록할 때는 등록 장비를 이용해야 하므로 자사 직영 서비스센터 또는 서비스협력사로 문의하십시오.
- 이모빌라이저 시스템이 장착된 차에는 시중에서 파는 무선 시동 장치를 장착하지 마십시오.
  장착할 때 차 시스템의 고장 원인이 될 수 있으며 차량 도난 방지 기능이 작동하지 않을 수 있습니다.

## 스마트 키(사양 적용시)

■ 4도어

OYDDCO2007

■ 액세서리 키

OTAR042240

스마트 키는 일반 키와는 달리 휴대만으로 도어(테일게이트 포함)를 잠그거나 열고, 엔진 시동을 걸 수 있도록 고안된 장치입니다. 스마트 키에 있는 각종 버튼의 사용 방법 및 주의 사항은 일반 리모컨 키와 동일하므로 「무선 도어 잠금 장치」를 참조하십시오.

### ■ 스마트 키 사용 방법

스마트 키의 휴대만으로 작동되는 기능은 도어 잠금/잠금 해제, 테일게이트 열림, 엔진 시동 등의 기능이 있습니다. 자세한 내용은 다음과 같습니다.

OUB041004

#### ▶ 도어 잠금

모든 도어(트렁크/테일게이트 포함)가 닫혔는데 한 개 이상의 도어가 잠금 해제된 상태인 경우, 앞좌석(운전석/동승석) 도어의 바깥 손잡이에 있는 도어 잠금/잠금 해제 버튼을 누르면 모든 도어가 잠금 상태로 되고 1회 비상 경고등이 깜빡이고 확인음이 울립니다. 도어 잠금/잠금 해제 장치는 스마트 키가 앞좌석 도어의 바깥 손잡이와 70~100cm 이내의 거리에 있어야 감지되어 작동합니다.

도어 잠금 상태를 확인하고자 할 경우에는 눈으로 내부의 도어 잠금 버튼 상태를 확인하거나 도어의 바깥 손잡이를 잡아당겨 확인할 수 있습니다.

다음과 같은 경우에 도어 잠금/잠금 해제 버튼을 눌러 도어 잠금을 시도하면 경보음이 약 3초간 울리면서 도어 잠금이 되지 않습니다.

- 스마트 키를 차 안에 둔 상태에서 도어를 잠그고자 할 때
- 시동이 「ACC」 또는 「ON」 인 상태에서 도어를 잠그고자 할 때
- 한 개 이상의 도어(트렁크/테일게이트 제외)가 열린 상태에서 도어를 잠그고자 할 때

**⚠ 주 의**

**스마트 키를 휴대한 채 차에서 떠날 때는 모든 도어(트렁크/테일게이트 포함)를 닫은 후 반드시 앞좌석 바깥 손잡이에 있는 도어 잠금/잠금 해제 버튼을 눌러 도어가 잠겼는지 확인하십시오.**
**도어 잠금/잠금 해제 버튼을 누르지 않으면 도어가 잠기지 않으므로 주의하십시오.**

### ▶ 도어 잠금 해제

모든 도어(트렁크/테일게이트 포함)가 잠금 상태에서 앞좌석(운전석/동승석) 도어의 바깥 손잡이에 있는 도어 잠금/잠금 해제 버튼을 누르면 모든 도어가 잠금 해제 상태가 되고 비상 경고등이 깜빡이면서 확인음(삐-삐, 2회)이 울립니다. 이때 열고자 하는 앞좌석 도어 바깥 손잡이에서 70~100cm 이내의 거리에서 스마트 키가 감지되면 스마트 키를 휴대하지 않은 사람이 열어도 열립니다. 잠금 해제 후, 30초 이내에 도어를 열지 않으면 다시 잠깁니다.

### ▶ 스마트 키 리마인더

차 안에 스마트 키가 있고 도어가 열린 상태에서 차 안의 중앙 도어 개폐 장치로 도어를 잠글 경우 도어가 잠기지 않고 다시 해제됩니다.

### ▶ 트렁크 잠금해제 (4도어)

스마트키의 트렁크 버튼을 누르면 트렁크가 열립니다. 트렁크를 닫으면 다시 잠금 상태가 됩니다. 트렁크 안에 스마트키를 두고 트렁크를 닫으면 약 5초간 경고음이 울리고 트렁크가 잠기지 않습니다.

**⚠ 주 의**

**스마트키를 금속성 물체 근처에 놓아두지 마십시오. 금속성 물체는 스마트키를 인식하는데 필요한 전파를 방해하여 정상적인 동작이 되지 않게 할 수 있습니다.**
**스마트키를 금속성 물체와 인접하여(골프가방, 금속케이스 등) 트렁크에 넣은 후 트렁크를 닫을 경우 트렁크 잠김 방지 기능이 작동하지 않을 수 있습니다.**

### ▶ 테일게이트 잠금 해제(5도어)

테일게이트가 잠긴 상태에서, 테일게이트 바깥 손잡이에서 70~100cm 이내에 스마트 키를 휴대하고 테일게이트 핸들 스위치를 누르면서 들어 올리면 잠금 해제되면서 열립니다. 이때, 비상경고등이 2회 점멸합니다. 테일게이트를 열었다 닫으면 다시 잠깁니다.

### ▶ 엔진 시동

스마트 키를 휴대하거나 차 안에 둔 상태에서는 시동 스위치에 키를 꽂지 않고도 시동을 걸 수 있습니다.
자세한 사항은 5장, 「시동 버튼」의 엔진 시동 방법을 참조하십시오.

**⚠ 경 고**

**스마트 키가 차 안에 있을 경우, 시동 버튼을 눌러 시동을 걸 수 있습니다.**
**따라서, 이러한 차량 시스템을 모르는 사람이나 어린이들을 혼자 차 안에 남겨 두면 예기치 못한 사고가 일어날 수 있으므로 주의하십시오. 차를 벗어날 때는 반드시 스마트 키를 휴대하십시오.**

### ■ 스마트 키 사용 시 주의 사항

**⚠ 주 의**

- **스마트 키를 사용할 때 다음 사항을 주의하십시오.**
  1. **스마트 키로 하는 도어 잠금/잠금 해제는 모든 도어가 닫힌 상태에서만 가능합니다.**
  2. **차에서 벗어날 때는 스마트 키를 항상 휴대하십시오.**
- **스마트 키를 분실한 경우에는 차의 시동을 걸 수 없습니다. 스마트 키는 그 내부에 입력된 정보가 차와 일치해야만 시동이 걸리게 설계되었습니다. 따라서 스마트 키를 분실하였을 경우 차를 가까운 자사 직영 서비스센터나 서비스협력사로 견인한 다음 해당 조치를 받으십시오.**
- **스마트 키에 물과 같은 액체 등이 들어가지 않도록 하십시오. 물이나 액체 등이 들어가 작동하지 않는 경우에는 보증수리를 받을 수 없습니다.**

**⚠ 주 의**

- **다음과 같은 상황에서는 스마트 키에서 나오는 주파수대와 다른 주파수가 혼선되어 스마트 기능(엔진 시동, 도어 잠금/잠금 해제 기능)이 작동하지 않거나 스마트 키의 작동 거리가 변할 수 있습니다.**
- **이런 경우에는 비상 키를 사용하여 도어를 잠금/잠금 해제 하십시오. 또한 스마트 키를 휴대하거나 차 안에 둔 상태에서도 시동이 걸리지 않는 경우에는 스마트 키로 시동버튼을 직접 눌러 시동을 거십시오. 만약 스마트키로 시동버튼을 직접 눌러도 시동이 걸리지 않을 경우에는 자사 직영 서비스센터나 서비스협력사에 문의하신 후 점검 및 정비를 받으십시오.**
  - **경찰서, 관공서, 방송국, 군부대, 송신탑, 공항, 항구 근처 등에 있을 때**
  - **무전기, 휴대전화와 같은 이동 송수신 시스템과 함께 스마트 키를 지녔을 때**
  - **근처에 있는 다른 차에서 스마트 키를 작동하고 있을 때**

**⚠ 주 의**

- 스마트 키(리모컨 키)를 무전기, 휴대전화와 같은 이동 송수신 제품과 같이 휴대 또는 보관하지 마십시오. 전파 혼선에 의해 작동하지 않을 수도 있습니다.
- 스마트 키에 문제가 있을 때에는 비상 키를 이용하여 도어를 여닫고 시동을 걸고자 할 때에는 반드시 스마트 키로 시동버튼을 직접 눌러 시동을 거십시오. 가능한 한 빨리 자사 직영 서비스센터나 서비스협력사에서 점검을 받으십시오.
- 스마트 키는 한 차에 3개만 입력이 가능합니다. 만약 키를 한 개를 분실한 경우에는 차의 도난 방지 및 만일을 대비하여 나머지 키를 가지고 가까운 자사 직영 서비스센터나 서비스협력사에서 조치를 받으십시오.

## 도어

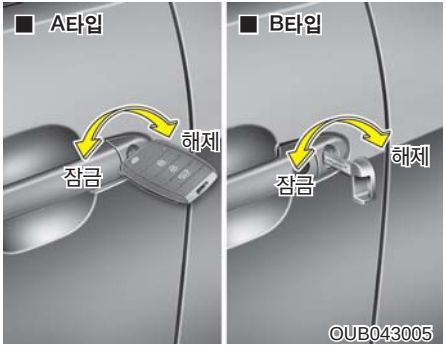


### ■ 차 밖에서의 잠금/잠금해제

#### ▶ 일반 키/보조 키/비상 키

운전석 도어를 잠금/잠금해제하면 모든 도어가 잠금/잠금 해제됩니다.(사양 적용시)
차량에 따라 운전석 도어를 잠금/잠금해제 하면 운전석 도어만 잠금/잠금해제됩니다.

- **키 타입**

  키를 이용하여 운전석 도어를 잠금/잠금해제 할 수 있습니다.

- **리모컨 키 타입**(사양 적용시)

  리모컨 키 버튼을 눌러 도어를 잠금/잠금해제 할 수 있습니다.

- **스마트 키 타입**(사양 적용시)

  스마트 키의 버튼을 눌러 도어를 잠금/잠금해제할 수 있습니다.
  스마트 키가 감지된 상태에서 앞좌석 도어 바깥 손잡이에 있는 잠금/잠금해제 버튼을 눌러 잠금/잠금해제할 수 있습니다.

- 도어를 열 때 잠금 해제 후 도어의 바깥 손잡이를 당기십시오.
- 도어를 닫을 때 도어를 손으로 밀어 닫으십시오.

**⚠ 경 고**

- **도어를 정확히 닫지 않으면 다시 열릴 수 있습니다.**
- **도어를 열거나 닫을 경우 주의를 하지 않으면 도어와 차체 사이에 손가락 등 신체가 끼어 다칠 수 있습니다.**

**단, 키 홈이 얼어 열리지 않을 때 가볍게 두드리거나 키를 뜨겁게 하여 여십시오.**
**키나 잠금 버튼 또는 잠금 스위치로 잠금/잠금 해제를 교대로 연속 작동하면 보호회로가 작동하여 일시적으로 작동하지 않을 수 있습니다. 차에서 내릴 때는 주차 브레이크를 건 후 시동을 끄고 시동 키(사양 적용시)를 빼십시오. 또 유리창을 닫고 모든 도어를 잠근 뒤 내리십시오.**

**⚠ 주 의**

**도어 및 도어 핸들에 무리한 힘을 가하지 마십시오. 파손될 우려가 있습니다.**

## ■ 차 안에서의 잠금/잠금해제

### ▶ 잠금 버튼을 사용할 때

- **도어를 잠글 때**

  도어 잠금 버튼(1)을 눌러 「잠금」 위치에 놓으십시오. 도어가 잠기면, 도어 잠금 버튼의 빨간 부분(2)이 보이지 않습니다.

- **도어를 열 때**

  도어 잠금 버튼(1)을 당겨 「해제」 위치에 놓은 후 도어 핸들(3)을 당기십시오.

- 키를 시동 스위치에 꽂아둔 상태나 스마트 키가 차 안에 있을 경우 앞좌석(또는 뒷좌석) 도어를 열고 도어 잠금 버튼이나 중앙 도어 잠금 스위치로 잠금하면 다시 해제되며 잠금되지 않습니다.
- **차가 움직일 때는 항상 도어를 잠가 주행 중에 도어가 열리지 않도록 하십시오. 도어를 잠가 두면 차가 정차 중이거나 서행할 때 타인이 도어를 열고 들어오는 것을 방지할 수 있습니다.**

**⚠ 주 의**

**도어 및 도어 핸들에 무리한 힘을 가하지 마십시오. 파손될 우려가 있습니다.**

**⚠ 경 고**

- **차에서 내릴 때는 후방으로부터 오는 차량이나 오토바이, 자전거, 보행자 등에 주의하여 도어를 여십시오. 갑자기 도어를 열면 위험합니다.**
- **차량 주행전에 도어가 확실히 닫혀 있는지 확인하십시오. 주행 중에 도어가 열리면 매우 위험합니다.**
- **혼자 힘으로 차 밖으로 나올 수 없는 어린이나 동물을 차 안에 남겨 두지 마십시오. 밀폐된 차 안은 외부 기온에 따라 매우 덥거나 춥고, 질식의 위험까지 있으므로 상해나 사망으로 이어질 수 있습니다.**
- **차에 따라 도어가 잠겨있는 경우에도 운전석 도어는 실내측 도어 핸들을 당기면 열립니다. 주행중 차량의 도어가 열리면 매우 위험하므로 도어를 열지 마십시오. 부상 또는 사망사고의 원인이 될 수 있습니다.**

▶ **중앙 도어 잠금 스위치를 사용할 때**

스위치의 앞쪽(1)을 누르면 모든 도어가 잠깁니다. 스위치의 뒤쪽(2)를 누르면 모든 도어가 잠금 해제됩니다.
아래의 경우 앞좌석 도어를 열고 중앙 도어 잠금 스위치를 눌러 잠금할 때 잠금되지 않습니다.

- 키를 시동 스위치에 꽂아둔 상태
- 스마트 키가 차 안에 있을 때

**⚠ 주 의**

**리모컨 키 또는 스마트 키로 도어를 잠금시키면, 중앙 도어 잠금 스위치로 도어를 잠금해제 할 수 없습니다. 리모컨 키 또는 스마트 키로 도어를 잠금 해제 하십시오.**

**⚠ 경 고**

**차가 출발 전에 운전석에서 중앙 도어 잠금 스위치를 이용하여 모든 도어를 잠그십시오. 특히 어린이를 태웠을 때는 반드시 잠금 상태로 운전하십시오.**
**운행 중 실수로 차의 도어가 열리게 되면 매우 위험합니다.**

## ■ 충돌감지 자동 도어 잠금해제 장치
(사양 적용시)

도어가 잠금되었을 때, 시동 「ON」 상태에서 충돌센서에 충격이 전달되면 도어 잠금 장치가 자동으로 해제됩니다.
단, 도어 잠금 해제와 관련된 기계적인 장치나 배터리에 문제가 있을 때는 도어가 잠금 해제되지 않을 수도 있습니다.

## ■ 차속감응 자동 도어 잠금 장치
(사양 적용시)

차량이 약 15km/h 이상 주행하면 자동으로 모든 도어가 잠기게 됩니다. 이때, 강제로 도어 잠금 버튼이나 중앙 도어 잠금 스위치로 도어 잠금상태를 해제하지 마십시오. 시동 스위치에서 키를 빼거나 스마트 키 일 경우 시동 「ACC」 또는 「OFF」 되면 자동으로 도어가 잠금 해제 됩니다.

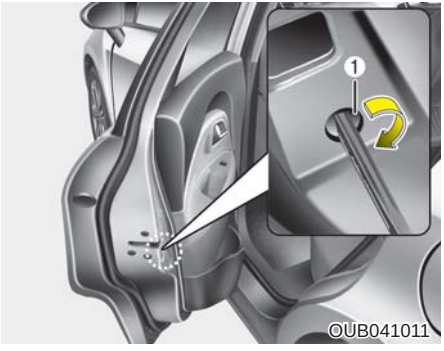


## ■ 어린이 보호용 잠금 장치

차량 운행 중 어린이가 차 안에서 뒷좌석 도어를 여는 것을 방지하기 위한 장치입니다.
어린이는 안전을 위하여 뒷좌석에 태우시고, 어린이를 뒷좌석에 태울 때는 반드시 어린이 보호용 잠금 장치를 사용하십시오.

1. 뒷도어를 여십시오.
2. 잠금레버를 잠금(🔒) 위치로 하십시오.
3. 뒷도어를 닫으십시오.

뒷도어를 열때는 차밖에서 손잡이를 당겨 여십시오.

어린이 보호용 잠금 장치를 열림(🔓)의 위치로 하기 전까지는 도어가 잠금해제된 상태라도 차 안의 도어핸들로 뒷도어를 열 수 없습니다.

**⚠ 경 고**

**만일 주행 중에 어린이가 우연히 도어를 열 경우, 부상을 당하거나 사망할 수도 있습니다. 어린이가 차안에서 도어를 여는 것을 방지하기 위하여, 어린이를 태웠을 때는 반드시 어린이 보호용 잠금 장치를 사용하십시오.**

# 트렁크(4도어)

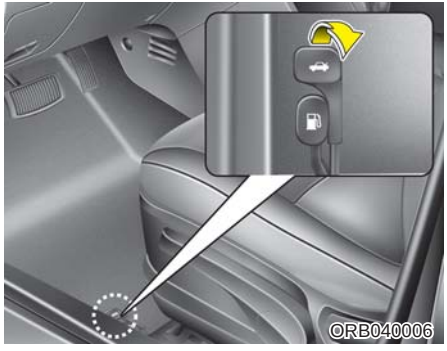


## ■ 차 안에서

트렁크 열림 레버를 당기면 트렁크가 열립니다.

**⚠ 경 고**

**트렁크가 열린 상태로 주행하면 운전석에서 뒤가 잘 안 보일 뿐만 아니라 차 안으로 배기가스가 들어와 위험하니 주의하십시오.**

**⚠ 경 고**

**주행 전에 트렁크가 확실히 잠겼는지 확인하십시오.**
**트렁크가 열려 있으면 배기가스가 차 안으로 들어와 운전자나 탑승자에게 피해를 줄 수 있습니다.**
**트렁크는 열릴 때 위로 올라갑니다. 트렁크를 열거나 닫을 때는 주위가 안전한지 확인한 후에 열거나 닫으십시오. 트렁크는 일정한 높이 이하 또는 이상에서는 스스로 내려가거나 올라가므로 얼굴, 머리 등이 부딪히거나 손, 발등이 끼이지 않도록 항상 주의하십시오.**

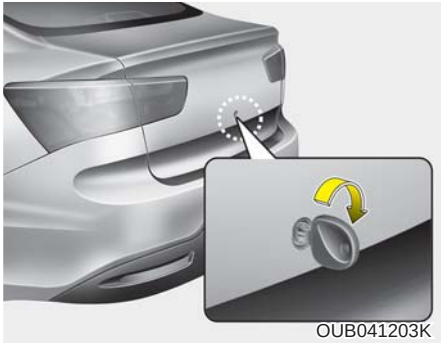
OUB041203K

## ■ 차 밖에서

### ▶ 일반 키 타입

키를 키 홈에 꽂고 오른쪽으로 돌리면 잠금 해제 됩니다.

**⚠ 주 의**

- **트렁크 내에는 고가의 소지품을 넣어 두지 마시고, 도난 방지를 위하여 항상 모든 도어와 트렁크를 잠그십시오.**
- **키를 꽂은 상태에서 키를 잡고 트렁크를 열거나 닫지 마십시오. 트렁크 잠금 장치에 무리한 힘이 가해져 고장의 원인이 됩니다.**

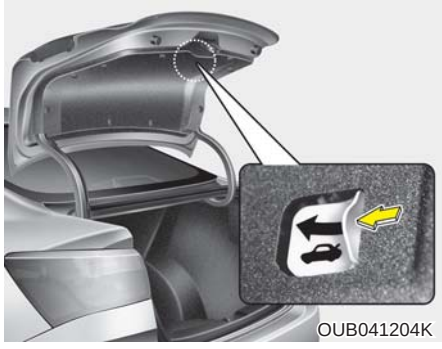
OUB041204K

## ■ 비상 시 트렁크 잠금 해제 장치

타의(강도/납치)에 의해 트렁크 룸에 갇혔을 때 트렁크에서 트렁크 리드에 있는 노란색(야광 불빛) 레버를 화살표 방향으로 밀면 트렁크 리드 잠금 장치를 해제할 수 있습니다.

## 테일게이트(5도어)

**⚠ 경 고**

- 비상시를 대비하여 트렁크 잠금 해제 장치의 위치 및 사용법을 숙지하십시오.
- 어린이에게 화물칸 안에서 놀면 위험하다는 사실을 숙지시키십시오. 또한 화물칸에 사람이나 동물을 태우지 마십시오.

**⚠ 경 고**

트렁크 잠금 해제 장치는 비상시에만 사용하십시오.
특히 주행 중 트렁크가 열리면 매우 위험하니 주의해서 사용하십시오.

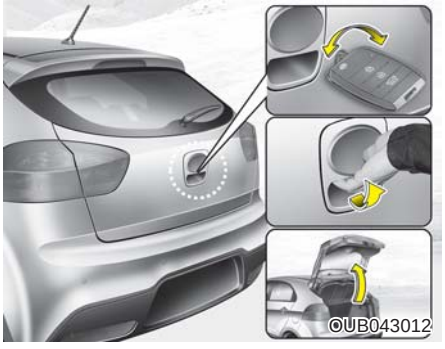

### ■ 테일게이트 여는 방법

#### ▶ 기계식

- 키를 이용하여 테일게이트를 잠금/잠금 해제 할 수 있습니다.
- 테일게이트가 잠금 해제된 상태에서 테일게이트 핸들을 당긴 후 들어 올리십시오.

#### ▶ 전자식

- 키, 리모컨 키, 스마트 키 또는 중앙 도어 잠금 스위치로 도어를 잠그거나 해제하면 테일게이트도 동시에 잠기거나 해제됩니다. 테일게이트가 잠금 해제된 상태에서 테일게이트의 핸들 스위치를 누르면서 들어 올리십시오.
- 스마트 키의 테일게이트 잠금 해제 버튼 ( )을 누르면 테일게이트만 잠금 해제할 수도 있습니다. 이때, 테일게이트를 한 번 열었다 닫으면 다시 잠깁니다.
- 전자식의 경우에는 테일게이트에 키 홀이 없습니다.

## ■ 테일게이트 닫는 방법

- 닫을 때는 끝단 손잡이를 잡고 내려서 밀어 닫으십시오.
- 주행하기 전에 테일게이트가 잘 닫혔는지 확인하십시오. 테일게이트가 확실히 닫히지 않은 상태로 주행하면 테일게이트의 실린더나 부착된 기계부품에 손상이 올 수 있습니다.
- 테일게이트가 확실히 닫혀 계기판의 테일게이트 열림 경고등이 소등되었는지 확인하십시오. **테일게이트가 잠금 해제된 상태로 두고 차량을 떠나게 되면 도난의 우려가 있으므로 반드시 확인하십시오.**

**⚠ 경 고**

**주행 전에 테일게이트가 확실히 잠겼는지 확인하십시오. 테일게이트가 열려 있으면 배기가스가 차량 안으로 들어와 운전자나 승객에게 피해를 줄 수 있습니다.**
**테일게이트는 열릴 때 위로 올라갑니다. 테일게이트를 열거나 닫을 때는 차 내부 또는 외부 주위의 안전을 확인한 후에 테일게이트를 열거나 닫으십시오. 테일게이트는 일정 위치 이하 또는 이상에서는 스스로 내려가거나 올라가므로 얼굴, 머리 등이 부딪히거나 손, 발 등이 끼이지 않도록 항상 주의하십시오.**

## ■ 비상시 테일게이트 잠금 해제 장치

비상시(배터리 방전, 강도 또는 납치 등) 화물칸에서 테일게이트 잠금 해제 장치를 이용하여 테일게이트를 열 수 있습니다.

1. 커버를 분리하십시오.
2. 잠금 해제 레버를 눌러 테일게이트를 잠금 해제하십시오.
3. 테일게이트를 밀어 여십시오.

**⚠ 경 고**

- 비상시에 대비하여 테일게이트 잠금 해제 장치의 위치 및 사용법을 주지하십시오.
- 어린이에게 화물칸 안에서 노는 것의 위험함을 주지시키십시오. 또한 화물칸에 사람이나 동물을 태우지 마십시오.

**⚠ 경 고**

테일게이트 잠금 해제 장치는 비상시에만 사용하십시오.
특히, 주행 중 테일게이트가 열리면 매우 위험하오니 사용시 유의하십시오.

## 유리창 개폐 장치

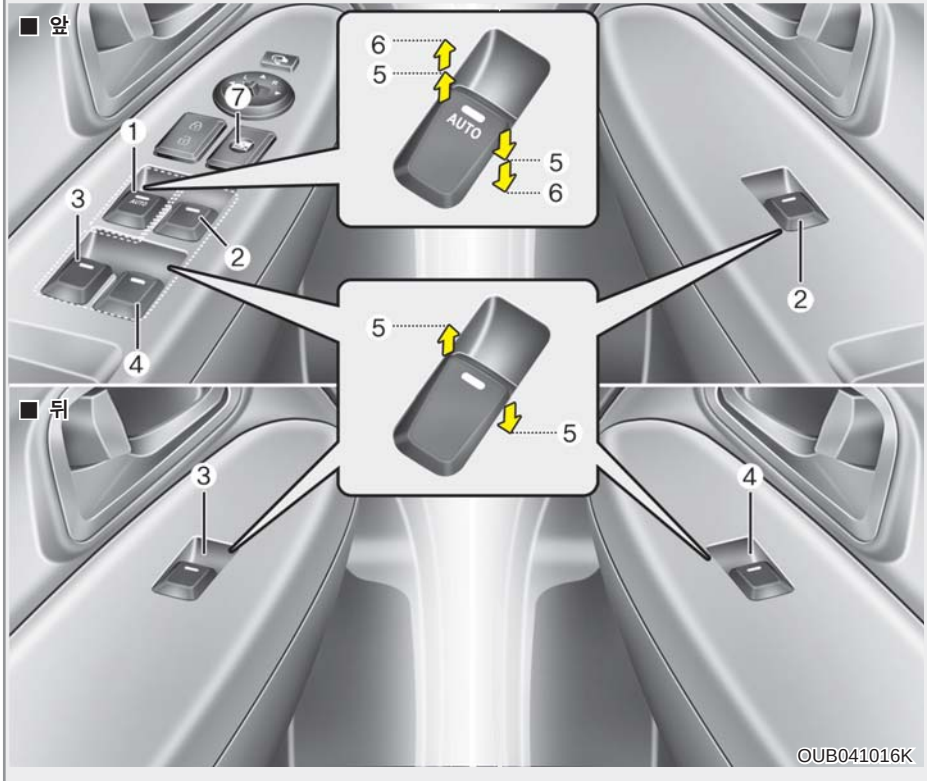


### ▶ 유리창 개폐/스위치

1. 운전석 유리창 개폐 스위치
2. 동승석 유리창 개폐 스위치
3. 뒷좌석(좌측) 유리창 개폐 스위치
4. 뒷좌석(우측) 유리창 개폐 스위치
5. 유리창 개폐
6. 원터치 자동 유리창(운전석)
7. 유리창 개폐 잠금 버튼

■ **전동식**(사양 적용시)

- 전동식 유리창을 작동하기 위해서는 시동 「ON」이나 시동 상태이어야 합니다.
- 시동 「OFF」 또는 「ACC」 상태가 된 후에도 약 30초 동안은 유리창을 여닫을 수 있습니다 (무선 도어 잠금 장치 또는 스마트 키 장착 모델). 단, 운전석이나 동승석 도어를 열면 30초 이내라도 유리창을 여닫을 수 없습니다.
- 주행 중 어느 한쪽의 유리창이 열려서 진동이 느껴지면, 반대편 유리창을 조금 열어서 그러한 현상을 줄일 수 있습니다.

OTA040013

▶ **유리창 개폐**

- **A타입**

  운전석에 있는 유리창 개폐 스위치를 사용하면, 모든 유리창을 열고 닫을 수 있습니다.
  해당 유리창 개폐 스위치를 첫 번째 걸리는 위치(5)까지 누르면 해당 유리창이 열리고 당기면 해당 유리창이 닫힙니다.

OTA040015

- **B타입 – 원터치 자동 열림 또는 닫힘(운전석, 사양 적용시)**

  운전석 유리창 개폐 스위치를 한 번만 강하게 두 번째 걸리는 위치까지 당겨(6)주거나 눌러주면 스위치에서 손을 떼어도 유리창이 완전히 닫히거나 열립니다.
  유리창이 자동으로 열리거나 닫히는 중에 원하는 높이에서 멈추게 하려면 스위치를 살짝 당기거나 누르십시오. 그 높이에서 유리창이 멈춥니다.

단, 원터치 자동 닫힘 기능이 정상적으로 작동하지 않을 때는 원터치 자동 유리창을 다음과 같이 초기화하십시오.

1. 시동「ON」이나 시동 상태로 하십시오.
2. 유리창 개폐 스위치를 당겨 유리창을 완전히 닫고 난 후 약 1초 정도 계속 당기십시오.

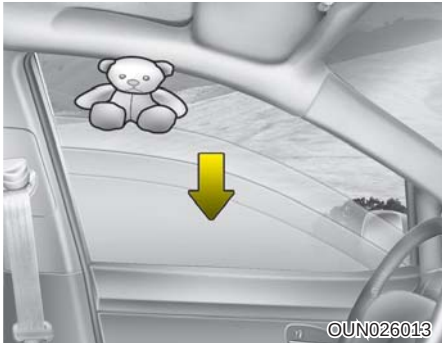


● **물체 끼임 인식 기능(운전석, 사양 적용시)**

유리창이 원터치 자동 닫힘 기능(6)이 작동하여 닫히는 중에 일정한 힘에 의해 막히면 자동으로 닫힘을 멈추고, 일정한 높이만큼 다시 열립니다. 그러나 그 힘이 일정 정도 이하거나 스위치를 첫 번째 걸리는 위치에서 계속 당겨 수동으로 닫을 때는 끼임 인식 기능이 작동하지 않습니다.

두 번째 걸리는 위치에서 계속 당겨 올릴 경우 일정한 힘에 의해 막히면 유리창이 자동으로 힘을 멈추고, 일정한 높이만큼 다시 열립니다.

그러나 5초 이내에 다시 두 번째 걸리는 위치에서 계속 당기면 물체 끼임 인식 기능이 작동하지 않습니다.

따라서 유리창을 여닫을 때는 항상 얼굴, 팔, 손 또는 그 밖의 장애물이 없는지 반드시 확인하신 후에 하십시오.

**⚠ 주 의**

**겨울철 바깥 기온이 너무 낮은 때에 창문이나 도어에 결빙되어 유리창이 올라가는 데 장애를 받을 수 있습니다. 이를 자동 닫힘 중 물체 끼임으로 인식할 수 있으므로 가능한 한 수동 닫힘으로 유리창을 닫으십시오.**

**⚠ 경 고**

- 원터치 자동 닫힘 기능을 작동하지 않고 첫 번째 걸리는 높이에서 계속 당겨 유리창을 올리면 물체 끼임 인식 기능이 작동하지 않습니다.
  따라서 앞/뒤 유리창을 여닫을 때는 항상 얼굴, 팔, 손, 그 밖의 장애물이 없는지 반드시 확인하신 후에 하십시오.
- 물체 끼임 인식 기능이 작동할 때라도 약 4mm 이하의 물체가 창문 위쪽에서 낄 때나 유리창에 일정한 저항이 가해지지 않을 때에는 아래로 내려가는 기능이 작동하지 않습니다.
  유리창을 닫을 때는 사전에 장애물이 있는지 여부를 반드시 확인하십시오.

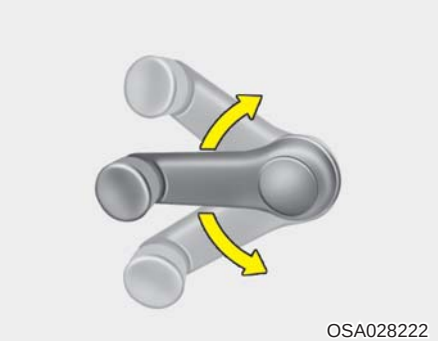


■ **수동식**(사양 적용시)

손잡이를 시계 방향 또는 반시계 방향으로 돌려 개폐할 수 있습니다.

▶ **유리창 개폐 잠금 버튼**(사양 적용시)

운전석 도어에 있는 유리창 개폐 잠금 버튼을 눌러 잠금 상태로 하면 동승석 및 뒷좌석의 유리창 개폐 스위치 작동을 잠금 시킬 수 있습니다.
운전석 도어에 있는 유리창 개폐 스위치로도 동승석과 뒷좌석 도어 유리창을 개폐할 수 없습니다.

**⚠ 주 의**

- 전동식 유리창 개폐 장치의 손상을 방지하기 위하여, 두 개의 유리창을 동시에 작동시키지 마십시오. 퓨즈의 수명이 단축되고 유리창 개폐 장치가 손상될 수 있습니다.
- 메인(운전석 도어) 스위치와 서브(동승석 또는 뒷좌석 도어) 스위치의 작동을 반대 방향으로 동시에 작동시킬 경우 고장날 수 있습니다.

**⚠ 경 고**

- 어린이가 작동하지 못하도록 하십시오. 특히 뒷좌석에 어린이를 태웠을 때는 반드시 운전석의 유리창 개폐 잠금 버튼을 눌러 놓으십시오. 어린이가 유리창을 잘못 작동하면, 심각한 부상을 초래할 수 있습니다.
- 주행 중에 열려진 유리창 사이로 얼굴이나 손을 내밀지 않도록 하십시오.
- 앞/뒤 유리창 개폐시 항상 얼굴, 팔, 손 또는 기타 장애물이 없는지 확실히 점검하십시오.

## 엔진 후드

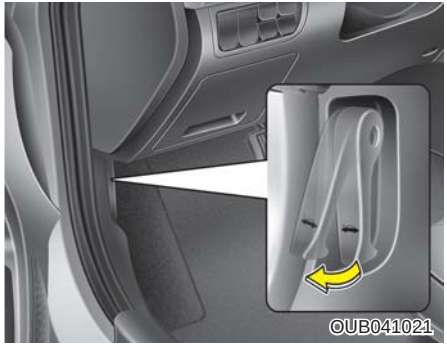


### ■ 엔진 후드 여는 방법

1. 엔진 후드 열림 레버를 당기십시오. 엔진 후드가 조금 열립니다.

2. 차의 앞에서 엔진 후드를 약간 들어 올리고, 중앙 안쪽의 잠금레버(1)를 옆으로 민상태에서 후드(2)를 위로 들어 올리십시오.

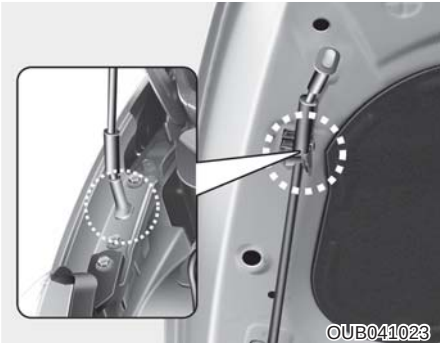


3. 지지대를 분리한 후 지지대 끝단을 후드 지지대 홈에 넣어 확실히 고정시키십시오.

**⚠ 경 고**

**지지대를 잡을 때는 반드시 고무 부위를 잡으십시오.**
**다른 부위를 잡으면 엔진 열로 인해 화상을 입을 수 있습니다.**

## ■ 엔진 후드 닫는 방법

1. 엔진 후드를 닫기 전에 다음 사항을 먼저 확인하십시오.
   - 엔진부의 모든 주입구 캡이 제 위치에 잘 닫혀져 있어야 합니다.
   - 엔진부에 불필요한 물건(예; 장갑, 공구 등)들이 없어야 합니다.
2. 한손으로 엔진 후드를 잡고 지지대 끝단을 지지대 홈에서 분리하십시오.
3. 지지대를 엔진 후드의 고정용 후크에 끼우십시오.
4. 엔진 후드를 약 30cm 정도의 높이까지 내린 후 손을 놓으면 닫히게 됩니다.
5. 엔진 후드가 확실히 닫혔는지 확인하십시오.

**⚠ 경 고**

- 주행 전에 후드가 완전히 닫혔는지를 반드시 확인하십시오.
  완전히 닫히지 않은 상태로 주행시, 주행 역풍에 엔진후드가 열려 시야를 막고, 이로 인해 대형사고가 일어날 수 있습니다.
- 경사가 없는 장소에서 시동을 끄고 변속레버를 수동변속기 차량은 「1단」 또는 「R」(후진) 위치, 자동변속기 차량은 「P」(주차) 위치로 하고 주차 브레이크를 걸어 놓은 상태에서 후드를 여십시오.

**⚠ 경 고**

- 엔진룸 안에 걸레, 장갑 등 화재를 유발할 수 있는 것을 넣고 엔진 후드를 닫지 마십시오.
  화재를 유발할 수도 있습니다.
- 특별한 경우를 제외하고는 엔진 시동을 끈 후 키를 뽑고 나서 후드를 열어 작업하십시오. 그러나 엔진 시동 상태에서 점검 및 작업을 해야 할 경우에는 넥타이나 손수건, 목도리, 옷소매 등이 엔진 또는 라디에이터 팬에 닿지 않도록 주의하십시오. 그렇지 않을 경우 부주의로 인하여 신체의 상해나 차량에 큰 손상을 줄 수 있습니다. 또한 시계나 팔찌, 반지를 제거한 후 작업하십시오.

## 연료주입구

### ■ 연료 주유 방법

1. 엔진 시동을 반드시 끄십시오.
2. 연료주입구 열림 레버를 당기면 연료주입구 커버가 열립니다.

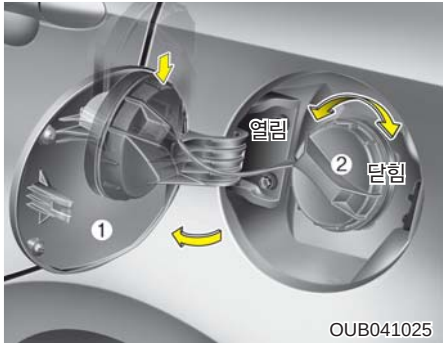


3. 연료주입구 커버(1)를 차 앞방향으로 잡아 당겨 완전히 여십시오.
   추운 날씨에 커버 주변이 얼어서 연료주입구 커버가 열리지 않으면, 커버 주위를 가볍게 두드리거나 누르십시오.
4. 연료주입구 캡(2)을 시계 반대방향으로 돌려 여십시오.
5. 지정된 연료를 주유하십시오.

## ■ 연료주입구 닫는 방법

1. 연료주입구 캡(2) 을 닫으려면, 연료 주입구 캡을 시계방향으로 '딸깍' 소리가 날때까지 돌리십시오.
2. 연료주입구 커버(1)를 닫고 가볍게 눌러 원위치 시킨 후, 확실하게 닫혔는지 확인 하십시오.

**⚠ 주 의**

- **지정된 연료외 다른 연료(등유, 알콜, 항공유 등)와 혼합하여 사용하지 마십시오.**
- **불량 연료나 미검증된 연료(첨가제)등을 사용하면, 연료 탱크 오염, 연료 펌프 손상 및 연료필터의 조기 막힘 등으로 인해 엔진과 배출가스 점화장치가 손상될 수 있습니다.**
- **연료 주입구 캡을 교체해야 할 때는, 순정 부품을 사용해야 합니다. 맞지 않는 연료 주입구 캡을 사용하면, 연료장치 또는 배기 제어장치에 심각한 고장이 날 수 있습니다. 가까운 자사 직영 서비스센터 또는 서비스협력사에서 교체하십시오.**

**⚠ 주 의**

- **차의 외부 표면에 연료를 떨어뜨리지 마십시오. 도장표면에 연료가 떨어지면 도장이 손상될 수 있습니다.**
- **가솔린 차량은 연료캡을 완전히 잠그지 않을 경우 엔진 경고등(⚙)이 켜질 수 있으나 이는 차량이나 부품의 고장이 아니므로 연료캡을 "딸깍" 소리가 나도록 다시 잠그십시오. 재장착 후에도 엔진 경고등이 켜질 경우 자사 직영 서비스센터 또는 서비스협력사에서 점검을 받으십시오.**

### ⚠ 경 고

연료 주입구 캡을 열때는 연료에 압력이 가해져 있을 수 있으므로 항상 조심스럽게 천천히 분리하십시오. 캡에서 연료가 새거나 바람 빠지는 소리가 들리면 캡을 완전히 분리하기 전에 이런 상황이 멈출 때까지 기다리십시오. 그렇지 않을 경우 연료가 분출되어 화재가 발생할 수 있습니다.

자동차 연료는 인화성 물질로서 화재 및 폭발의 위험이 있습니다.

주유할 때는 반드시 다음 사항에 유의하십시오.

- 연료 주유기 또는 연료 주입구 캡 등을 만지거나 열 경우, 먼저 연료 주입구에서 가능한 먼 곳에 있는 금속부에 맨손을 접촉시켜 정전기를 없애십시오.

### ⚠ 경 고

- 주유 중 차 안에 다시 들어가지 마십시오. 정전기가 발생되는 어떠한 행동도 주유소 부근에서는 하지 마십시오. 정전기로 인해 기화된 연료에 불이 붙어 폭발할 수도 있습니다. 만약 차 안에 다시 들어갔다 나온 경우, 주유기나 연료 주입구 캡 등을 만지기 전에 주유구에서 먼 곳에 있는 금속부에 맨손을 접촉시켜 정전기를 없애십시오.
- 휴대용기를 이용할 때에는 용기를 반드시 지면에 내려 놓은 후 주유하십시오. 차량 내부 또는 위에 휴대용기를 두면 정전기로 인해 기체연료에 불이 붙을 수도 있습니다.
  주유가 완전히 끝날 때까지 휴대용기를 지면에 놓아 주십시오.
- 주유소 부근에서 휴대폰을 사용하지 마십시오 휴대폰의 전류나 전자파로 인해 기화된 연료에 불이 붙을 수도 있습니다. 휴대폰을 사용해야 할때는 주유소에서 멀리 떨어진 장소에서 사용하십시오.

### ⚠ 경 고

- 주유하기 전에 반드시 엔진을 끄십시오. 엔진의 전기장치에 의한 스파크로 인해 기화된 연료에 불이 붙을 수도 있습니다. 주유하기 전에 엔진을 끄고, 주유가 끝난 뒤에는 연료 주입구 캡을 완전히 잠그고, 주입구 커버를 닫은 후 시동을 거십시오.
- 주유소 부근에서 담배를 피우거나 라이터를 켜는 등 화재의 위험이 있는 행동을 삼가십시오. 자동차 연료는 인화성 물질이므로 불꽃에 의해 폭발할 수도 있습니다.
- 만약 주유 중 화재가 발생하게 되면, 차에서 멀리 떨어져 안전을 확보한 후 즉시 주유소 관리자 및 소방서에 알려 지시를 받으십시오.

## 선루프(사양 적용시)

시동 「ON」 이나 시동 상태에서 선루프 조절 레버를 이용하여 선루프를 틸트 또는 슬라이드 상태로 열 수 있습니다.

**⚠ 경 고**

- **선루프 개폐 시는 항상 손이나 머리 또는 기타 장애물이 없는지 반드시 확인한 후에 사용하고 특히 안전을 위해 어린이가 작동하지 못하도록 하십시오. 잘못 조작 시 심각한 부상을 입을 수 있습니다.**
- **차량에서 잠시 떠날 때에도 반드시 시동을 「OFF」하고 키를 소지하여 어린이가 작동하지 못하도록 하십시오.**

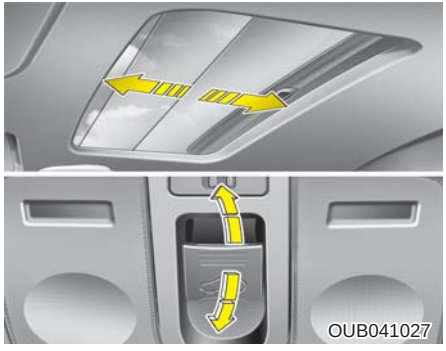


### ■ 슬라이드 상태로 여닫을 때

선루프 조절 레버를 뒤로 당기면 선루프가 뒤쪽으로 이동하면서 열립니다. 선루프 조절 레버를 앞쪽으로 밀거나, 아래로 당기면 선루프가 닫힙니다.
선루프 조절 레버를 두번째 걸리는 위치까지 뒤로 당기면 선루프가 자동으로 완전히 열립니다.
열리는 도중 멈추고자 할 때 조절 레버를 살짝 밀거나 당기십시오.
선루프 조절 레버를 두번째 걸리는 위치까지 앞쪽으로 밀면 선루프가 자동으로 완전히 닫힙니다.
닫히는 도중 멈추고자 할 때 조절 레버를 살짝 밀거나 당기십시오.
선루프가 틸트 되어 있는 경우에 슬라이딩을 할수 없습니다. 슬라이드로 열고자 할 때는 완전히 닫힌 상태에서 여십시오.

### ■ 물체 끼임 인식 기능

선루프가 자동으로 슬라이딩 되면서 닫히는 중에 일정한 일정한 힘이 감지되면 자동으로 작동을 멈추고, 일정 위치만큼 다시 열립니다. 그러나, 감지된 저항이 일정한 힘 이하일 경우나 수동으로 닫을 때는 끼임 인식 기능이 작동되지 않습니다. 안전을 위해 작동 시에는 손이나 머리 등 신체 일부 또는 물체가 없는지 확인 후 작동하십시오.

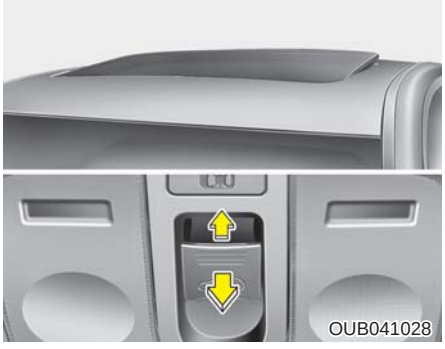


### ■ 틸트 상태로 여닫을 때

선루프 조절 레버를 위로 누르면 선루프가 틸트됩니다.
선루프 조절 레버를 앞쪽으로 밀거나, 아래로 당기면 선루프가 닫힙니다.
선루프가 슬라이딩되는 중이거나 열린 경우에 틸트를 할수 없습니다. 틸트로 열고자 할 때는 완전히 닫힌 상태에서 여십시오.

### ⚠ 주 의

- 선루프가 완전히 열리거나 닫히면 조절 레버에서 손을 떼십시오. 계속 누르고 있으면 선루프 모터의 고장 원인이 될 수 있습니다.
- 정기적으로 선루프 레일 부분에 쌓인 먼지를 제거하십시오.
- 선루프가 얼었거나 눈으로 덮여 있는 상태에서 선루프를 열려고 하면 유리 또는 모터가 손상될 수 있습니다.
- 차에서 내릴 때는 반드시 선루프를 완전히 닫으십시오. 그렇지 않을 경우 비나 눈이 오면 누수될 위험이 있을 뿐만 아니라 도난의 위험도 있습니다.
- 선루프가 열린 상태에서 화물이 돌출되지 않도록 하십시오.
  주행 중 갑자기 멈추게 되면 관련 부품이 손상될 수 있습니다.
- 비가 내린 후나 세차 직후에 선루프를 열면 실내로 물이 들어 올 수 있습니다.

**⚠ 주 의**

- 선루프 장기 사용시 선루프와 루프 판넬 개구부 사이에서 먼지에 의한 소음이 발생할 수 있으므로 선루프를 열고 깨끗한 천을 사용하여 정기적으로 먼지를 제거하십시오.

**⚠ 경 고**

- 주행 중에 선루프가 열린 사이로 얼굴이나 손을 내밀지 마십시오. 갑작스런 정지시 상해를 입을 수 있습니다.
  선루프 작동 시 항상 팔, 손 등의 장애물이 없는지 반드시 확인하십시오.
- 선루프 작동시 신체의 일부가 선루프에 끼게 되면 상해를 입거나 자칫하면 사망의 위험이 있습니다.
- 모든 좌석의 탑승자들은 사고 시 발생할 수 있는 위험성을 최소화하기 위하여 항상 안전벨트 또는 적절한 어린이 보호구를 사용하십시오.

### ■ 햇빛 가리개

선루프 유리창을 통해 들어오는 직사 광선을 차단시키고자 할 때는 손으로 움직여서 사용할 수 있습니다. 또한 선루프가 슬라이드로 열릴 때는 자동으로 함께 열립니다.

## ■ 선루프 초기화

선루프 모터와 연결된 배터리 전원이 차단되거나 방전되었을 때, 관련 퓨즈를 교체하였을 때는 선루프 장치를 다음과 같이 초기화 하여야 합니다.

1. 시동「ON」또는 시동 상태에서 실시하십시오.
2. 선루프를 완전히 닫으십시오.
3. 선루프가 완전히 닫히면 조절레버에서 손을 떼십시오.
4. 선루프가 닫힌 상태에서 선루프 조절레버를 닫힘 방향으로 밀어 선루프 유리창이 틸트 상태로 열린 후 살짝 한번 움직일 때까지 계속 누르십시오.
5. 손을 떼고 다시 한번 선루프 조절레버를 닫힘 방향으로 누르고 있으면 틸트가 닫히고, 다시 선루프 유리창이 슬라이드 상태로 열렸다 닫히면서 초기화가 이루어집니다.
   동작이 완료 되기 전에는 조절레버에서 손을 떼지 마십시오.

**⚠ 주 의**

**선루프를 초기화 하지 않으면 선루프가 제대로 작동되지 않을 수 있습니다.**

# 스티어링 휠(조향 핸들)

## ■ 전동 파워 스티어링(EPS)

전동 파워 스티어링은 전기 모터를 이용하여 운전자가 스티어링 휠을 조작할 때 드는 힘을 줄여 주는 장치로서 운전 조건에 따라 제어가 가능하게 하여 운전자가 최적의 상태에서 스티어링 휠을 조작할 수 있게 해 줌으로써 스티어링 휠을 조작할 때 운전감(Feeling)를 향상시키고 운전에 따른 피로를 최소화하도록 설계한 시스템입니다.
전동 파워 스티어링은 엔진 시동 상태에서만 정상적으로 작동합니다.

**⚠ 주 의**

**전동 파워 스티어링을 장착한 차는 차를 정지한 상태에서 스티어링 휠을 좌우 끝까지 계속 작동하면 과부하 방지 장치가 작동하여 스티어링 휠을 조작하는 힘이 끝부분부터 점점 많이 들게 됩니다. 그러나 이것은 안전을 위한 조치로서 고장이 아니며 시간이 지남에 따라 초기 상태로 돌아가므로 운전에는 지장이 없습니다.**

**⚠ 주 의**

계기판에 경고등이 켜지지 않은 상태에서 다음과 같은 현상은 정상적인 작동입니다.

- 엔진 시동 직후 전동 파워 스티어링 시스템 진단을 위해 점검하는 시간 동안은 스티어링 휠이 무거워지고(약 2초) 이후 정상적인 수준으로 차의 진행 방향을 조작하는 기능이 회복됩니다.
- 배터리가 방전되어 점프 스타트를 할 경우 스티어링 휠이 원활히 작동하지 않는 현상이 발생할 수 있습니다. 이는 배터리 전압이 낮아 발생하는 일시적인 현상으로 충전이 되면 정상적으로 작동하게 됩니다. 배터리 방전 후 충전을 한 경우에는 스티어링 휠을 움직여 이상이 없음을 확인 후 운전하십시오.
- 전동 파워 스티어링 시스템에 이상이 감지되면 치명적인 사고를 방지하기 위해 시스템이 정지합니다.
  이 때 스티어링을 조작하는 힘이 갑자기 많이 들 수 있습니다. 즉시 차량을 안전지대로 이동시킨 후 점검하시기 바랍니다.

**⚠ 주 의**

- 엔진 시동 「ON」 또는 「OFF」 후에는 릴레이 접속으로 인한 소음이 발생하는데 이는 그 작동을 확인하는 정상음입니다.
- 정차할 때나 저속 주행하는 상태에서 스티어링 휠을 돌릴 때 모터의 회전에 의해 소음이 발생할 수 있는데 이는 정상적인 작동음입니다.
- 저온에서 핸들을 조작할 때 소음이 발생할 수 있는데 온도가 상승하면 없어지는 것으로 고장이 아닙니다.

## ■ 스티어링 휠 높이 조절

**⚠ 경 고**

주행 중에는 절대로 스티어링 휠 높이를 조절하지 마십시오. 조향 능력을 상실하게 되어 사고가 날 수 있습니다.

스티어링 휠의 높이를 신체에 알맞게 조절하기 위해 사용합니다.

- 높이를 조절할 때는 조절 레버를 앞으로 당긴 상태(1)에서 스티어링 휠을 상하(2)로 움직여 위치를 결정합니다. 조절 후에는 조절 레버를 원위치시킨 다음 스티어링 휠을 흔들어 확실하게 고정되었는지 확인하십시오.
  반드시 운전 전에 조절하십시오.

**⚠ 주 의**

**조절 레버 조작 시 간헐적으로 걸림 현상이 발생할 수 있으나 이는 고장이 아니라 두개의 기어가 서로 맞물릴 때 발생하는 현상입니다. 이때에는 스티어링 휠의 위치를 재조정 후 다시조작하여 고정하십시오.**

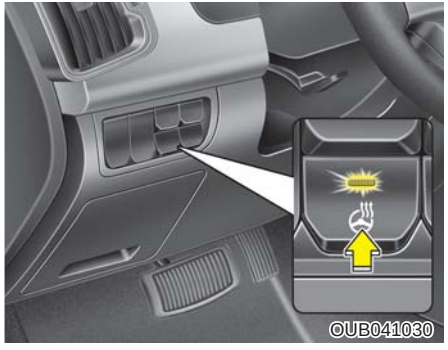


## ■ 스티어링 휠 히터(사양 적용시)

시동 「ON」 또는 시동 상태에서 스티어링 휠 히터 버튼을 누르면 표시등이 점등되면서 핸들이 따뜻하게 됩니다.
버튼을 다시 한번 누르면 소등되면서 작동이 중지됩니다.
스티어링 휠 히터 버튼을 누른 후 작동 조건에서 약 30분 경과되면 자동으로 작동이 정지됩니다.

**⚠ 주 의**

**스티어링 휠에 보조용 핸들을 장착하지 마십시오. 내장 열선이 손상될 수 있습니다.**

■ 경음기( )

경음기의 작동영역을 누르면 경적음이 납니다. 경음기의 과도한 사용은 피하십시오.
또한, 과도한 힘으로 경음기를 누르지 마십시오.

**⚠ 주 의**

경음기의 작동영역외의 부분은 경음기가 작동하지 않는 영역이므로 사용시 주의하십시오. 다음과 같이 무리한 힘을 경음기에 가할 경우 경음기가 오작동하는 문제가 발생할 수 있습니다.

- 주먹으로 경음기 작동구간을 내려치는 경우
- 끝이 뾰족한 물체로 경음기 작동구간을 누르는 경우 등

## 미러

■ 실내 미러

뒷유리를 통해 들어오는 시야의 중앙이 보이도록 실내 미러를 조절하십시오.

**⚠ 경 고**

- 좌석 뒤에 좌석보다 높은 물건을 놓아두지 마십시오. 후방 시야를 방해할 수 있고 급정차나 충돌 시 앞으로 튀어나와 위험합니다.
- 실내 미러를 개조하거나 와이드 미러 등을 장착하지 마십시오. 에어백 작동, 차량 충돌 시 심하게 다칠 수 있습니다.

▶ **주·야 변환 실내 미러**(사양 적용시)

주행 전 주·야 변환 레버가 주간 위치에 있는 상태에서 실내 미러의 각도를 조절하십시오.
야간 주행 시 주·야 변환레버를 운전자 방향으로 당기면 뒷차량의 전조등 불빛으로 인한 눈부심을 줄일 수 있습니다.
야간 위치에서는 빛 비춤이 감소되어 거울의 선명도가 떨어지게되므로 유의하십시오.

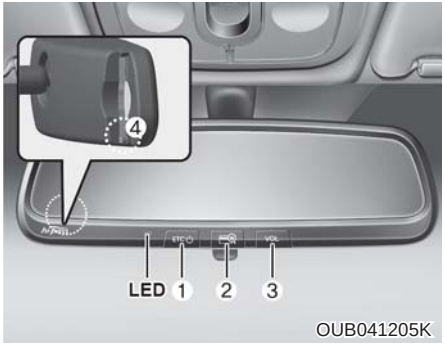


▶ **자동요금 징수 시스템 미러(ETCS, 사양 적용 시)**

자동요금 징수 시스템 미러는 시동 「ON」 상태에서 작동합니다.
자동요금 징수 시스템 미러는 유료 도로로 진출입 시 통행료가 자동결제 되는 장치 입니다.

※ ETCS는 Electronic Toll Collection System 의 약자입니다.

**⚠ 주 의**

- **출발전 단말기 전원, 하이패스 카드 삽입여부, 전자카드 잔액 확인 후 출발하십시오.**
- **하이패스 차로를 통과할 때는 반드시 30km/h 이하로 서행 하십시오.**
- **하이패스 차로를 통과할 때는 하이패스 미러 전원 스위치가 켜진 상태로 운전하십시오. 전원이 꺼진 상태로 통과하면 통행료가 결제되지 않습니다.**

- **전원 버튼(1)**

  전원이 꺼진 상태에서 전원 버튼을 짧게 또는 길게 누르면 전원이 켜지고, 전원이 켜진 상태에서 전원 버튼을 길게 누르면 전원이 꺼집니다.

- **잔액 확인 버튼(2)**

  전원이 켜진 상태에서 잔액 확인 버튼을 짧게 누르면 카드 잔액 안내 음성이 나오고, 길게 누르면 최근 거래 요금 안내 음성이 나옵니다.

- **볼륨 버튼(3)**

  음성안내 볼륨을 조절할 수 있습니다.
  볼륨 버튼을 짧게 누르면 5단계("음량1", "음량2", "음량3", "음량4", "음량0")로 조절됩니다. 초기 볼륨은 "음량3" 입니다.

- **카드 탈거 버튼(4)**

  하이패스 카드의 삽입/탈거를 위한 버튼이며 미러 왼쪽 뒷면에 있습니다.
  자동요금 징수 시스템 이용시 카드는 별도 발급하여 사용하십시오.

- **음성안내 기능**
  - 요금 결제 후 잔액 음성안내 기능
  - 최근 거래 내역 음성안내 기능
  - 등록정보 안내 기능
  - 요금 결제 시 결제 금액 음성안내 기능

- **LED 표시 기능**
  - 단말기 등록유무 LED 표시
  - 카드 삽입/탈거 및 이상 유 무 LED 표시
  - 요금결제 이상 유 무 LED 표시
  - 잔액 부족 시 LED 표시

**⚠ 주 의**

- 미러를 닦을 경우, 부드러운 타올이나 헝겊 등에 세척제를 묻혀서 사용하십시오. 미러에 직접 세척제를 뿌리게 되면 세척제가 미러틀 안으로 스며들어 고장의 원인이 될 수 있습니다.
- 차량의 미 운행시 실내온도는 직사광선 의해 고온이 될 수도 있으며, 동절기에는 저온상태가 됩니다. 하이패스 카드는 고온에서는 변형될 수 있으며, 저온에서는 카드인식이 불가능할 수도 있습니다. 따라서 미 운행시에는 카드를 단말기에서 분리하여 보관하십시오. 운행 중에는 차량의 실내 온도를 적정온도로 유지하여 하이패스를 사용하십시오.

**⚠ 주 의**

- LED가 적색일 경우 오동작 또는 정상 요금결제 상태가 아니므로 확인 후 영업소 통과 바랍니다.
  1. 정상 상태 : 녹색 점등
  2. 정상 요금결제 상태 : 녹색 5회 점멸
  3. 비정상 상태 : 적색 점등
     - 미등록 단말기
     - 카드 미삽입
     - 사용할 수 없는 카드 삽입 시
     - 카드 잔액이 부족한 경우
  4. 영업소 통과 시 오동작 시
     (요금결제 오동작) : 적색 5회 점멸
- 차량 내 별도 하이패스 단말기 장착시 요금결제 처리가 안될 수 있으니 주의하십시오.
- 전면 유리창에 금속성 류의 별도 특수 코팅 또는 금속성 류의 썬팅지를 사용하면 통신장애가 발생할 수 있습니다.

▶ 자동요금 징수 시스템(ETCS) 동작 사양

| 서비스항목 | | 음성안내 | LED 동작사양 | 비 고 |
|---|---|---|---|---|
| 정상동작 | 카드 삽입된 경우 (전원 ON 시) | (음성안내 없음) | 녹색 : 점등 | |
| | 카드 삽입 시 (선불카드) | 잔액이 00000원입니다. | 녹색 : 점등 | |
| | 카드 삽입 시 (할인선불카드) | 할인선불카드입니다.<br>잔액이 00000원입니다. | 녹색 : 점등 | |
| | 카드 삽입 시 (면제카드) | 면제카드입니다. | 녹색 : 점등 | |
| | 카드 삽입 시 (후불카드) | 후불카드입니다. | 녹색 : 점등 | |
| | 카드 삽입 시 (할인후불카드) | 할인후불카드입니다. | 녹색 : 점등 | |
| | 정상 결제 ((할인)선불카드) | 요금 00000원이 결제되었습니다.<br>잔액이 00000원입니다. | 녹색 : 점멸 [5회] | |
| | 정상 결제 (면제카드) | 통행료가 면제처리되었습니다. | 녹색 : 점멸 [5회] | |
| | 정상 결제 ((할인)후불카드) | 요금 00000원이 결제되었습니다. | 녹색 : 점멸 [5회] | |
| | 폐쇄식 입구 정상처리 | 통행권이 정상발급 되었습니다 .안전운전하십시오.<br>(또는) 입구 영업소를 통과하였습니다. 안전운전하십시오. | 녹색 : 점멸 [5회] | |
| | 통행료 면제 처리 | 통행료가 면제처리되었습니다.<br>잔액이 00000원입니다.<br>(단, (할인)후불카드, 면제카드는 잔액 안내 없음) | 녹색 : 점멸 [5회] | |
| 이상동작<br>(전원 ON 시) | 카드 오삽입의 경우 | 카드가 정상 삽입 되지 않았습니다.<br>(IC 칩 접촉이 안되는 경우) | 적색 : 점등 | |
| | 불량카드인 경우 | 카드를 확인하십시오.<br>(IC 칩 접촉이 되도록 카드를 넣었으나,<br>하이패스 카드가 아닌 경우) | 적색 : 점등 | |
| | 카드 미삽입된 경우 | 카드를 넣어 주세요. | 적색 : 점등 | |
| | 카드 잔액이 부족한 경우 | 잔액이 부족합니다.<br>잔액이 00000원입니다.<br>(단, (할인)후불카드, 면제카드는 잔액 안내 없음) | 적색 : 점등 | 800원 미만 |

| 서비스항목 | | 음성안내 | | LED 동작사양 | 비 고 |
|---|---|---|---|---|---|
| 이상동작<br>(동작중) | 카드 오삽입의 경우 | 카드가 정상 삽입 되지 않았습니다.<br>(IC 칩 접촉이 안되는 경우) | | 적색 : 점등 | |
| | 불량카드를 삽입한 경우 | 카드를 확인하십시오.<br>(IC 칩 접촉이 되도록 카드를 넣었으나,<br>하이패스 카드가 아닌 경우) | | 적색 : 점등 | |
| | 카드를 탈거할 경우 | (경고음) | | 적색 : 점등 | |
| 이상동작<br>(통신시) | 잔액부족상태 영업소 통과시 | 잔액이 부족합니다. 잔액이 00000원입니다.<br>(단, (할인)후불카드, 면제카드는 잔액 안내 없음) | | 적색 : 점멸 [5회] | |
| | 사용할수 없는 카드로 영업소 통과시 | 처리되지 않았습니다.<br>카드를 확인하십시오. | | 적색 : 점멸 [5회] | |
| | 카드 미삽입 상태에서 영업소 통과시 | 카드를 넣어 주세요. | | 적색 : 점멸 [5회] | |
| | 정상상태에서 영업소<br>통과후 미 결제시 | 폐쇄식 입구 또는<br>개방식 면제 | 영업소에 문의하십시오. | 적색 : 점멸 [5회] | |
| | | 폐쇄식 출구 또는<br>개방식 일반 | 영업소에 문의하십시오.<br>요금이 결제되지 않았습니다. | 적색 : 점멸 [5회] | |
| | 정상결제 후 요금거래내역<br>(영수증) 미 수신시 | 폐쇄식 입구 또는<br>개방식 면제 | 영업소에 문의하십시오. | 적색 : 점멸 [5회] | |
| | | 폐쇄식 출구 또는<br>개방식 일반 | 영업소에 문의하십시오.<br>요금 0000원이 결제되었습니다.<br>잔액이 0000원입니다. (단 면제카드/<br>(할인)후불카드는 잔액 안내 없음) | 적색 : 점멸 [5회] | |
| 이상동작<br>(기타) | 제조번호 없는 단말기 | 제조번호가 없습니다. (단, 카드를 삽입할 경우 또는<br>단말기등록정보 조회시, 전원 ON시 안내함) | | 적색 : 점등 | |
| | 미등록 단말기<br>(등록정보) | 등록되지 않은 단말기 입니다. 등록 후 사용하십시오.<br>(단, 카드를 삽입할 경우 또는 단말기등록정보 조회시,<br>전원 ON시 안내함) | | 적색 : 점등 | 단말기 등록 방법 참조 |

| 서비스항목 | | 음성안내 | LED 동작사양 | 비 고 |
|---|---|---|---|---|
| 버튼동작 | 잔액확인 | (할인)선불카드 : 잔액이 0000원입니다.<br>(할인)후불카드 : 후불카드입니다.<br>면제카드 : 면제카드 입니다. | 정상,<br>이상작동의 LED<br>상태를 따름 | 짧게 입력 시 |
| | | 최근 거래요금은 0000원입니다. | | 길게 (1.5초)<br>입력 시 |
| | | (단말기 등록정보 안내 시 다음정보 안내) | | 짧게 입력 시 |
| | 볼륨버튼 | "음량1", "음량2", "음량3", "음량4", "음량0"<br>(해당볼륨크기로 음성안내 및 자동볼륨설정) | | 짧게 입력 시 |
| | | (단말기 등록정보 안내 시작 또는 중지) | | 길게 (1.5초)<br>입력 시 |
| | 잔액 / 볼륨 | "소프트웨어 버전은 0점 00 입니다."<br>"하드웨어 버전은 H 000 입니다." | 녹색, 적색 : 교대점멸 | 길게 (1.5초)<br>동시 입력 시 |
| | 전원버튼 | (전원 ON/OFF 제어) | OFF → ON | 짧게 또는 길게<br>(1.5초) 입력 시 |
| | | | ON → OFF | 길게 (1.5초)<br>입력 시 |

- **자동요금 징수 시스템 등록정보 확인방법**

  ETCS 실내 미러를 등록하고 난 후 등록정보를 확인할 수 있습니다. 볼륨버튼을 길게 누르면 등록 정보 안내가 시작/중지됩니다. 등록 정보 안내 시 다음 정보 안내를 들으시려면 잔액확인버튼을 짧게 누르십시오. 등록 정보 안내 순서는 다음과 같습니다.

- **자동요금 징수 시스템 등록방법**

  - 자동요금 징수 시스템이 장착된 차량은 차량 정식 번호판 등록 후 해당 차량과 구비 서류를 준비하여 인근에 위치한 자사 지점/대리점, 서비스센터, 서비스협력사(AUTO Q)를 직접 방문하여 등록 하십시오.
  - 구비서류는

    개인일 경우: 본인 신분증 또는 대리인 신분증

    법인일 경우: 사업자등록증, 방문자 신분증

    리스, 렌탈의 경우: 해당계약서 추가

    외국인인 경우 : 외국인 등록증 또는 국내거소증

- **후불 하이패스**는 은행, 신용카드사에 전화 및 인터넷으로 신청하여 사용하십시오.
  - 후불 하이패스 카드 홈페이지 www.excard.co.kr를 참조 바랍니다.
- **선불 하이패스 카드 구입/충전 방법**
  - 선불 하이패스 카드 구입/충전은 가까운 도로공사 영업소에서 구입/충전 가능하며 자세한 내용은 www.hipluscard.co.kr 참조바랍니다.
  - 발급수수료 5,000원(자동충전카드는 수수료 없음)

**※ 단말기 등록정보**

| 번 호 | 항 목 | 설 명 |
|---|---|---|
| 1 | 제조번호 | ETCS 실내 미러 제조회사에서 부여하는 번호 |
| 2 | 등록번호 | ETCS 실내 미러를 등록할 때 부여하는 번호 |
| 3 | 차종 | ETCS 실내 미러 등록 시 등록한 차량의 종류 |
| 4 | 차량번호 | ETCS 실내 미러 등록 시 등록한 차량의 번호 |
| 5 | 등록일 | ETCS 실내 미러 등록일자 (YYYYMMDD) |
| 6 | 만료일 | ETCS 실내 미러 사용 완료 일자 (YYYYMMDD |

※ ETCS는 Electronic Toll Collection System의 약자입니다.

**⚠ 주 의**

- **자동요금 징수 시스템이 장착된 차량을 타인에게 매각 또는 양도하는 경우, 차량의 명의와 함께 자동요금 징수 시스템의 명의를 함께 이전하십시오. 명의변경이 불가한 경우 자동요금 징수 시스템의 등록을 말소해야 합니다. 미 이행 시 불편함을 초래할 수 있습니다.**
- **자동요금 징수 시스템이 장착된 차량을 타인에게 매수 또는 양수 받은 경우, 자동요금 징수 시스템의 등록명의를 함께 이전 받아야만 정상적으로 하이패스 기능을 사용할 수 있습니다. 차량과 구비서류를 준비하여 인근에 위치한 기아자동차 지점/대리점, 서비스센터, 서비스협력사(AUTO Q), 한국도로공사 영업소에 직접 방문하여 등록하십시오.**

## ■ 실외 미러

- 동승석 실외 미러는 볼록렌즈입니다. 사물이 미러에 보이는 것보다 훨씬 가깝습니다.
- 차선을 바꿀 때 따라오는 차량과의 실제거리를 알려면 실내 미러를 이용하여 확인하십시오.

**⚠ 경 고**

**주행 중 미러를 조절하거나 접지 마십시오. 운전에 영향을 미쳐 사고의 원인이 됩니다.**

**⚠ 주 의**

- **미러 표면의 얼음을 긁어내지 마십시오. 이는 유리부분의 표면을 손상시킬 수 있습니다.**
- **빙결로 미러가 움직이지 않으면, 억지로 조절하거나 접지 마십시오. 얼음 제거 스프레이를 이용하거나 따듯한 장소로 이동하여 얼음을 녹이십시오.**

### ▶ 실외 미러 조절 방법

주행전에 운전석, 동승석 실외 미러의 각도를 조절하십시오.

실외 미러 조절 스위치를 이용하여 왼쪽 또는 오른쪽 미러의 각도를 조절할 수 있습니다. 어느 한쪽 미러를 조절하려면 오른쪽 또는 왼쪽 미러를 선택하는 실외 미러 조절 선택 레버(1)를 움직이고 나서 조절하고자 하는 방향의 상하좌우 위치의 "▶" 부분을 누르십시오.
조절 후에는 중앙위치에 레버를 놓아 조절상태를 정지시켜 오작동되는 일이 없도록 하십시오.

**⚠ 주 의**

- **미러가 움직일 수 있는 최대의 조절 각도까지 움직이면, 미러의 움직임은 멈추지만 스위치를 누르고 있는 동안, 모터는 계속해서 작동됩니다. 모터가 손상될 수 있으므로 필요 이상 스위치를 누르지 마십시오.**
- **손으로 미러를 직접 조절하지 마십시오. 관련부품이 손상될 수 있습니다.**

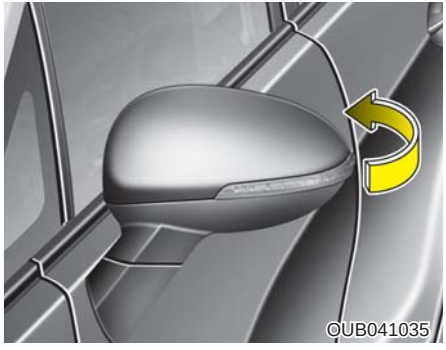

### ▶ 실외 미러 접는 방법

좁은 도로에서의 주행, 주차시 또는 자동 세차장에 들어갈 때는 필요시 미러를 접으십시오.

### ● 수동식

실외 미러를 접으려면 하우징(거울을 감싸는 외곽의 플라스틱 부품)을 잡고 차 뒷방향으로 당겨 접으십시오. 주행전 원래의 상태로 펴려면 실외 미러 하우징을 잡고 차량 앞쪽으로 밀어 펴십시오.

**⚠ 주 의**

**실외 미러에 무리한 힘이나 순간적인 힘이 가해질 경우 파손될 수도 있습니다.**

### ● 전동식

실외 미러를 접으려면 접이버튼을 누르십시오. 다시 펴려면, 눌러진 상태의 접이 버튼을 다시 한번 누르십시오.

**⚠ 주 의**

- **시동「OFF」상태에서도 조작이 가능하나, 과도하게 조작하면 배터리 방전을 초래할 수 있으므로 주의하십시오.**
- **전동 접이식 실외 미러를 접고 펼 때는 항상 접이 버튼을 이용하여 작동하십시오. 만일 손으로 접고 펼 경우, 모터의 고장 원인이 될 수 있으며 주행 중 실외 미러에서 진동이나 소음이 발생할 수 있습니다. 진동이나 소음은 기어가 정확히 물리지 않아 발생되는 것으로 스위치를 이용하여 다시 작동시키면 기어가 정확히 물려 진동이나 소음이 발생되지 않게 됩니다.**
- **엔진이 정지된 상태에서 계속 작동시킬 경우, 배터리가 방전될 수 있습니다.**
- **미러를 닦을 때에는, 부드러운 타올이나 헝겊 등에 세척제를 묻혀서 사용하십시오. 미러에 직접 세척제를 뿌리게 되면 세척제가 미러틀 안으로 스며들어 고장의 원인이 됩니다.**

## 계기판

### ■ 일반타입

OUB043036K

### ■ 슈퍼비젼타입

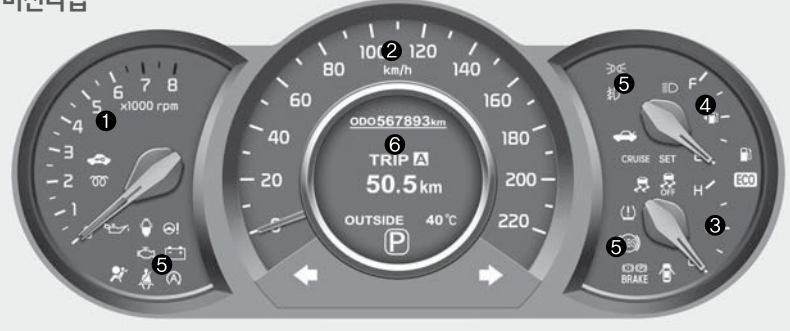


OUB043037K

※위의 그림은 설명을 위한 샘플로 실제 차량에 적용된 계기판 형상과 다를 수 있습니다.
자세한 내용은 실 차량에 적용된 계기판과 뒷장 설명 부분을 참조하십시오.

1. 엔진 회전계
2. 속도계
3. 냉각수 수온계
4. 연료계
5. 경고등 및 표시등
6. 적산거리계/구간거리계/트립컴퓨터/경고문 LCD 표시창

## ■ 계기판 조명 밝기 조절(사양 적용시)

조명 스위치 차폭등 이상 또는 시동 「ON」 이상에서 계기판 조명 밝기 조절 스위치를 위쪽 또는 아래쪽으로 눌러 계기판 조명의 밝기를 조절할 수 있습니다.
조명 밝기 조정시 계기판 LCD 표시창에 조명 밝기 정도가 표시 됩니다.
밝기의 범위 내에서 원하는 밝기로 조절하여 사용하십시오.

■ 일반타입

■ 슈퍼비전타입

## ■ 계측기

### ▶ 속도계

차량의 주행 속도를 나타냅니다.

**⚠ 주 의**

**어린이 보호구역과 같은 속도 제한 구역을 운행 할 때는 제한 속도(30km/h)에 맞춰 주행하십시오.**

**알아두기**

**속도계 표시 정보**

계기판 속도계와 내비게이션(옵션 장착 및 별도 구매품)에서 표시하는 속도는 차이가 발생할 수 있습니다.

OUB041045N

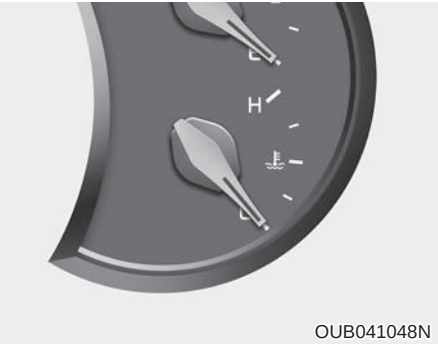


OUB041048N

OUB043212K

### ▶ 엔진 회전계

1분당 엔진 회전수(rpm)를 나타냅니다. 적정한 변속시기를 선택하는데 사용하고 엔진의 과회전 또는 과부하를 방지하십시오.

**⚠ 주 의**

**회전계의 바늘이 적색 눈금을 넘지 않도록 하십시오. 심각한 엔진 손상을 초래할 수 있습니다.**

### ▶ 냉각수 수온계

냉각수의 온도를 나타냅니다. 수온계의 바늘이 정상범위 (C와 H사이)를 벗어나지 않도록 하십시오.

**⚠ 주 의**

**수온계의 표시가 「H」부위를 나타내고 있을 경우는 엔진 오버히트의 가능성이 있습니다. 6장「비상시 응급조치」내용을 참조하십시오.**

### ● 수온 과열 표시창

냉각수 온도가 120±3℃ 이상일때 표시창에 경고문이 뜹니다.
엔진 오버히트의 가능성이 있으므로 운행을 중지하고 냉각수량 및 벨트의 장력과 손상여부를 확인하십시오.

### ▶ 연료계

- 시동 「ON」 상태에서 연료탱크에 남아 있는 연료의 잔량을 나타냅니다.
  연료계의 바늘이 「E」 를 가리키기 전에 연료를 보충하십시오.
  연료 부족 경고등이 켜지면 연료를 신속히 보충하십시오.

※ ◀ : 연료 주입구 위치가 차량 좌측에 있음을 나타냅니다.

**⚠ 경 고**

**연료를 보충할 때는 반드시 엔진을 끄십시오.**

- 고속도로나 자동차 전용도로를 주행할 경우는 주행전에 연료계를 살펴 연료의 양이 충분한지 미리 확인하십시오.
- 경사진 곳에서는 연료탱크 내 액체 연료의 움직임으로 인해 연료의 잔량이 정확히 표시되지 않을 수 있으므로 주의하십시오.

**⚠ 주 의**

- **지정된 연료외 다른 연료(등유, 알코올, 항공유 등)와 혼합하여 사용하지 마십시오. 또한 미검정된 연료(첨가제)등은 주유하지 마십시오.**
- **상기의 불량연료 주유 주행 시 연료 탱크의 오염, 고장, 연료 펌프의 손상 및 연료필터의 조기 막힘 등을 유발할 수 있습니다.**
- **연료가 부족한 상태로 차량을 운행하지 마십시오. 연료가 부족하면 연료의 미연소 또는 불완전 연소로 인하여 촉매장치가 손상될 수 있습니다.**

■ A타입

■ B타입

### ▶ 트립컴퓨터

트립컴퓨터란 주행거리(구간거리계), 현재 연료로 주행할 수 있는 주행 가능 거리, 평균 속도 및 주행 시간 등 주행에 관련된 각종 정보들을 LCD를 이용해 화면에 표시해 주는 운전자 정보 전달 장치 입니다.

## ● TRIP 버튼

TRIP 버튼을 짧게(1초 미만) 누를 때마다 다음과 같이 변환됩니다.

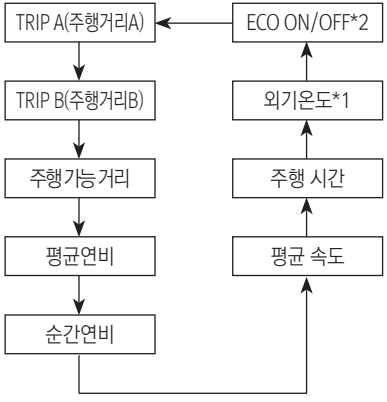


*1 : 외기온도 표시는 일반타입 클러스터에만 있습니다.
슈퍼비전 타입 클러스터의 경우 LCD 표시창 하단에 자동으로 표시 됩니다.

*2 : ECO ON/OFF 설정 기능은 사양 적용시 표시 됩니다.

■ 일반타입

■ 슈퍼비전타입

OUB041050K

## ● 적산거리계(ODO)

주행한 총 거리를 km 단위로 나타냅니다.
모드전환에 관계 없이 적산거리계를 항상 표시합니다.
차량 출고 시 적산거리계가 90km 미만은 정상입니다.

■ 일반타입

■ 슈퍼비전타입

OUB041051K

## ● 주행 거리

**TRIP A (주행거리 A)**
**TRIP B (주행거리 B)**

출발하기전에 구간거리계가 「TRIP(주행거리) A」 또는 「TRIP(주행거리) B」가 표시되어 있을 때 「**TRIP**」 버튼을 길게(1초 이상) 누르고 있으면 숫자가 "0.0"으로 초기화되고, 그 이후의 주행 거리가 해당 구간거리계에 표시됩니다.
표시범위는 0.0~9999.9km 입니다.

■ 일반타입

■ 슈퍼비젼타입

OUB041052K

## ● 주행 가능 거리

현재 남아있는 연료로 주행 가능한 거리를 표시합니다.

표시범위는 50~990km 입니다.

- 연료 주입 시 트립컴퓨터는 최소 6리터 이상 주유시에 주유 인식이 가능합니다. 단, 배터리 분리 시 비정상적으로 연료값을 인식할 수 있습니다.
- 트립컴퓨터는 차량이 기울어진 상태에서 연료 주입 또는 배터리 분리 시 비정상적으로 연료값을 인식할 수 있으며, 차량의 전압이 비정상적으로 떨어진 경우에는 연료를 실제양보다 많은 것으로 인식할 수 있습니다.
- 주행 가능 거리가 50km 미만의 경우 주행 가능 거리 숫자는 "----" 로 표시됩니다. 운전자의 운전성향에 따라 실제 주행 거리는 달라질 수 있습니다.
- 트립컴퓨터는 엔진에서 소모되는 연료의 양만 감지하므로 비정상적인 연료의 누설이 있을 경우, 감지가 불가하여 실제보다 연료량이 많은 것으로 간주합니다.

**⚠ 주 의**

- **트립컴퓨터는 주행 상황에 대한 보조 정보를 제공하는 장치이므로 주행 가능 거리는 주행 상태에 따라 변화하기 때문에 공인된 값이나 실제 주행 거리와 차이가 날 수 있습니다.**
- **주행 가능 거리는 변동 연비에 따라 연산 처리되므로 운전자의 운전 성향, 오르막길, 내리막길 등 도로조건, 가속이나 감속 등 차량속도에 의해 주행 가능 거리 표시값은 변동됩니다.**

■ 일반타입

■ 슈퍼비젼타입

OUB041053K

## ● 평균 연비

"--.-"으로 초기화된 시점부터 현재까지의 평균 연비를 누적 계산하여 표시합니다.

평균연비는 실제 차량이 주행하지 않더라도 엔진이 시동되면 계속 누적 계산됩니다.

표시범위는 0.0km/L ~ 99.9km/L 입니다.

「TRIP」 버튼을 길게(1초 이상) 누르거나 연료 주입 시 최소 6리터 이상 주유 후 1km/h 이상 속도로 운행 시 "--.-"로 초기화 됩니다.

■ 일반타입

■ 슈퍼비젼타입

OUB041054K

## ● 순간연비

- **일반 타입**

  순간적인 연료 소모량과 주행 거리로부터 순간연비를 계산하여 표시합니다. 표시는 약 2초마다 갱신되며 표시범위는 0.0~99.9km/ℓ 입니다. 10km/h 이상의 속도부터 표시되며 10km/h 미만의 속도에서는 "--.-"를 표시합니다.

- **슈퍼 비젼 타입**

  순간적인 연료 소모량과 주행 거리로부터 순간연비를 계산하여 표시합니다.
  5km/h 이상의 속도부터 표시되며 표시는 약 1초 마다 갱신됩니다. 표시범위는 0.0~20.0 km/ℓ 입니다.

  순간연비가 선택되면 계기판의 ECO표시등은 소등됩니다.
  계기판의 ECO표시등에 관한 자세한 내용은 이 장의「경고등 및 표시등」을 참조하십시오.

■ 일반타입

■ 슈퍼비젼타입

OUB041055K

## ● 평균속도

"---"으로 초기화된 시점부터 다시 초기화되기 전까지 평균 속도를 누적 계산하여 표시합니다.
평균속도는 실제 차량이 주행하지 않더라도 엔진이 시동되면 계속 누적 계산됩니다.
표시범위는 0~260km/h 입니다.
「TRIP」 버튼을 길게(1초 이상) 누르면 평균 속도는 "---"으로 초기화됩니다.

● **주행시간**

"00:00"으로 초기화된 시점부터 다시 초기화되기 전까지 주행 시간을 누적 계산하여 표시합니다.
주행시간은 실제 차량이 주행하지 않더라도 엔진이 시동되면 계속 누적 계산됩니다.
표시범위는 00:00~99:59 입니다.
「TRIP」 버튼을 길게(1초 이상) 누르거나, 시동 「OFF」 후 2시간 이상 경과하면 주행 시간은 "00:00"으로 초기화됩니다.

● **외기온도**

작동 표시창에 차량 외부의 온도를 표시합니다. 표시범위는 -40℃~60℃입니다.
주행 중 운전자의 혼란을 방지하기 위하여 외기온도 표시 장치는 일반 온도계처럼 즉시 변환되지 않을 수 있습니다.

● **ECO 선택모드(경제운전 안내 시스템, 사양 적용 시)**

계기판에 켜지는 ECO 표시등(ECO)을 끄거나 켤 수 있는 모드입니다.
본 모드에서 TRIP 버튼을 길게 (1초 이상) 누르면 계기판의 ECO 표시등(ECO)이 꺼지고, "ECO OFF"으로 표시됩니다.
ECO 표시등을 다시 나타내고자 할 때에는 다시 한번 본 모드에서 TRIP 버튼을 길게 (1초 이상) 누르면 ECO표시등(ECO)이 켜지고, "ECO ON"으로 표시됩니다.
계기판의 ECO 표시등에 관한 자세한 내용은 「경고등 및 표시등」 내용을 참조하십시오.

● **조명 밝기**

미등이 켜진 상태에서 계기판 조명 밝기 조절 스위치를 눌러 변경하면 밝기의 정도를 수초간 표시합니다.

▶ **사용자 설정(사양 적용 시, 슈퍼비전 클러스터 사양)**

부가적인 차량정보 제공을 설정하는 기능입니다.

1. 차량이 정지된 상태에서 시동을 「ON」 으로 하십시오.
2. 「TRIP」 버튼을 「사용자 설정」 LCD 표시창이 나타날 때까지 누르십시오.
3. 「사용자 설정」 LCD 표시창이 나타난 후, 「TRIP」버튼을 길게 누르십시오
4. 설정항목 이동은 「TRIP」 버튼을 눌러 이동할 수 있고, 항목 선택은 「RESET」 버튼을 눌러 선택할 수 있습니다.

● **차량설정**

차량설정 기능에서는 조향 핸들 정렬 알림, 온도 단위, 언어 등을 변경 할 수 있습니다.

OUB041065K

OUB041066K

OUB041067K

## ● 조향 핸들 정렬 알림

조향 핸들이 좌측 또는 우측으로 90도 이상 틀어진 상태에서 시동을 걸경우 LCD 경고창에 경고 메시지를 보여주는 기능을 설정합니다.

## ● 온도 단위

LCD 디스플레이에 표시되는 온도 단위를 설정합니다.

## ● 언어 선택

LCD 디스플레이에 표시되는 언어를 설정할 수 있습니다.

OUB041068K

● **점검주기**

점검주기 기능에서는 엔진오일 및 타이어 위치 교환주기를 설정할 수 있습니다.

OUB041070K

● **엔진오일 / 타이어 위치 교환주기**

엔진오일 교환 및 타이어 위치 교환 주기를 설정할 수 있습니다.

OUB041072K

OUB041071K

● **엔진오일 / 타이어 위치 교환 알림**

엔진오일 교환 및 타이어 위치 교환 주기를 설정 한 경우 설정 거리만큼 주행을 하면 교환시기를 알려주는 메시지가 LCD 표시창에 나타납니다. 이때 교환을 하거나 다음에 다시 알림 또는 설정 해제를 선택할 수 있습니다.

## ■ 경고등 및 표시등

### ▶ ECO 표시등

**경제운전 안내 시스템 작동 시**(사양 적용시)

ECO 표시등은 경제운전 안내 시스템입니다.
주행할 때 효율적인 연비로 운전할 수 있는 영역을 계기판에 표시하여 운전자에게 알려 줌으로써 연비 향상에 도움을 줍니다.

- 운전자의 주행 조건에 따라 ECO 표시등의 색상이 변경됩니다.
  - 녹색 : 연비 우수
  - 흰색 : 연비 다소 불리 또는 경제 운전 비작동 조건
  - 적색 : 연비 불리
- 「TRIP」버튼을 눌러 ECO 화면을 선택한 후 「TRIP」버튼 길게(1초 이상) 누르면 계기판의 ECO 표시등을 끌 수 있습니다.
- 운전자의 운전 방법 및 도로 조건에 따라 연비 개선 효과가 달라질 수 있습니다.
- 「P」(주차), 「N」(중립), 「R」(후진) 및 순간 연비 모드 등에서는 경제 운전 안내 시스템이 작동하지 않습니다.

### ▶ 액티브 에코(active ECO) 시스템 타입

(사양 적용시)

액티브 에코 시스템을 작동시키면 ECO 표시등이 녹색으로만 켜집니다.
액티브 에코 시스템에 관한 자세한 내용은 5장, 「액티브 에코」 내용을 참조하십시오.

**⚠ 경 고**

**주행 중 지나치게 표시등을 주시하면, 운전자의 주의가 산만해져 사고의 위험이 있으므로 주의가 필요합니다.**

### ▶ 공회전 제한 시스템 (ISG) 표시등

(사양 적용시)

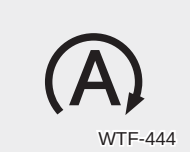


공회전 제한 시스템(ISG)은 신호 대기 상황이거나 정차 중일 때 차의 엔진을 일시 정지하여 연비를 향상시키고, 배기가스 발생을 억제하는 시스템입니다.
ISG 시스템은 시동 「ON」 하면 항상 작동합니다.
단, ISG OFF( )스위치를 눌렀을 경우, 공회전 제한 시스템(ISG) 기능은 멈춥니다.

### ▶ 에어백 경고등

시동을 「ON」하면, 경고등이 약 6초간 켜진 후 에어백 및 프리텐셔너 시트벨트 장치에 이상이 없으면 꺼집니다.
시동을 「ON」한 후 6초간 경고등이 켜지지 않거나, 6초 후에도 경고등이 꺼지지 않거나 주행 중에 경고등이 켜지면 에어백 및 프리텐셔너 시트벨트 장치에 이상이 있는 것이므로 가까운 자사 직영 서비스센터나 서비스협력사에 정비를 의뢰하십시오.

### ▶ ABS 경고등
(사양 적용시)

시동을 「ON」 하면 약 3초간 켜졌다가 꺼집니다. 3초 후에도 계속 경고등이 켜져 있으면 ABS장치에 이상이 있는 것이므로 가까운 자사 직영 서비스센터나 서비스협력사에서 점검과 정비를 받으십시오.

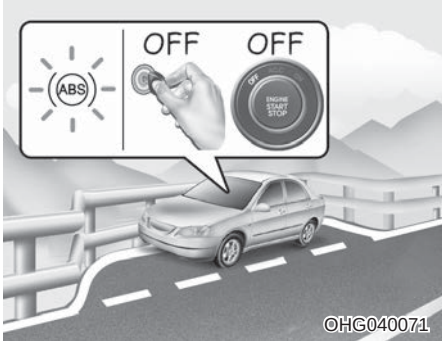


### ● 주행중에 ABS 경고등이 점등되었을 때는

1. 안전한 장소에 차를 세우고 엔진을 정지시키십시오.
2. 다시 엔진을 시동하여 경고등이 켜졌다가 3초 후 꺼지면 이상이 없는 것입니다.

경고등이 꺼지지 않거나 주행하는 데 다시 켜진 경우에는 ABS 장치가 고장이 난 것이므로 자사 직영 서비스센터나 서비스협력사에서 점검과 정비를 받으십시오.

### ● EBD 경고등(사양 적용시)

브레이크 경고등과 ABS경고등이 동시에 켜진 경우, 제동력의 전 후륜 배분 기능(EBD)도 작동하지 않기 때문에 급제동을 할 때 차가 불안정할 수 있습니다. 경고등이 켜지면 고속 주행이나 급제동을 피하고 곧바로 가까운 자사 직영 서비스 센터나 서비스협력사에서 점검과 정비를 받으십시오.

**⚠ 주 의**

**ABS 또는 EBD 경고등 점등 시 속도계 또는 적산거리계가 작동하지 않을 수 있습니다. 가까운 자사 직영 서비스센터 또는 서비스협력사에 점검 및 정비를 의뢰하십시오.**

### ▶ 안전벨트 미착용 경고등 및 경고음

운전석의 안전벨트를 착용하지 않은 상태에서 시동 「ON」 또는 시동되거나, 시동 「ON」 또는 시동 상태에서 안전벨트를 풀면 6초간 경고음이 울리고 경고등은 계속 깜빡여 안전벨트를 착용하지 않았음 알려줍니다.
이 때 운전석 안전벨트를 착용하면 경고음과 경고등이 즉시 중지됩니다.

### ▶ 비상경고등/방향지시등

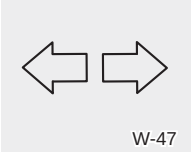


비상 경고등 버튼을 누르면 모든 방향 지시등이 깜빡입니다.
방향 지시등과 비상 경고등이 깜빡이는 횟수가 이상하게 빠르거나 늦을 때는 전구의 단선이나 접지 불량일 수 있으므로 점검하십시오.

### ▶ 안개등 표시등
(사양 적용시)

안개등을 켜면 표시등이 켜지고, 안개등을 끄면 표시등도 꺼집니다.

### ▶ 조명 점등 표시등

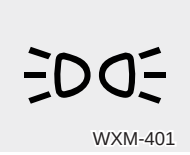


미등이 켜져 있을 때 표시등이 켜집니다.

### ▶ 전조등 하향 표시등

전조등이 켜진 상태에서 조명 스위치를 하향 위치에 두면 표시등이 켜집니다.

### ▶ 전조등 상향 표시등

전조등이 켜진 상태에서 조명 스위치를 상향 위치에 두면 표시등이 켜집니다.
또는 조명 스위치를 운전자 방향으로 당기면 전조등(상향)이 켜지면서 표시등이 켜집니다.

**⚠ 경 고**

**마주오는 차량이 있을 경우 상대편 운전자의 시야를 방해하여 사고의 원인이 될 수 있으므로 상향등 사용 시 주의하십시오.**

### ▶ 엔진 오일 압력 경고등

엔진 오일이 부족하면 유압이 낮아져서 경고등이 켜집니다.
주행 중에 이 경고등이 켜지면 도로 옆으로 차를 안전하게 정차하고 엔진 오일양을 점검한 후 부족하면 보충하십시오.
보충 후에도 경고등이 꺼지지 않으면 자사 직영 서비스센터나 서비스협력사에서 정비를 받으십시오. 경고등이 켜진 상태에서 계속 주행하면 엔진 고장의 원인이 됩니다.

### ▶ 브레이크 경고등

주차 브레이크가 작동하거나 브레이크액이 부족할 때 경고등이 켜집니다.
주차 브레이크를 해제한 상태에서 시동을 「ON」 하면 경고등이 약 3초간 점등 후 소등됩니다.
엔진 시동 후 주차 브레이크를 푼 상태에서도 경고등이 꺼지지 않으면 브레이크액의 양을 점검한 후 부족하면 보충하십시오.
보충 후에도 브레이크 경고등이 계속 켜져 있을 경우에는 자사 직영 서비스센터나 서비스협력사에서 점검을 받으십시오.

**⚠ 경 고**

**브레이크액이 부족할 때는 브레이크가 제대로 작동되지 않을 우려가 있으므로 그대로 주행해서는 안됩니다.**

**⚠ 주 의**

- **주행 전에 반드시 경고등이 꺼졌는지 확인 하십시오.**
- **브레이크 경고등 켜질때는 페달이 딱딱해져 제동이 힘들 수 있습니다.**
  **이 경우에는 평상시보다 강하게 밟아 정지시켜야 합니다.**

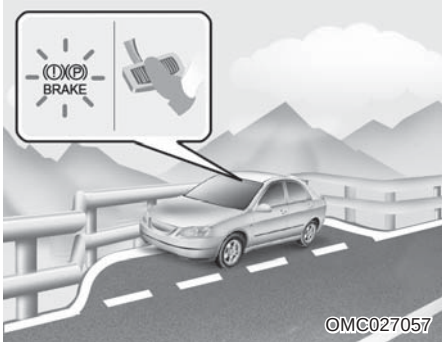


● **주행중 브레이크 경고등이 켜지는 경우**

브레이크 계통이 이상이 있다는 신호이므로 차를 안전한 장소에 정지시키십시오.

1. 만일 브레이크 제동이 되지 않는 경우에는 브레이크 페달을 밟을 때 평상시보다 강하게 밟아 차를 안전한 장소에 정지시켜야 합니다.

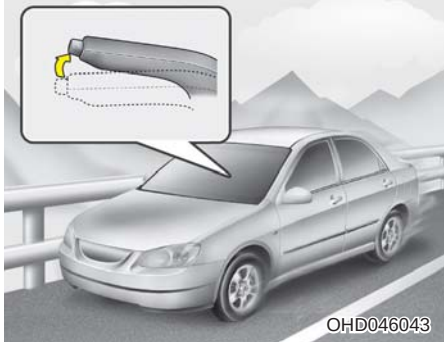


2. 엔진 브레이크를 걸어 속도를 늦추고 주차 브레이크를 작동시키면서 브레이크 페달을 밟아 차를 정지시키십시오.

**⚠ 경 고**

**주차 브레이크를 급하게 조작하면 뒷바퀴만 제동이 되어 차가 옆으로 돌아갈 우려가 있으므로 주차 브레이크 조작은 천천히 하십시오.**

**⚠ 주 의**

**주행중 경고등이 점등된 상태에서 정지할 경우 급제동을 하지 말고 서서히 정지하십시오.**

### ▶ 자동변속기 위치 표시등

WRBK-50A

자동변속기 변속 레버를 조작하면 변속된 해당 위치를 표시하여 알려줍니다.

### ▶ 변속 알림 표시등(수동변속기)

■ 일반 타입

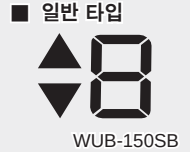
WUB-150SB

■ 슈퍼비전 타입

WRBK-50

수동변속기의 적절한 변속 시점을 표시하여 알려줍니다.

예) ▲3 : 3단으로 변속하여 단을 올리라는 표시입니다. (현재 2단 이하)

▼3 : 3단으로 낮추라는 표시입니다. (현재 4단 이상)

표시등이 완전히 소등되어 보이지 않으면 시스템이 작동하지 않는 것이므로 가까운 직영 서비스센터 또는 서비스협력사에서 점검을 받으십시오.

### ▶ 충전 경고등

W2-08

팬 벨트가 끊어졌을 때, 또는 충전 장치가 고장 났을 때 경고등이 켜집니다.
경고등이 켜진 채로 주행하면 오버히트나 배터리 방전을 일으킵니다. 경고등이 켜졌을 때는 배터리 충전 상태를 확인하고 팬 벨트나 충전 계통을 점검하십시오.
점검한 후에도 경고등이 꺼지지 않을 경우에는 가까운 자사 직영 서비스센터나 서비스협력사에서 점검을 받으십시오.

**⚠ 주 의**

**충전 경고등이 켜지지 않더라도 팬 벨트의 장력이 부족할 때는 충전량이 부족하여 배터리의 전력 소모 증대로 시동이 걸리지 않는 경우가 있습니다.**

### ▶ 트렁크/테일게이트 열림 경고등

WRBK2-10

트렁크/테일게이트가 열려 있거나 완전히 닫혀 있지 않은 경우에 경고등이 켜지고 트렁크/테일게이트가 완전히 닫히면 꺼집니다.

### ▶ 도어 열림 경고등

WRBK-32

도어가 열려 있거나 완전히 닫혀 있지 않은 경우에 경고등이 켜지고 도어가 완전히 닫히면 꺼집니다.

### ▶ 개별 도어 열림 위치 표시(슈퍼비젼 클러스터 사양)

WUB-087K

도어가 열려 있거나 완전히 닫혀 있지 않은 도어 위치가 표시됩니다.
열린 도어를 닫으십시오.
도어 완전히 닫혀 있지 않은 상태로 주행하면 대단히 위험합니다.

**⚠ 주 의**

- **주행 전에 모든 도어(트렁크/테일게이트 포함)가 완전히 닫히고 경고등이 소등되었는지 확인하고 출발하십시오.**
- **경고등이 점등된 상태로 주차시켜 놓으면 배터리가 방전되어 시동이 걸리지 않을 수도 있습니다.**
- **차량을 떠날 때는 반드시 모든 도어(트렁크/테일게이트 포함)를 완전히 닫은 후 잠금시키십시오.**

### ▶ 키 확인 표시등 (스마트 키 장착차)

WBH-10

키 확인 표시등은 상황에 따라 다음과 같이 켜지거나 꺼집니다.

- 스마트 키가 차 안에 있을 경우에 시동 버튼 「ACC」 또는 「ON」 상태에서는 표시등이 수초간 켜져 시동을 걸 수 있음을 알려 줍니다. 그러나 스마트 키가 차 안에 없을 경우에는 시동 버튼을 누르면 표시등이 수초간 깜빡이며 시동을 걸 수 없음을 알려 줍니다. 이때는 시동이 걸리지 않습니다.
- 시동 버튼을 눌렀을 때, 스마트 키의 배터리 전압이 낮으면 표시등이 수초간 깜빡이며 시동을 걸 수 없음을 알려 줍니다. 이때도 시동이 걸리지 않습니다. 시동을 걸려면 시동 버튼에 스마트 키를 가까이 대고 시동 버튼을 누르면 됩니다. 단, 스마트 키 및 관련 장치에 이상이 있으면 표시등이 계속 깜빡입니다.

### ▶ 연료 부족 경고등

W2-09

연료의 잔류량이 적을 때 경고등이 켜집니다.
경고등이 켜지면 바로 연료를 보충하십시오.
연료가 완전히 소모된 상태로 운전하면 엔진 및 연료장치에 고장을 일으킬 수 있으므로, 경고등이 켜지면 즉시 연료를 보충하십시오.

### ▶ 엔진 경고등

WBH-06

엔진의 정상적인 작동을 제어하는 엔진 전자제어 장치나 배기가스 제어에 관계되는 각종 센서에 이상이 있을 때, 또는 연료공급장치(연료탱크, 연료 필터 연결부, 연료라인 등)의 누유, 증발가스 제어 장치(캐니스터, 연결 호스류) 부분의 누수 발생시 켜집니다. 주행 중에 켜지면 가능한 빨리 자사 직영 서비스센터 또는 서비스협력사에 정비를 의뢰하십시오.
일반적으로 견인은 하지 않아도 됩니다. 그러나 가능한 빨리 정비를 의뢰하십시오.
단, 일부 엔진 제어 장치 고장시에는 엔진이 시동되지 않을 수도 있으니 이때에는 견인하십시오.

**⚠ 주 의**

- **엔진 경고등이 켜짐 또는 깜빡이는 상태로 계속 주행하면, 운전성능과 연료소비에 영향을 주는 배기 제어 계통에 손상을 가져올 수 있습니다. 또한 배출가스 규제와 관련된 제재조치를 받으실 수도 있으므로 가까운 자사 직영 서비스센터 또는 서비스협력사에 점검 및 정비를 받으십시오.**
- **연료캡을 완전히 잠그지 않을 경우 엔진 경고등이 켜질 수 있으나 이는 차량이나 부품의 고장이 아닙니다. 연료캡을 "딸깍" 소리가 나도록 다시 잠그십시오.**
  **재 장착 후에도 엔진 경고등이 켜졌을 경우 자사 직영 서비스센터 또는 서비스협력사에서 점검을 받으십시오.**

### ▶ VSM 작동 표시등
(사양 적용시)

OTD059012

시동「ON」상태에서 표시등이 켜지고, VSM 장치에 이상이 없으면 약 3초후 꺼집니다. 운전중 VSM이 작동할 때는 작동하는 동안 깜빡입니다.
단, 작동 표시등이 꺼지지 않고 계속 켜지거나 주행 중 켜질 경우 VSM 장치에 이상이 생긴 것이므로 가까운 자사 직영 서비스센터 또는 서비스협력사에서 점검을 받으십시오.

### ▶ VSM 작동 정지 표시등(사양 적용시)

OTD059013

시동「ON」상태에서 켜지고, VSM 장치에 이상이 없으면 약 3초후 꺼집니다.
「 」버튼을 눌러 VSM을 해제시키면 표시등이 켜져 VSM 장치가 작동되지 않고 있음을 알려줍니다.

### ▶ 크루즈 표시등
(사양 적용시)

CRUISE

크루즈 컨트롤 「ON • OFF」 버튼을 누르면 표시등이 켜져 크루즈 컨트롤을 사용할 수 있음을 나타내며, 다시 한번 누르면 꺼져 크루즈 컨트롤이 작동되지 않음을 나타냅니다.

자세한 내용은 5장 「크루즈 컨트롤」을 참조하십시오.

### ▶ 크루즈 설정 표시등
(사양 적용시)

SET

크루즈 표시등이 켜진 상태에서 원하는 속도에 도달했을 때 「SET-」 스위치를 짧게 당겨 내리면 켜집니다. 「CANCEL」 버튼을 누르거나 크루즈 컨트롤 기능이 해제될 경우 꺼집니다.

자세한 내용은 5장 「크루즈 컨트롤」을 참조하십시오.

### ▶ 전동 파워 스티어링 경고등

시동을 「ON」 으로 하거나 EPS가 고장일 경우 경고등이 켜집니다.
주행중 EPS경고등이 켜질 경우 전동 파워 스티어링 시스템에 문제가 예상되므로 자사 직영 서비스센터 또는 서비스협력사에서 점검을 받으십시오.

### ▶ 저압타이어 경고등
(사양 적용시)

WBH-11

시동 「ON」 상태에서 약 3초간 경고등이 켜집니다. 만약 경고등이 켜지지 않거나 일정시간(약1분) 깜빡인 후 켜지면 타이어 공기압 감지 시스템에 이상이 있는 것이므로 가까운 자사 직영 서비스센터 또는 서비스협력사에 정비를 의뢰하십시오.
타이어 공기압이 현저하게 낮아질 경우 저압타이어 경고등이 켜집니다.

※ 자세한 내용은 6장 「타이어 공기압 감지 시스템」을 참조하십시오.

**⚠ 주 의**

**예비타이어의 휠에는 타이어 공기압 감지 센서가 장착되어 있지 않습니다. 펑크나 공기압 등의 문제로 교체하였을 경우에는 트렁크에 보관된 타이어의 공기압 감지 센서로 인해 경고등이 표시될 수 있습니다. 자사 직영 서비스센터 또는 서비스협력사에 의뢰하여 타이어 공기압 감지 센서가 장착된 본래의 타이어휠로 교체하십시오.**

**⚠ 경 고**

- **공기압이 현저하게 낮은 타이어는 차량의 주행을 불안정하게 하며, 제동거리를 길게 만들어 매우 위험합니다. 항상 적절한 공기압이 유지될 수 있도록 점검하십시오.**
- **낮은 공기압은 타이어 과열의 원인이 됩니다. 타이어가 과열될 경우 타이어가 파손될 수 있습니다. 항상 적절한 공기압이 유지될 수 있도록 점검하십시오.**

### ▶ KEY OUT 경고등
(스마트 키 장착 차량)

시동 「ACC」 이상의 상태에서 차내에 스마트 키가 없을 경우, 도어를 열면 경고등이 점멸하며, 이후 모든 도어가 닫히면 경보음 또한 약 5초간 울립니다. 단, 주행 중에는 경고등이 소등됩니다.
즉시 스마트 키를 확인하여 휴대하거나 차내에 두십시오.

### ▶ 예열 표시등(디젤차량)
(사양 적용시)

WHM-11

예열 플러그의 예열상태를 표시합니다.

- 시동 「ON」 상태가 되면 점등되고 예열 플러그의 예열이 완료되면 소등됩니다. 표시등이 소등되지 않으면 시동이 걸리지 않을 수 있습니다.
- 엔진 냉각수의 온도에 따라 예열 표시등이 소등되는 시간이 다릅니다.
- 엔진 시동 후 차량 주행 중에 지속적으로 예열 표시등이 점멸하는 경우에는 차량 주행에 이상이 발행할 수 있으므로 자사 직영 서비스센터 또는 서비스협력사에서 점검 및 정비를 받으십시오.

**⚠ 주 의**

- **예열 표시등이 점멸하면 예열 시스템에 이상이 발생한 것이므로 가능한 빨리 가까운 자사 직영 서비스센터 또는 서비스협력사에 정비를 의뢰하십시오. 방치하면 화재 발생의 우려가 있습니다.**
- **충분한 예열시간(최대 10초)이 경과했는데도 점등된 상태가 지속되면 예열 등 관련 전기 이상 또는 엔진 제어 장치 고장일 수 있습니다. 점등된 상태로 계속 주행하면 운전성능과 배기 계통 손상등이 초래될 수 있으므로 가능한 빨리 자사 직영 서비스센터 또는 서비스협력사에 점검을 의뢰하십시오.**

### ▶ 연료필터 수분 경고등 (디젤차량)(사양 적용시)

WXM-12

시동 「ON」 상태에서 점등되고, 약 3초후 소등됩니다. 연료 필터 내에 물이 규정량 이상이되면 시동상태에서 경고등이 계속 점등됩니다. 경고등 점등 시에는 즉시 가까운 자사 직영 서비스센터 또는 서비스협력사에서 연료필터의 물빼기를 실시하십시오.

**⚠ 주 의**

**연료필터 수분 경고등이 점등되면 차량의 성능 저하(속도 및 엔진회전수 제한)가 있을 수 있으며, 경고등 점등 상태로 장시간 주행을 계속할 경우, 커먼레일 연료분사장치 및 엔진부품의 손상이 발생할 수 있으므로 경고등 점등 즉시 가까운 자사 직영 서비스센터 또는 서비스협력사에서 점검 및 정비를 받으십시오.**

OUB043073K

OUB043074K

OUB043076K

## ■ LCD 표시창 경고문 (슈퍼비젼 클러스터 사양)

※ 슈퍼비전 클러스터 사양인 경우에도 차량 사양에 따라 표현되지 않는 경고문이 있을 수 있습니다.

### ▶ 스마트 키가 실내에 없습니다

시동 버튼 「ACC」 이상의 상태에서 도어가 열리거나 닫힐 때, 차 안에 스마트 키가 없으면 표시창에 경고문이 뜹니다. 특히 도어가 닫힐 때, 차 안에 스마트 키가 없으면 경고음도 약 5초 동안 울립니다.
시동 버튼을 「OFF」 하거나 스마트 키를 휴대하십시오.

### ▶ 스마트 키를 인식 할 수 없습니다

시동 버튼을 눌렀을 때 차 안에서 스마트 키를 휴대하지 않았거나 인식할 수 없는 경우 표시창에 경고문이 10초 동안 떠 있습니다.
이때, 키 확인 표시등이 10초 동안 깜빡입니다.

### ▶ 스마트 키 배터리 전압이 낮습니다

시동 버튼 「OFF」 일 때 차 안에 있는 스마트 키의 배터리가 방전되었을 경우 표시창에 경고문이 10초 동안 뜹니다.
스마트 키의 배터리를 교체하십시오.

OUB041077K

OUB041078K

OUB043075K

### ▶ 브레이크를 밟고 엔진시동을 거십시오 (자동변속기 차량)

브레이크를 밟지 않고 시동 버튼을 계속 눌러 시동은 걸리지 않은 채 시동 버튼만 「ACC」 상태로 두 번 이상 전환될 때, 운전자에게 브레이크를 밟고 시동 버튼을 눌러야 시동이 걸린다는 것을 알려 주기 위해 표시창에 경고문이 10초 동안 뜹니다.
단, 시동 버튼 「ACC」 상태일 때만 뜹니다.

### ▶ 레버를 "P"단으로 이동하십시오

변속 레버를 「P」(주차) 위치가 아닌 다른 위치에 두고 시동을 꺼 시동 버튼이 「ACC」 상태가 되거나 한 번 더 눌러 「ON」 상태가 되었을 때, 운전자에게 변속 레버를 「P」(주차) 위치에 두고 시동 버튼을 눌러야 시동 버튼이 「OFF」 된다는 것을 알려 주기 위해 표시창에 경고문이 10초 동안 뜹니다.

### ▶ 스마트 키로 시동 버튼을 직접 누르십시오

표시창에 "스마트 키를 인식할 수 없습니다" 라는 경고문이 떠 있는 동안 한 번 더 시동 버튼을 누르면 표시창에 위의 경고문이 10초 동안 뜹니다.
또한 키 확인 표시등이 10초 동안 다시 깜빡입니다.

OUB041080K

OUB041081K

OUB041078K

### ▶ 시동 버튼을 한번 더 누르십시오

버튼 시동 장치에 문제가 있을 경우, 시동 버튼을 한 번 더 눌러 시동 버튼 상태로 전환하거나 시동을 걸 수 있음을 알려주기 위해 표시창에 경고문이 10초 동안 뜨고, 경고음이 계속 울립니다.
버튼 시동 장치가 정상적으로 작동하거나, 도난 경보 장치가 경계 상태가 되면 경고음이 울리지 않게 됩니다.
시동 버튼을 누를 때마다 위의 경고문이 지속적으로 뜨면 자사 직영 서비스센터나 서비스 협력사에서 점검을 받으십시오.

### ▶ "P" 또는 "N"단에서 엔진시동을 거십시오

변속 레버를 「P」(주차) 또는 「N」(중립) 위치가 아닌 다른 위치에 두고 시동 버튼을 누르면 표시창에 경고문이 10초 동안 뜹니다.
변속 레버를 「P」(주차) 또는 「N」(중립) 위치에 두십시오.

### ▶ 클러치를 밟고 엔진시동을 거십시오 (수동변속기 차량)

수동변속기 장착 차량의 경우 클러치를 밟지 않고 시동 버튼을 누를 경우 표시창에 경고문이 10초 동안 뜹니다.
클러치를 밟고 엔진시동을 거십시오.

OUB041085K

OUB041087K

OUB041171

### ▶ 제동등 퓨즈를 점검하십시오

제동등(정지등)의 퓨즈가 단선되었을 때 경고문이 10초 동안 뜹니다. 이 때에는 브레이크를 밟고 시동 버튼을 눌러도 시동이 걸리지 않습니다. 퓨즈 교체가 어려운 경우에는 시동 버튼을 한번 눌러 「ACC」 상태가 되게 한 후, 시동 버튼을 10초 도안 누르면 시동을 걸 수 있습니다. 제동등(정지등) 퓨즈를 교체하십시오.

### ▶ 문이 열렸습니다

도어가 열리면 해당 도어의 위치와 함께 경고문이 뜹니다.

### ▶ 장애물 감지 표시 (후방 주차보조 시스템 적용 시)

시동 「ON」 상태에서 후진 시 장애물이 있으면 각 센서별로 감지된 위치와 거리를 표시합니다.

OUB041089K

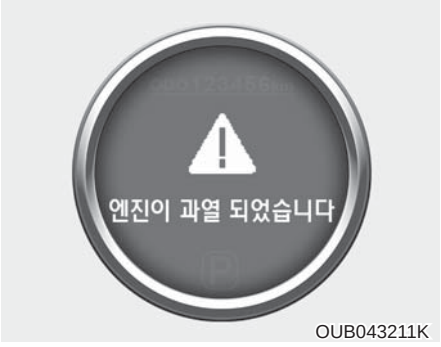

OUB043211K

OUB043210K

### ▶ 조향 핸들을 정렬하십시오 (사양 적용시)

조향 핸들이 우측 또는 좌측으로 90도를 넘은 상태에서 시동을 걸면 시스템 점검 후 해당 문구가 수 초동안 뜹니다. 이 상태에서 조향 핸들 각도를 30도 미만으로 좌측 또는 우측 정렬할 경우 해제됩니다.

### ▶ 수온 과열 표시창

냉각수 온도가 120±3℃ 이상일때 표시창에 경고문이 뜹니다.
엔진 오버히트의 가능성이 있으므로 운행을 중지하고 냉각수량 및 벨트의 장력과 손상여부를 확인하십시오.

### ▶ TPMS 표시창

타이어 공기압이 현저하게 낮아질 경우 저압 타이어 경고문이 뜹니다. 타이어 공기압 감지 시스템에 이상이 있는 것이므로 가까운 자사 직영 서비스센터 또는 서비스협력사에 정비를 의뢰하십시오.

## 후방 주차보조 시스템(사양 적용시)

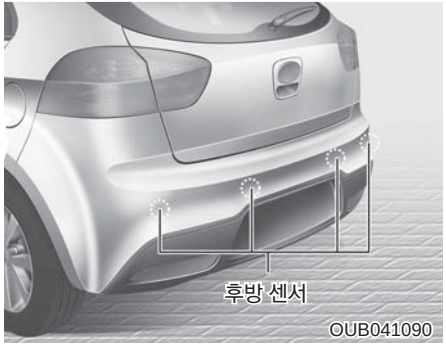


후방 주차보조 시스템은 후진 시 차량 후방 센서로부터 약 120cm 이내에 있는 물체와의 거리를 감지하여 경보음으로 운전자에게 장애물이 있음을 알려주는 보조 장치입니다.
이는 운전자의 주의 의무를 소홀히 해도 된다는 것을 의미하는 것이 아닙니다.
후방 센서가 감지 가능한 범위 및 물체는 한정되어 있어 장애물이 전부 감지되는 것이 아니므로 후방 주차보조 시스템이 없을 때와 마찬가지로 신중히 운전을 해야 합니다.

**⚠ 경 고**

- **후방 주차보조 시스템이 장착된 차량이라하더라도 후방 주차보조 시스템이 장착되지 않은 경우와 같이 신중히 운전하시고 후방의 장애물은 직접 확인하십시오.**
  **후방 주차보조 시스템은 주위 환경 및 여러조건에 의해 감지기능이 작동되지 않을 수도 있어 후방 주차보조 시스템만 믿고 운전하면 사고가 발생할 수도 있습니다.**
- **도로에 있는 기물과 보행자, 특히 아이들을 피하기 위해 차를 움직이는 경우에는 최대한 주의를 기울이십시오. 후방 센서의 감지 가능한 범위 및 물체는 한정되어 있어 장애물을 감지할 수 없는 경우가 많다는 것을 잊지 마십시오.**

▶ 경보음 및 표시등 유형

| 장애물과의 거리 | 장애물 위치별 표시등(사양 적용시) | 경보음 |
|---|---|---|
| 40cm 이내 | OUB041192K | 삐(연속 경고음) |
| 80cm 이내 | OUB041191K | 삐-삐-삐- |
| 120cm 이내 | OUB041190K | 삐---삐--- |

*. 각 센서별로 장애물이 감지되는 범위를 표시합니다. (왼쪽, 중앙, 오른쪽)

※ 장애물이 센서와 센서 중앙에 위치하거나 차량과 아주 근접한 거리에 있을 경우 위 표시등과 다르게 나타날 수 있습니다.

## ■ 후방 주차보조 시스템의 작동

▶ 작동 조건

- 시동 스위치가「ON」인 상태에서 후진할 때 작동합니다. 단, 5km/h 이상의 속도에서는 제대로 작동하지 않을 수 있습니다.
- 후진할 때 감지 거리는 약 120cm 이내입니다.
- 동시에 감지되는 부분이 2개 이상일 때는 보다 가까운 곳이 우선 감지됩니다.

▶ 경보음의 유형

1. 120~81cm 이내에 있는 장애물을 감지할 때 : 삐- - - 삐-
2. 80~41cm 이내에 있는 장애물을 감지할 때 : 삐- 삐- 삐-
3. 40cm 이내에 있는 장애물을 감지할 때 : 연속적으로 경보음이 울립니다.

## ■ 후방 주차보조 시스템의 비작동 조건

**다음과 같은 경우에는 정상적인 동작이 안될 수도 있습니다.**

1. 센서에 결빙이 있을 때
   (해빙되면 정상적으로 작동함)
2. 센서의 표면에 눈이나 물방울 등의 이물질이 붙어 있을 때
   (이물질이 제거되면 정상적으로 작동함)

**다음과 같은 경우에는 오작동할 수 있습니다.**

1. 요철길, 자갈길, 언덕길, 풀숲을 후진할 때
2. 차량의 경적, 오토바이의 엔진음, 대형차의 에어 브레이크 등 초음파를 발생하는 물체가 근접한 경우
3. 폭우가 내리거나 물보라가 치는 경우
4. 센서 부근에서 송신 기능을 가진 무선 장치를 사용하는 경우
5. 센서가 눈에 덮인 경우

**다음과 같은 경우에는 감지범위가 좁아질 수 있습니다.**

1. 센서의 감지부에 눈이나 물방울 등의 이물질이 붙어 있을 때(이물질이 제거되면 감지 범위가 정상으로 회복됨)
2. 폭염이나 혹한 시
3. 지름 14cm, 길이 1m 보다 작은 물체를 감지할 때

**다음과 같은 물체는 감지하지 않을 수 있습니다.**

1. 뾰족한 물체나 로프와 같은 가는 물체
2. 면이나 스펀지, 눈 등과 같이 음파를 흡수하기 쉬운 물체

## ■ 후방 주차보조 시스템 관리 요령

- 위험 경보는 후진 속도나 장애물의 형상에 따라서 순차적으로 이루어지지 않을 수도 있습니다.
- 범퍼의 높이나 센서의 장착 상태가 변화하거나 범퍼 근처의 센서가 감지 가능한 영역에 출고할 때 차에 장착된 장치 이외의 장식물을 붙인 경우에는 오작동할 수 있습니다.
- 센서로부터 40cm 이내의 영역에서는 물체가 있어도 감지되지 않거나 다른 영역의 경보음이 울릴 수 있습니다.
- 센서가 이상이 있을 경우에는 센서에 결빙이 있거나 눈이나 물방울 등이 묻었기 때문일 수 있으므로 센서의 상태를 확인하고, 오염되어 있을 때는 부드러운 헝겊으로 닦으시오.
- 센서 표면을 힘주어 세게 누르거나 딱딱한 물체로 충격을 가하거나 날카로운 물체로 긁으면 센서 표면이 손상되니 이런 행동을 삼가십시오.

**⚠ 주 의**

- 이 장치는 후방 센서가 장착되어 있는 부위 이외는 감지할 수 없습니다. 또한 센서와 센서의 중앙 부분, 낮은 장애물, 가는 장애물 등은 감지할 수 없으므로 반드시 직접 확인하십시오.
- 차를 빌려줄 경우에는 반드시 운전자에게 본 내용을 전달하여 사고를 미연에 방지하십시오.

**⚠ 경 고**

**도로에 있는 기물과 보행자, 특히 아이들을 피하기 위해 차를 움직이는 경우에는 최대한 주의를 기울이십시오. 후방센서가 감지할 수 있는 범위와 물체는 한정되어 있어 장애물을 감지할 수 없는 경우가 많다는 것을 잊지 마십시오.**

## ■ 자기진단 기능

주차보조 시스템은 센서의 고장여부를 스스로 판단할 수 있는 자기진단 기능이 있습니다. 차량 시동후 변속레버를 「R」(후진) 위치로 이동시 "삐"하는 경보음이 한번 울려 주차보조 시스템이 정상적으로 작동됨을 알려줍니다. 하지만 아래와 같은 현상들이 나타났을 때에는 감지센서의 훼손여부 및 주차보조 시스템의 비작동 조건을 확인 후 주차 보조 시스템의 고장으로 판단되면 가까운 자사 직영 서비스센터 또는 서비스협력사에서 점검을 받으십시오.

- 경보음이 울리지 않음
- 경보음 반복 작동

**⚠ 경 고**

**본 제품의 고장에 따른 차량의 사고, 손상 등은 보증하지 않습니다.**

## 후방 카메라(사양 적용시)

시동 「ON」 또는 시동상태에서 변속레버를 「R」(후진)으로 선택할 경우에 작동됩니다. 후진시 차량 후방상태를 내비게이션 디스플레이에 보여주는 주·정차 보조장치입니다.

**⚠ 경 고**

- **후방 카메라는 주·정차 보조장치입니다. 후진 및 주·정차시 카메라에 나타나지 않는 사각지역이 있으므로 미러를 통하여 확인하거나 직접 후방상황을 확인하십시오.**
- **후방 카메라 렌즈 표면에 이물질이 묻으면 카메라의 제기능이 발휘될 수 없으므로 항상 청결을 유지하십시오.**

※ 상세 설명은 지급되는 내비게이션 설명서를 참조하십시오.

## 비상경고등

다른 차량에 대한 경고 표시로 비상시에 사고를 방지하기 위하여 비상경고등 버튼을 눌러 사용하십시오.
비상경고등은 시동 상태와 상관 없이 작동하며, 모든 방향지시등이 일제히 깜빡입니다.
다시한번 누르면 해제됩니다.
비상경고등이 깜빡이는 동안 방향지시등은 작동하지 않습니다.

**⚠ 주 의**

**배터리의 방전과 다른 차량 운전자의 혼돈을 방지하기 위하여 필요시에만 사용하십시오.**

## 조명

### ■ 배터리 방전 방지 기능 (차량 조명을 켜 놓은채 실수로 하차시 조명 자동 꺼짐)

- 미등이 켜진 상태에서 키를 뽑고(스마트키 차량은 시동을 끄고) 운전석 도어를 열게 되면 미등이 꺼져 배터리가 방전되는 것을 방지할 수 있습니다.
- 야간에 정차 시 키를 뺀 상태에서 미등을 계속 켜놓고 싶을 때 키를 뽑고(스마트키 차량은 시동을 끄고) 운전석 도어를 연 상태에서 조명 스위치를 「OFF」 시켰다가 다시 미등을 켜십시오.

**⚠ 주 의**

**차량을 떠날 때는 반드시 차량 조명 및 각종 램프를 끄십시오.**
**배터리가 방전될 수 있습니다.**

OBK049045

### ■ 조명 위치

조명 스위치의 끝을 잡고 돌리면 다음과 같이 조명됩니다.

1. OFF(작동 정지) 위치
2. 미등 위치
3. 전조등 위치
4. AUTO(자동 점등)위치(사양 적용시)

**⚠ 주 의**

**엔진이 정지된 상태에서 조명을 오래 작동시켜 놓지 마십시오. 배터리가 방전 될 수 있습니다.**

OAM049041

### ▶ 미등 위치 (⊃D⊂)

미등, 차폭등, 번호판등, 계기판등이 조명됩니다.

▶ **전조등 위치 ( )**

시동 「ON」 또는 시동 상태에서 작동됩니다.
미등 위치의 조명과 전조등이 켜집니다.

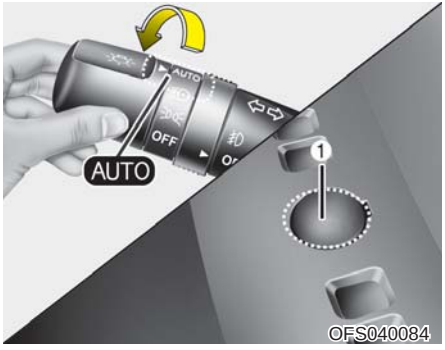


▶ **자동 점등(AUTO) 위치**(사양 적용시)

시동 「ON」 인 상태에서 작동됩니다.
조명 스위치를 「AUTO」 위치로 선택하면, 센서(1)가 감지하는 외부의 조도(밝기 정도)에 따라 조명이 켜지거나 꺼집니다.

**⚠ 주 의**

- 센서의 상부에는 절대로 물건을 놓거나 유리 세정제로 닦지 마십시오.
- 센서 하부에 다른 장치를 추가하지 마십시오.
- 안개, 눈, 비 및 흐린 날씨에는 반드시 수동으로 전환하여 사용하십시오.
- 실차 조도는 항상 일정하지 않기 때문에 기후, 계절 주위환경에 따라 점등 및 소등 되는 시간이 달라질 수 있습니다.
- 이 장치는 일출, 일몰시에 제한적으로만 사용하며 일반적인 조명의 점등 및 소등 작동은 수동으로 조작 하십시오.
- 출고 상태와 다르게 실내 조도에 영향을 줄 수 있는 광차단 코팅 또는 썬팅을 할 경우 오작동 할 수 있습니다.

■ 상향 점멸

OBK049049

■ 상향

OBK049050

## ■ 전조등 상향, 하향 변환

| 전조등 | 스위치 위치 | 사용시기 |
|---|---|---|
| 하 향 | 스위치를 중앙 위치에 놓는다. | 마주오는 차가 있거나 앞차를 따라갈 때 |
| 상 향 | 스위치를 계기판 방향으로 밀어 놓는다. 또는 운전자 방향으로 당기고 있는다. (계기판에 상향표시등 (≣●)이 들어옵니다.) | 야간 운행시 시야 확보를 원할 때 (마주오는 차 또는 앞차가 없을때에 한하여) |
| 상 향 점 멸 | 스위치를 운전자 방향으로 2-3회 정도 당겨 올린다. | 타차량의 주의를 환기 시킬 때 |

※ 스위치를 운전자 방향으로 당겼다가(상향) 스위치에서 손을 떼면 자동으로 스위치가 중앙 위치(하향)로 원위치 됩니다.

**⚠ 경 고**

**상향등 사용은 다른 운전자의 시야를 방해합니다. 다른 차량이 있을 경우 사용하지 마십시오.**

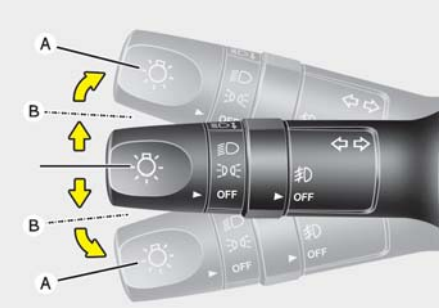


ORB040051D

## ■ 방향지시 및 차선변경

시동 스위치 「ON」 인 상태에서 작동됩니다.
차량의 이동 방향을 예고하기 위해 사용하십시오.
우측 방향을 표시하려면 조명 스위치를 위로, 좌측 방향을 표시하려면 아래로 움직이십시오.(A)
방향전환이 완료되면 자동으로 작동이 취소됩니다. 만일, 자동으로 작동이 취소되지 않으면 스위치를 중앙으로 놓으십시오.
차선변경(B)시 조명스위치가 완전히 걸리기 전까지 위, 아래로 움직이면 해당 방향지시등이 작동하나 스위치를 놓으면 스위치가 원위치 되면서 방향지시 작동이 정지됩니다.

### ▶ 원터치 방향지시등

조명 스위치를 (A) 또는 (B) 위치로 1.8초 미만으로 짧게 이동시켰다 원위치시킬 경우 방향지시등이 3회 작동됩니다. 이는 차선 변경 시 방향지시등 스위치를 잡고있지 않더라도 작동되도록 도와주는 기능입니다.

**⚠ 주 의**

**깜빡임이 이상하게 빠르거나 느릴 때는 전구의 단선이나 접촉 불량일 수 있습니다.**

OBK049052

### ■ 안개등(사양 적용시)

안개나 눈, 비 등으로 차량식별이 어려울 때 사고를 미연에 방지하기 위해 사용합니다.
미등을 켠 상태에서 안개등 스위치(1)를 돌리면 안개등이 켜지며, 안개등 스위치를 「OFF」 위치로 돌리거나 조명 스위치를 「OFF」 위치로 돌리면 안개등이 꺼집니다.

**⚠ 주 의**

**전력 소모가 크므로 비나 안개 등으로 시계가 나쁜 경우에만 사용하고 그렇지 않은 경우에는 끄십시오.**

## 와이퍼/와셔

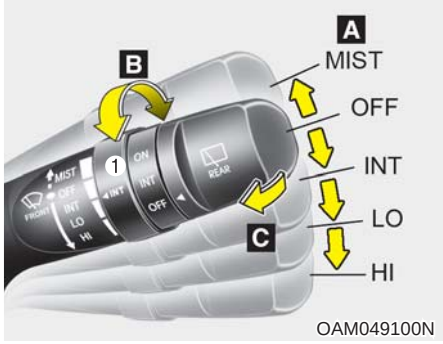

OAM049100N

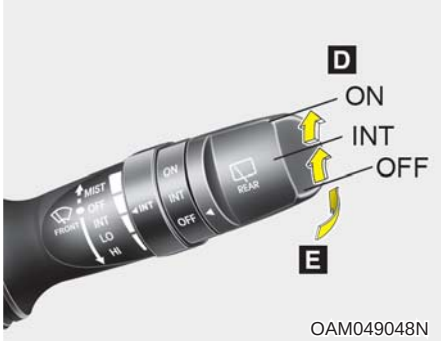

OAM049048N

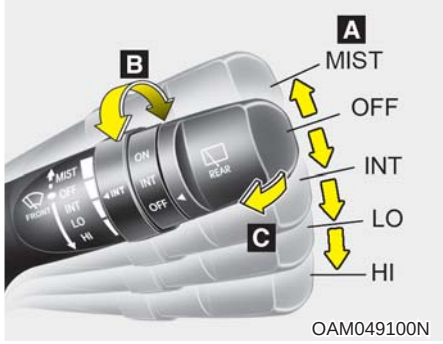

OAM049100N

### ■ 앞유리 와이퍼/와셔

**A : 와이퍼 속도 조절**

- MIST : 와이퍼 1회 작동
- OFF : 작동 정지
- INT : 간헐 작동
- LO : 저속 작동
- HI : 고속 작동

**B : 간헐 작동 시 속도 기준 변경**

**C : 와셔액 분출 및 와이퍼 일시 작동**

### ■ 뒷유리 와이퍼/와셔(5도어)

**D : 뒷유리 와이퍼/와셔 조절**

- ON – 와이퍼 연속 작동
- OFF – 작동 정지
- INT – 간헐 작동

**E : 와셔액 분출 및 와이퍼 일시 작동**

### ■ 와이퍼 작동(앞유리)

시동 「ON」 또는 시동 상태에서 위치에 따라 다음과 같이 작동됩니다.

- MIST : 와이퍼 1회 작동
  단, 스위치를 이 위치에 계속 당기고 있으면 와이퍼가 계속 작동되며, 스위치에서 손을 떼면 「OFF」 위치로 되돌아갑니다.
- OFF : 와이퍼 작동 정지
- INT : 와이퍼가 일정한 간격을 두고 간헐적으로 작동합니다. 비의 양이 비교적 적을 때 사용하십시오.
  속도의 기준을 변경하고자 할 때는 속도조절노브(1)를 돌려 조절할 수 있습니다.
  속도 조절노브(1)을 위쪽 방향으로 돌리면 와이퍼의 작동 주기가 짧아지고, 아래 방향으로 돌리면 작동주기가 느려집니다.
- LO : 보통 속도로 작동
- HI : 빠른 속도로 작동

OBK049054

OXM049125

## ■ 와셔액 분출

### ▶ 앞유리

스위치를 운전자 방향으로 당기면 와셔액이 분출되면서 와이퍼가 수회 작동합니다. 스위치를 계속 당기고 있으면 당기고 있는 동안 와이퍼가 작동하면서 와셔액이 분출됩니다.
스위치에서 손을 떼면 자동으로 원위치 됩니다.

### ▶ 뒷유리(5도어)

스위치를 운전자 반대방향으로 밀면 뒷유리에 와셔액이 분출되면서 와이퍼가 스위치를 밀고 있는 동안 작동됩니다.

### ⚠ 주 의

- 와셔액 탱크가 비어 있을 때는 절대로 사용하지 마십시오. 와셔 모터가 손상됩니다.
- 와셔액은 수시로 확인하여 부족하면 보충하십시오.(7장, 「와셔액 점검」 참조)
- 유리창이 건조할 때는 와이퍼를 작동시키지 마십시오.
- 유리창과 와이퍼 세척시 가솔린, 시너와 같은 유기용제는 사용하지 마십시오.
- 유리창에 왁스용 걸레나 발수 코팅제를 사용하지 마십시오.
  앞유리가 오염되어 와이퍼 작동 중 소음이나 떨림이 발생하거나 와이퍼가 손상될 수 있습니다.
- 와이퍼에 인위적인 힘을 가하여 강제적으로 작동시키지 마십시오.
- 겨울철 와이퍼가 얼어 붙었을 경우, 와이퍼를 모터의 힘으로 작동시키면 와이퍼 링크가 이탈되거나 모터가 손상될 수 있습니다.

### ⚠ 경 고

- 동절기에는 서리제거 장치 등으로 유리창을 따뜻하게 한 뒤에 와셔액을 사용하십시오.
  그렇지 않으면 유리창에 와셔액이 얼어붙어 시야를 가리므로 대단히 위험하게 됩니다.
- 엔진 냉각수 또는 부동액을 와셔액으로 사용하지 마십시오.
  차량 도장부분의 손상은 물론 운행도중 시야를 가려 사고를 유발할 수도 있습니다.

## 실내등

### ⚠ 주 의

엔진시동이 걸리지 않은 상태에서 장시간 점등시켜 놓으면 배터리 방전의 원인이 됩니다. 차에서 내릴 경우에는 꼭 꺼져 있는지를 확인하십시오.

### ⚠ 경 고

어두운 곳에서 주행할 때는 실내등 사용을 피하십시오. 실내에 불이 켜져 있으면 어두운 곳에서 시야가 줄어들어 사고가 발생할 수 있습니다.

## ■ 실내등 자동 소등 기능(사양 적용시)

시동 스위치 「OFF」 후에 약 20분이 경과하면 실내등이 자동으로 꺼집니다.

## ■ 맵램프(사양 적용시)

- 렌즈(1)를 누르면 해당 램프가 점등되고 다시 한번 누르면 소등됩니다.
- **DOOR(2) :** 도어를 열면 점등되고 닫으면 약 30초간 점등 후 소등됩니다. 또한, 리모컨 키로 도어를 잠금 해제하거나 시동키를 탈거하면 약 30초간 점등 후 소등됩니다. 실내등이 30초 점등 상태를 유지하는 동안, 시동 스위치를 「ON」 위치로 돌리거나 모든 도어를 잠그면 즉시 소등됩니다. 시동스위치가 「LOCK」 또는 「ACC」 위치에서 도어가 열리면 실내등이 최대 20분 동안 점등 후 소등되나, 시동 스위치가 「ON」 위치에서는 계속 점등됩니다.

## ■ 룸램프

- **ON(1) :** 도어의 개폐와 상관없이 항상 켜집니다.
- **DOOR(2) :** 도어를 열면 켜지고 닫으면 약 30초간 켜진 후 꺼집니다. 또한, 리모컨 키(또는 스마트 키)로 도어를 잠금 해제하면 약 30초간 켜진 후 꺼집니다. 실내등이 30초 켜진 상태를 유지하는 동안, 시동을 「ON」 하거나 모든 도어를 잠그면 즉시 꺼집니다.
  시동이 꺼진 상태 또는 「ACC」 위치에서 도어가 열리면 실내등이 최대 20분 동안 켜진 후 꺼지나, 시동 「ON」 위치에서는 계속 켜집니다.
- **OFF(3) :** DOOR 모드가 작동하지 않습니다.

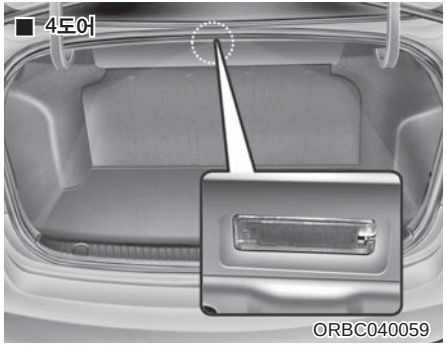


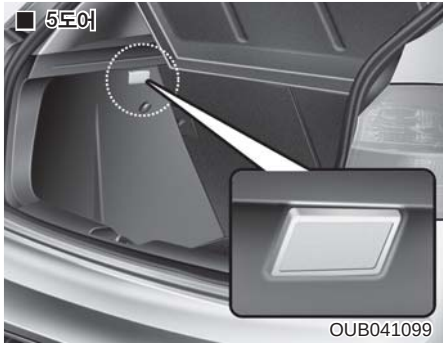


■ 화물칸 램프

트렁크/테일게이트가 열리면 켜집니다.
트렁크/테일게이트가 완전히 닫히지 않으면 계속 켜집니다.

**⚠ 주 의**

트렁크/테일게이트를 닫을 경우는 확실히 닫으십시오. 만일 시동이 걸리지 않은 상태에서 계속 열려 있을 경우, 램프가 계속 켜져 배터리의 방전을 일으킬 수도 있습니다.

## 서리제거(열선)

**⚠ 주 의**

- 초보 운전 등의 스티커를 뒷유리에 붙일 때 유리 열선이 손상되지 않도록 유의하십시오.
- 유리 부근에 날카로운 물건을 놓아 두면 차가 진동할 때 날카로운 물건에 의해 열선이 손상될 수 있습니다.
- 유리를 청소할 때는 부드러운 천을 사용하여 닦고 열선이 손상되는 휘발성 물질은 사용하지 마십시오.

**⚠ 경 고**

서리가 제거되면 반드시 작동을 멈추십시오. 서리가 제거된 후에도 작동을 멈추지 않으면 고열로 인한 화재의 위험이 있습니다.

■ 수동조설식

■ 자동조절식

OUB041101

## ■ 뒷유리 서리제거(열선)

엔진에 시동을 건 상태에서 버튼을 누르면 버튼 내 표시등이 켜져 사용중임을 알려 주고 열선이 작동해 뒷유리의 서리가 제거됩니다. 버튼을 한 번 더 누르면 작동이 멈춥니다. 뒷유리 서리 제거 버튼을 누른 후 작동 조건에서 약 20분이 경과되면 자동으로 작동이 멈춥니다.
또한 작동 중에 시동을 껐다가 시동을 다시 걸면 작동 정지 상태로 원위치 됩니다.

## 히터 및 에어컨(수동조절식)

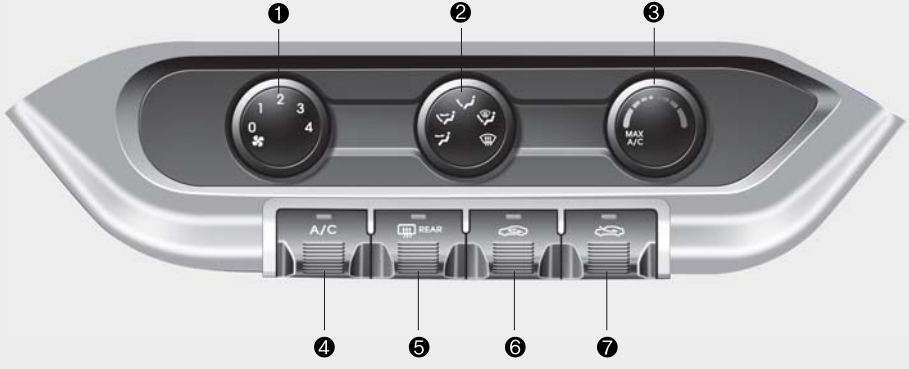


OUB041103

1. 풍량 조절 노브
2. 바람 방향 선택 노브
3. 온도 조절 노브
4. 에어컨 선택 버튼
5. 뒷유리(열선) 서리제거 선택 버튼
6. 내기 공기 선택 버튼
7. 외기 공기 선택 버튼

히터 및 에어컨의 조작방법을 잘 숙지하시어 쾌적한 실내온도를 유지하십시오.

**⚠ 주 의**

엔진 시동이 걸리지 않은 시동「ON」상태에서도 히터/에어컨을 작동할 수는 있지만 효과 면에서 엔진 시동 상태보다 떨어질 뿐만 아니라 배터리가 빨리 방전될 수 있으므로 반드시 엔진 시동 상태에서 작동하십시오.

**⚠ 경 고**

**히터나 에어컨을 켜 놓고 차 안에서 자지 마십시오. 사망할 위험이 있습니다.**
**밀폐된 상태에서 히터나 에어컨을 켜 놓고 장시간 운전하지 마십시오. 두통이나 졸음이 올 수 있습니다.**

### ■ 히터 및 에어컨 조절 방법

엔진 시동 상태에서 다음과 같이 하십시오.

1. 바람 방향 선택 노브를 돌려 원하는 위치로 바람 방향을 선택하십시오.
2. 온도 조절 노브를 돌려 원하는 온도를 설정하십시오.
3. 내/외 공기 선택 버튼을 눌러 실내 순환 또는 외기 유입을 선택하십시오.
4. 풍량 조절 노브를 돌려 원하는 풍량을 설정하십시오.
5. 에어컨 사용을 원하면 에어컨 선택 버튼을 누르십시오.

시동을 꺼도 버튼 설정 상태가 유지됩니다.
그러나 배터리 케이블이 분리되면 버튼의 이전 설정 상태가 지워져 초기화되므로 버튼을 눌러 다시 원하는 상태로 재설정하십시오.

### ▶ 바람 방향 선택

바람 방향 선택 노브를 돌려 원하는 위치로 바람의 방향을 선택하십시오.

※ 방향으로 나오는 바람은 강약의 차이는 있으나 모든 선택 모드에서 나오므로 원하지 않을 경우 개폐 레버를 이용하여 닫으십시오.

## ● 바람 방향 표시

| 노 브 | 작 동 | 바람 나오는 방향 |
|---|---|---|
| W7-65 | 상반신, 얼굴쪽으로 바람이 나옵니다.<br>(일반적으로 냉방을 할 때의 위치입니다.)<br>운전자의 냉/난방 쾌적성을 위해 발끝에서도 약간의 바람이 나옵니다. | Ⓑ, Ⓓ |
| W7-66 | 얼굴쪽과 발끝으로 바람을 원할 때 사용합니다. | Ⓑ, Ⓓ, Ⓔ, Ⓒ |
| W7-67 | 주로 발끝으로 바람이 나오게 할 때 사용합니다.<br>(일반적으로 난방을 할 때의 위치입니다.)<br>앞유리 습기 발생 예방 차원에서 (Ⓐ), (Ⓓ)방향에서도 약간의 바람이 나옵니다. | Ⓐ, Ⓒ, Ⓓ, Ⓔ |
| W7-68 | 발끝으로 바람이 나오게 함과 동시에 앞 유리 습기를 제거할 때 사용합니다. (유리창 습기 방지 기능이 설정된 경우, 에어컨과 외기유입 선택이 자동으로 작동됩니다.) | Ⓐ, Ⓒ, Ⓓ, Ⓔ |
| W7-69 | 앞유리의 습기를 제거할 때 사용합니다. (유리창 습기 방지 기능이 설정된 경우, 에어컨과 외기유입 선택이 자동으로 작동됩니다.) | Ⓐ, Ⓓ |
| MAX A/C | 상반신, 얼굴쪽으로 바람이 나옵니다.<br>(최대 냉방을 할 때의 위치이며 에어컨과 실내 순환이 자동으로 선택됩니다.)<br>운전자의 냉/난방 쾌적성을 위해 발끝에서도 약간의 바람이 나옵니다. | Ⓑ, Ⓓ, Ⓔ |

OUB041106

## ● 최대 냉방(MAX A/C)

히터나 에어컨이 작동하는 상태에서 온도 조절 노브를「MAX A/C」위치에 두면 다음과 같이 자동으로 작동합니다.

- 에어컨은 항상 작동됩니다.
- 내/외 공기 선택은 실내 순환으로 고정됩니다.

OUB041107

OUB041108

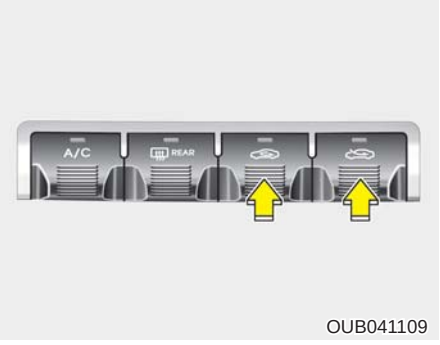

OUB041109

## ● 송풍구 개폐 및 방향 조절

### • 송풍구 개폐

송풍구 개폐 레버를 닫힘( ○ ) 위치로 하면 바람이 안나오고, 개폐 레버를 열림( ) 위치로 하면 해당 송풍구로 바람이 나옵니다.

### • 송풍구 방향 조절

송풍구로 나오는 바람을 상·하·좌·우 원하시는 방향으로 조절하십시오.

## ▶ 온도 조절

온도 조절 노브를 돌려 원하는 온도를 설정하십시오.
오른쪽(적색)으로 돌리면 더운 바람이 나오고, 왼쪽(청색)으로 돌리면 찬 바람이 나옵니다.

## ▶ 내/외 공기 선택

### ● 실내 순환 (버튼내 표시등 켜짐)

해당 버튼을 누르십시오. 바깥 공기는 차단하고, 차 안의 공기만 순환하므로 바깥 공기가 오염되어 있을 때와 최대 냉난방을 필요로 할 때 이 버튼을 누르십시오.
이 버튼을 누르고 장시간 난방을 하면 앞유리에 습기가 끼게 되니 주의하십시오.

● **외기 유입**
**(버튼내 표시등 켜짐)**

실내 순환 버튼의 표시등이 켜진 상태에서 외기 버튼을 누르면 바깥 공기가 들어옵니다.
차 안을 환기할 때 누르십시오.

**⚠ 경 고**

**실내 순환 상태로 장시간 운전하지 마십시오. 유리창에 습기가 끼기 쉬우며, 탑승자가 숨을 쉬면서 배출되는 이산화탄소에 의해 차 안의 공기가 혼탁해져 두통이나 졸음이 옵니다. 평상시에는 가능한 한 외기 유입 상태에서 운전하십시오.**

OUB041110

### ▶ 풍량 조절

풍량 조절 노브를 돌려 원하는 풍량을 설정하십시오.
오른쪽으로 돌리면 풍량이 많아지고 왼쪽으로 돌리면 풍량이 적어집니다.
작동을 멈추고자 할 때는 0의 위치에 두십시오.

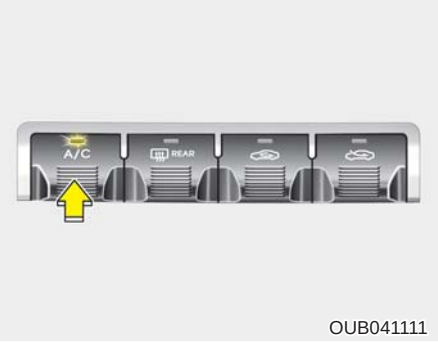

OUB041111

### ▶ 에어컨 선택

에어컨을 작동하고자 할 때는 다음과 같이하십시오.

1. 엔진에 시동을 거십시오.
2. 풍량 조절 노브( ✤ )를 돌려 원하는 풍량을 설정하십시오.
3. 에어컨 선택 버튼을 눌러(버튼 내 표시등이 켜짐) 에어컨을 작동하십시오.
4. 온도 조절 노브는 왼쪽(청색)으로 돌려 찬 바람이 나오도록 하십시오.
5. 바람 방향 선택 버튼을 눌러 원하는 위치로 바람 방향을 선택하십시오.

6. 실내순환 선택 버튼( )을 눌러 실내 순환으로 하십시오. 단, 오랫동안 사용할 때는 바깥 공기가 적절히 들어올 수 있도록 조절하면서 사용하십시오.

에어컨 작동을 멈추고자 할 때는 에어컨 선택 버튼을 다시 누르면(버튼 내 표시등이 꺼짐) 꺼집니다.

- 에어컨을 사용한 후에는 차 밑바닥에서 땅으로 물이 떨어질 수 있는데 이것은 정상적인 현상입니다.
- 에어컨 사용시 내/외 공기 선택을 오랫동안 실내 순환으로 하지 말고 바깥 공기가 적절히 들어올 수 있도록 조절하면서 사용하십시오.
- 에어컨이 고장 나는 것을 예방하기 위해 에어컨을 사용하지 않는 계절이라도 1주일에 1회 5분 정도 에어컨을 작동하십시오.
- 에어컨을 작동하기 전에 창문을 열어 차 안의 더운 공기를 식힌 후 사용하면 효과적입니다.
- 여름철에 과도하게 에어컨을 작동하면 차 안팎의 온도 차에 의해 차 밖의 유리면에 습기가 낄 수 있습니다. 이 경우 바람 방향을 위치로 변경하고, 풍량 조절을 저단으로 설정하십시오.
- 외부 습도가 높은 상태에서 유리창을 열고 에어컨을 작동하면 차 안과 송풍구 주변에 물방울이 맺힐 수 있습니다. 물방울에 의해 주변 전자 장치가 손상을 입을 수 있으니, 이때에는 유리창을 닫고 에어컨을 작동 하십시오. 히터나 에어컨 장치에 사용되는 공기는 앞 유리창의 앞쪽 그릴을 통하여 유입되므로 낙엽, 눈, 그 밖의 이물질이 그릴을 막지 않도록 유의하십시오.
- 냉방을 할 때 바깥 공기가 들어오면서 안개처럼 보이는 공기가 일 수 있습니다. 이것은 냉방을 급속히 하는 상태에서 습기 있는 공기가 들어와 나타나는 정상적인 현상입니다.

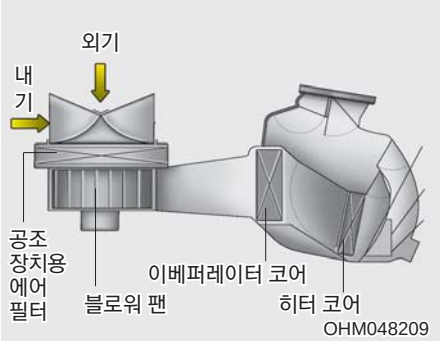


## ■ 공조 장치용 에어필터

글로브 박스 뒤쪽에 장착된 공조 장치용 에어필터는 차 바깥에서 공기 조화 장치를 하여 차 안으로 들어오는 먼지나 꽃가루 등을 걸러주는 장치입니다. 공조 장치용 에어필터는 오랫동안 사용할 경우 막힐 수 있는데, 이전과 비교해 히터나 에어컨의 풍량이 급격히 줄거나 외기 유입 상태에서 유리창에 습기가 쉽게 낄 때에는 자사 직영 서비스센터나 서비스협력사에 의뢰하여 공조 장치용 에어필터를 교체하십시오.

공조 장치용 에어필터는 자사 직영 서비스센터나 서비스협력사에서 순정 부품으로 매 15,000km 주행할 때마다 교체하십시오. 혼잡하거나 먼지가 많은 도로를 운전할 때는 정해진 교체 주기보다 더 자주 교체하십시오.
(7장, 「공조 장치용 에어필터 점검」 참조)

**⚠ 주 의**

**공조 장치용 에어필터를 주기적으로 교체하지 않으면 먼지 등 이물질이 쌓여 풍량이 줆으로써 냉·난방 성능이 저하할 수 있으며 악취가 발생하는 원인이 될 수 있습니다.**

## ■ 에어컨 냉매량 점검

냉매량이 부족하면 에어컨의 성능이 저하됩니다. 또한 충전을 지나치게 하는 것도 에어컨에 좋지 않은 영향을 주므로 이상이 발견되면 자사 직영 서비스센터나 서비스협력사에서 점검을 받으십시오.

**⚠ 경 고**

**에어컨 냉매는 고압 상태이므로 소정의 자격증을 소지한 사람에게서 정비를 받으십시오. 차를 정비할 때는 반드시 자사가 지정한 냉매를 주입하십시오.**
**부적절한 정비(자사에서 지정하지 않는 냉매를 사용하는 경우 포함)는 차에 손상을 줄 수 있습니다.**

**⚠ 주 의**

**냉매 부족으로 인해 에어컨의 성능이 저하하면 라인 내 냉매를 완전히 제거하고 라인 내를 진공 상태로 한 후 적정량의 냉매를 넣으십시오.**
**라인 내의 냉매를 제거할 때 윤활유의 일부가 함께 나오므로 30~50cc 가량의 윤활유도 반드시 같이 넣으십시오. 윤활유가 부족하면 컴프레서가 빠르게 마모되어 고장이 나서 에어컨 가동이 불량해지거나 엔진이 손상될 수 있습니다.**

## 히터 및 에어컨(자동조절식)

OUB041120K

1. 온도 조절 노브
2. 전자동 조절 버튼
3. 작동 표시창
4. 풍량 조절 노브
5. 작동 정지 버튼
6. 앞유리 서리제거 버튼
7. 뒷유리 서리제거 버튼
8. 바람 방향 선택 버튼
9. 에어컨 선택 버튼
10. 내기/외기 공기 선택 버튼

히터 및 에어컨의 조작방법을 잘 숙지하시어 쾌적한 실내 온도를 유지하십시오.

**⚠ 경 고**

**히터나 에어컨을 켜 놓고 차 안에서 자지 마십시오. 사망할 위험이 있습니다. 밀폐된 상태에서 히터나 에어컨을 켜 놓고 장시간 운전하지 마십시오. 두통이나 졸음이 올 수 있습니다.**

**⚠ 주 의**

**엔진 시동이 걸리지 않은 시동 ON 상태에서도 히터/에어컨을 작동할 수는 있지만 효과면에서 엔진 시동 상태보다 떨어질 뿐만 아니라 배터리가 빨리 방전될 수 있으므로 반드시 엔진 시동 상태에서 작동하십시오.**

## ■ 전자동 조절 방법

엔진에 시동을 건 상태에서 다음과 같이 하십시오.

1. 전자동 조절 버튼(AUTO)을 누르면 작동 표시 창내 표시등이 켜지고 설정된 온도에 따라 자동 제어됩니다.
2. 설정 온도를 바꾸고자 할 때는 온도 조절 노브로 하십시오.
3. 차 안을 쾌적한 온도로 유지하기 위해서는 계절에 관계없이 「AUTO」의 사용을 권장합니다. 또한 통상 온도는 23℃ 정도로 설정하시기를 권장합니다.

다음의 해당 스위치나 버튼을 조절하면 전자동 조절 상태는 유지되면서 해당 버튼의 선택 사항만 선택 조건대로 작동합니다.

- 풍량 조절 노브
- 에어컨 선택 버튼
- 바람 방향 선택 버튼
- 앞유리 서리 제거 버튼(한 번 더 눌러 표시등이 꺼지면 전자동 조절 표시등은 다시 켜집니다.)

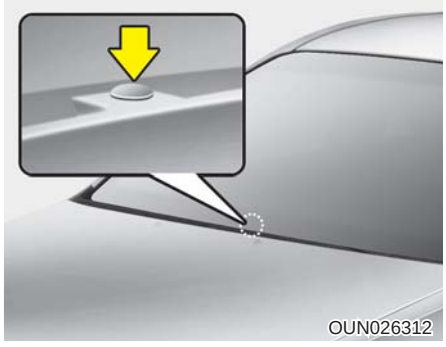


**⚠ 주 의**

**본 차에는 일사(日射)량 감지 센서가 크러쉬 패드 상단에 장착되어 있습니다. 「AUTO」를 선택하면 이 센서가 일사량을 감지하여 자동으로 차 안의 온도를 조절해 줍니다. 일사량 감지 센서 위에 물건이 놓여 있으면 센서가 차 안의 온도를 적절하게 조절하기 어려워지므로 어떠한 물건도 올려 놓지 마십시오.**

## ■ 수동 조절 방법

시동 스위치가 「ON」(시동이 걸린 상태)인 상태에서 다음과 같이 하십시오.

1. 바람 방향 선택 버튼(MODE)을 눌러 원하는 위치로 바람의 방향을 선택하십시오.
2. 온도 조절 노브를 돌려 원하는 온도를 설정하십시오.
3. 내/외 공기 선택 버튼을 눌러 실내 순환 또는 외기 유입을 선택하십시오.
4. 풍량 조절 노브를 돌려 원하는 풍량을 설정하십시오.
5. 에어컨 사용을 원하면 에어컨 선택 버튼을 누르십시오.

시동을 꺼도 버튼 설정 상태가 유지됩니다. 그러나 배터리 케이블이 분리되면 버튼의 이전 설정 상태가 지워져 초기화되므로 버튼을 눌러 원하는 상태로 재설정하십시오.

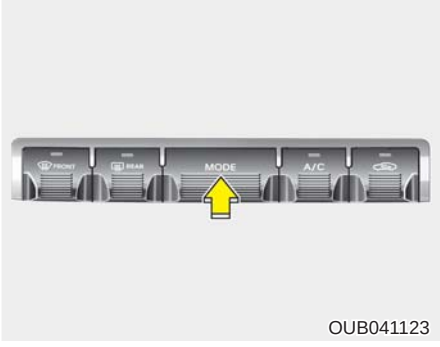


### ▶ 바람 방향 선택

바람 방향 선택 버튼을 눌러 원하는 위치로 바람의 방향을 선택하십시오.

WYF-130

OUB041104K-1

※ 방향으로 나오는 바람은 강약의 차이는 있으나 모든 선택 모드에서 나오므로 원하지 않을 경우 개폐 레버를 이용하여 닫으십시오.

● **바람 방향 표시**

| 노 브 | 작 동 | 바람 나오는 방향 |
|---|---|---|
| W7-65 | 상반신, 얼굴쪽으로 바람이 나옵니다. (일반적으로 냉방을 할 때의 위치입니다.) | Ⓑ, Ⓓ |
| W7-66 | 얼굴쪽과 발끝으로 바람을 원할 때 사용합니다. | Ⓑ, Ⓒ, Ⓓ, Ⓔ |
| W7-67 | 주로 발끝으로 바람이 나오게 할 때 사용합니다. (일반적으로 난방을 할 때의 위치입니다.)<br>앞유리 습기 발생 예방 차원에서 (Ⓐ), (Ⓓ) 방향에서도 약간의 바람이 나옵니다. | Ⓐ, Ⓒ, Ⓓ, Ⓔ |
| W7-68 | 발끝으로 바람이 나오게 함과 동시에 앞 유리 습기를 제거할 때 사용합니다. (유리창 습기 방지 기능이 설정된 경우, 에어컨과 외기유입 선택이 자동으로 작동됩니다.) | Ⓐ, Ⓒ, Ⓓ, Ⓔ |
| W7-69 | 앞유리의 습기를 제거할 때 사용합니다. (유리창 습기 방지 기능이 설정된 경우, 에어컨과 외기유입 선택이 자동으로 작동됩니다.) | Ⓐ, Ⓓ |

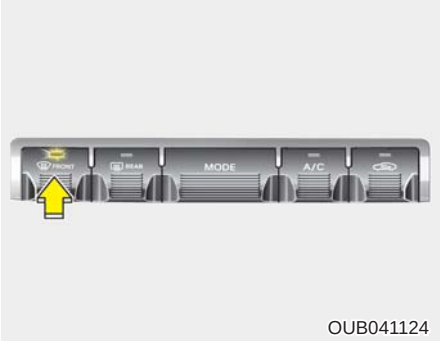

OUB041124

OUB041107

OUB041126

## ● 앞유리 서리제거

앞유리 서리제거 버튼을 누르면 버튼 내 표시등이 켜지고 표시창에 앞유리 서리 제거 표시가 나타납니다. 유리창 습기 방지 기능이 설정된 경우 외기 유입이 자동으로 선택되며 바깥 온도에 따라 에어컨도 자동으로 작동합니다.
풍량 조절 스위치를 눌러 원하는 풍량을 설정하십시오.
앞유리 서리 제거 버튼을 한 번 더 누르면 버튼 내 표시등이 꺼지고, 각 버튼이 앞유리 서리 제거를 선택하기 이전 설정 상태로 되돌아갑니다.

## ● 송풍구 개폐 및 방향 조절

### • 송풍구 개폐

송풍구 개폐 레버를 닫힘( ○ ) 위치로 하면 바람이 안나오고, 개폐 레버를 열림( ) 위치로 하면 해당 송풍구로 바람이 나옵니다.

### • 송풍구 방향 조절

송풍구로 나오는 바람을 상·하·좌·우 원하시는 방향으로 조절하십시오.

## ▶ 온도 조절

온도 조절 노브를 돌려 원하는 온도를 설정하십시오. 오른쪽으로 돌리면 0.5℃씩 증가하여 최고 「HIGH」 까지 되고, 왼쪽으로 돌리면 0.5℃씩 감소하여 최저 「LOW」 까지 조절됩니다.

● **온도 표시 전환 (℃ ↔ ℉)**

작동 표시창에 나타나는 온도 표시를 ℃ ↔ ℉로 전환하여 표시할 수 있습니다.
온도 표시를 변환하고자 할 때는 다음과 같이 하십시오.

1. 「OFF」 버튼을 누른 상태에서 「AUTO」 버튼을 4초 이상 누르십시오.
2. 표시창의 온도 단위가 ℃ → ℉ 또는 ℉ → ℃로 전환되어 표시됩니다.

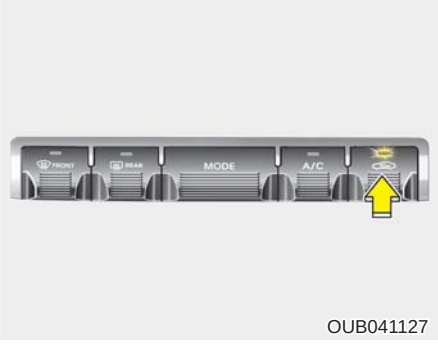

OUB041127

▶ **내/외 공기 선택**

● **실내 순환**
**(버튼내 표시등 켜짐)**

해당 버튼을 누르십시오.
외부 공기는 차단되고, 실내공기만 순환하므로 외부 공기가 오염되어 있을 때와 최대 냉난방을 필요로 할 때 이 위치로 하십시오.
이 위치에서 장시간 난방하면 앞 유리에 습기가 끼게 되니 주의하십시오.

● **외기 유입**
**(버튼내 표시등 꺼짐)**

해당 버튼을 누르십시오. 외부 공기가 들어옵니다. 실내 환기 시 사용하십시오.

**⚠ 경 고**

**실내 순환 상태로 장시간 사용하지 마십시오. 창문에 습기가 발생되기 쉬우며, 탑승객 호흡으로 실내공기가 혼탁해져 두통 및 졸음을 유발합니다. 평상시에는 가능한 외기 유입 상태에서 운행하십시오.**

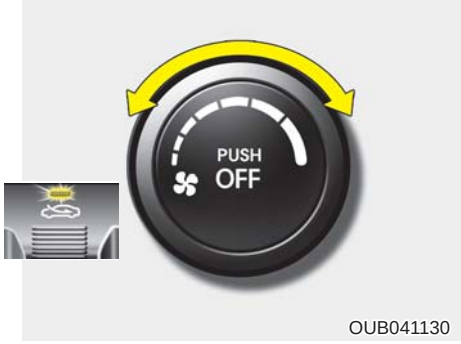

OUB041130

### ▶ 풍량 조절

풍량 조절 노브를 돌려서 원하는 풍량을 설정하십시오.
오른쪽으로 돌리면 풍량이 많아지고 왼쪽으로 돌리면 풍량이 적어집니다. 표시창에 풍량의 정도가 표시됩니다.

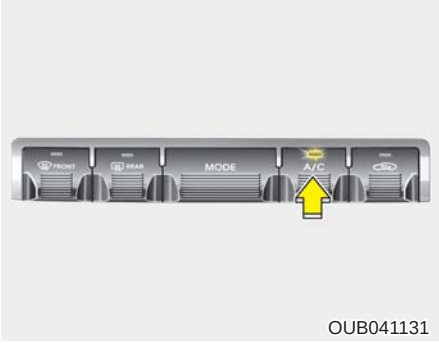

OUB041131

### ▶ 에어컨 선택

평상시는 전자동 조절 버튼을 누르면 전자동 상태가 되어 설정 온도에 따라 에어컨의 작동 여부도 자동 조절됩니다.
전자동 조절 상태에서 「LOW」(최저 온도)까지 최대 냉방 온도를 선택할 수 있습니다.
단, 별도로 에어컨을 선택하고자 할 때는 에어컨 선택 버튼을 눌러 작동시키십시오.

- 에어컨을 사용한 후에는 차량 하부에서 땅으로 물이 떨어질 수 있으나 이것은 정상적인 작동 현상입니다.
- 에어컨 사용시 내/외 공기 선택을 오랫동안 실내 순환으로 하지 말고 외기 유입과 적절히 조절하여 사용하십시오.
- 에어컨의 고장 발생을 예방하기 위해 에어컨을 사용하지 않는 계절이라도 1주일에 1회 5분정도 에어컨을 작동 시키십시오.
- 에어컨 작동전에 창문을 열어 실내의 더운 공기를 식힌 후 사용하면 효과적입니다.
- 여름철 과도한 에어컨 작동시 실내/외 온도차에 의한 실외 유리면에 습기가 발생할 수 있습니다. 이 경우 공기 방향을 ⤳ 위치로 변경하고, 풍량 조절을 저단으로 설정하십시오.

- 외부에 습도가 높은 상태에서 유리창을 열고 에어컨을 작동시키면 차 안 및 송풍구 주변에 물방울이 맺힐 수 있습니다. 물방울이 생기면 주변 전자장치에 손상이 갈 수 있으므로 이때에는 유리창을 닫고 에어컨을 작동하십시오.
- 히터나 에어컨 장치에 사용된 공기는 앞 유리창의 앞쪽 그릴을 통하여 유입되므로 낙엽, 눈, 기타 이물질이 그릴을 막지 않도록 하십시오.
- 냉방할 때 외부 공기가 유입되면서 안개처럼 보이는 공기가 송풍될 수 있습니다. 이것은 급속한 냉방과 습기찬 공기 유입에 의한 정상적인 작동 현상입니다.

### ▶ 작동 정지

작동 정지 버튼을 누르면 바람 방향 선택과 내/외 공기 선택 기능(단, 외기 유입 상태로 전환됨)은 조절 가능하나 그외의 작동은 중지되며 해당 표시등이 꺼집니다.

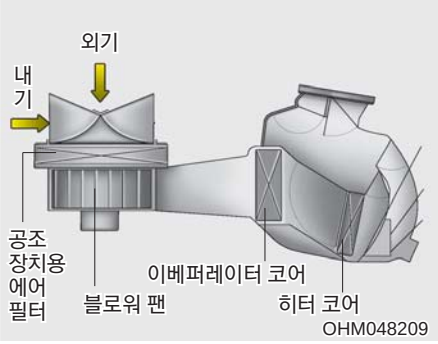


### ■ 공조 장치용 에어필터

글로브 박스 뒤쪽에 장착된 공조 장치용 에어필터는 차 바깥에서 공기 조화 장치를 하여 차 안으로 들어오는 먼지나 꽃가루 등을 걸러주는 장치입니다. 공조 장치용 에어필터는 오랫동안 사용할 경우 막힐 수 있는데, 이전과 비교해 히터나 에어컨의 풍량이 급격히 줄거나 외기 유입 상태에서 유리창에 습기가 쉽게 낄 때에는 자사 직영 서비스센터나 서비스협력사에 의뢰하여 공조 장치용 에어필터를 교체하십시오.

공조 장치용 에어필터는 자사 직영 서비스센터나 서비스협력사에서 순정 부품으로 매 15,000km 주행할 때마다 교체하십시오. 혼잡하거나 먼지가 많은 도로를 운전할 때는 정해진 교체 주기보다 더 자주 교체하십시오.
(7장, 「공조 장치용 에어필터 점검」 참조)

**⚠ 주 의**

**공조 장치용 에어필터를 주기적으로 교체하지 않으면 먼지 등 이물질이 쌓여 풍량이 줆으로써 냉·난방 성능이 저하할 수 있으며 악취가 발생하는 원인이 될 수 있습니다.**

## ■ 에어컨 냉매량 점검

냉매량이 부족하면 에어컨의 성능이 저하됩니다. 또한 충전을 지나치게 하는 것도 에어컨에 좋지 않은 영향을 주므로 이상이 발견되면 자사 직영 서비스센터나 서비스협력사에서 점검을 받으십시오.

**⚠ 경 고**

**에어컨 냉매는 고압 상태이므로 소정의 자격증을 소지한 사람에게서 정비를 받으십시오. 차를 정비할 때는 반드시 자사가 지정한 냉매를 주입하십시오.**
**부적절한 정비(자사에서 지정하지 않는 냉매를 사용하는 경우 포함)는 차에 손상을 줄 수 있습니다.**

**⚠ 주 의**

**냉매 부족으로 인해 에어컨의 성능이 저하하면 라인 내 냉매를 완전히 제거하고 라인 내를 진공 상태로 한 후 적정량의 냉매를 넣으십시오.**
**라인 내의 냉매를 제거할 때 윤활유의 일부가 함께 나오므로 30~50cc 가량의 윤활유도 반드시 같이 넣으십시오. 윤활유가 부족하면 컴프레서가 빠르게 마모되어 고장이 나서 에어컨 가동이 불량해지거나 엔진이 손상될 수 있습니다.**

## 유리창 습기/성에 제거 방법

- 유리창 습기/성에 제거 효과를 높이기 위해 바람 방향 선택을 , 위치로 선택시 에어컨과 외기 유입 선택이 자동으로 작동됩니다. (유리창 습기 방지 기능이 설정된 경우)
  또한, 차량에 따라 바람 방향 선택을 위치로 선택시 풍량이 저단일 경우 중간단 부근으로 자동 설정됩니다.(사양 적용시)
- 바람 방향 선택을 , 위치로 선택시 에어컨 작동이나 외기 유입을 원하지 않을 경우, 에어컨 선택 버튼이나 내/외 공기 선택 버튼을 눌러 해제시킬 수 있습니다.
- 바람 방향 선택을 , 이외의 위치로 전환시 에어컨 및 내/외 공기 선택은 이전의 상태로 복귀 됩니다.
- 겨울철 에어컨이 작동되어 추우면 온도 조절 버튼을 이용하여 따뜻한 바람이 나오도록 하셔도 됩니다.
- 매우 습한 날씨에는 에어컨을 작동시킨 상태에서 앞유리 서리제거 모드로 장시간 주행하면 외부와의 온도차로 인해 앞유리 바깥 표면에 습기가 발생할 수 있습니다. 이때에는 와이퍼를 이용하여 앞유리창의 습기를 신속히 제거 또한 공기방향을 로 변경하면 유리 바깥 표면에 습기발생을 줄일 수 있습니다.
- 외부 공기 흡입구에 눈과 얼음 또는 젖은 오물(낙엽 등) 등을 제거하면 유리창의 습기 발생을 줄일 수 있습니다.
- 혹한기에 차량을 외부에 주·정차 시킨 상태에서 하절기용 와셔액을 분출시키면 앞유리 표면에 결빙의 우려가 있으므로 분출시키지 마십시오. 동절기용 와셔액을 보충하여 사용하십시오.
- 혹한기에 주·정차된 차량의 앞유리 표면에 발생한 성에를 신속히 제거하기 위해서는 엔진 회전수를 약 2000rpm 정도에서 유지하여 히터용 냉각수 온도를 급속으로 상승시킨 다음 앞유리 서리제거 위치를 선택하고 최대 온도, 최대 풍량으로 설정시키십시오.

**⚠ 경 고**

**실내 순환 상태로 장시간 사용하지 마십시오. 유리창에 습기가 발생되기 쉬우며, 탑승객 호흡으로 실내공기가 혼탁해져 두통 및 졸음을 유발합니다.**

### ■ 수동 조절식

#### ▶ 실내측 유리 습기 제거 방법

1. 풍량 조절 노브로 원하는 풍량을 설정하십시오. (신속히 제거하려면 풍량을 고단으로 설정하십시오.)
2. 온도 조절 노브로 원하는 온도를 설정하십시오.
3. 앞유리 서리제거 위치로 하십시오.
4. 외기 유입 및 에어컨이 자동으로 선택됩니다.(유리창 습기 방지 기능이 설정된 경우) 외기 유입 및 에어컨이 자동으로 선택되지 않을 경우에는 해당 버튼을 눌러 작동시키십시오.

OUB041134

▶ **실외측 유리 성에 제거 방법**

1. 풍량 조절 노브로 풍량을 고단으로 설정하십시오.
2. 온도 조절 노브로 최대 온도를 설정하십시오.
3. 앞유리 서리제거 위치로 하십시오.
4. 외기 유입 및 에어컨이 자동으로 선택됩니다.

OUB041135

## ■ 자동 조절식

▶ **실내측 유리 습기 제거 방법**

1. 풍량 조절 노브로 원하는 풍량을 설정하십시오. (신속히 제거하려면 풍량을 강한 위치에 놓으십시오.)
2. 온도 조절 노브로 원하는 온도를 설정하십시오.
3. 앞유리 서리제거 버튼을 누르십시오.
4. 외기 유입이 자동으로 선택되며 외부 온도에 따라 에어컨도 자동으로 작동됩니다. (유리창 습기 방지 기능이 설정된 경우)
   외기 유입 및 에어컨이 자동으로 선택되지 않을 경우에는 해당 버튼을 눌러 작동시키십시오.

OUB041136

▶ **실외측 유리 성에 제거 방법**

1. 풍량 조절 노브로 풍량을 고단으로 강한 바람이 나오도록 설정하십시오.
2. 온도 조절 노브로 최대 온도(HIGH)로 설정하십시오.
3. 앞유리 서리 제거 선택 버튼을 누르십시오.
4. 외기 유입이 자동으로 선택되며 외부 온도에 따라 에어컨도 자동으로 작동됩니다. (유리창 습기 방지 기능이 설정된 경우)

## ■ 유리창 습기 방지 기능 설정/해지 방법

유리창 습기 발생을 최소화하기 위하여 , 위치 선택 등 일정 조건에 따라 외기 유입 및 에어컨 작동이 자동으로 선택됩니다.
이러한 유리창 습기 방지 기능을 해제하거나 다시 설정하고자 할 때에는 다음과 같이 하십시오.

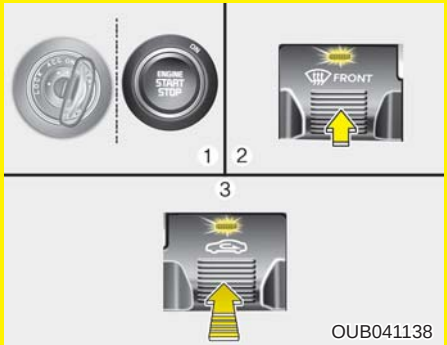


### ▶ 수동 조절식

1. 시동을 「ON」으로 하십시오.
2. 앞유리 서리제거 위치로 하십시오.
3. 내/외 공기 선택 버튼을 3초 이내에 5회 이상 연속으로 누르십시오.

내/외 공기 선택 버튼내의 표시등이 0.5초 간격으로 3회 점멸하면 유리창 습기 방지 기능의 해제 또는 설정이 완료됩니다. 초기 배터리 연결시에는 자동 설정 기능으로 초기화 됩니다.

### ▶ 자동 조절식

1. 시동을 「ON」으로 하십시오.
2. 앞유리 서리 제거 버튼을 누르십시오.
3. 에어컨 선택 버튼을 누른 상태에서 내기 선택(실내 순환) 버튼을 3초 이내에 5회 이상 연속으로 누르십시오.

작동 표시창이 0.5초 간격으로 3회 점멸하면 자동 설정 기능의 해제 또는 설정이 완료됩니다. 초기 배터리 연결시에는 자동 설정 기능으로 초기화 됩니다.

## 클러스터 이온발생기 (자동조절식, 사양 적용시)

시동 스위치(버튼)를 「ON」 상태로 하면 클러스터 이온발생기는 자동으로 다음과 같이 작동합니다.

클린 에어 (CLEAN) → 이온 에어 (ION)

시동 스위치(버튼)를 「OFF」 상태로 하면 클러스터 이온발생기 또한 작동 정지 합니다.
다시 시동 스위치(버튼)를 「ON」 상태로 하면 클린 에어 부터 발생됩니다.
에어컨이나 히터 작동 중일때만 표시창에 작동 상태가 표시됩니다.

### ■ 클린 에어

같은 양의 양이온과 음이온을 방출하여 공조장치 내부와 차내 곰팡이 균의 활동을 억제 합니다.

### ■ 이온 에어

음이온의 비율을 높게 방출하여 차내 환경을 쾌적하게 합니다.
에어컨이나 히터가 작동 중 표시장치에 **CLEAN AIR** 나 **ION AIR** 가 켜지지 않으면 클러스터 이온 발생기에 이상이 있는 것으므로 가까운 자사 직영 서비스센터 또는 서비스협력사에서 점검받으십시오.

## 다용도 보관함

**⚠ 주 의**

- 도난을 방지하기 위하여 보관함에 값비싼 물건을 두지 마십시오.
- 운행 중에는 넣어 두었던 물건들이 움직일 수 있으므로 안전상에 이상이 있는 물건 또는 소리가 나는 물건들은 넣지 마십시오.

**⚠ 경 고**

외부온도가 높을때는 보관함에 가스라이터, 스프레이 등 인화성 물질은 보관하지 마십시오.
차량이 밀폐된 상태로 직사광선을 받아 차안의 온도가 고온으로 올라가면 폭발할 수도 있습니다.

**⚠ 경 고**

- 보관함 내에 날카로운 물건이나 부적절한 크기의 물건을 보관하지 마십시오. 충돌시 돌출로 인한 인체의 상해를 유발할 수 있습니다. 주행 중에는 항상 보관함을 닫고, 닫히지 않을 정도로 많은 물건을 담지 마십시오.
- 주행 중에는 조작하지 마십시오. 운전자의 주의가 산만해져 사고가 발생할 수 있습니다.

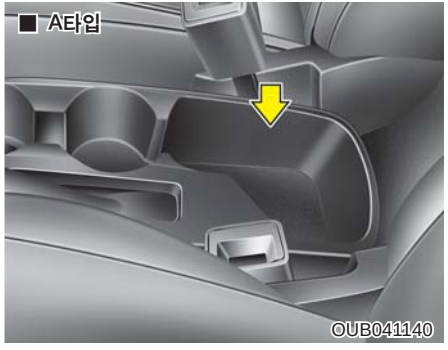


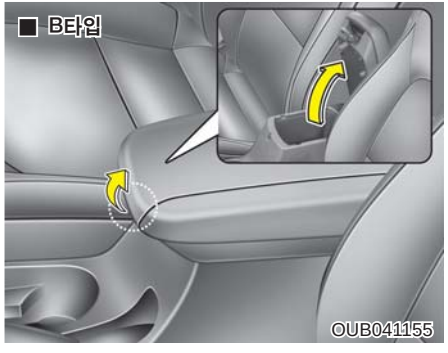


### ■ 중앙 콘솔 박스

작은 물건 등을 보관할 때 사용하십시오.
레버를 당기면 보관함의 커버가 열립니다.(B타입)

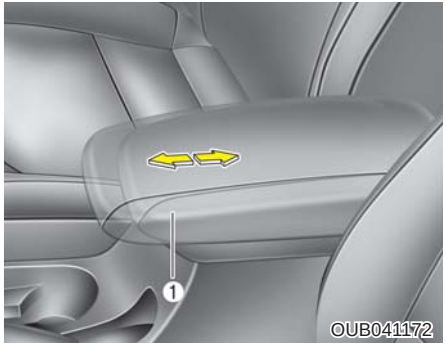


■ **슬라이딩 암레스트**(사양 적용시)

▶ **앞으로 이동**

손잡이(1)를 잡고 앞으로 이동시켜 사용하십시오.

▶ **뒤로 이동**

손잡이를 잡지말고 손바닥으로 밀어 뒤로 이동시키십시오.

**⚠ 경 고**

**앞으로 이동된 암레스트를 뒤로 이동시킬 때 손잡이를 잡고 이동시키면 손가락이나 손톱이 끼어 다칠 수 있으므로 손잡이를 잡지말고 손바닥으로 밀어 뒤로 이동시키십시오.**

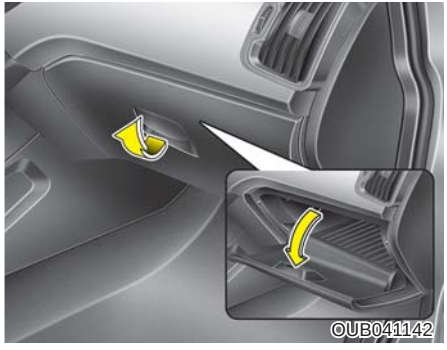


■ **글로브 박스**

글로브 박스를 열려면, 레버를 당긴 상태에서 아래로 내리면 열립니다.
사용 후에는 반드시 닫으십시오.

**⚠ 주 의**

- **글로브 박스를 사용하신 후에는 반드시 원위치 시키십시오.**
- **글로브 박스 내부에 음식물을 장시간 보관하지 마십시오.**

### ▶ 냉장고 기능

글로브 박스 내에 설치된 송풍구 개폐 레버와 에어컨 기능을 이용하여 캔 음료수 등을 시원하게 보관할 수 있습니다.

1. 에어컨을 켜십시오.
2. 온도 조절 노브를 돌려 저온으로 조절하십시오. 고온으로 설정된 경우 따뜻한 바람이 나올 수 있습니다.
3. 글로브 박스 내에 설치된 송풍구 개폐 노브를 밀어 송풍구를 여십시오. 이때, 박스 내부의 송풍구가 내용물에 의해 가려지면 기능이 저하될 수 있습니다.

사용하지 않을 때는 반드시 송풍구 개폐 노브를 닫힘 위치로 돌려 차단시켜 놓으십시오.

**⚠ 주 의**

- **냉장고로 사용시에는 내부에 물방울이 맺힐 수 있으므로 종이, 서류, 전자제품 등 습기에 약한 물건을 함께 넣어두지 마십시오.**
- **글로브 박스에 음식물을 장시간 보관하지 마십시오. 장시간 보관할 경우 음식물이 부패할 수 있습니다.**

## 실내 편의 장치

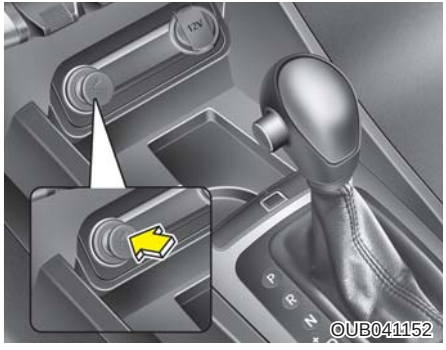


■ **시가라이터**(사양 적용시)

- 시동이 걸리지 않은 상태에서 시가 라이터를 사용하기 위해서는 시동 상태를 「ACC」 이상으로 두어야 합니다.
- 시가 라이터를 사용하려면 손잡이를 안으로 누르고 손을 떼십시오. 가열되면 자동으로 튀어나옵니다. 이때 시가 라이터를 뽑아서 사용하십시오. 사용 후에는 반드시 다시 제자리에 확실히 꽂아 넣으십시오.

**⚠ 주 의**

- 시가라이터 소켓에 이물질이 들어가지 않도록 하십시오. 이물질이 들어갈 경우 시가라이터가 손상될 수 있습니다.
- 반드시 순정부품 시가라이터만을 사용하십시오. 면도기, 소형 진공청소기, 커피포트 등의 사용은 라이터 소켓 손상 또는 전기 고장의 원인이 될 수 있습니다.
- 시가 라이터가 튀어 나오지 않은 상태에서 라이터를 뽑아서 사용하면 시가라이터가 고장날 수 있습니다.

**⚠ 경 고**

- 시가 라이터를 누른 채 계속 있으면 과열되어 위험합니다.
- 만일 30초 이내에 시가 라이터가 튀어나오지 않으면 과열되지 않도록 손으로 빼내십시오.
- 열선 부분 및 금속부분을 만지지 않도록 주의하십시오. 화상을 입을 수 있습니다.
- 운전중에는 사용하지 마십시오. 주의력이 떨어져 사고가 발생할 수도 있습니다.
- 가열된 시가라이터는 트레이 바닥에 놓지 마십시오. 화재의 위험이 있습니다.

■ **재떨이**(사양 적용시)

**⚠ 경 고**

**타고 있는 담배나 성냥을 재떨이에 가연성 물질과 함께 넣으면 화재의 위험이 있습니다.**

재떨이는 뚜껑을 열고 사용하십시오.
재떨이를 사용한 후에는 뚜껑을 닫으십시오.
청소를 위하여 재떨이를 분리하려면 재떨이를 잡고 올려 분리하십시오.

■ **컵 홀더**

**⚠ 경 고**

- **차량이 움직이는 동안 컵 홀더에 액체가 담긴 컵을 두지 마십시오. 특히 뚜껑을 닫지 않은 채로 뜨거운 액체가 담긴 컵을 놓아두는 것은 더욱 위험합니다.**
- **갑자기 쏟아지면 화상의 위험과 더불어 운전자가 당황하여 운전 능력을 상실할 수도 있습니다.**
  **주행 중에는 차량의 급정차나 충돌 시 위험을 방지하기 위하여 병이나 유리잔, 캔 등은 컵 홀더 안에 두지 마십시오.**
- **캔이나 병을 직사광선에 노출시키거나, 뜨거운 차 안에 놓지 마십시오. 터질 수 있습니다.**

**⚠ 주 의**

**앞 좌석의 컵 홀더에 음료수와 같은 액체가 담긴 컵이나 캔 등을 놓아두면 급제동 시 전기 장치에 액체가 유입되어 전기적 장애가 발생할 수 있으므로 반드시 뚜껑을 닫아 놓으십시오.**

■ A타입

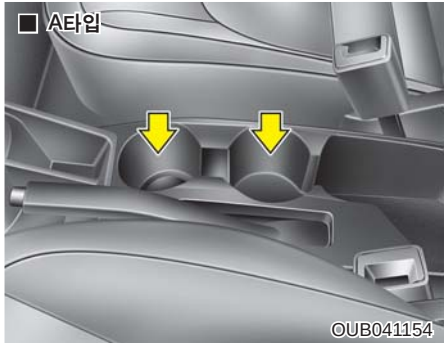


■ B타입

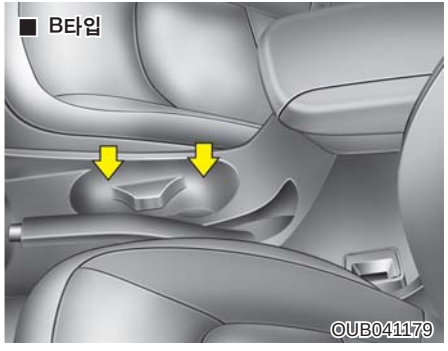


▶ **앞**

컵 또는 작은 음료수 캔을 올려 놓을 수 있습니다.

**⚠ 주 의**

컵 홀더에 크기가 맞지않은 컵이나 캔 등은 올려 놓지 마십시오. 컵 홀더가 손상 될 수 있습니다.

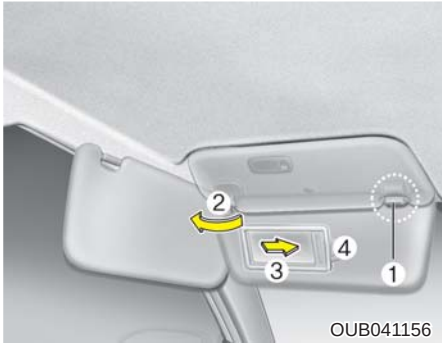


## ■ 선바이저

전면 또는 측면의 유리창을 통해 들어오는 직사광선을 차단할 때 사용하십시오. 선바이저를 사용하려면 당겨 내리십시오.

측면을 차단하고자 할 때는 당겨 내린 후 브라켓트(1)에서 분리하여 측면으로 돌리십시오(2).

선바이저 안쪽의 커버를 밀면 거울(3)이 있습니다(사양 적용시).

운전석 선바이저 안쪽에는 고속도로 통행권 등을 끼울수 있는 티켓 홀더(4)가 있습니다.

**⚠ 주 의**

선바이저 거울을 사용하신 후에는 반드시 커버를 확실히 닫고 선바이저를 원위치 시키십시오. 그렇지 않을 경우 계속 램프가 켜져 있어 배터리 방전과 선바이저 손상될 수 있습니다.

**⚠ 경 고**

선바이저를 사용할 때는 전방시야를 충분히 확보한 상태에서 조작하십시오. 시야가 충분히 확보되지 않은 상태에서 조작하면 불의의 사고를 당할 수 있습니다.

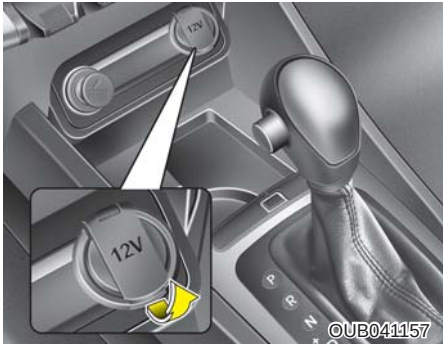


■ **다용도 소켓**(사양 적용시)

엔진 시동 상태에서 소켓 커버를 열고 소켓에 맞는 12V, 10A 이하의 전기 제품 (예; 진공청소기, 소형냉장고, AV게임기 등)을 꽂아 사용하십시오.

**⚠ 주 의**

- 다용도 소켓은 「ACC」 이상의 상태에서 사용 가능하나 반드시 엔진 시동 상태에서 사용하고 사용 후에는 플러그를 소켓에서 뽑아 두십시오.
- 엔진이 정지된 「ACC」 또는 「ON」 상태에서 사용하거나 장시간 전기 제품을 꽂아 두면 배터리 방전을 초래할 수 있습니다.
- 전기용량이 12V, 10A 이하인 전기 제품만을 사용하십시오.
- 다용도 소켓을 사용해야 할 때는 히터 및 에어컨을 되도록 사용하지 마시고, 사용한다면 1단 이하로 조절하십시오. 그렇지 않으면 배터리가 방전될 수 있습니다.
- 사용하지 않을 때는 커버를 닫으십시오.
- 다용도 소켓에 전자파 잡음을 과대하게 발생시키는 일부 부적합한 전기장치를 연결하여 사용할 경우, 오디오(또는 AV 등)의 잡음 유발 및 차량 전자장치의 비정상 작동을 일으킬 수 있으므로 주의하십시오.

**⚠ 주 의**

- 지정된 용량을 초과하는 전기 제품의 사용은 다용도 소켓 및 차량 배선의 발열을 야기하여, 전기 고장의 원인이 될 수 있습니다.
- 다용도 소켓에 전기 부품이 확실히 꽂혀 있는지 항상 확인하십시오. 불완전한 삽입은 전기 고장의 원인이 될 수 있습니다.
- 배터리가 내장된 전기 제품을 꽂을 경우 전류가 배터리에서차량 내부로 유입되어 전기/전자 장치의 오작동을 야기할 수 있으니, 역전류방지 기능이 있는 전기 제품만을 사용하십시오.

**⚠ 경 고**

다용도 소켓에 신체의 일부(손가락 등)나 전기가 통하는 물체를 끼우면 감전이나 화재의 위험이 있으므로 끼우지 마십시오.

## ■ 시계

시동 「ACC」 이상의 상태일 때, 문자판이 조명됩니다. 시동 「OFF」하면 문자판이 조명되지 않지만 배터리 전원이 차단되지 않는 한 계속 작동되고 있습니다.
배터리 연결을 분리 후 장착한 경우 또는 퓨즈를 교환했을 때 등과 같이 시간 조정이 필요할 때에는 다음과 같이 하십시오.

**⚠ 경 고**

**운전중에는 조작하지 마십시오.**
**주의력이 떨어져 사고가 발생할 수도 있습니다.**

### ▶ 시간 맞추기 (오디오가 꺼진 상태) :

1. 「CLOCK」 또는 「SETUP」 버튼(1)을 길게 누르면 LCD창에 시간 표시부분이 점멸합니다.
2. 시간 표시가 점멸하면, 「FILE TUNE」 레버(2)를 이용하여 원하는 시간을 설정한 후 레버를 누르십시오. 분 표시부분이 점멸합니다.
3. 분 표시가 점멸하면 「FILE TUNE」 레버(2)를 이용하여 원하는 분을 설정한 후 레버를 누르십시오. 시간 설정이 완료 됩니다.

### ▶ 시간 맞추기 (오디오가 켜진 상태) :

1. 「CLOCK」 또는 「SETUP」 버튼(1)을 시간 조정화면이 LCD 화면에 나타날 때까지 누르십시오.
2. 「FILE TUNE」 레버(2)를 이용하여, 원하는 시간을 설정한 후 레버(2)를 누르십시오.
3. 분 표시가 점멸하면 「FILE TUNE」 레버(2)를 이용하여, 원하는 분을 설정한 후 레버(2)를 누르십시오. 시간 설정이 완료됩니다.

※ 시계 설정방법에 대한 자세한 내용은 별도로 지급되는 오디오, 비디오 설명서를 참조하십시오.

## ■ 쇼핑백 고정 후크(5도어)

화물적재공간 좌, 우 양쪽에 1개씩 있습니다.
3kg이하의 쇼핑백 손잡이를 후크에 걸어 사용하십시오. 3kg 초과의 쇼핑백을 걸 경우 후크가 파손될 수 있습니다.
깨지기 쉬운 물건이 쇼핑백에 있는 경우 비포장도로와 같은 험로 주행시 파손될 수 있으니, 깨지기 쉬운 물건을 쇼핑백 후크에 고정시키지 마십시오.

## ■ 옷걸이 후크

차량의 뒷쪽 위에 옷걸이용 후크가 있습니다.
사용시에는 후크를 아래로 내려 사용하시고 사용 후에는 위로 올리십시오.

**⚠ 주 의**

무거운 옷은 걸지 마십시오. 후크가 손상될 수 있습니다.

**⚠ 경 고**

옷 이외의 다른 물건은 걸지 마십시오. 차량 손상 뿐만아니라 충돌 시 탑승객의 부상이나 사망을 초래할 수 있습니다.

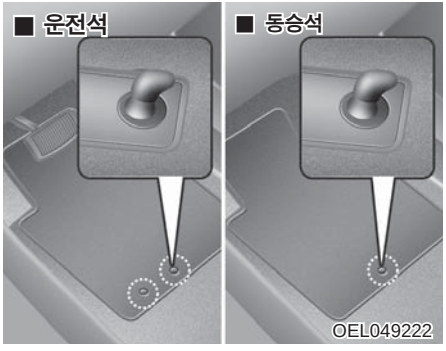


## ■ 카 매트 후크

카 매트를 장착할 경우 앞좌석 바닥에 장착된 후크에 카 매트를 고정하십시오.

**⚠ 경 고**

**카 매트 장착 시 아래 사항을 반드시 준수 바랍니다. 그렇지 않으면 페달의 간섭 등으로 인해 페달 작동이 방해되어 사고가 발생 될 수 있습니다.**

- **카 매트가 고정후크에 확실히 고정되었는지 확인**
- **고정후크에 고정할 수 없는 형태의 매트 또는 사이즈가 크거나 두껍고 미끄러운 매트 류 사용금지**
- **카 매트를 두 장 이상 겹쳐 사용금지**
- **장착 전 차량 바닥 카페트 보호 비닐을 반드시 제거 후 장착**
- **반드시 자사 순정부품 사용**

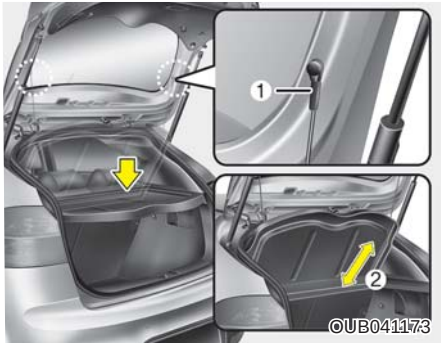


## ■ 화물칸 상단 선반(5도어)

화물칸에 실은 화물을 외관상 가려주는 기능을 하며 상단 선반 위에 휴지같은 가벼운 물건을 놓아 둘 수 있습니다.

테일게이트를 열 때 화물칸 상단 선반이 당겨 올라갈 수 있습니다. 원위치 상태로 선반을 사용하려면 홀더에 걸려있는 고리(1)를 분리하십시오.

선반을 완전히 분리하려면 홀더에서 고리(1)를 제거한 후 선반을 비스듬하게(50도 정도) 기울인 상태에서 힘을 주어 당기십시오(2). 장착은 분리의 역순입니다.

**⚠ 주 의**

- 고리를 분리할 때는 반드시 선반을 손으로 잡은 상태에서 내리십시오.
- 선반을 완전히 분리한 경우 주행중에 방해가 되지 않도록 선반을 고정시켜 놓으십시오.
- 테일게이트를 열 때 화물칸 상단 선반이 당겨 올라갈 수 있습니다. 선반위에 올려진 물건들이 떨어지지 않게 안전한 곳에 옮겨 놓으십시오.
- 선반 위에서 과도한 힘을 가하거나 무거운 물건을 놓지 마십시오. 선반에 손상을 줄 수 있습니다.

**⚠ 경 고**

- 급정거 시나 충돌 시 상단 선반위에 놓인 물건들이 앞으로 튀어 나올 우려가 있습니다.
  이 때 승객에게 치명적인 부상을 유발할 수 있는 물건 등을 놓아 두지 마십시오.
- 화물칸에는 화물만 싣도록 되어 있습니다. 절대로 승객이 탑승해서는 안됩니다.
  화물을 실을 때는 가능한 화물칸의 앞쪽으로 실어서 차량의 균형을 유지하십시오.

■ 4도어

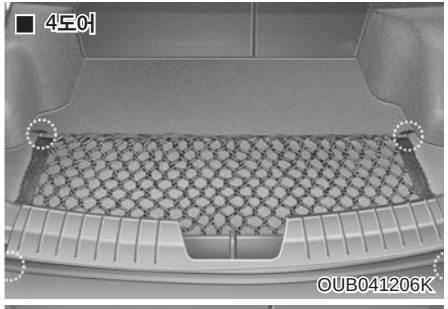


■ 5도어

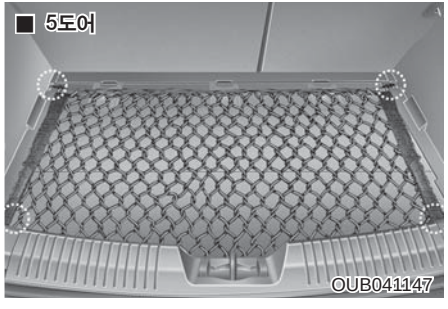


## ■ 화물 고정 장치(그물망)

화물 적재 공간에 물건을 싣고 운행할 때, 고리에 그물망을 설치하여 화물이 트렁크에 손상을 주거나 흘러 내리는 것을 방지할 수 있습니다.

※ 그물망의 경우 사양에 따라 별도 구입이 필요할 수 있습니다.

**⚠ 주 의**

- 화물고정장치(그물망) 안에 부피가 크거나 많은 물건을 넣지 마십시오. 손상될 수 있습니다.
- 차량 운행중의 흔들림으로 인해 쉽게 깨질 수 있는 물건은 싣지 마십시오.

**⚠ 경 고**

**화물고정장치(그물망) 사용시 손으로 확실히 잡은 상태에서 사용하십시오. 그렇지 않으면 반발력으로 인해 얼굴등에 부상을 입을 수 있습니다.**
**화물고정장치의 연결부분을 포함한 탄력이 있는 끈부분이 마모되었거나 손상되었을 때는 사용하지 마십시오.**

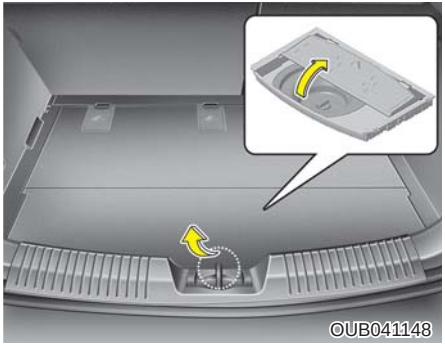


■ **화물칸 수납 정리함** (5도어, 사양 적용시)

각종 공구등 작은 물건들을 정리하여 수납할 수 있습니다.

1. 수납 정리함 상단 보드에 달린 손잡이를 잡고, 앞쪽으로 들어 보드를 접으십시오.
2. 보드를 앞쪽으로 접은 상태에서 살짝 들었다 놓으면 보드가 접힌상태로 고정됩니다.

**⚠ 주 의**

- 수납 정리함 내부에 쉽게 움직일 수 있거나, 작은 물건들을 수납한 경우, 차량 주행시 흔들림 등에 의해 소음이 발생할 수 있습니다.
- 차량 운행중의 흔들림으로 인해 쉽게 깨질 수 있는 물건은 수납하지 마십시오.

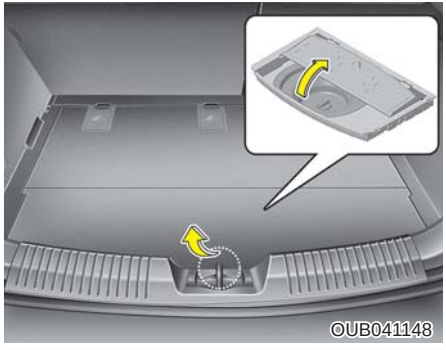


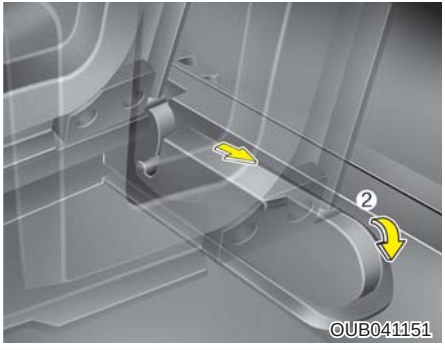

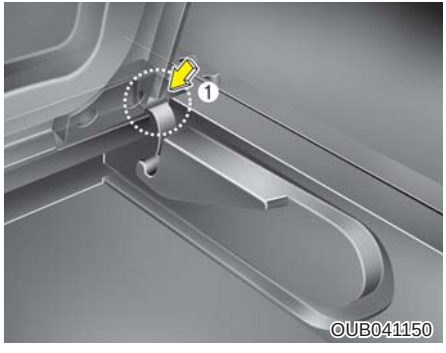


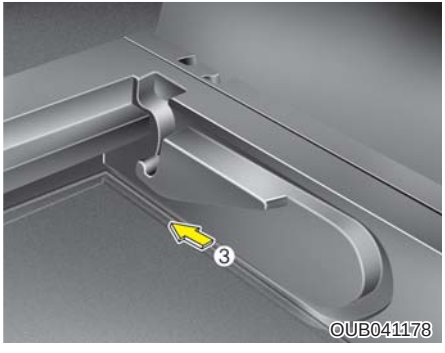


### ▶ 화물칸 용량 증대 방법

화물칸의 용량 증대대가 필요할 경우 그림을 참고하여, 아래의 방법 순으로 화물칸의 용량을 늘릴 수 있습니다.

1. 수납 정리함 상단 보드에 달린 손잡이를 잡고, 앞쪽으로 들어 보드를 접으십시오.
2. 보드하단의 고정부위를 들어올려(1) 수납 정리함 양쪽 측면에 파인 홈을 따라 보드를 이동시키십시오.(2)~(3)
3. 홈을 따라 끝까지 보드를 밀어 넣고 접힌 보드를 다시 펴서 놓으십시오.

화물칸의 용량을 원상태로 할 경우 증대방법의 역순으로 하면 됩니다.

## 멀티미디어 장치

### ■ 안테나

**⚠ 경 고**

**창문을 닫고 차 안에서 소리를 크게 하고 있으면 외부의 소리를 들을 수 없어 매우 위험합니다. 교차로나 건널목에서는 특히 주의 하십시오.**

**⚠ 주 의**

**시중에서 구입한 카폰 안테나를 뒷유리에 장착시 기존 안테나 및 열선에 간섭되지 않도록 부착하십시오. 만약 간섭되었을 시 오디오 수신 성능 저하 및 열선 성능이 저하 될 수 있습니다.**

루프 판넬 뒷쪽에 안테나가 장착되어 있습니다.
오디오 전원 스위치를 「ON」하면 안테나가 전파를 수신합니다.
탈·부착이 가능한 안테나로 탈거시에는 시계 반대 방향으로 돌리십시오.

**⚠ 주 의**

**자동주차장 등 천장이 낮은 공간이나 세차기 등에 차량이 들어가기 전, 반드시 안테나를 시계반대방향으로 돌려 탈거하십시오. 그렇지 않을 경우 안테나가 파손될 수 있습니다.**

### ■ 오디오 리모컨(사양 적용시)

주행중 안전하게 오디오 조작이 가능하도록 스티어링 휠에 리모컨이 장착되어 있습니다.

**⚠ 주 의**

**오디오 리모컨의 버튼을 동시에 2개 이상 조작하지 마십시오.**

▶ 스티어링 휠

1. 음량 조절(VOL + / –)

해당 레버를 밀거나 당기면 음량이 증가/감소 합니다.

2. 탐색(∧/∨)

- 해당 레버를 0.8초 이하로 짧게 밀거나 당기면 라디오 수신 시에는 미리 오디오 프리셋 버튼(1~6번)에 설정된 라디오 주파수를 선택할 수 있고, CD에서 음악을 듣고 있을 때에는 다음 또는 이전 곡의 처음을 들려줍니다.
- 해당 레버를 0.8초 이상 길게 밀거나 당기면 라디오 수신시에는 지금 듣고 있는 방송에서 주파수가 증가 또는 감소하여 다음 또는 이전 방송이 있는 곳에서 정지하여 수신하고, CD에서 음악을 듣고 있을 때에는 다음과 같이 작동됩니다.
  CD : 버튼을 누르고 있는 동안 빨리감기/되감기

3. 모드 선택(MODE)

- 해당 버튼을 눌러 라디오, AUX, USB (iPod), DMB, CD, DVD 등을 선택할 수 있습니다.
  단, 오디오에 CD/DVD가 들어있지 않거나 AUX, USB(iPod)가 연결되어 있지 않으면 해당 모드는 선택되지 않습니다.

※ 적용된 사양에 따라 선택 가능한 MODE가 다를 수 있습니다.

- 오디오가 꺼져 있을 때 해당 버튼을 0.8초 이하로 짧게 누르면 오디오가 켜집니다. 오디오가 켜져 있을 때 해당 버튼을 0.8초 이상 길게 누르면 꺼집니다.

4. 음소거(MUTE)

해당 버튼을 누르면 오디오 음이 사라집니다. 다시 한번 누르면 음소거 상태가 해제됩니다.

■ **내비게이션**(사양 적용시)

위성으로부터 수신된 정보를 이용, 모니터 내 지도상에 현재 위치를 표시하며 목적지 및 경유지를 설정하여 목표지점까지 안내하는 장치입니다.
내비게이션 장치 사용법에 대한 자세한 내용은 별도로 지급되는 설명서를 참조하십시오.

**⚠ 경 고**

- **주행 중에는 운전자의 안전을 위해 모니터에서는 TV나 비디오를 시청할 수 없고 차량 주행 정보만을 표시할 수 있도록 설계 되었습니다.**
- **주행 중에는 절대로 TV, 비디오 시청을 하지 마십시오.**
  **사용자(운전자)의 부주의로 인하여 사망 또는 신체적 위험을 초래할 가능성이 있으므로 주의하십시오.**
- **주행 중 TV나 비디오를 시청할 목적으로 장치를 개조하거나 변경하지 마십시오.**

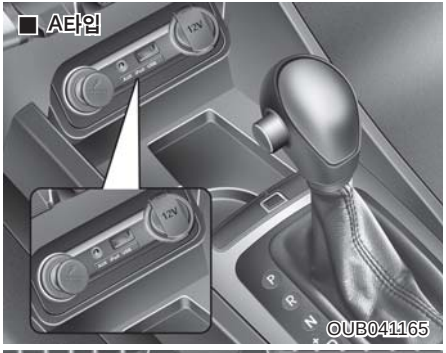

■ **오디오 외부 입력 단자**(사양 적용시)

▶ **AUX, USB & iPod 단자**

MP3, CDP, USB 저장장치 또는 iPod 등 외부 음향 기기(또는 음악 파일 저장장치)를 차량에 연결하여 차량 스피커를 통하여 음악을 듣거나 차량 오디오로 재생할 수 있는 편의장치 입니다.

- AUX 단자 : 외부 음향기기의 입력 (AUX 규격 3.5Ø)
- USB 단자 : USB 저장 장치의 입력
- iPod 단자 : iPod 기기의 입력(AUX + USB)

외부 입력 단자 사용법에 대한 자세한 내용은 별도로 지급되는 설명서를 참조하십시오.

**⚠ 주 의**

**외부 기기를 다용도 소켓에 연결하여 사용할 때 소음이 발생될 수 있습니다. 이 경우 외부 기기 자체 전원을 사용하십시오.**

■ **블루투스 핸즈프리**(사양 적용시)

차량의 오디오 시스템에서 블루투스 기능이 내장된 휴대폰을 사용하여 손으로 들고 통화하는 번거로움이 없이 편리하게 전화기능을 사용할 수 있는 장치입니다.

### 1. 통화버튼

버튼을 짧게 누르면 통화 메뉴로 들어갑니다. 자세한 내용은 별도 지급된 메뉴얼을 참조하십시오.

### 2. 통화 종료

해당 버튼을 누르면 블루투스 통화가 종료됩니다.

### 3. 음성인식

해당 버튼을 누르면 음성명령을 할 수 있습니다. 자세한 내용은 별도 메뉴얼을 참조하십시오.

**⚠ 경 고**

- **반드시 안전한 곳에 차를 정차한 후 휴대전화를 연결하십시오. 운전중에 연결하실 경우 운전자의 주의가 산만해져 사고의 위험이 있습니다.**
- **운전중에는 전화번호를 눌러서 전화걸기를 시도하거나 통화하지 마십시오. 운전자의 주의가 산만해져 사고의 위험이 있습니다.**
- **운전중 휴대전화를 사용하면 앞 차량의 속도와 뒷 차량 유무 확인, 돌발상황 대처, 스티어링 휠 조작을 제대로 할 수 없어 교통사고 발생 위험이 높습니다.**

**알아두기**

**블루투스(Bluetooth)란?**

가정이나 사무실 내에 있는 다양한 정보통신 기기(컴퓨터, 프린터, 휴대폰, PDA)등을 물리적 케이블의 연결 없이 무선으로 연결해 주는 근거리 무선 네트워킹의 기술 규격을 말합니다.

**⚠ 주 의**

- **블루투스 핸즈프리는 블루투스 기능이 내장된 휴대폰에서만 사용 가능합니다.**
- **자동차에 장착된 통화스위치를 눌러도 통화 되지 않는 기종은 휴대전화의 통화 버튼을 사용해야 하는 경우가 있습니다.**
- **블루투스 휴대폰의 출시시점, 소프트웨어 버전, 이동통신사에 따라 일부 기능이 당사 핸즈프리와 호환되지 않을 수 있습니다.**
- **휴대폰의 성능은 휴대폰 제조사에서 보증하므로 문제가 있을 경우 휴대폰 제조사에 문의 하시기 바랍니다.**

※ 자세한 내용은 별도로 지급되는 설명서를 참조하십시오.

■ **음성인식 시스템**(사양 적용시)

음성 언어로 라디오, 내비게이션, 블루투스를 사용할 수 있게 해주는 편의장치입니다.
핸들 리모컨에 버튼을 눌러 "삐"소리와 함께 모니터에 나타나면 명령어를 말하십시오.

※ 자세한 내용은 별도로 지급되는 설명서를 참조하십시오.

# 5장 목차


**시동 스위치** ..... 5-3
- 시동 스위치 위치 ..... 5-3
- 엔진 시동 방법 ..... 5-5
- 엔진 정지 방법 ..... 5-8

**시동 버튼** ..... 5-10
- 시동 버튼 조명 ..... 5-10
- 시동 버튼 ..... 5-10
- 엔진 시동 방법 ..... 5-12
- 엔진 정지 방법 ..... 5-16

**수동변속기** ..... 5-18
- 수동변속기 작동 ..... 5-18
- 올바른 운전요령 ..... 5-19

**자동변속기** ..... 5-20
- 자동변속기 작동 ..... 5-20
- 바른 운전 요령 ..... 5-24

**제동 장치** ..... 5-26
- 브레이크 ..... 5-26
- 바른 제동요령 ..... 5-27
- 주차 브레이크 ..... 5-28
- ABS(Anti-Lock Brake System) ..... 5-29
- VSM ..... 5-31
- 급제동 경보 시스템(ESS : Emergency Stop Signal) ... 5-35
- 올바른 제동 요령 ..... 5-35

**크루즈 컨트롤** ..... 5-36
- 주행속도 설정 ..... 5-36
- 설정 속도 증가 ..... 5-37
- 설정 속도 감소 ..... 5-38
- 일시적인 속도 증가 ..... 5-39
- 일시 해제 ..... 5-39
- 재설정 ..... 5-40
- 기능 해제 ..... 5-41

**공회전 제한 시스템(ISG)** ..... 5-42
- 엔진 자동 정지 ..... 5-42
- 엔진 자동 재시동 ..... 5-43
- ISG 시스템 해제 ..... 5-44
- ISG 시스템 작동 조건 ..... 5-44
- ISG 시스템 강제 시동 조건 ..... 5-45
- ISG 시스템 이상 조건 ..... 5-46
- 배터리 센서 비 활성화 ..... 5-46
- ISG 시스템 경고문 ..... 5-48

**액티브 에코** ..... 5-49
- 액티브 에코 선택 ..... 5-49
- 액티브 에코 작동 시 발생할 수 있는 차량 주행 특성 ..... 5-49
- 액티브 에코 작동 제한 ..... 5-49

경제적 운행 ..... 5-50
안전 운행 ..... 5-51
험한 길에서의 주행 ..... 5-51
차 바퀴가 빠져 헛도는 경우 ..... 5-52
커브길 주행 시 ..... 5-53
야간 주행 ..... 5-53
악천우 시의 주행 ..... 5-54
고속도로 주행 ..... 5-54
여름철 운행 ..... 5-56
겨울철 운행 ..... 5-56
눈 또는 빙판길 주행 ..... 5-57

## 시동 스위치(사양 적용시)

OTD059016

### ■ 시동 스위치 위치

#### ▶ LOCK

키를 뽑고 스티어링 휠을 좌우로 조금씩 움직이면 스티어링 휠이 고정되어 도난을 방지할 수 있도록 잠기는 위치입니다.
키는 「LOCK」 위치에서만 뺄 수 있습니다.
시동 스위치를 「LOCK」 위치로 돌리고자 할 때는 「ACC」 위치에서 키를 안쪽으로 누른 상태에서 「LOCK」 위치로 돌리십시오.

#### ▶ ACC

스티어링 휠이 잠기지 않고 엔진에 시동을 걸지 않은 상태에서 일부 전기 장치를 작동할 수 있습니다.

**⚠ 주 의**

**「LOCK」 에서 「ACC」 위치로 시동 스위치가 돌려지지 않으면, 스티어링 휠을 오른쪽이나 왼쪽으로 조금씩 움직이면서 시동 스위치를 돌리십시오.**

#### ▶ ON

엔진에 시동을 걸기 전에 경고등을 점검할 수 있고, 시동을 건 후에 모든 전기장치를 사용할 수 있습니다.
엔진에 시동이 걸린 후 엔진이 정상적으로 작동하는 상태임을 표시하는 위치입니다.
엔진에 시동이 걸린 상태가 아니면, 방전이 될 수 있으므로 시동 스위치를 「ON」 위치에 두지 마십시오.

#### ▶ START

엔진에 시동을 걸고자 할 때 시동 스위치를 「START」 위치까지 돌리십시오. 시동이 걸리면 바로 키에서 손을 떼고 10초 이상 「START」 위치에서 키를 잡고 있지 마십시오.
키에서 손을 떼면 시동 스위치는 자동으로 「ON」 위치로 되돌아갑니다.

**⚠ 주 의**

- **엔진 정지 중 시동 스위치를 장시간 「ACC」 나 「ON」의 위치에 두면 배터리가 방전됩니다.**
- **엔진에 시동이 걸린 상태에서 시동 스위치를 「START」로 하지 마십시오. 스타터가 손상될 수 있습니다.**

### ⚠ 경 고

- 키에는 아래와 같은 열쇠고리를 사용하지 마십시오. 운전시 무의식 중에 무릎으로 열쇠고리를 밀면 열쇠고리 무게로 인해 키가 「ACC」 위치로 되어 엔진이 정지될 위험이 있습니다.
  1. 지갑형 열쇠고리
  2. 열쇠고리에 다량의 열쇠 장착
  3. 열쇠고리에 무거운 액세서리 부착 등
- 운전중에는 열쇠고리가 무릎에 닿지 않도록 올바른 자세로 좌석에 앉으십시오.

### ⚠ 경 고

- 주행 중에는 시동 스위치를 「LOCK」 또는 「ACC」 위치로 돌리지 마십시오. 이는 브레이크 기능과 방향 제어 능력이 저하되어 사고가 날 수 있습니다.
- 도난 방지 스티어링 휠은 주차 브레이크 대신 사용할 수 없습니다.
  수동 변속기가 장착된 차는 운전석을 떠나기 전에 엔진의 시동을 끈 후 변속레버를 「1단」 또는 「R」(후진) 위치에, 자동 변속기가 장착된 차는 「P」(주차) 위치에 두고 주차 브레이크를 완전히 거십시오. 그렇지 않을 경우, 예상치 못한 차의 갑작스러운 움직임으로 인해 사고가 날 수 있습니다.

### ⚠ 경 고

- 주행 중 스티어링 휠 사이로 시동 스위치나 그 밖의 스위치를 조작하지 마십시오. 손이나 팔로 차를 제어할 수 없게 되어 심하게 다치거나 사망할 수 있는 사고가 날 수도 있습니다.
- 운전석 주변에 물건을 놓아 두지 마십시오. 물건이 움직이면서 운전에 방해를 주어 사고가 날 수 있습니다.

## ■ 엔진 시동 방법

1. 엔진에 시동을 걸기 전에 우선 안전벨트를 착용하십시오.
2. 주차 브레이크를 확실히 거십시오.
3. 모든 전기 장치를 끄십시오.
4. 가속 페달과 브레이크 페달의 위치와 작동유격을 오른발로 확인하십시오.
5. 브레이크 페달을 확실히 밟고 계십시오.

**⚠ 경 고**

- **운전석 주변에 페달을 밟을 때 방해를 줄 수 있는 물건(예:깡통, 병, 고정되지 않은 바닥 매트 등)이 있으면 제거하십시오.**
  **정지하고자 할 때 브레이크 페달이 밟히지 않아 사고가 날 수 있습니다.**
- **주행 중 급제동, 코너링 등의 상황에서 물건이 바닥으로 떨어지면 페달 작동에 방해가 되어 사고가 날 수 있습니다. 항상 안전하게 보관하십시오.**
- **운전에 집중하지 않으면 사고로 이어질 수 있습니다. 운전에 방해 될 수 있는 행동 (오디오, 작동 등) 시 조심 하시길 바랍니다. 안전운전의 1차적인 책임은 고객에게 있으며 휴대기기 사용은 법적으로 금하고 있습니다.**

### ▶ 디젤 차량(사양 적용시)

디젤 차량은 엔진이 차가운 상태에서는 시동 전에 예열이 필요하며 엔진을 따뜻하게 한 후에 주행해야 합니다. 다음과 같이 하십시오.

5-1. 시동 스위치를 「ON」 위치까지만 돌리십시오.

5-2. 계기판의 예열 표시등( )이 점등 후 소등될 때까지 기다리십시오. 엔진 시동을 끈 후 단시간내에 재시동 시에는 점등되지 않을 수도 있습니다.

5-3. 예열 표시등( )이 소등되었는지 확인 후, 변속기 종류에 따라 다음과 같이 엔진 시동을 거십시오.

**※ 예열이 완료된 후 약 10초 이내로 엔진이 시동되지 않으면 시동 스위치를 「LOCK」 위치에서 약 10초간 기다린 후 「ON」 위치로 돌려 다시 예열시키십시오.**

7JBB3316

▶ **수동변속기 차량**(사양 적용시)

6. 클러치 페달을 완전히 밟고 변속레버를 「중립」 위치로 변속하십시오.
   엔진에 시동을 거는 동안 클러치 페달과 브레이크 페달을 계속 밟고 계십시오.

**※ 이그니션 록(Ignition Lock) 장치가 장착된 차는 클러치 페달을 밟아야만 시동이 걸립니다.**

7. 시동 스위치를 「START」 위치까지 돌리고 엔진에 시동이 걸리면 (최대 10초까지) 키에서 손을 떼십시오.
   날씨가 아주 춥거나(-18℃이하) 며칠 동안 차량을 사용하지 않았을 때는 가속 페달을 밟지 않은 상태로 엔진이 따뜻해질 때까지 기다리십시오. 엔진이 차가운 상태이거나 뜨거운 상태라도 가속 페달을 밟지 말고 시동을 거십시오.
8. 출발할 때는 클러치 페달과 브레이크 페달을 계속 밟은 상태에서 엔진 회전이 적정범위(1000rpm 이하)에 있는지 확인하신 후 변속 레버를 원하는 위치로 두십시오.
9. 주차 브레이크를 푼 다음, 클러치 페달에서 발을 떼면서 가속 페달을 밟아 천천히 출발하십시오.

**※ 디젤 차량의 경우, 엔진 시동 직후 가속 페달을 밟지 마십시오. 엔진이 차가운 상태이면, 터보차저에 윤활유가 공급될 수 있도록 몇초간 공회전시키십시오.**

1JBB3317

▶ **자동변속기 차량**(사양 적용시)

6. 변속레버를 「P」(주차) 위치에 두십시오. 엔진에 시동을 거는 동안 브레이크 페달을 계속 밟고 계십시오.
   변속레버 「N」(중립) 위치에서도 시동을 걸 수 있으나 안전을 위하여 「P」(주차)위치에서만 시동을 거십시오.

**※ 변속레버 잠금 장치(Shift Lock)가 장착된 차량은 브레이크 페달을 밟아야만 변속레버가 「P」(주차)에서 「R」(후진) 위치로 움직여 집니다.**

7. 시동 스위치를 「START」 위치까지 돌리고 엔진에 시동이 걸리면 (최대10초까지) 키에서 손을 떼십시오.
   날씨가 아주 춥거나(-18℃ 이하) 며칠 동안 차량을 사용하지 않을 때는 가속 페달을 밟지 않은 상태로 엔진이 따뜻해질 때까지 기다리십시오. 엔진이 차가운 상태이거나 뜨거운 상태라도 가속 페달을 밟지 말고 시동을 거십시오.
8. 출발할 때는 브레이크 페달을 계속 밟은 상태에서 엔진 회전이 적정범위(1000rpm 이하)에 있는지 확인하신 후 변속레버를 원하는 위치로 두십시오.
9. 주차 브레이크를 푼 다음, 브레이크 페달에서 발을 떼면서 차가 서서히 움직이는 것을 확인하신 후 가속 페달을 밟아 천천히 출발하십시오.

**※ 디젤 차량의 경우, 엔진 시동 직후 가속 페달을 밟지 마십시오. 엔진이 차가운 상태이면, 터보 차저에 윤활유가 공급될 수 있도록 몇초간 공회전시키십시오.**

**※ 엔진 시동 시 유의 사항**

- **겨울철에는 기온이 낮아 초기 rpm이 높을 수 있습니다.**
- **엔진이 정상적으로 작동할 수 있는 온도에 이를 때까지 엔진 소음이 날 수 있으며 브레이크의 제동거리가 다소 길어질 수 있습니다.**

**⚠ 주 의**

- **시동 스위치를 10초 이상 「START」에 위치시키지 마십시오. 엔진이 꺼지거나 한번에 시동되지 않을 때는 「LOCK」 위치에서 10초간 기다린 후 재시도 하십시오.**
- **엔진이 시동되어 있을 때는 시동 스위치를 「START」로 하지 마십시오. 스타터가 손상될 수 있습니다.**
- **고속 공회전을 삼가십시오.**
  **10분이상 고속 공회전시 배기장치가 손상될 수 있습니다.**

**⚠ 주 의**

- **차량 주행 중에 시동이 꺼지더라도 변속레버를 「P」(주차)로 위치시키지 마십시오. 「P」(주차) 위치에 놓으면 변속기가 고장날 수 있으며, 제동거리가 더 길어 질 수 있습니다. 브레이크를 밟을 때는 평소보다 힘껏 밟으십시오.**
- **만약 교통이나 도로 조건이 허용된다면, 차량이 완전히 멈추기 전에 변속레버를 「N」(중립)위치에 두고 시동 스위치를 「START」 위치까지 돌려서 재시동을 시도할 수 있습니다.**

**⚠ 경 고**

- 주위가 밀폐되어 환기가 잘 되지 않는 공간에서 장시간 엔진 시동을 걸어 두지 마십시오. 배기가스에 의해 중독될 위험이 있습니다.
- 엔진 rpm(회전수)이 높은 상태에서 브레이크를 해제하면 차가 갑자기 움직일 수 있으므로 엔진 rpm이 안정될 때까지 기다려 출발하십시오.
- 절대 가속 페달을 밟으면서 시동을 걸지 마십시오. 차가 갑자기 움직이게 되어 사고의 원인이 됩니다.

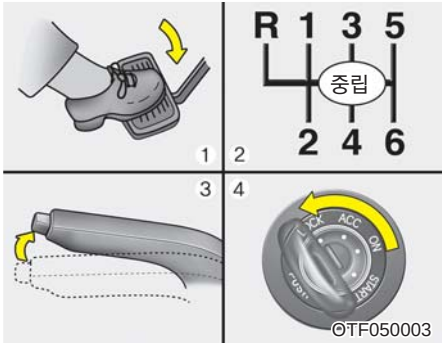


## ■ 엔진 정지 방법

### ▶ 수동변속기 차량(사양 적용시)

1. 차가 정지된 상태에서 클러치 페달과 브레이크 페달을 동시에 밟고 계십시오.
2. 클러치 페달과 브레이크 페달을 밟은 상태에서 변속레버를 「중립」 위치에 두십시오.
3. 브레이크 페달을 밟은 상태에서 주차 브레이크를 걸어 두십시오.
4. 시동 스위치를 「LOCK」 위치까지 돌려 키를 빼십시오.

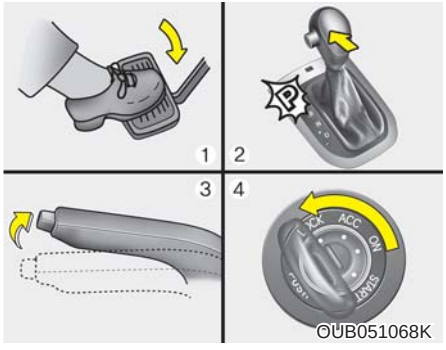


### ▶ 자동변속기 차량(사양 적용시)

1. 차가 정지된 상태에서 브레이크 페달을 밟고 계십시오.
2. 브레이크 페달을 밟은 상태에서 변속레버를 「P」(주차)위치에 두십시오.
3. 브레이크 페달을 밟은 상태에서 주차 브레이크를 걸어 두십시오.
4. 시동 스위치를 「LOCK」 위치까지 돌려 키를 빼십시오.

※ 엔진 정지 시 유의 사항

- 엔진이 정지하기 직전에 고속 공회전은 삼가 십시오.
- 경사가 있는 곳에 주차할 때는 변속레버를 자동 변속기가 장착된 차량은 「P」(주차)위치에, 수동 변속기 차량은 오르막 길에서는 「1단」, 내리막 길에서는 「R」(후진)위치에 두고 타이어 에고임목을 괴십시오.
- 자동 변속기가 장착된 차량을 경우 주·정차할 때 변속레버가 「P」(주차)에 있지 않으면 외부로부터의 충격에 의해 차량이 움직일 수 있으므로 주의하십시오.

**⚠ 경 고**

급경사로에는 차를 주차하지 마십시오.
차가 움직일 수 있습니다.

## 시동 버튼(사양 적용시)

OUB051004

### ■ 시동 버튼 조명(사양 적용시)

운전석(또는 동승석) 도어를 열면 시동 버튼이 켜져 야간에나 어두운 곳에서 시동 스위치를 쉽게 찾을 수 있습니다. 조명은 도어를 닫은 후 일정 시간(약 30초)이 지나거나, 모든 도어를 닫고 잠가 경계 상태에 들어가면 꺼집니다.
단, 미등을 켜거나 시동 버튼 「ACC」 이상의 상태에서는 시동 버튼 위치를 쉽게 찾을 수 있도록 항상 조명이 작동됩니다.

### ■ 시동 버튼

▶ OFF(전원 꺼짐)

OHG050005

- **수동변속기 차량**

  엔진 시동(START/RUN) 또는 차량 전원(ON) 상태를 완전히 끄기 위해서는 차량을 멈춘 후 시동 버튼을 누르십시오.

- **자동변속기 차량**

  엔진 시동(START/RUN) 또는 차량 전원(ON) 상태를 완전히 끄기 위해서는 차량을 멈춘 후 반드시 변속레버를 「P」(주차) 위치에 두고 시동 버튼을 누르십시오. 이때, 변속레버를 「P」(주차) 위치에 두지 않고 시동 버튼을 누르면 시동 버튼은 「ACC」 상태가 되며 다시 누르면 「ON」 상태로 반복되어 시동 버튼 「OFF」 상태로 전환되지 않습니다.

**⚠ 주 의**

**엔진 시동(START/RUN) 또는 차량 전원(ON)을 완전히 끄기 위해서는 차량 정지상태에서만 가능합니다. 단, 비상시 주행 중에 시동을 끌 필요가 있을 때에는 시동 버튼을 2초 이상길게 누르거나, 버튼을 3초 이내에 3회 누르면 시동이 꺼지면서 「ACC」 상태로 전환됩니다. 이때, 차량이 멈추지 않고 주행 상태라면 변속레버 「N」(중립) 위치에서 브레이크 페달을 밟지 않고 시동 버튼만 눌러 재시동할 수 있습니다.**

### ▶ ACC(액세서리 전원)

OHG050006

- **수동변속기 차량**

  시동 버튼 「OFF」 상태에서 클러치 페달을 밟지 않고 시동 버튼을 누르십시오.

- **자동변속기 차량**

  시동 버튼 「OFF」 상태에서 브레이크 페달을 밟지 않고 시동 버튼을 누르십시오.

  일부 전기 장치를 작동할 수 있습니다. 만일 시동 버튼 「ACC」 상태에서 1시간 이상 유지시는 배터리 방전을 방지하기 위하여 자동으로 시동 버튼 「OFF」 상태로 전환됩니다.

### ▶ ON(차량 전원)

OHG050007

- **수동변속기 차량**

  시동 버튼 「ACC」 상태에서 클러치 페달을 밟지 않고 시동 버튼을 누르십시오.

- **자동변속기 차량**

  시동 버튼 「ACC」 상태에서 브레이크 페달을 밟지 않고 시동 버튼을 누르십시오.

  엔진 시동 전에 경고등을 점검할 수 있습니다. 거의 모든 전기 장치를 작동할 수 있으나 엔진 시동 상태가 아니므로 장시간 사용하면 방전될 수 있습니다.

### ▶ START/RUN(엔진 시동)

OHG050008

- **수동변속기 차량**

  시동 버튼 「OFF」, 「ACC」 또는 「ON」 상태에서 변속 레버를 「중립」 위치에 두고, 클러치 페달을 밟은 상태로 시동 버튼을 누르면 바로 시동이 걸립니다.

- **자동변속기 차량**

  시동 버튼 「OFF」, 「ACC」 또는 「ON」 상태에서 변속레버를 「P」(주차) 또는 「N」(중립) 위치에 두고 브레이크 페달을 밟은 상태로 시동 버튼을 누르면 바로 시동이 걸립니다.

**⚠ 주 의**

- 자동변속기 차량은 브레이크 페달을 밟지 않은 상태에서 시동 버튼을 누르면 시동 버튼은 「OFF」→「ACC」→「ON」→「OFF」 상태로 반복적으로 전환될 뿐 시동은 걸리지 않습니다.
- 엔진 정지 상태로 시동 버튼을 장시간 「ACC」 나 「ON」 상태로 두면 배터리가 방전됩니다.
- 수동변속기 차량의 경우 시동이 완전히 걸리기 전에 클러치 페달에서 발을 떼면 시동이 걸리지 않을 수 있으므로 완전히 시동이 걸릴 때까지 클러치 페달과 브레이크 페달을 밟고 계십시오.

**⚠ 경 고**

- 주행 중에는 시동 버튼을 누르지 마십시오. 브레이크 기능과 방향 제어 능력이 상실되어 사고가 날 수 있습니다.
- 운전석을 떠나기 전에 수동변속기 차량은 변속레버를 「1단」 또는 「R」(후진) 위치, 자동변속기 차량은 「P」(주차) 위치에 놓고, 시동을 끈 후 주차 브레이크를 완전히 작동시키십시오.
  그렇지 않을 경우, 예상치 못한 차량의 갑작스러운 움직임으로 사고가 발생할 수 있습니다.
- 주행 중 스티어링 휠 사이로 시동 버튼 또는 각종 스위치를 조작하지 마십시오. 손이나 팔로 차량을 제어할 수 없게 되어 심각한 부상이나 사망에 이르게 할 수 있는 사고가 날 수 있습니다.
- 운전석 주변에 움직일 수 있는 것은 놓지 마십시오. 운전을 방해할 뿐만 아니라 사고가 날 수 있습니다.

## ■ 엔진 시동 방법

1. 스마트 키를 휴대하고 운전석에 앉으십시오.
2. 엔진 시동전에 우선 안전벨트를 착용하십시오.
3. 주차 브레이크를 확실히 작동시켜 놓으십시오.
4. 모든 전기 장치를 끄십시오.
5. 가속 페달과 브레이크 페달의 위치와 작동유격을 오른발로 확인하십시오.
6. 브레이크 페달을 확실히 밟고 계십시오.

- 스마트 키가 차 안에 있더라도 운전석과 멀리 떨어진 특정 위치에 있으면 시동이 걸리지 않을 수 있습니다.
- 엔진 시동을 걸고자 할 때는 반드시 스마트 키가 차 안에 있어야 합니다.

**⚠ 경 고**

스마트 키가 차 안에 있을 경우에는 시동 버튼을 눌러 시동을 걸 수 있습니다. 특히 차 안에 이러한 특성을 모르는 사람(어른, 어린이 포함)과 함께 스마트 키를 차 안에 둘 경우에는 뜻밖의 상황이 발생할 수도 있으므로 항상 주의하십시오.

- 스마트 키의 배터리가 방전되거나 전자기기에 의한 전파방해가 있는 경우에는 시동 버튼을 눌러도 스마트 키를 인식할 수 없습니다.
  스마트 키를 시동 버튼에 가까이 댄후 브레이크를 밟고 시동 버튼을 눌러 시동을 거십시오.

**⚠ 경 고**

**운전석 주변에 페달을 밟을 때 방해를 줄 수 있는 물건(예:깡통, 병, 고정되지 않은 바닥 매트 등)이 있으면 제거하십시오.**
**정지하고자 할 때 브레이크 페달이 밟히지않아 사고가 날 수 있습니다.**

### ▶ 수동변속기 차량

7. 클러치 페달을 완전히 밟고 변속레버를 「중립」위치에 두십시오. 엔진을 시동시키는 동안 클러치 페달과 브레이크 페달을 계속 밟고 계십시오.

**※ 이그니션 록(Ignition Lock)장치가 장착된 차량은 클러치를 밟아야만 시동이 걸립니다.**

8. 클러치 페달과 브레이크 페달을 밟은 상태에서 시동 버튼을 누르십시오.
9. 디젤 차량은 예열표시등( )이 점등 후 소등될 때까지 클러치 페달과 브레이크 페달을 밟고 기다리십시오.(최대 5초 내외)

※ 디젤 차량의 경우 날씨 또는 엔진온도가 높은 경우 예열이 필요 없어 바로 시동이 걸릴 수 있습니다.

10. 예열 표시등( )이 소등되면 자동으로 시동이 걸립니다.
    단, 예열 ( 점등) 시간 중 시동 버튼을 한번 더 눌러 표시등 소등과 관계없이 시동을 걸 수 있습니다. 그러나 예열상태가 충분하지 않을때는 시동이 걸리지 않을 수도 있습니다.
    아주 추운 날씨(-18℃ 이하) 또는 며칠 동안 차량을 사용하지 않았을 때는 가속 페달을 밟지 않은 상태로 엔진이 따뜻하게 될 때까지 기다리십시오.
    엔진이 차가운 상태이거나 뜨거운 상태라도 가속 페달을 밟지 않은 상태에서 시동을 거십시오.

11. 출발할 때는 클러치 페달과 브레이크 페달을 계속 밟은 상태에서 엔진 회전이 적정범위(1,000 rpm 이하)에 있는지 확인하신 후 변속레버를 원하는 위치로 놓으십시오.
12. 주차 브레이크를 해제시킨 다음, 클러치 페달에서 발을 떼면서 가속 페달을 밟아 천천히 출발하십시오.

**※ 디젤 차량의 경우, 엔진 시동 직후 가속 페달을 밟지 마십시오. 엔진이 차가운 상태이면, 터보 차저에 윤활유가 공급될 수 있도록 몇초간 공회전시키십시오.**

### ▶ 자동변속기 차량

7. 브레이크 페달을 밟은 상태에서 시동 버튼을 누르십시오.
8. 디젤 차량은 예열표시등( )이 점등 후 소등될 때까지 브레이크 페달을 밟고 기다리십시오.(최대 5초 내외).

※ 디젤 차량의 경우 날씨 또는 엔진온도가 높은 경우 예열이 필요 없어 바로 시동이 걸릴 수 있습니다.

9. 예열 표시등( )이 소등되면 자동으로 시동이 걸립니다.

단, 예열 ( 점등) 시간 중 시동 버튼을 한번 더 눌러 표시등 소등과 관계없이 시동을 걸 수 있습니다. 그러나 예열상태가 충분하지 않을때는 시동이 걸리지 않을 수도 있습니다.

아주 추운 날씨(-18℃ 이하) 또는 며칠 동안 차량을 사용하지 않았을 때는 가속 페달을 밟지 않은 상태로 엔진이 따뜻하게 될 때까지 기다리십시오.

엔진이 차가운 상태이거나 뜨거운 상태라도 가속 페달을 밟지 않은 상태에서 시동을 거십시오.

10. 출발할 때는 브레이크 페달을 계속 밟은 상태에서 변속레버를 원하는 위치로 놓으십시오.

**※ 변속레버 잠금 장치(Shift Lock)가 장착된 차량은 브레이크 페달을 밟아야만 변속레버가 「P」(주차)에서 「R」(후진) 위치로 움직여 집니다.**

11. 주차 브레이크를 해제시킨 다음, 브레이크 페달에서 발을 떼어 차량이 서서히 움직이는 것을 확인하신 후에 가속 페달을 밟아 천천히 출발하십시오.

**※ 디젤 차량의 경우, 엔진 시동 직후 가속 페달을 밟지 마십시오. 엔진이 차가운 상태이면, 터보 차저에 윤활유가 공급될 수 있도록 몇초간 공회전시키십시오.**

- **정지등(제동등)의 퓨즈가 고장 났을 때 시동 거는 방법(자동변속기 차량)**

  정지등(제동등) 퓨즈가 고장 났을 때는 바로 시동이 걸리지 않을 수 있습니다. 이때에는 「ACC」 상태에서 시동 버튼을 10초 동안 누르면 시동이 걸립니다. 브레이크 페달을 밟지 않고도 시동을 걸 수 있으나 안전을 위하여 반드시 브레이크 페달을 밟고 시동을 거십시오.

**⚠ 주 의**

**정지등(제동등) 퓨즈 고장과 같은 비상시를 제외하고는 시동 버튼은 10초 이상 길게 누르지 마십시오.**
**브레이크 페달을 밟지 않은 상태에서 시동이 걸리면 뜻밖의 매우 위험한 상황이 발생할 수 있습니다.**

**※ 엔진 시동 시 유의 사항**

- **겨울철에는 기온이 낮아 초기 rpm이 높을 수 있습니다.**
- **엔진이 정상적으로 작동할 수 있는 온도에 이를 때까지 엔진 소음이 날 수 있으며 브레이크의 제동거리가 다소 길어질 수 있습니다.**

**⚠ 주 의**

**고속 공회전을 삼가십시오.**
**10분 이상 고속으로 공회전하면 배기장치가 손상될 수 있습니다.**

**⚠ 주 의**

**차량 주행 중에 시동이 꺼지더라도 변속레버를 「P」(주차) 위치로 두지 마십시오.**
**「P」(주차) 위치에 두면 변속기가 고장날 수 있으며, 제동거리가 더 길어질 수 있습니다.**
**브레이크를 밟을 때는 평소보다 힘껏 밟으십시오. 만약 교통이나 도로조건이 허용된다면, 차가 완전히 멈추기 전에 변속레버를 「N」(중립) 위치에 두고 시동버튼을 눌러 다시 시동을 걸 수 있습니다.**

**⚠ 경 고**

- **주위가 밀폐되어 환기가 잘 되지 않는 공간에서 장시간 엔진 시동을 걸어 두지 마십시오. 배기가스에 의해 중독될 위험이 있습니다.**
- **엔진 rpm(회전수)이 높은 상태에서 브레이크를 해제하면 차가 갑자기 움직일 수 있으므로 엔진 rpm이 안정될 때까지 기다려 출발하십시오.**
- **절대 가속 페달을 밟으면서 시동을 걸지 마십시오. 차가 갑자기 움직이게 되어 사고의 원인이 됩니다.**

**※ 시동이 걸리지 않을 때 조치 방법**

1. 변속레버가 「P」(주차) 또는 「N」(중립) 위치에 있는지 확인하십시오.
2. 스마트 키의 배터리가 약하거나 고장으로 인하여 시동이 걸리지 않을 때는 브레이크 페달을 밟고 스마트 키로 직접 시동 버튼을 눌러 시동을 거십시오.
3. 정지등(제동등) 퓨즈가 고장 났을 때는 바로 시동이 걸리지 않습니다. 이때에는 「ACC」 상태에서 버튼을 약 10초 동안 누르면 시동이 걸립니다. 브레이크 페달을 밟지 않아도 시동을 걸 수 있으나 안전을 위하여 반드시 브레이크 페달을 밟고 시동을 거십시오.
4. 시동버튼을 「OFF」 위치에 두고 모든 전기장치를 끈 후 시동을 다시 거십시오.

※ 위 방법대로 했는데도 시동이 걸리지 않으면 자사 직영 서비스 센터나 서비스 협력사에 의뢰하십시오.

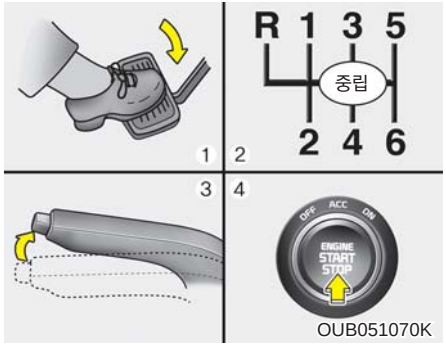

OUB051070K

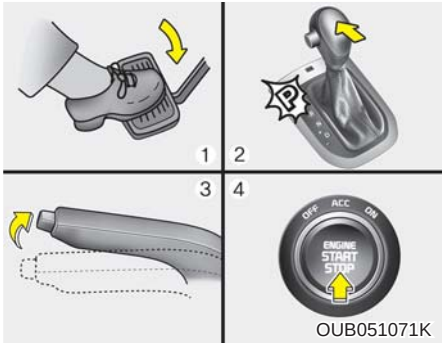

OUB051071K

## ■ 엔진 정지 방법

### ▶ 수동변속기 차량

1. 차량이 정지된 상태에서 클러치 페달과 브레이크 페달을 동시에 밟고 계십시오.
2. 클러치 페달과 브레이크 페달을 밟은 상태에서 변속레버를「중립」으로 하십시오.
3. 브레이크 페달을 밟은 상태에서 주차 브레이크를 작동시켜 놓으십시오.
4. 시동 버튼을 눌러 시동을 끄십시오.

### ▶ 자동변속기 차량

1. 차량이 정지된 상태에서 브레이크 페달을 밟고 계십시오.
2. 브레이크 페달을 밟은 상태에서 변속레버를「P」(주차) 위치로 하십시오.
3. 브레이크 페달을 밟은 상태에서 주차 브레이크를 작동시켜 놓으십시오.
4. 시동 버튼을 눌러 시동을 끄십시오.

※ 엔진 정지시 유의 사항

- 엔진 정지 직전에 고속 공회전을 삼가십시오.
- 경사가 있는 곳에 주차 시킬 때는 변속레버를 자동변속기 차량은「P」(주차) 위치로, 수동변속기 차량은 오르막 길에서는「1단」, 내리막 길에서는「R」(후진)로 놓고 타이어에 고임목을 설치 하십시오.
- 자동변속기 차량의 경우 주, 정차시 변속레버가「P」(주차) 위치에 확실하게 변속되어 있지 않으면 외부로 부터의 충격에 의해 차량이 움직일 수 있으므로 주의 하십시오.

**⚠ 경 고**

**급경사로에는 차량을 주차시키지 마십시오. 차량이 움직일 수 있습니다.**

## 수동변속기(사양 적용시)

1. 변속레버 버튼(1)

➡ 버튼을 누른 상태에서 변속레버를 작동시킴

⇨ 버튼을 누르지 않고 변속레버를 작동시킴

### ■ 수동변속기 작동

#### ▶ 클러치의 사용 요령

변속레버를 조작할 때는 반드시 클러치 페달을 완전히 밟은 후에 변속하십시오.

이니그션 록(Ignition Lock)장치가 장착된 차량은 클러치를 밟지 않으면 시동이 걸리지 않습니다.

후진할때는 반드시 차량이 완전히 정지한 후 변속레버를 「중립」 위치에서 「R」(후진)의 위치로 변속하십시오.

변속 노브 아랫부분의 버튼(1)을 확실히 누른 후 왼쪽으로 충분히 당겨 「R」(후진) 위치로 변속하십시오.

차량을 출발시키기 위해서는 완전히 밟고 있던 클러치 페달을 천천히 놓으면서 가속페달을 밟아 출발하십시오.

정지 상태에서 「1단」 또는 「R」(후진)로 변속이 어려울 경우, 변속기를 중립에 놓고 클러치 페달을 떼었다가 다시 밟고 「1단」 또는 「R」(후진)로 변속하십시오.

겨울철 기온이 낮을 경우 변속기 오일이 따뜻해지기 전에는 변속이 어려울 수 있습니다. 이것은 정상적인 현상이며 고장이 아닙니다.

#### ▶ 저단 변속

교통 정체가 심할때나 언덕 오르막길 주행할 때 서행해야 할 경우는 엔진에 무리를 줄 수 있으므로 저단으로 변속하십시오. 저단 변속을 하면 엔진이 꺼지지 않고 다시 속도를 내야 할 경우 보다 빨리 가속을 할 수 있습니다.

내리막길 주행시의 저단 변속은 안전속도를 유지하고 브레이크의 수명을 연장시킬 수 있습니다.

## ■ 올바른 운전요령

**⚠ 주 의**

- 차량 주행 중에 반 클러치[1](사양 적용시) 또는 페달에 발을 올려 놓고 사용하면 클러치가 빨리 손상이되고 이상 마모가 올 수 있습니다.
- 언덕길에서 정차하는 동안 반 클러치를 사용하여 차를 정지하려 하지 마십시오. 클러치 디스크가 빨리 손상됩니다.
- 고속 주행중에 갑자기 저단으로 변속하지 마십시오. 엔진 및 변속기가 손상될 수 있습니다.
- 차량의 원활한 주행과 연료절감을 위하여 적정 변속시기에 변속하십시오. 회전계의 바늘이 적색눈금을 넘지 않도록 하십시오. 엔진이 손상됩니다.
- 주행중 기어를 변속할 때 외에는 변속레버에 손을 올려 놓고 운전하지 마십시오. 변속기 내부 부품 마모의 원인이 됩니다.

**알아두기**

[1] 반 클러치란?
클러치 페달을 밟을 때 완전히 밟지 않거나, 놓지 않은 상태로 동력이 클러치에 전달되어 클러치가 미끄러지는 상태

**⚠ 주 의**

- 「5단」에서「4단」으로 감속할 때「5단」기어를 빼면 바로「3단」과「4단」사이의 중립 위치에 놓이므로 변속레버를 좌측으로 당기지 말고, 곧바로 뒤쪽으로 당겨「4단」기어를 넣으십시오.
  부주의하게 변속레버를 좌측으로 당겨「2단」으로 잘못 변속되면 엔진이 급격하게 고회전될 수 있으며, 이는 엔진과 변속기가 손상될 수 있습니다.

**⚠ 주 의**

- 고단에서 저단으로 변속하고자 할때에는 한번에 두단 이상 저단으로 변속하지 마십시오. 또한, 엔진 고속 (5,000 rpm)이상으로 회전하고 있는 상태에서는 저단으로 변속하지 마십시오. 엔진이 손상될 수 있습니다.
  고단에서 저단으로 변속된 후 저단에서도 엔진 회전수가 회전계의 적색 구간에 들어가지 않도록 주의하십시오.

**⚠ 경 고**

운전석을 떠나기 전에는 평탄한 장소에서 반드시 주차 브레이크를 작동시켜 놓고, 엔진시동을 끄십시오.
그리고 변속레버를「1단」또는「R」(후진)에 위치시키십시오. 그렇지 않을 경우, 예상치 못한 차량의 갑작스런 움직임으로 심각한 사고가 날 수 있습니다.

## 자동변속기(사양 적용시)

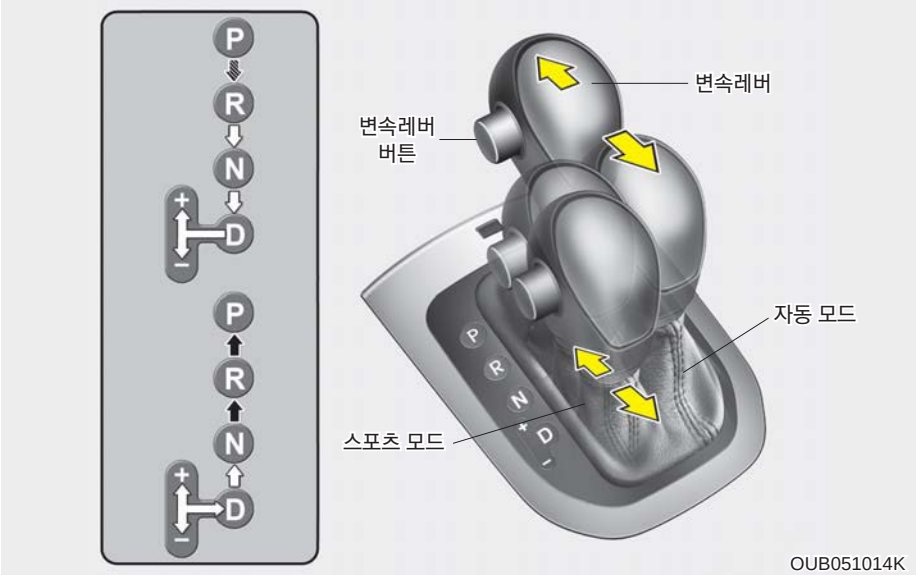


브레이크를 밟아야만 작동가능 (변속레버 잠금장치 장착)

변속레버 버튼을 누르고 변속레버를 작동시킴

변속레버를 그대로 작동시킴

※ 변속레버를 움직일 때는 반드시 브레이크 페달을 밟은 상태에서 레버를 조작하십시오.

### ■ 자동변속기 작동

#### ▶ 변속 위치별 기능

자동변속기는 변속레버의 위치, 차량속도, 가속페달의 위치에 따라 1속 ~ 4속(6속(사양 적용시))까지 자동으로 변속됩니다. 변속레버의 위치는 계기판에 표시됩니다. 「D」, 「R」 및 스포츠 모드 구간(+, -)위치에서는 가속페달을 밟지 않아도 브레이크만 풀면 차가 전진하거나 후진합니다. 이 위치에서 차를 멈추고자 할 때는 반드시 브레이크 페달을 밟으십시오.

**⚠ 경 고**

**미끄러지기 쉬운 도로에서 급격하게 엔진 브레이크를 조작(변속레버를 고단에서 저단으로 내리는 것)하면 타이어가 미끄러질 위험이 있으므로 조작하지 마십시오.**

● P (주차)

주차 및 엔진 정지·시동 시 차가 움직이지 않도록 변속기가 잠기는 위치입니다.
주·정차할 때 브레이크 페달을 밟은 채로 변속레버를 「P」(주차) 위치에 두고 주차 브레이크를 거십시오.
주·정차할 때 주차 브레이크 대신 사용하지 말고 반드시 함께 사용하십시오.

**⚠ 주 의**

**「P」(주차) 위치로 변속할 때는 반드시 차량이 정지한 상태에서 변속하십시오. 차량이 움직이는 상태에서 변속하면 자동변속기가 손상될 수 있습니다.**

※ 다른 사람이 차량을 움직일 수 있도록 주차시켜 놓을 때는 다음과 같이 하십시오.

**비상시 주차를 제외하고는 항상 안전을 위해 「P」(주차) 위치에 두고 주차 브레이크를 거십시오.**

1. 브레이크를 밟은 상태에서 「P」(주차) 위치에 두고 엔진을 끄십시오.
   스마트 키 장착 차량은 「P」(주차) 위치에서만 시동버튼을 「OFF」 상태로 전환할 수 있습니다.
2. 바퀴에 고임목을 괴십시오.
3. 주차 브레이크를 푸십시오.
4. 브레이크를 밟고 변속레버 버튼을 누른 상태로 자동 변속기를 「N」(중립) 위치로 두십시오.

● R (후진)

- 차를 후진할 때 사용하십시오.
- 변속 레버를 「R」(후진)의 위치로 두고자 할 때는 반드시 차를 멈춰야 합니다. 차가 움직이는 상태에서 「R」(후진)로 변속하는 경우, 예기치 못한 사고가 날 수 있으니 반드시 정차한 후 사용하십시오. 차에 따라 변속 레버를 「R」(후진)으로 변속하면 확인음이 1회 울리는 것이 있습니다.
- **주행 중 잠시 차를 멈출 경우, 브레이크 페달을 확실히 밟지 않으면 차가 움직일 수 있으므로 주의하십시오.**

**⚠ 주 의**

**변속하려고 변속 레버를 「R」(후진) 위치로 둘 때나 「R」(후진) 위치에서 다른 위치로 전환하고자 할 때는 차를 완전히 멈춘 후 하십시오.**
**만약 주행 중에 「R」(후진)로 변속하면 변속기가 손상될 수 있습니다.**

● N (중립)

- 주행 중 정차 시간이 길어질 때 사용하십시오. 바퀴와 변속기가 잠겨 있지 않습니다. 주행 중 정차할 때는 브레이크 페달을 밟거나 주차 브레이크를 거십시오.
- 「N」(중립) 위치에서도 엔진 시동이 걸리나, 안전을 위하여 반드시 「P」(주차) 위치에서 시동을 거십시오.

**⚠ 경 고**

**주행 중 변속 레버를 「N」(중립) 위치에 두면 엔진 브레이크가 작동하지 않아 예기치 못한 사고가 날 수 있으므로 주행 중에는「N」(중립)으로 변속하지 마십시오.**

● D (주행)

- 이 위치는 정상적인 전진 주행 위치입니다.
- 변속기는 1속~4속(또는 6속) 내에서 적절한 경제성과 힘을 제공하는 속도로 자동적으로 선택하여 변속합니다.
- 출발하고자 할 때는 변속 레버의 위치가 「P」(주차)일 때 시동을 건 후 브레이크 페달을 밟은 상태에서 「D」(주행)로 변속하고, 브레이크 페달에서 발을 떼어 차가 서서히 움직이는 것을 확인하신 후에 가속 페달을 밟아 출발하십시오.
- **주행 중 차를 잠시 멈출 경우, 브레이크 페달을 꽉 밟지 않으면 자동 변속기의 특성상 차가 움직일 수 있으니 주의 하십시오.**

**⚠ 경 고**

**언덕길에서 차를 멈춘 후 출발할 경우에는 변속레버가 「D」(주행)의 위치에 있어도 가속 페달이나 브레이크 페달을 밟지 않으면 상황(등판각)에 따라 차가 뒤로 밀려 큰 사고가 날 수 있습니다.**
**「D」(주행)로 변속할 때는 차를 완전히 멈춘 후 하십시오.**

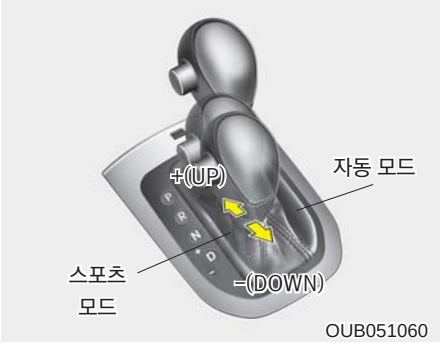


● **스포츠 모드(+, —)**

- + (UP)

  수동변속기처럼 레버를 「+」 방향으로 한번 밀어줄때 마다 1속씩 상승하여 4속(또는 6속)까지 변속할 수 있습니다. 가속 페달을 밟으면서 작동시킬 수 있습니다.

- — (DOWN)

  브레이크를 밟으면 속도에 따라 4속(또는 6속)~1속까지 자동적으로 변속합니다.
  또한 레버를 「–」 방향으로 한번 당겨줄 때 마다 1속씩 내려갑니다.
  엔진 브레이크를 사용하고자 할 때는 브레이크를 밟으면서 레버를 「–」 방향으로 당겨 1속씩 내리십시오.

**주행중 잠시 멈출 경우, 브레이크 페달을 확실히 밟지 않으면 자동변속기 특성상 차량이 움직일 수 있으니 주의하십시오.**

- 스포츠모드는 1속에서 4속(또는 6속)의 전진 변속만 가능하며, 후진 및 주차시에는 「R」(후진), 「P」(주차)를 선택하십시오.
- 변속레버를 「–」(DOWN)측으로 빠르게 2회 조작하면 3속에서 1속, 4속에서 2속으로 변속하는 것이 가능합니다.
- 스포츠 모드에서 주행중 차속이 내려가면 자동으로 저단변속되어 정지시에는 1속으로 변속됩니다.
- 미끄러운 노면에서의 발진성을 좋게하기 위하여 정차중에 「+」(UP)측으로 1회조작 하는 것으로 2속 출발이 가능하며 「–」(DOWN)측으로 조작하면 1속으로 변속됩니다.
- 주행성능을 확보하기 위하여 차속에 따라 「+」(UP)측으로 조작하여도 변속이 되지않는 경우가 있으며, 또한 엔진의 과도한 회전을 방지하기 위하여 차속에 따라 「–」(DOWN)측으로 조작하여도 변속이 되지 않는 경우가 있습니다.

### ▶ 변속레버 잠금 장치(Shift Lock)

자동변속기의 변속레버를 「P」(주차) 위치에서 「R」(후진) 위치로 변속하고자 할 때, 운전자의 오조작을 방지하기 위하여, 브레이크 페달을 밟아야만 변속이 가능하도록 고안된 장치입니다.

「P」(주차) 위치에서 「R」(후진) 위치로 변속하고자 할 때는 다음과 같이 하십시오.

1. 브레이크 페달을 밟고 계십시오.
2. 변속레버를 변속레버 버튼을 누른 상태로 다른 위치로 변속하십시오.

- 변속레버가 「P」(주차) 위치에서 브레이크 페달을 반복적으로 밟고 해제하면 변속기 부근에서 잡음이 들릴 수 있습니다.
- 「N」(중립) 위치에서 「D」(전진) 위치로 변속시는 변속레버 잠금 장치가 작동하지 않으므로 반드시 「P」(주차) 위치에서 시동을 거십시오.
- 변속레버 잠금 장치(Shift Lock)는 브레이크 페달을 밟고, 변속레버를 움직여야 잠금 장치가 해제되므로 해제 순서를 반드시 준수 하십시오.

## ■ 바른 운전 요령

- 엔진 시동은 반드시 변속레버를 「P」(주차)에 위치 놓은 후 주차 브레이크를 걸고 오른발로 브레이크 페달을 밟고 시동을 거십시오.
- 엔진 rpm(회전수)이 높을 때는 어떤 위치로도 변속하지 마십시오.
- 변속레버를 움직일 때는 반드시 브레이크 페달을 밟고, 계기판에 나타나는 각 위치의 표시등을 확인하면서 원하는 위치로 조작하고 레버를 고정시킨 다음 브레이크 페달에서 발을 서서히 떼십시오.
- 자동변속기 차량은 「D」, 「R」, 스포츠 모드의 어느 위치에서나 공회전 상태에서 가속페달을 밟지 않아도 차가 움직이려는 경향이 있으므로 정차 중에는 반드시 브레이크를 밟고 주차 브레이크를 확실히 거십시오.
- 언덕길에서 정차할 때는 가속페달을 이용하여 차를 정지시키려 하지 말고 브레이크를 거십시오.
- 오르막길에서 서 있을 때는 엔진의 힘을 이용하여 정차하지 말고 주차 브레이크를 걸거나 브레이크를 거십시오.
- 브레이크 페달을 밟은 상태에서 「R」(후진) 또는 어떠한 전진 변속 위치에서도 가속 페달을 밟지 마십시오.
- 주, 정차 중에 엔진을 지나치게 고속 회전시키지 마십시오.

**⚠ 경 고**

- **가속페달을 밟은 채로 「P」(주차) 또는 「N」(중립) 위치에서 다른 위치로 변속하지 마십시오. 차가 갑자기 움직여 예기치 않은 사고가 발생할 위험이 있습니다.**
- **주행 중에는 변속레버를 「N」(중립) 위치로 변속하지 마십시오. 엔진 브레이크가 작동되지 않아 위험하게 됩니다.**
- **주·정차시 변속레버가 「P」(주차) 위치에 확실하게 변속되어 있지 않으면 외부로 부터의 충격에 의해 차량이 움직일 수 있습니다. 그러므로 잠시라도 차에서 떠나 있을 때에는 안전을 위하여 항상 「P」(주차)에 위치시키고 주차 브레이크를 건 다음 반드시 엔진 시동을 끄십시오.**
- **언덕길에서 후진 시, 반드시 변속레버를 「R」(후진) 위치에 놓으십시오. 그렇지 않을 경우 시동이 꺼질 수 있어 매우 위험합니다.**

### ▶ 출발하는 경우

1. 브레이크 페달을 밟은 채로 변속레버를 조작하십시오.
2. 브레이크 페달에서 발을 떼어 차량이 서서히 움직이는 것을 확인한 후에 가속 페달을 천천히 밟고 출발하십시오.

변속레버를 「D」, 「R」, 스포츠 모드로 변속시 가속 페달을 밟지 않아도 차가 움직여 전진 또는 후진 할 수 있습니다. 특히, 엔진 회전이 높은 경우(외부온도에 따라 약 1,500~2,000 rpm 이상)는 차량이 갑자기 움직일 수 있습니다.

**⚠ 경 고**

**「N」(중립) 또는 「P」(주차)에서 다른 위치로 변속할 때는 반드시 브레이크 페달을 밟고 변속 하십시오.**
**가속 페달을 밟은채로 변속하면 차량이 갑자기 움직여 예기치 않은 사고가 발생할 위험이 있습니다.**

### ▶ 통상 주행 시 급가속을 원하는 경우

「D」(주행) 위치에서는 다른 차량의 추월이 가능합니다. 다른 차량을 추월하고자 할 때는 가속 페달을 끝까지 밟으면 변속기는 저단 변속하여 급가속하게 됩니다. 다른 차량을 추월할 때는 추돌을 방지하기 위하여 앞차와의 차간거리를 충분히 확보하십시오.

### ▶ 정지했다가 언덕길로 주행하고자 할 때

정지했다가 언덕길로 올라가려면, 브레이크 페달을 밟고, 적재량과 언덕길의 경사도에 따라 변속레버를 「D」(주행) 또는 스포츠 모드의 「1단」 위치에 놓으시고 주차 브레이크를 푸십시오.
브레이크 페달에서 발을 뗀 후 가속 페달을 서서히 밟으십시오.

- 급한 오르막길에서 정차 후, 출발시 차량이 뒤로 밀릴 수 있습니다.
  이때, 스포츠모드 2단 상태에서 출발하면 차량이 뒤로 밀리는 것을 방지할 수 있습니다.

## 제동 장치

### ■ 브레이크

- 브레이크를 밟을 때는 여러 번에 걸쳐 밟으십시오.
  브레이크 성능을 좋게 하는 것은 물론 뒤따르는 차에 제동상황을 미리 알려 주어 추돌사고를 방지할 수 있습니다.
- 내리막길에서 브레이크를 장시간 밟으면 브레이크 성능이 저하되므로 반드시 엔진 브레이크와 함께 사용하십시오.
- 브레이크가 걸리지 않는 차나 ABS를 장착한 차는 브레이크 페달을 펌프질하듯이 밟지 마십시오.

**⚠ 경 고**

- 가파르거나 긴 언덕길을 내려올 때 계속적인 브레이크 사용은 브레이크 과열 및 브레이크 장치의 일시적인 고장을 야기할 수 있으므로 저단기어(엔진 브레이크)를 사용하십시오.
- 브레이크 장치가 젖을 정도로 깊은 물이 있는 곳을 주행하는 것은 정상적인 브레이크 작동을 방해합니다. 브레이크 장치가 젖어 제동효과가 떨어졌을 때는 브레이크를 건조시키기 위해 안전거리를 유지한 상태에서 정상적인 브레이크 작동시까지 수회 가볍게 브레이크를 밟으십시오. 물이 고인 곳을 주행했을 때나 세차 후에는 브레이크 성능을 점검하십시오.
- 페달을 잘못 밟을 수 있으므로 브레이크 페달 및 가속 페달의 위치가 분명치 않으면 운전하지 마십시오. 브레이크 페달 대신 가속 페달을 밟으면 사고가 일어나 심각한 부상을 입거나 또는 사망 할 수 있습니다.

**⚠ 경 고**

- 미끄러지기 쉬운 노면에서는 타이어가 미끄러지기 쉬우므로 급격한 엔진 브레이크는 피해 주십시오.
  차량 조향력을 잃게 되어 위험할 수 있습니다.
- 엔진이 정지된 상태에서는 브레이크 페달을 밟기위해 많은 힘을 필요로 하고 제동거리도 증가하므로 주행 중 엔진 시동을 끄지 마십시오.
  브레이크 페달 밑으로 깡통, 종이 등 이물질이 들어가지 않도록 주의하십시오.
- 브레이크 페달 작동을 방해하여 위험합니다.
  브레이크 페달 위에 발을 올려 놓고 주행하지 마십시오. 비정상적인 브레이크 온도 상승을 유발, 브레이크 패드(또는 라이닝)의 과도한 마모, 제동거리의 증가를 가져옵니다.

### ▶ 디스크 브레이크 마모 표시

- 이 차는 디스크 브레이크가 장착되어 있습니다.
  브레이크 패드가 마모되어 새 패드로 교체할 시기가 되면 앞 또는 뒤 브레이크에서 '끽' 하는 소리가 나는 것을 들을 수 있습니다. 브레이크 페달을 밟을 때 이 소리를 들을 수 있습니다.
  이때는 가까운 자사 직영 서비스 센터나 서비스 협력사에서 브레이크 점검을 받고 패드를 교체하십시오.
  특정한 주행 조건이나 날씨 상태에 따라 브레이크를 처음 밟거나 살짝 밟을 때 끽 소리가 날 수 있습니다. 이는 정상적인 현상으로 브레이크에 문제가 있는 것은 아닙니다.
- **브레이크 장치를 수리하는 비용을 절감하려고 브레이크 패드가 마모된 상태에서 계속 주행하지 마십시오.**
- **브레이크 패드를 교체할 때는 왼쪽, 오른쪽 세트로 교체하십시오.**

**⚠ 경 고**

**브레이크에서 고주파 경고음('끽'하는 소리)이 나면 자사 직영 서비스센터 또는 서비스협력사에 점검을 의뢰하십시오. 그렇지 않을 경우 브레이크가 작동되지 않아 심각한 사고가 일어날 수도 있습니다.**

### ■ 바른 제동요령

- 브레이크를 2~3회에 걸쳐서 밟으면 브레이크 성능을 좋게 하는 것은 물론 뒤따르는 차에 제동 상황을 미리 알려 주어 추돌 사고를 방지할 수 있습니다.
- 차가 멈추는데 필요한 만큼의 힘으로 브레이크 페달를 밟으십시오.
- 내리막길에서 브레이크를 계속 밟으면 브레이크가 과열되어 일시적으로 고장이 날 수 있으니 저단 기어를 사용하거나 속도를 서서히 줄이면서 차례대로 저단으로 변속하는 엔진 브레이크를 함께 사용하여 속도를 줄이십시오.
- 엔진 회전수(rpm)가 필요 이상으로 올라갈 경우에는 엔진 각 부분에 무리가 생겨 엔진이 손상될 수 있으므로 주의하십시오.

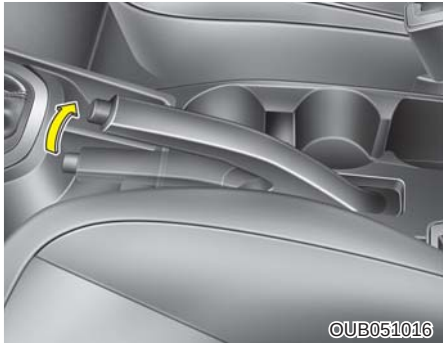


## ■ 주차 브레이크

### ▶ 작동

- 차를 정지시키고 브레이크 페달을 밟은 상태에서 주차 브레이크 레버를 끝까지 당겨 놓으십시오.
- 브레이크가 작동하지 않는 위급상황에서 주차브레이크를 사용할 수 있습니다.
  그러나 제동거리는 정상적인 제동거리보다 더욱 길어집니다.
- 빙판길 또는 눈길과 같이 미끄러지기 쉬운 도로 상태에서는 차량이 회전할 수 있으므로 사용할 때 주의하십시오.
- 주차 브레이크를 완전히 작동시켜 놓은 다음 수동변속기 차량은 「1단」 또는 「R」(후진) 위치에 놓고 자동변속기 차량은 「P」(주차) 위치에 놓으십시오.

겨울철에는 주차 브레이크 관련 장치가 동결될 수도 있습니다.
경사지가 아닌, 평탄하고 안전한 곳에 차량을 주차시킬 때는 주차 브레이크를 사용하는 대신 주차 후, 바퀴에 고임목을 괴십시오.

**⚠ 경 고**

- **본 차량에 대한 지식이 없는 사람 또는 유아나 어린이가 주차 브레이크에 손대지 못하도록 하십시오. 주차 브레이크를 해제시킬 경우에는 주, 정차 상태에 따라 사고의 위험성이 있습니다.**
- **긴급상황을 제외하고 주행 중에는 절대로 주차 브레이크를 작동하지 마십시오. 차량 시스템에 손상을 줄 뿐만 아니라, 주행 안전성이 불안해 질 수 있습니다.**

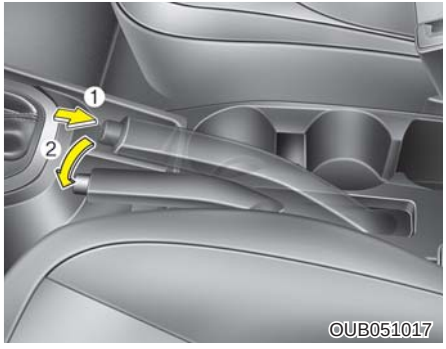


▶ 작동 해제

- 주차 브레이크 레버를 약간 위로 올린 후 해제 버튼(1)을 누르면서 레버를 아래로 (2) 내리십시오.
- 주차 브레이크를 해제하면 변속기의 위치에 따라 차량이 움직일 수도 있으므로 반드시 브레이크 페달을 밟은 상태에서 주차 브레이크를 해제하십시오.
- 출발하기 전에 주차 브레이크를 완전히 해제하고 계기판 내에 브레이크 경고등이 꺼졌는지 확인하십시오.

**⚠ 주 의**

- **주차 브레이크를 완전히 해제하였는데도 주차 브레이크 경고등이 켜져 있으면 브레이크 장치에 고장이 발생한 것이므로 자사 직영 서비스센터 또는 서비스협력사에 점검 및 정비를 의뢰하십시오.**
- **주차 브레이크를 작동 시킨 상태에서 운행하면 브레이크 과열, 브레이크 패드(또는 라이닝)의 과도한 마모의 원인이 될 수 있습니다.**

## ■ ABS(Anti-Lock Brake System)
(사양 적용시)

ABS 장치는 차를 급제동하거나 미끄러운 도로에서 제동할 때, 구르던 바퀴가 잠기면서 노면 위에서 미끄러지는 현상을 방지하여 차의 진행 방향을 조작하는 스티어링 휠의 성능을 유지시켜 주는 장치입니다.
일반적인 주행조건에서 ABS의 제동력은 보통의 브레이크 장치와 같습니다.
ABS가 장착된 차로 운전할 때는 도로조건이나 교통 상태에 따라 다음과 같이 운전하십시오.

- 급제동할 때는 차가 완전히 멈출 때까지 브레이크 페달을 힘껏 밟으십시오. 이때 절대로 브레이크 페달에서 발을 떼거나 브레이크 페달을 펌프질하듯이 밟지 마십시오.
- ABS를 장착한 차는 급제동할 때에도 스티어링휠로 차의 진행 방향을 조작할 수 있습니다.
- ABS가 작동할 때 브레이크 페달을 통해 전달되는 다소의 진동과 소음은 정상적인 현상입니다.
- ABS가 장착된 차는 젖은 도로나 빙판길 또는 다져진 눈길에서 일반 브레이크를 장착한 차보다 더 빨리 멈출 수 있습니다. 그렇다 해도 고속으로 주행하지 마십시오.

- ABS가 장착된 차라도, 충분한 제동 거리가 필요합니다. 항상 앞차와 안전거리를 유지하십시오.
- ABS가 장착된 차량도 옆으로 미끄러지는 것을 방지할 수는 없습니다.
- 또한 자갈길이나 비포장도로 또는 눈이 막 쌓인 길에서는 일반 브레이크를 장착한 차보다 제동 거리가 더 길어질 수 있습니다.
- 선회할 때는 항상 감속하여 주행하십시오.
  ABS가 장착된 차도 과속으로 인한 사고는 방지할 수 없습니다.
- 빙판길과 같은 미끄러운 도로를 주행할 때 브레이크를 계속 밟고 있으면 ABS가 계속 작동하여 ABS 경고등이 켜지는 경우도 있습니다.
  이러한 경우에는 차를 안전한 곳에 세운 후에 엔진을 껐다가 다시 시동을 걸어 ABS 경고등이 꺼지는지 점검하십시오.
- 운행 중에 ABS 경고등이 계속 켜져 있으면 ABS 장치에 이상이 생긴 것이므로 가능한 한 빨리 자사 직영 서비스 센터나 서비스 협력사에 정비를 의뢰하십시오.
  이런 경우라도 일반적인 브레이크 기능은 작동합니다.
- ABS 경고등은 시동 「ON」 또는 시동 상태에서 3초 동안 켜집니다.
  이 시간은 자가 진단 시간인데 ABS가 정상이면 경고등이 꺼집니다. 만약 계속 켜져 있으면 ABS 장치에 이상이 생긴 것입니다. 가능한 한 빨리 가까운 자사 직영 서비스 센터나 서비스 협력사에서 점검을 받으십시오.
- 엔진에 시동을 건 후 출발할 때 저속에서 ABS 자체 진단음이 미약하게 들릴 수 있습니다.
  이것은 ABS가 정상적으로 작동하고 있음을 나타내는 것으로 이상이 아닙니다.
- 배터리가 방전되어 엔진을 점프 스타트할 때는 엔진 회전이 불안정하고 동시에 ABS 경고등이 켜지며 깜빡일 수 있습니다. 이것은 배터리의 전압이 부족해서 나타나는 현상이므로 배터리의 전압이 회복된 후 주행 하십시오.
- 타이어 주위를 청소할 때는 각 휠에 장착되어 있는 차속 감지 장치 및 배선 등에 손상을 입히지 않도록 주의하십시오.
- ABS는 고속도로나 상태가 좋은 도로에서 브레이크 효과를 최대로 발휘하도록 설계되었습니다. 상태가 좋지 않은 포장도로에서 ABS는 브레이크 효과가 저하될 수 있습니다. 항상 기후나 도로 상태를 고려하여 이에 적합한 속도로 안전하게 주행하십시오.

**⚠ 경 고**

- **ABS 경고등과 브레이크 경고등이 동시에 켜진 경우, 제동력의 전·후륜 배분기능도 작동하지 않기 때문에 급제동시 차량이 불안정하게 될 수 있습니다.**
  **경고등이 켜지면 고속주행이나 급제동을 피하고 곧바로 가까운 자사 직영 서비스센터 또는 서비스협력사에 점검 및 정비를 의뢰하십시오.**
- **안전한 운전을 위해서 ABS 장치에 너무 의존하지 마십시오. 그리고 다음과 같은 주행에 대해서 ABS장치는 안전을 보장할 수 없습니다.**
  - **운전미숙, 잘못된 판단 또는 과속이나 안전거리 미확보 등과 같은 안전수칙을 지키지 않는 무모한 주행 등.**
  - **빗길과 같은 수막으로 인한 타이어 마찰력이 현저히 감소되는 상황에서의 고속주행 등.**

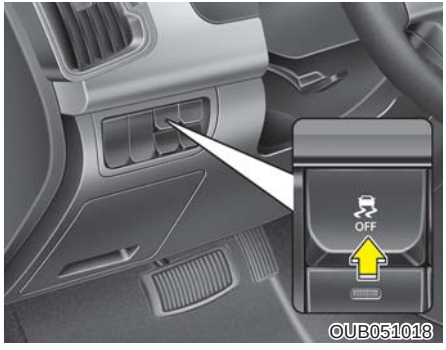


■ VSM(사양 적용시)

VSM은 주행 노면이 미끄럽거나 좌 우, 바퀴의 노면 마찰 계수가 다른 경우 제동시 ABS, 차체 자세 제어장치(VDC)등의 작동과 전동 파워 스티어링 (EPS)의 협조 제어로 차량의 제동 안전성 및 주행 안정성을 향상시켜주며, 경사가 심한 언덕길에서 정차 후 출발시 일시적으로 브레이크가 자동하여 차량이 뒤로 밀리는 것을 방지하는 기능(HAC)을 수행하여 종합적으로 차량의 자세 안정성을 향상 시키는 시스템 입니다.

※ VSM은 Vehicle Stability Management 의 약자입니다.

▶ VSM 작동

VSM이 작동되는 구간에서는 VDC 작동 표시등( )이 깜빡입니다.
VSM이 작동될 때는 구동력과 제동력의 영향 및 전동 파워 스티어링(EPS)의 협조 제어의 영향으로 약간의 진동 및 조향 핸들의 이질감이 느껴질 수 있으나 이는 정상입니다.

● **다음과 같은 경우에는 VSM이 작동하지 않습니다.**

- 도로의 경사도가 심한 경우
- 후진 주행하는 경우
- VDC 작동 정지 표시등( )이 켜진 경우
- 전동 파워 스티어링 경고등(EPS)이 켜진 경우

▶ VSM 기능 해제

「 」 버튼을 눌러 VDC를 해제하면, VSM도 해제되며 계기판에 VDC 작동 정지 표시등( )이 켜집니다. 「OFF」 상태에서 버튼을 다시 누르면 「ON」 상태로 변환되며 작동 정지 표시등( )이 꺼집니다.

▶ 시스템 이상

차체 자세 제어 장치(VDC)와 전동 파워 스티어링(EPS)에 이상이 있을 때에는 VSM 기능도 작동되지 않습니다. VDC 작동 표시등( ) 또는 전동 파워 스티어링 경고등( )이 계속 켜질 경우 자사 직영 서비스센터 또는 서비스협력서에 점검 및 정비를 의뢰하십시오.

**⚠ 주 의**

- **VSM은 15 km/h 이상, 커브길 주행 시 작동합니다.**
- **VSM은 마찰 계수가 다른 노면을 30 km/h 이상 주행 시 작동합니다.**

**⚠ 경 고**

- **VSM은 운전자를 위한 보조 장치입니다. 차량 안전 및 통제는 운전자 스스로의 판단에 의해 이루어져야 합니다. 시스템에 의존하여 위험한 주행을 해서는 안되며, 항상 스티어링 휠을 확실하게 잡고 안전한 제동거리를 확보 및 필요 시 브레이크를 밟아 속도를 줄이십시오.**
- **VSM 작동중에도 도로 및 주행 상태에 대하여 세심하고 지속적인 주의를 기울이십시오.**
- **차량 출고 시 제공된 타이어 및 휠과 다른 사이즈 또는 다른 타입의 타이어와 휠을 사용하지 마십시오. 시스템 오작동의 원인이 될 수 있습니다.**

## ▶ 차체 자세 제어 장치(VDC)

차체 자세 제어 장치(VDC)는 미끄러지기 쉬운 노면에서 구동되는 바퀴가 헛도는 것을 방지하여 발진하기 쉽게 하고 선회 가속시의 적절한 구동력, 조종력을 확보하는 기능 뿐만 아니라, 차속 및 조향각 센서등 각종 센서들로부터 운전자의 조종 의도를 판단하고 4개의 바퀴에 개별적인 제동력을 적절히 배분하여 제동시 및 가속시, 또한 커브를 돌 때 차량의 앞,뒤,좌,우 모든 방향에 대한 차체의 자세를 제어하여 보다 안정된 조종력을 확보하기 위한 장치입니다.

※ VDC는 Vehicle Dynamic Control 의 약자입니다.

### ● VDC 작동

**–**

- **작동 가능 상태**
- 차량의 엔진을 시동시키면 표시등이 약 3초간 점등되었다가 소등된 후 자동으로 VDC 작동 가능 상태가 됩니다.
- 엔진 시동 후「 OFF 」버튼을 0.5초 이상 눌러 VDC 작동을 정지 시킨 상태( OFF 표시등 점등)에서는 한 번 더「 OFF 」버튼을 누르면 계기판에 VDC 작동 정지 표시등( OFF )이 소등되면서 차체 자세 제어 장치가 작동 가능한 상태로 됩니다.
- 엔진 시동 후 출발 시 저속에서 미약한 VDC 자체 진단음이 들릴 수 있습니다. 이것은 VDC가 정상 작동되고 있음을 나타내는 것으로 이상이 아닙니다.

OTD059012

● **작동될 때**

주행중 차체 자세 제어 장치가 작동되는 구간에서는 VDC작동/경고 표시등( )이 점멸됩니다.

- **VDC가 작동될 때는 구동력과 제동력의 영향으로 약간의 진동이 느껴질 수 있으나 이는 정상입니다.**
- **진흙 길 또는 미끄러운 눈길을 빠져나오고자 가속 페달을 밟을 때, 엔진 회전수(rpm)가 상승하지 않을 수도 있습니다.**

▶ VDC 작동 정지

OTD059013

● **작동 정지 상태**

- 「 」 버튼을 0.5초 이상 눌러 계기판에 작동 정지 표시등( )이 점등되면 차체 자세 제어 장치가 작동 정지 됩니다.
- VDC 작동 정지 상태에서 시동을 끄면 VDC 작동 정지는 자동으로 취소되며 엔진을 재시동하면 VDC 작동 가능 상태로 복귀됩니다.

■ VDC 작동/경고 표시등(점멸/점등)

OTD059012

■ VDC 작동 정지 표시등(점등)

OTD059013

● **표시등**

시동을 「ON」 으로 하면 점등되고 VDC장치에 이상이 없으면 약 3초후 소등됩니다.
작동/경고 표시등은 VDC가 작동될 때 점멸하고, VDC 작동 가능상태에서 VDC 장치에 이상이 있거나 장치 보호를 위한 기능 일시 정지 시 점등됩니다. 작동 정지 표시등은 「 」 버튼을 눌러 VDC 장치를 해제 시켰을 때 점등됩니다.

**⚠ 경 고**

**커브길, 눈이 쌓인 도로, 동결로에서는 VDC 기능에 전적으로 의존하지 말고 안전운행에 유의 하십시오.**
**특히 VDC 작동 표시등이 점멸하는 경우나 노면이 미끄러지기 쉬운 상태 또는 커브길에서는 가속하지 말고 서행하십시오.**

## ● VDC OFF(작동 정지) 사용 방법

- **차량 검사 시**

  차량 검사 시에는 시동「ON」상태에서「 」버튼을 한번 눌러 ( 표시등 점등) VDC 기능을 정지시킨 후 차량검사를 실시하고 검사 완료 후에는「 」버튼을 다시한번 눌러 VDC 작동 가능 상태가 되도록 하십시오.

- **차량 운행 시**

  일상적인 차량 운행 시에는 가능한 VDC 작동 가능 상태로 운행하십시오.
  주행 중 VDC 작동 가능 상태에서 작동 정지( )상태로 변환시키고자 할 때에는 직선 평탄로에서 정속 주행을 하며「 」버튼을 누르십시오.
  특히, VDC 작동 상태( 표시등 점멸)에서는 절대로「 」버튼을 누르지 마십시오.
  VDC 작동 상태에서 VDC 기능을 정지시키면 갑작스런 차량의 미끄러짐으로 인하여 위험한 상황이 발생할 수 있고, 경사로 등판 및 선회주행이 어려울 수 있습니다.

- 차량검사시 속도계 시험기로 속도를 측정할 때 VDC 작동을 정지시키지 않으면 VDC 기능이 작동하여 속도의 상승억제가 작용됨에 따라 속도계가 불량으로 나와 불합격 판정을 받을 수 있으므로 반드시「 」버튼을 눌러 VDC 작동을 정지하십시오.
- VDC 작동 가능인 상태에서「 」버튼을 눌러 VDC 기능이 정지되어도 ABS 및 제동성능에는 전혀 이상이 없습니다.

**⚠ 경 고**

**VDC 작동 상태에서는「 」버튼을 누르지 마십시오.**
**미끄러운 노면을 급가속 또는 선회가속 중에「 」버튼을 눌러 VDC 기능을 정지시키면 갑작스런 차량의 미끄러짐으로 인하여 위험한 상황이 발생할 수 있습니다.**
**주행 중 VDC 작동 가능 상태에서 작동 정지 ( ) 상태로 변환시키고자 할 때에는 직선 평탄로에서 정속 주행을 하며「 」버튼을 누르십시오.**

## ▶ 경사로 밀림 방지 기능 (HAC: Hill-start Assist Control)

경사로 밀림 방지 기능은 경사가 심한 언덕길에서 정차 후 출발 시 일시적으로 브레이크가 작동하여 차량이 뒤로 밀리는 것을 방지하는 기능입니다. 이 기능은 약 2초간 작동되나 가속 페달을 밟아 차량이 출발하기 시작하면 자동으로 해제됩니다.

**⚠ 주 의**

- **HAC 기능에 의한 브레이크 작동은 2초 후 자동 해제되므로 일부러 브레이크 페달을 떼고 가속 페달을 밟지 않고 있으면 갑자기 뒤로 밀려 매우 위험합니다.**
- **변속레버가 「P」(주차) 또는 「N」(중립) 위치일 때는 작동되지 않습니다.**
- **VDC 기능이 해제된 상태에서도 HAC 기능은 작동되나, VDC 장치에 이상이 있을 때에는 HAC 기능도 작동되지 않습니다.**

## ■ 급제동 경보 시스템(ABS 사양 적용시) (ESS : Emergency Stop Signal)

급제동 경보 시스템은 차량 주행중에 급제동을 하거나 또는 제동중 ABS가 작동하면 브레이크 램프가 빠르게 점멸되어 후방 차량에게 위험 상황을 경고 할 수 있는 시스템입니다.
(단, 차량속도가 55km/h 이상이고 제동중 차량 감속도가 7m/s$^2$ 이상 또는 ABS 제어시에만 작동됩니다)
브레이크 램프가 깜빡이는 중에 차량속도가 40 km/h 이하에서 급제동 상황이 해제되거나 ABS 작동이 중단되면 브레이크 램프 깜빡임은 중단됩니다.

**⚠ 주 의**

**비상경고등이 이미 켜져 있는 경우에는 급제동 경보시스템은 작동하지 않습니다.**

## ■ 올바른 제동 요령

- 브레이크를 밟을 때 2~3회에 걸쳐서 작동시키면 안정된 성능을 얻을 수 있고, 또한 후속차에 미리 알려주게 되어 추돌을 방지할 수 있습니다.
- 차량이 정지하는데 필요한 만큼의 힘만 브레이크 페달에 가하십시오.
- 내리막길에서 계속적인 브레이크 사용은 브레이크 과열, 브레이크의 일시적인 고장 우려가 있으니 저단기어를 사용하시고, 속도를 서서히 줄이면서 차례대로 저단으로 변속하는 엔진 브레이크를 병용하여 속력을 줄이십시오.
- 엔진 회전수(rpm)가 필요이상 올라갈 경우는 엔진 각부에 무리가 생겨 엔진을 손상 시키게 되므로 주의하십시오.

## 크루즈 컨트롤(사양 적용시)

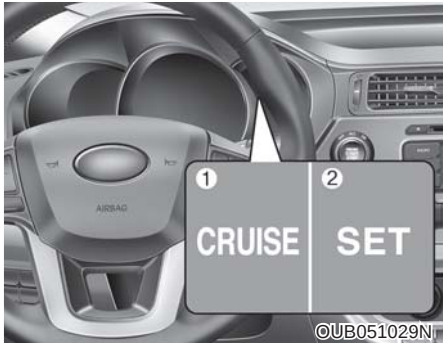

OUB051029N

1. 크루즈 표시등(CRUISE)
2. 크루즈 설정 표시등(SET)

가속 페달을 밟지 않아도, 차량의 속도를 일정하게 유지시켜주는 기능입니다. 장거리 여행 시 운전자의 피로를 줄여주기 위한 편의 장치입니다.
크루즈 컨트롤을 작동하기 위해서는 시동 「ON」 또는 엔진 시동 이후 브레이크 페달을 한번 이상 밟아야 합니다. 브레이크 스위치는 크루즈 컨트롤을 취소할 수 있는 매우 중요한 부품으로, 정상적으로 작동하는지 확인하기 위함입니다.

**⚠ 경 고**

**안전을 위해 반드시 취급설명서를 숙지한 후 사용하십시오.**

■ A타입

OUB051046

■ B타입

OUB051042

### ■ 주행속도 설정

1. 「ON」 버튼을 누르십시오.
   계기판에 크루즈 표시등(CRUISE)이 켜집니다.
2. 원하는 속도까지 가속 페달을 밟으십시오.
   단, 차량 속도는 40 km/h 이상에서만 설정이 가능합니다.

■ A타입

OUB051048

■ B타입

OUB051044

3. 원하는 속도에 도달했을 때 「SET −」스위치를 짧게 당겨 내리십시오.
   계기판에 크루즈 설정 표시등(SET)이 켜지면서 설정한 속도를 유지하게 됩니다.

4. 가속 페달에서 발을 떼십시오. 가속 페달을 밟지 않아도 설정한 속도를 유지합니다.

**⚠ 주 의**

**오르막에서는 속도가 감소할 수 있으며 내리막에서는 속도가 증가할 수 있습니다.**

■ A타입

OUB051047

■ B타입

OUB051043

## ■ 설정 속도 증가

- 「RES +」 스위치를 짧게 밀어 올릴 때 마다 2 km/h 씩 속도가 증가합니다.
- 「RES +」 스위치를 길게 밀어 올리면 점차적으로 속도가 증가합니다. 원하는 속도에 맞춰지면 손을 떼십시오.
- 약 190 km/h 까지 속도를 설정할 수 있으나 도로의 최고속도 이내에서 설정하십시오.

■ A타입

OUB051048

■ B타입

OUB051044

## ■ 설정 속도 감소

- 「SET –」 스위치를 짧게 당겨 내릴 때 마다 2 km/h 씩 속도가 감소합니다.
- 「SET –」 스위치를 길게 당겨 내리면 점차적으로 속도가 감소합니다. 원하는 속도에 맞춰지면 손을 떼십시오.
- 차량속도 40 km/h 이하에서는 크루즈 설정이 불가합니다.

## ■ 일시적인 속도 증가

크루즈 컨트롤 기능이 작동된 상태에서 일시적으로 속도를 올리고자 할 때는 가속 페달을 밟아 속도를 증가시키십시오. 설정된 값에 영향을 주지 않고 일시적으로 속도를 증가시킬 수 있습니다.
설정된 속도로 돌아가고자 할 때는 가속 페달에서 밟을 떼십시오. 올라간 속도에서 다시 「SET –」 스위치를 짧게 당겨 내리면 현재 속도로 재설정됩니다.

■ A타입

OUB051049

■ B타입

OUB051045

## ■ 일시 해제

### ▶ 수동으로

크루즈 컨트롤 작동을 일시적으로 해제할 수 있습니다.
브레이크 페달을 밟거나 또는 「CANCEL」 버튼을 누르십시오.
크루즈 설정 표시등(SET)이 꺼지면서 일시적으로 설정된 속도가 해제됩니다.
크루즈 표시등(CRUISE)은 계속 켜집니다.

### ▶ 자동으로

다음 상황에서는 자동으로 일시 해제됩니다.

- 스포츠모드에서 2단 이하로 변속할 경우
- 변속레버를 「N」(중립) 으로 할 경우
- 주행 중 주차 브레이크를 사용할 경우
- 속도가 설정속도보다 20km/h 낮아 진 경우
- 속도가 32km/h 이하로 낮아진 경우
- 200km/h 이상으로 가속된 경우
- 차체 자세 제어 장치(VSM)가 작동할 경우

크루즈 설정 표시등(SET)이 꺼지면서 일시적으로 설정된 속도가 해제됩니다.
크루즈 표시등(CRUISE)은 계속 켜집니다.

**⚠ 주 의**

**위의 상황 이 외에 자동으로 일시 해제된 경우에는 자사 직영 서비스센터 또는 서비스협력사에 의뢰하십시오.**

■ A타입

OUB051047

■ B타입

OUB051043

### ■ 재설정

다시 크루즈 컨트롤 기능을 사용하고자 할 때는 「RES +」 스위치를 짧게 밀어올리십시오. 「RES +」 스위치를 짧게 밀어올리면 직전에 설정되었던 속도로 다시 정속주행을 하게 됩니다. 단, 차량 속도가 40km/h 미만일 경우에는 작동하지 않습니다.

**⚠ 경 고**

**재설정 할 때는 해제 직전의 설정 속도로 빠르게 증가하거나 감속할 수 있으므로 사전에 도로 상황을 확인하고 운전자가 이전의 설정 속도를 확인 가능한 경우에만 사용하십시오.**

■ A타입

OUB051046

■ B타입

OUB051042

■ 기능 해제

기능을 완전히 해제하고자 할 때는 크루즈 선택 버튼을 누르십시오.
계기판의 크루즈 표시등(CRUISE)이 꺼지면서 기능이 해제됩니다. 크루즈 컨트롤을 사용하지 않을 때는 반드시 「OFF」 버튼을 눌러 기능을 해제하십시오.

**⚠ 경 고**

- **크루즈 컨트롤을 사용하지 않을 때는 반드시 「OFF」 하십시오. 오조작으로 인하여 주행속도가 설정되는 것을 방지합니다. 계기판의 크루즈 표시등(CRUISE)이 꺼지는 것을 확인하십시오.**
- **속도를 설정할 때는 반드시 법규로 정해진 규정속도 이내로 설정하십시오.**

**⚠ 경 고**

- **크루즈 컨트롤은 주행이 원활한 도로에서만 사용하십시오. 아래 상황에서는 사고 발생의 위험성이 높으므로 사용하지 마십시오.**
  - **고속도로 인터체인지, 톨게이트 부근**
  - **정체된 고속도로**
  - **비, 눈, 얼음 등으로 미끄러운 도로**
  - **급커브길**
  - **경사가 급한 내리막길이나 오르막길**
  - **기상 상태가 좋지 않거나 시야확보가 어려운 경우(안개, 눈, 비, 모래바람 등)**
  - **바람이 많이 부는 도로**
- **예기치 못한 상황 발생시 사고의 위험이 있습니다. 도로 및 주행 상태에 대하여 세심하고 지속적인 주의를 기울이십시오.**
- **크루즈 컨트롤은 운전자를 위한 편의장치입니다. 차량의 통제에 대해서는 운전자 스스로의 판단에 의해 이루어져야 합니다. 크루즈 컨트롤에만 의존할 경우 사고 발생의 위험성이 있습니다.**

## 공회전 제한 시스템(ISG)(사양 적용시)

■ A타입

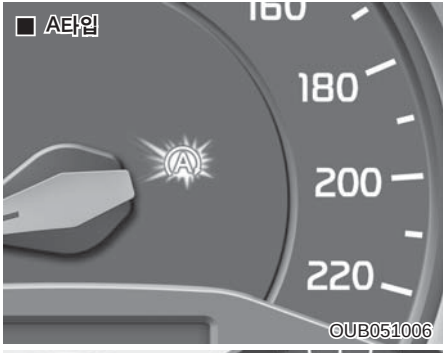


OUB051006

■ B타입

OUB051007

공회전 제한 시스템(ISG)은 신호 대기 상황이거나 정차 중일 때 차의 엔진을 일시 정지하여 연비를 향상시키고, 배출가스 발생을 억제하는 시스템입니다. ISG 시스템은 시동을 걸면 항상 작동합니다.

**⚠ 주 의**

**ISG 시스템이 작동할 때 일부 경고등(ABS, 브레이크, VSM, VSM OFF)이 켜질 수 있으나, 재 시동할 때 순간적인 전류 소모로 인한 현상으로 시스템 고장이 아닙니다.**

※ ISG는 Idle Stop and Go의 약자입니다.

OUB051072K

### ■ 엔진 자동 정지

1. 브레이크 페달을 밟은 상태에서 차속이 "0 km/h"이 되면 엔진이 자동으로 정지되고, ISG 표시등(녹색)이 켜지고, 슈퍼비젼 클러스터 사양의 경우 클러스터 표시창에 "AUTO STOP 작동중" 및 작동시간이 표시됩니다.
2. 이 상태에서 기어를 「N」(중립) 또는 「P」(주차)로 변경 후, 브레이크 페달을 떼어도 엔진 정지 상태가 유지됩니다.
3. 이 때 브레이크 페달을 밟지 않고 기어를 「D」(주행), 「R」(후진) 또는 스포츠 모드로 옮길 경우 자동시동이 되지 않으므로 안전을 위해 자동 정지 상태에서는 브레이크 페달을 밟고 계십시오.

**⚠ 주 의**

**자동으로 엔진이 정지된 상태에서 안전 벨트 해제, 도어 또는 후드가 열리면 안전을 위하여 자동 시동이 되지 않고, 경고음이 울립니다. 이때는 반드시 일반 키 또는 스마트 키로 시동을 걸어야 합니다.**

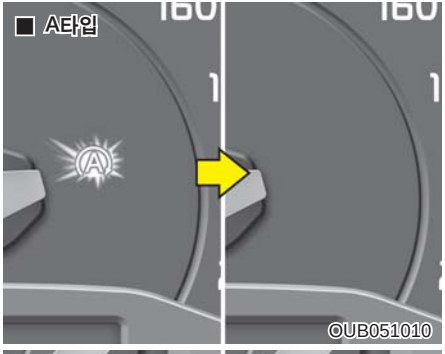


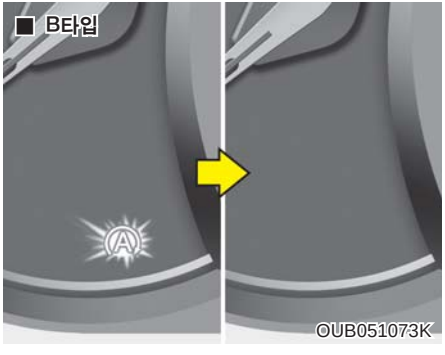


### ■ 엔진 자동 재시동

엔진이 정지된 상태에서 브레이크 페달에서 발을 떼면 엔진이 재시동되며 ISG 표시등(녹색)이 꺼집니다.

단, 차량 정지 후 변속레버를 「N」(중립), 「P」(주차)로 이동하여 브레이크 페달에서 발을 떼고 있는 상태에서는 브레이크 페달을 다시 밟으면 엔진이 재시동됩니다.

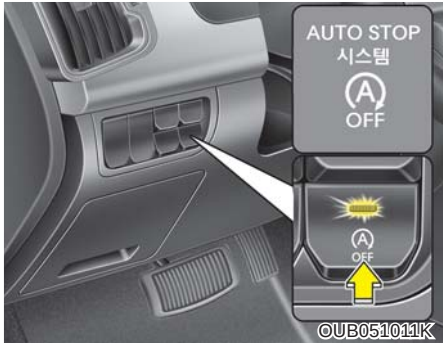


## ■ ISG 시스템 해제

1. ISG OFF( ) 버튼을 누르십시오. ISG 기능이 해제되며, 버튼내 표시등이 켜지고 클러스터 표시창에 "AUTO STOP 시스템 OFF"가 5초 동안 켜진 후 꺼집니다.
   안전을 위하여 브레이크를 밟고 ISG OFF( ) 버튼을 누르십시오.
2. ISG OFF( ) 버튼을 다시 누르면 ISG기능은 정상적으로 작동하며, 버튼 내 표시등은 꺼집니다.

**⚠ 주 의**

**배터리가 내장되지 않은 외장형 기기는 시가라이터 잭 및 다용도 소켓의 전원을 사용할 경우, 자동엔진시동 시 초기화 현상이 발생할 수 있습니다.**

## ■ ISG 시스템 작동 조건

- 운전석 안전벨트가 채워진 상태
- 운전석 도어(엔진후드 포함)가 닫힌 상태
- 브레이크 부압이 적절할 때
- 배터리 충전상태 및 배터리 액의 온도가 적절할 때
- 바깥 온도가 -6℃~35℃일 때
- ECU 내 ISG 조건이 만족할 때
- 차량 속도가 8km/h를 넘은 후 다시 정지할 때
- 공조 조건이 만족 되었을 때
  (강한 냉방을 사용하지 않을 경우, 유리창 성에 제거를 사용하지 않을 경우)
- 노면의 경사가 완만할 경우
- 키 시동 완료 후 냉각수온도가 75℃ 이상일 때
- ISG 시스템관련 부품의 에러가 없을 때

**⚠ 주 의**

**「N」(중립)단, 엔진 자동 정지상태에서 브레이크를 밟지 않고 기어를 「D」(주행)단 또는 「R」(후진)단으로 변경 시에는 엔진 시동이 되지 않습니다. 이 상태에서 브레이크를 밟으면 엔진 자동 시동이 됩니다.**

OUB051074K

ISG시스템 작동 조건이 충족되지 않을 경우, 클러스터 표시창에 "AUTO STOP 시스템 작동조건이 아닙니다."가 뜨고, ISG 기능이 작동하지 않습니다. ISG 시스템 작동 조건이 충족된 상태에서 "AUTO STOP 시스템 작동조건이 아닙니다." 문구가 연속적으로 표시되는 경우, ISG 시스템 및 배터리 점검이 필요합니다. 가까운 자사 직영 서비스센터나 서비스 협력사를 방문하여 점검 받으십시오.

OUB051075K

## ■ ISG 시스템 강제 시동 조건

자동으로 엔진이 정지된 상태에서 다음의 경우 별도의 운전자 조작 없이 자동으로 엔진이 시동됩니다. ISG 표시등은(녹색) 5초간 깜빡인 후 꺼지고, 클러스터 표시창에 "자동으로 시동중입니다." 메시지가 표시됩니다.

- 브레이크 페달을 밟은 상태에서 운전석 안전벨트가 해제 또는 운전석 도어가 열릴 때
- 브레이크 작동압력이 낮아질 때
- 엔진 정지 상태가 장시간 (약5분) 유지될 때
- 에어컨이 켜져 있고, 블로워 속도가 최대일 때
- 앞유리 서리제거 버튼을 누를 때
- 배터리 충전상태가 충분하지 않을 때
- 에어컨이 작동되고 바깥 온도에 따라 약 1분 ~2분 이내
- 차량 속도가 1.5km/h 이상이 되었을 때(내리막길 등)
- ISG OFF 스위치를 누를 경우

## ■ ISG 시스템 이상 조건

1. 공회전 제한 시스템(ISG) 기능과 관련된 센서 및 시스템 고장이 발생하면 공회전 제한 시스템(ISG)이 작동하지 않습니다.
2. 이때 계기판에 ISG 표시등(노란색)이 5초 동안 깜빡인 후 켜지고, ISG OFF( ) 버튼의 표시등이 켜집니다.

가까운 자사 직영 서비스센터나 서비스협력사에서 점검 및 정비를 받으십시오

## ■ 배터리 센서 비 활성화

차량의 정비를 위하여 배터리에 조립되어 있는 배터리 센서의 전원 콘넥터를 분리하거나 (-)POLE에서 분리후 재 장착할때는 배터리 센서가 비 활성화 됩니다.
배터리센서 비 활성화로 인하여 ISG 기능이 제한될 수도 있으므로 만일 위와 같은 행위 이후에는 배터리센서 활성화 조건을 참조하시어 반드시 활성화 하십시오.

▶ 배터리 센서 활성화 조건

시동이 「OFF」된 상태로 4시간 이상 유지한뒤, 3~4회 이상 시동 후에 배터리 센서가 활성화 됩니다.
단, 시동이 「OFF」 상태 유지시 키를 뺀 후 차량에 연결된 출고상태 외의 모든 전장품 전원(예: 네비게이션, 블랙박스 등)이 연결이 안되어 있어야 합니다.
전원이 연결되었을 경우 배터리 센서가 활성화되지 않을 수 있습니다.

**⚠ 주 의**

다음과 같은 조건에서는 ISG 기능이 작동하지 않습니다.
- ISG 시스템 구성 부품에 고장이 났을 경우
- 차량 배터리 충전상태 불만족 시
- 브레이크 부압이 낮을 때

가까운 자사 직영 서비스센터나 서비스 협력사를 방문하여 점검 및 정비를 받으십시오.

**⚠ 경 고**

배터리를 교체시 자사의 정품 ISG 시스템 배터리만 사용 하여야 합니다. 자사의 정품배터리가 사용되지 않을 시 정상조건에서 ISG가 작동하지 않을 수 있습니다.
또한 ISG 시스템에 사용되는 배터리를 일반 충전기로 충전하면 배터리가 손상되거나 폭발할 수 있습니다.
배터리 윗면의 마개를 열거나 빼지 마십시오. 마개를 빼거나 열 경우 내부 전해액이 누출되어 인체에 손상을 입을 수 있습니다.

## ■ ISG 시스템 경고문

차량 상태를 최적화하고 효율적인 ISG 사용유도를 위한 기능입니다.

▶ **AUTO STOP 시스템 해제! 시동을 거십시오.**

자동으로 엔진이 정지된 상태에서 다음과 같은 경우 ISG OFF( ) 버튼 내 표시등이 켜지면서 ISG 시스템이 해제(제한)되며 경고음이 울립니다.

- 브레이크를 밟지 않고 안전벨트를 해제할 때
- 브레이크를 밟지 않고 도어를 열 때
- 후드를 열 때

ISG 시스템이 해제된 상태에서 엔진 재시동을 걸 때는 키나 스마트키를 이용하여 시동을 거십시오. 이 경우 시동을 걸지 않고 장시간 차량을 방치 시, 배터리 방전의 우려가 있습니다.

**⚠ 경 고**

- **반드시 브레이크를 밟고 시동을 거십시오. 그렇지 않을 경우 예상치 못한 차량의 갑작스러운 움직임으로 인해 사고가 날 수 있습니다.**
- **운전자와 탑승자의 안전을 위해서 항상 안전벨트를 착용하십시오. 예기치 못한 사고 시 크게 다칠 수 있습니다. ISG 시스템에 의한 재시동 중 급한 출발을 할 경우 안전상 문제가 있을 수 있으니 시동 완료 후 출발하십시오.**

## 액티브 에코(사양 적용시)

### ■ 액티브 에코 선택

액티브 에코는 차량의 엔진, 변속기, 에어컨 제어를 통해 연비를 향상시키는 장치입니다.
단, 운전 습관에 따라 연비개선효과가 작을 수도 있습니다.

- 액티브 에코 버튼을 누르면 계기판에 녹색 ECO 표시등( ECO )이 켜지며 액티브 에코가 작동중임을 표시합니다.
- 액티브 에코 시스템을 작동시킨 후, 다시 시동을 걸어도 에코 시스템은 해제되지 않습니다. 시스템을 해제하고자 할 경우, 버튼을 다시 눌러 해제하십시오.

### ■ 액티브 에코 작동 시 발생할 수 있는 차량 주행 특성

엔진 및 변속기의 제어가 연비 우선형으로 변경되므로 일반 주행조건 대비 가속성능이 다소 저하됩니다.

### ■ 액티브 에코 작동 제한

액티브 에코 작동중 다음과 같은 상황이 발생될 경우, 표시등은 변화가 없으나 시스템 내부적으로는 작동이 제한될 수 있습니다.

- 냉각수 온도가 낮을 때
  차량 시동 직후 냉각 수온이 상승하여 엔진이 정상적인 성능을 낼 때까지 액티브 에코 작동이 제한됩니다.
- 오르막 길을 주행할 때
  액티브 에코 모드는 엔진 토크를 일부 제한하기 때문에 오르막 길에서의 성능 확보를 위해서 액티브 에코 작동이 제한됩니다.
- 스포츠 모드를 사용할 때
  운전자가 변속 레버를 스포츠 모드로 전환해서 사용할 경우, 운전자 의지를 반영하여 변속단 제어는 운전자 선택에 따라 변경됩니다.

## 경제적 운행

1JBB3312

OUB051078K

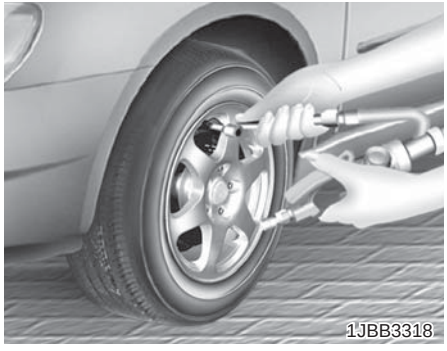
1JBB3318

연료 소모량은 주로 운전자의 운전습관에 따라 달라집니다. 차를 운전할 때 다음 사항을 준수하여 연료비 및 수리비를 절감하십시오.

- 엔진 공회전은 짧게 하십시오. 또한 고속공회전은 삼가십시오. 다만, 추운 날씨에는 엔진을 따뜻하게 하기 위해 공회전을 지역별 관련법규가 허용하는 범위 내에서 조절하십시오.
- 엔진 정차 중에는 엔진을 끄십시오.
- 경제속도로 운전하십시오.
- 고속 운전을 할 때는 창문을 열고 운전하지 마십시오. 연료 소비량이 증가합니다.
- 급발진, 급가속, 급제동을 삼가십시오.
- 정차 후 가속할 때는 천천히 가속하여 연료를 절약하십시오.
- 횡 바람과 역 바람이 불 때는 천천히 운전하십시오.
- 차량은 항상 정비가 잘된 상태로 유지하십시오.
- 에어컨은 필요할 때만 사용하십시오.
- 도로조건이 좋지 않은 길은 피하는게 좋습니다. 비포장도로 주행 시 하부부품이 손상될 수 있으므로 항상 주의하십시오.
- 불필요한 화물을 싣지 마십시오.
- 항상 지정된 타이어 공기압을 유지하십시오.
- 급정차를 피하기 위해 앞차와의 안전거리를 유지하십시오. 연료의 절감은 물론 브레이크 패드(또는 라이닝)의 과마모를 줄일 수 있습니다.
- 브레이크 페달에 발을 올리고 운전하지 마십시오. 연료소비가 높아지고 브레이크가 손상될 수 있습니다.
- 적절한 휠 얼라이먼트는 연료를 절감시키고, 타이어가 빨리 마모되는 것을 방지합니다.
- 정기적으로 검사 및 정비를 받으십시오. 부품수명이 증가하고 비용도 절감됩니다.

## 안전 운행

주행 중에는 차의 상태에 항상 주의하여 이상이 있다고 판단되면 즉시 안전한 장소에 세워 두고 점검를 하십시오. 또 원인이 불분명하거나 수리가 곤란할 때는 가까운 자사 직영 서비스 센터나 서비스 협력사에 연락하십시오.

- 차의 주행 속도는 안전 속도 이내로 하고, 주위의 차량 속도에 맞추어 차량 흐름이 원활하게 이루어질 수 있게 조절하십시오.
- 차선을 변경할 때는 미리 방향 지시등을 켜고 그 차선을 주행하는 다른 차량에 방해되지 않도록 충분한 안전거리를 확보한 후 하십시오.
- 경적음은 꼭 필요할 때만 울리십시오.
- 운전자는 보행자를 세심히 배려함으로써 보다 즐겁고 안전한 운행을 하도록 하십시오.
- 주행 중에 경고등이 켜지면 즉시 안전한 장소에 세워 두고 점검하십시오.
- 급출발, 급가속, 급제동을 삼가십시오.

### ■ 험한 길에서의 주행

- 요철이 심한 도로에서 양쪽 바퀴가 동시에 움푹 들어간 곳에 빠지면 차체 바닥이 지면에 닿게 됩니다. 이러한 도로에서는 볼록한 곳을 따라 주행 하십시오.
- 비포장도로, 눈길, 빙판길, 진흙탕 길을 주행할 때는 속도를 낮추고 제동 거리를 충분히 확보하십시오. 급하게 스티어링 휠을 조작하지 마십시오.
- 험로를 주행할 때는 돌이나 나무 뿌리 등에 의하여 손상을 입을 수가 있으니 주의하여 주행하십시오.
- 눈길이나 진흙탕 길, 모랫길에서는 2단 기어를 사용하여 천천히 속도를 높이십시오. 차 바퀴가 헛돌지 않도록 주의하십시오.
- 얼음이나 눈, 모래에 빠졌을 때는 모래를 깔거나 타이어 체인을 감거나, 또는 미끄러짐을 방지하는 물건을 바퀴 밑에 받쳐 놓아 바퀴가 굴러갈 수 있는 상태를 마련해 주십시오.

**⚠ 경 고**

**미끄러운 도로를 주행할 때 갑자기 저단으로 변속하면 사고가 날 수 있습니다. 차의 속도를 갑자기 바꾸면 타이어가 미끄러질 수 있습니다. 미끄러운 길에서 저단 변속을 할 때는 주의하십시오.**

### ■ 차 바퀴가 빠져 헛도는 경우

- 물 웅덩이나 진흙, 모래, 눈 등에 차 바퀴가 빠져 헛도는 경우, 보다 잘 빠져나올 수 있게 스티어링 휠을 좌우로 빨리 움직이십시오.
- 이때 엔진을 갑자기 가속하지 마십시오.
  그러면 바퀴가 헛돌게 되어 더 빠지게 되고, 차가 프레임(바디)까지 묻힐 수 있습니다.
  변속기를 자동 변속기가 장착된 차는 「D」(주행) 와 「R」(후진) 위치, 수동 변속기가 장착된 차는 「1단」 과 「R」(후진) 위치에 번갈아 두면서 가속 페달을 부드럽게 밟아 빠져나오십시오.
- 필요하면 납작한 돌이나 나무 또는 이와 비슷한 물건들을 타이어 밑에 놓아 미끄러지지 않도록 하고, 차량을 앞뒤로 반복적으로 움직여서 빠져나오십시오.

**몇 번의 시도에도 탈출을 하지 못할때는 조작을 중지하고 견인하십시오.**

**⚠ 주 의**

- **진흙이나 모래 등에서 빠져나오기 위해 무리하게 차를 움직이면 엔진이나 변속기, 타이어가 과열·손상될 수도 있습니다.**
- **진흙이나 모래 등에 차 바퀴가 빠져 헛돌 때 빠져나오려고 무리하게 엔진 회전수를 올리면, 타이어가 파열되거나 변속기 계통이 심각하게 손상될 수 있습니다.**

**⚠ 경 고**

- **차가 움직이지 못하는 상황에서 차 바퀴가 헛돌면 타이어가 과열·폭발하여 주변에 있는 사람이 다칠 수 있으므로, 차 바퀴가 빠지면 빠져나오기 어렵다고 판단되는 지역은 운행하지 마십시오.**
- **빠져나온 직후에 차가 갑작스럽게 움직임으로 말미암아 예기치 못한 사고가 날 수 있으므로 반드시 주위가 안전한지 충분히 확인한 후 빠진 곳에서 탈출을 시도하십시오.**
- **가속 페달을 밟은 상태에서는 변속기의 위치를 변경하지 마십시오. 위험합니다.**

**⚠ 경 고**

- 물 웅덩이나 진흙, 모래, 눈 등에 차 바퀴가 빠져 헛도는 경우, 빠져나오기 위해 바퀴 밑에 물건을 대어 놓고 시동을 걸 때 바퀴의 회전에 의한 사고나 차의 갑작스런 움직임에 대비하여 차 주위에 사람이 서 있지 않도록 하시고 안전하다고 판단될 때만 빠진 곳에서 탈출을 시도하십시오.
  바퀴 밑에 대어 놓았던 물건이 바퀴의 회전에 의해 튀어나오거나 차가 갑작스럽게 움직임으로 말미암아 사고가 나서 다른 사람이 심하게 다치거나 사망할 수 있습니다.

### ■ 커브길 주행 시

커브길을 주행할 때는 브레이크를 밟거나 기어를 변속하지 말고, 미리 속도를 줄인 후, 가능한 한 차체를 똑바로 유지하면서 도십시오.

### ■ 야간 주행

야간 운행은 주간 운행보다 훨씬 많은 위험이 도사리고 있으므로 다음의 운전 요령을 숙지하십시오.

- 야간 주행을 할 경우 마주 오는 차와 서로 교차할 때는 전조등을 하향으로 향하게 하여 상대방이 눈부시지 않도록 하십시오.
- 비가 내리면 전조등의 빛이 노면에 흡수되거나 젖은 장애물에 반사되어 앞이 잘 보이지 않게 됩니다. 항상 주의하십시오.
- 속도를 줄여 차 간격을 충분히 유지하십시오. 가로등이 없을 때는 시야를 확보하기가 더욱 어렵습니다.
- 전조등은 수시로 닦아서 깨끗이 관리하고 전조등 각을 적절하게 조절하십시오.

## ■ 악천우 시의 주행

- 비나 눈이 내릴 때는 특히 차가 미끄러지기 쉬우므로 급브레이크 조작을 하지 마십시오.
- 브레이크 장치가 젖을 정도로 물이 깊은 곳은 피해서 주행하십시오. 브레이크 장치가 젖으면 제동이 잘 되지 않기 때문에 물이 고인 곳을 주행하거나 세차한 후에는 반드시 브레이크 성능을 점검하십시오. 물기 있는 도로를 주행한 후에는 충분한 안전거리를 확보하고 천천히 운행하는 동안 여러 번에 걸쳐 브레이크를 밟아 건조시키십시오.
- 안개가 끼었거나 그 밖의 기상 상태로 인하여 시계가 나쁠 때는 차의 조명을 켜고 속도를 충분히 낮추어 운행 하십시오.
- 폭우가 내릴 때는 시야를 확보하기가 더 어려워 제동 거리가 더 많이 필요하므로 천천히 운행하십시오.
- 와이퍼 상태를 항상 양호하게 관리하십시오. 와이퍼에 줄무늬가 생기거나 유리창이 잘 닦이지 않으면 와이퍼 블레이드를 교체하십시오.
- 타이어의 상태가 좋지 않은데 젖은 길이나 빗길에서 급정차하면 타이어가 미끄러져 사고가 날 수 있습니다. 타이어 상태를 항상 양호하게 관리하십시오.

## ■ 고속도로 주행

- 운행전 점검을 하십시오.
  특히 연료, 냉각수, 엔진오일, 벨트류, 타이어 공기압 등을 점검하십시오.
- 안전벨트는 반드시 착용하십시오.
- 고속도로 진입 시는 방향지시등을 켜고 가속차선에서 충분히 가속한 후 본선 차량의 속도에 맞춰 진입하십시오.

1JBB3310

- 차간 거리를 충분히 확보하고 스티어링 휠을 천천히 조작하십시오.
- 터널 출구 부분을 나올때 횡풍을 받아 차체가 흔들리는 일이 있으면 침착하게 속도를 줄이고 진로를 수정하십시오.
- 고속도로에서 벗어날때는 미리 출구를 잘 확인 하시고 방향지시등을 켜십시오.
  출구를 지나쳐 버리게 되면 다음 인터체인지까지 주행하십시오. 당황하여 급제동을 하게 되면 대단히 위험합니다.

7JBB3311

- 급제동은 미끄러질 위험이 있으므로 매우 위험합니다.
- 노면이 젖어 있을 때는 타이어가 미끄러지기 쉬우므로 속도를 낮추십시오.
- 고속 주행시 브레이크 페달을 많이 사용하면 브레이크 장치가 과열되어 브레이크의 기능이 나쁘게 되거나, 브레이크액이 기화되어 브레이크의 효과가 없게 되므로 매우 위험합니다.
  엔진브레이크와 함께 효과적으로 사용하십시오.

**알아두기**

**엔진 브레이크(Engine Brake)란?**
브레이크는 아니지만 엔진의 압축 압력을 이용하여 바퀴의 회전을 억제함으로써 제동력을 얻는 것 즉 엔진에 브레이크 작용을 하게 하는 것을 말합니다.

- 장마철이나 비가 많이 내리는 지역 등을 통과할 때는 특별히 주의하십시오. 타이어 중앙부분(타이어 휠 허브)이 잠길 정도로 수위가 높으면 운행하지 마십시오. 물을 통과할 경우는 천천히 서행하고 물속에서는 제동성능이 제대로 발휘되지 않을 수 있으므로 적당한 제동거리를 유지하십시오. 물을 통과한 뒤에는 차를 서행하면서 브레이크를 부드럽게 몇번 밟아 브레이크를 건조시키십시오.

## ■ 여름철 운행

- 여름철에는 특히 엔진상태를 항상 점검하십시오.
- 냉각수가 부족하지 않도록 주의하시고 라디에이터에 흙, 먼지, 벌레 등 오물이 끼지 않도록 점검하십시오.
  라디에이터가 불결하면 냉각효과가 떨어져 엔진 과열의 원인이 될 수 있습니다.

## 겨울철 운행

- 타이어 체인, 창문닦이, 유리창 성에 제거기, 모래나 소금부대, 경고판 그리고 야삽과 점프케이블 등의 비상장비를 갖고 다니십시오.
- 부동액 및 와셔액의 농도를 점검하십시오.
- 엔진 시동 후에는 적당한 워밍업을 한 후 운행하십시오. 추운 날씨에 엔진이 냉각된 채로 운행하면 엔진에 큰 무리가 갑니다.
- 배터리와 케이블 상태를 점검하십시오. 날씨가 추우면 배터리 용량이 저하되어 엔진 시동이 걸리지 않을 수 있습니다.
- 엔진오일 점도 수준을 점검하십시오.

- 추운 날씨에는 여름과 달리 주의가 더욱 필요합니다. 다음사항을 운행전 점검시에 추가로 점검하십시오.

1. 차의 밑부분 둘레에 있는 얼음 덩어리를 부품에 손상을 주지 않도록 주의하면서 제거하십시오.
2. 엔진을 시동하고 각종 페달이 평상시처럼 움직이는지 확인하십시오.
3. 앞·뒤 유리의 얼음이나 눈은 제거하십시오. 또한 와이퍼 블레이드가 유리에 얼어붙어 있지 않은지 확인하십시오.

- 오버히트(과열시)는 기온이 높을 때만 발생하는 것은 아닙니다. 추운 날씨에는 냉각수 중에 부동액이 들어있지 않을 경우나 농도가 낮을 때 엔진 내부가 동결되어 냉각수가 순환하지 않으면 오버히트가 발생하게 됩니다.
- 냉각수는 자사 순정 부동액과 물을 적정 비율로 혼합하여 사용하십시오. 냉각수의 비율은 너무 높거나 낮아도 효과가 없습니다.
  (7장, 「냉각수 점검」의 혼합비율 참조)

## ■ 눈 또는 빙판길 주행

- 눈길, 빙판길을 주행할 때는 스노우 타이어 또는 규격에 맞는 타이어 체인을 장착하시고, 급발진, 급가속, 급제동을 삼가십시오.
  음지와 양지의 도로조건은 서로 다릅니다. 오르막길 보다는 내리막길에 더욱 주의 하십시오.
- 눈길이나 빙판에서는 타이어의 접지력이 약해지므로 가속 페달이나 스티어링 휠을 거칠게 조작하면 위험합니다.
- 내리막길에서 엔진브레이크를 사용하면 방향 조작에 도움이 됩니다.
  오르막길에서는 한번 멈추면 발진하기가 어려우므로 차간거리를 유지하여 서행하도록 하십시오.

### ▶ 스노우 타이어

차에 스노우 타이어를 장착할 경우, 동일 사이즈의 타이어인지를 확인하고 차량마다 타이어가 견딜 수 있는 중량이 다르므로 규격에 맞는 타이어인지를 확인하십시오. 모든 기상조건에서 차량 조향성의 균형을 맞추기 위해서는 스노우 타이어를 네바퀴에 모두 장착 하십시오. 스노우 타이어를 장착하고 건조한 도로를 주행하면, 원래 사양의 타이어 보다 마찰력이 작아 제동 거리가 길어질 수 있으니 주의하십시오.
또, 날씨가 맑은 경우에도 항상 조심하면서 운전하십시오.

**⚠ 경 고**

**스노우 타이어의 규격과 형태는 차량의 표준 타이어와 동등해야 합니다. 그렇지 않을 경우, 차량의 안전성과 조향성능에 악영향을 미칠 수도 있습니다.**

### ▶ 타이어 체인

- 래디얼 타이어는 구조상 옆면이 얇기 때문에 체인을 사용하면 손상될 우려가 있으므로 되도록이면 스노우 타이어를 장착하십시오.
  알루미늄 휠 장착 차량은 체인을 사용하면 휠이 손상될 우려가 있으므로 체인을 사용하지 마십시오.
  불가피하게 사용해야 할 경우는 순정부품을 사용하십시오.
- 본 차량은 앞바퀴가 구동되는 전륜구동 차량입니다. 따라서 타이어 체인을 장착할 때는 반드시 앞바퀴에 장착하십시오.
- 체인을 장착한 후에는 천천히 운행하십시오. 체인이 차체나 샤시에 닿는 소리가 들리면 즉시 차를 멈추고 체인을 조이십시오. 소리가 나지 않을 때까지 감속하고 눈이 없는 도로 주행시는 바로 체인을 풀어 체인이 손상되지 않도록 주의하십시오.
- 타이어 규격에 맞는 체인을 사용하여 차체를 보호하십시오.
  본 차량에 부적합한 체인을 사용할 경우에는 차체를 손상시키므로 반드시 적절한 체인을 사용하시고 장착은 체인 제작사에서 제공하는 설명서를 참조하여 차체에 손상이 가지 않도록 주의하십시오.
  눈길, 빙판길 외에는 체인의 사용을 삼가시고, 체인 장착시에는 체인 제작사에서 추천하는 규정속도 이하 또는 30km/h 이내로 주행 하십시오.

**⚠ 주 의**

- **일반 체인 장착 시 체인과 서스펜션 부품인 너클 및 타이로드 엔드 간의 간섭으로 체인 연결 고리가 손상될 수도 있으니 반드시 KS규격 및 SAE의 'S'급 규격을 만족하는 체인을 사용하십시오.**
- **체인 규격이 맞지 않거나 잘못 장착한 경우는 차량의 제동 라인, 서스펜션, 차체 및 바퀴 등을 훼손시킬 수 있으므로 주의하십시오.**
- **체인이 차량을 때리는 소리가 들리면 즉시 차를 멈추고 다시 조이십시오.**
- **타이어 체인을 장착하고 0.5~1km 정도 주행한 후에는 차체 손상 여부 및 안전을 위하여 체인의 장착 상태를 확인해야 하며, 느슨할 경우에는 다시 조이십시오.**

## ⚠ 경 고

- 노상에서 타이어 체인 장착시는 교통이 복잡하지 않고 평탄한 곳에서 실시하십시오. 비상경고등 및 비상용 삼각판 등을 이용하여 후방 차량에 충분히 주의를 주고 안전한 상태에서 실시하십시오.
- 체인을 장착하면 차량의 조향성능에 악영향을 미칠 수 있습니다.
  체인 제작사가 추천하는 규정속도 이하 또는 30km/h 이내로 주행하십시오.
- 도로상의 돌출부나 구멍 등 위험한 도로 운행 및 과격한 회전등은 차량이 튈 수 있으므로 삼가십시오.
- 체인 규격이 맞지 않거나 규격대로 장착하지 아니한 경우에는 차량이 훼손될 수 있으며 이로 인해, 조향성 및 안전성에 문제를 야기시킬 수 있으므로 규격에 맞는 체인을 장착하십시오.

OHD057009

매우 추운 날씨의 주·정차 시 주차 브레이크를 작동시켜 놓으면 브레이크 장치가 얼어 붙어버릴 우려가 있으므로 주차 브레이크는 가능한 풀어 놓은 상태에서 주차하십시오. 경사없는 평지에 변속레버를 「P」(주차) 위치로, 타이어에는 고임목을 받쳐 차가 움직이지 않도록 하십시오.

1JBB3308

- 주차 시는 차의 앞부분을 바람이 부는 반대쪽으로 향하게 하십시오.
- 도어나 연료주입구가 얼어서 열리지 않을 때는 도어나 연료주입구의 주위를 두드리거나 더운 물을 부어 얼어붙은 것을 녹이십시오. 부은 물을 방치하면 또 얼게 되므로 완전히 닦아내십시오.

# 6장 목차


주행 중 경고 ..... 6-2
비상경고등 ..... 6-2
주행 중 고장이 나면 ..... 6-2
교차로/건널목에서 시동이 꺼진 경우 ..... 6-2
주행 중 펑크가 나면 ..... 6-3
주행 중 시동이 꺼진 경우 ..... 6-3
브레이크 제동력이 좋지 않을 경우 ..... 6-3
노상에서 주행 중 고장이 난 경우 ..... 6-4
고장 자동차 정지표지판(비상 삼각대) ..... 6-4
엔진시동이 안걸릴 때 ..... 6-5
시동모터가 회전하지 않을때 ..... 6-5
시동모터는 회전하나 시동이 걸리지 않을때 ..... 6-5
비상 시동 ..... 6-6
배터리 방전 시 점프 스타트 요령 ..... 6-6
밀기 시동 ..... 6-7
엔진 오버히트(과열 시) ..... 6-7
타이어 공기압 감지 시스템(TPMS) ..... 6-9
저압 타이어를 감지하였을 때 ..... 6-9
타이어 공기압 감지 시스템에 이상이 있을 경우 ..... 6-10
타이어를 교체할 때 ..... 6-11
타이어 펑크 시의 조치(스페어 타이어 사양) ..... 6-12
부속공구 ..... 6-12
예비 타이어 분리·장착 ..... 6-13
타이어 교체 방법 ..... 6-13
타이어 임시 수리 장치 ..... 6-19
차량 견인 ..... 6-25
견인 트럭으로 견인 시 ..... 6-25
탈부착 견인 후크 ..... 6-26
견인차가 아닌 일반차량으로의 견인시 ..... 6-26
사고 및 차량 화재 시 응급조치 ..... 6-29
사고 발생 시 ..... 6-29
차량 화재 시 ..... 6-29
폭설 시 행동요령 ..... 6-30

## 주행 중 경고

### ■ 비상경고등

차량의 고장, 예기치 못한 상황 등의 비상시 주위 차량에 경고등을 깜빡여 사고를 방지하기 위해 사용합니다.
비상경고등은 시동상태와 상관없이 작동하며, 모든 방향지시등이 일제히 깜빡입니다.
비상경고등이 깜빡이는 동안 방향지시등은 작동하지 않습니다.

**⚠ 주 의**

**배터리의 방전과 다른 차량 운전자의 혼돈을 방지하기 위하여 필요 시에만 사용하십시오.**

## 주행 중 고장이 나면

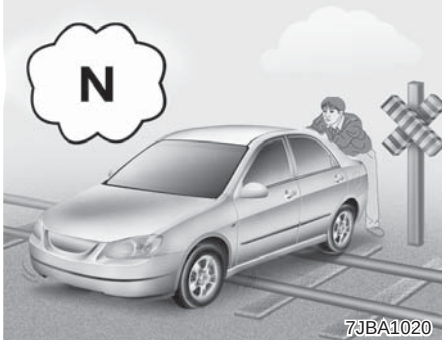


### ■ 교차로/건널목에서 시동이 꺼진 경우

- 교차로나 건널목의 한 가운데에서 시동이 꺼졌을 때는 변속레버를 「N」(중립)에 위치시킨 후 주위의 가까운 사람들에게 도움을 받아 차를 밀어내어 안전한 장소까지 이동시키십시오.
- 이그니션 록(Ignition Lock)장치가 장착된 수동변속기 차량은 클러치를 밟지 않은 상태에서는 시동이 걸리지 않으므로 스타터의 힘으로 이동할 수 없으며, 자동변속기 차량은 「P」(주차) 또는 「N」(중립) 이외에서는 시동이 걸리지 않으므로 스타터의 힘으로 이동할 수 없습니다.

**⚠ 경 고**

**긴급할 때는 열차에 알려 사고를 방지하십시오.**

## ■ 주행 중 펑크가 나면

- 주행 중 펑크가 나면 비상경고등을 켠 후 스티어링 휠을 꼭 잡고 차를 도로 가장자리로 안전하게 이동시키십시오. 이때 차량의 속도를 낮추기 위해서 브레이크 페달보다는 엔진 브레이크를 이용하십시오. 속도가 떨어지면 가볍게 브레이크 페달을 밟아 정지하십시오.
- 동승자는 주행하는 차에 주의하여 내리십시오.
- 가능한 경사가 없는 평평한 장소에 정차시킨 후 타이어 교체가 가능하다면, 「타이어 펑크시의 조치」 내용을 참고하여 타이어를 교체하시고, 상황이 좋지 않거나 교체 자신이 없다면 가까운 자사 직영 서비스센터 또는 서비스협력사에 연락하여 조치를 받으십시오.
- **주차 브레이크를 확실히 걸고 동시에 펑크난 타이어의 대각에 고임목을 괴십시오.**

## ■ 주행 중 시동이 꺼진 경우

- 적절한 조치를 하여 차를 안전한 곳으로 이동시키십시오. 브레이크 작동 상태가 나빠지므로평상시보다 브레이크 페달을 세게 밟으십시오.
- 파워 스티어링 장치가 작동하지 않아 스티어링휠(조향 핸들)조작이 상당히 무거우므로 평소 보다 세게 조작하십시오.

## ■ 브레이크 제동력이 좋지 않을 경우

- 브레이크 제동력이 좋지 않을 때는 브레이크 페달을 완전히 밟고, 엔진 브레이크(기어 저단 변속)와 주차 브레이크를 함께 사용하여 속도를 줄여 안전한 장소에 정차하십시오.
- 정차 후 가까운 자사 직영 서비스센터 또는 서비스협력사에 연락하십시오.

**⚠ 경 고**

**브레이크 효과가 떨어지고 있는 상태에서의 주행은 위험하므로 절대로 운전하지 마십시오.**

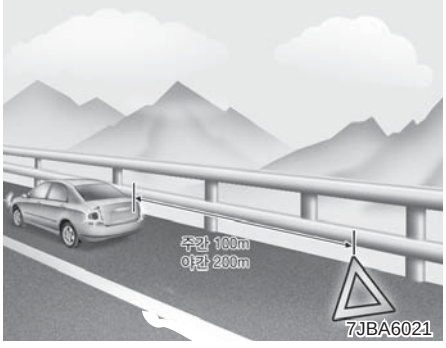


## ■ 노상에서 주행 중 고장이 난 경우

- 운전 중 노상에서 고장이 발생했을 때는 도로변에 차를 정지시키고 비상경고등을 켜서 제2의 사고를 방지하십시오.
  고속도로나 자동차 전용 도로에서는 차량 후방(주간 100m, 야간 200m)에 고장차량을 확인할 수 있는 고장 자동차 정지표지판(비상 삼각대)을 설치하도록 되어 있습니다.

**⚠ 경 고**

**터널에서의 정차는 매우 위험하므로 터널을 벗어나서 정차하십시오.**

- 고장부위를 점검하여 수리 가능할 때는 타차량 통행에 주의하여 작업하십시오.
  수리 불가능 시는 가까운 자사 직영 서비스센터 또는 서비스협력사에 연락하십시오.

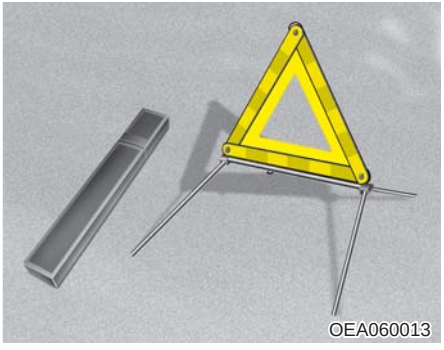


## ■ 고장 자동차 정지표지판(비상 삼각대)

### ▶ 사용 방법

- 차량 출고시 본 취급설명서와 함께 키트 박스에 넣어져 지급된 고장 자동차 정지표지판(비상 삼각대)를 항상 즉시 사용할 수 있는 위치(트렁크 내 또는 고객이 원하는 위치)에 보관하십시오.
- 도로 교통법에서 규정하고 있는 고장 자동차 정지표지판(비상 삼각대)은 주행전에 반드시 휴대 여부 및 위치를 확인하십시오.

## 엔진시동이 안걸릴 때

### ▶ 설치 방법

케이스에서 비상 삼각대를 꺼내 좌/우 날개를 올려 삼각형으로 맞추어 서로 교차되게 연결 홈에 고정시키십시오.
비상 삼각대 하단에 위치한 네개의 다리를 좌/우로 펼쳐 넘어지지 않도록하여 차량 후방(주간 100m, 야간 200m)에 고장 차량을 확인할 수 있는 비상 삼각대를 설치하십시오.

**⚠ 주 의**

**고장 자동차 정지표지판(비상 삼각대)을 설치하고자 할 경우 통행 차량에 주의하여 안전하게 설치하십시오.**

### ■ 시동모터가 회전하지 않을때

배터리의 방전 상태, 배터리 단자의 연결 상태를 점검하십시오.
변속레버가 「P」(주차) 또는 「N」(중립) 위치에서만 시동이 걸리므로 다른 위치에 있지 않은지 점검하십시오.

### ■ 시동모터는 회전하나 시동이 걸리지 않을때

연료량을 점검하십시오.

**※ 계속해서 시동이 걸리지 않을 때는 긴급 봉사반을 불러 응급조치를 받으십시오. (책자 뒷부분의 「보증수리안내」편을 참조하십시오.)**

## 비상 시동

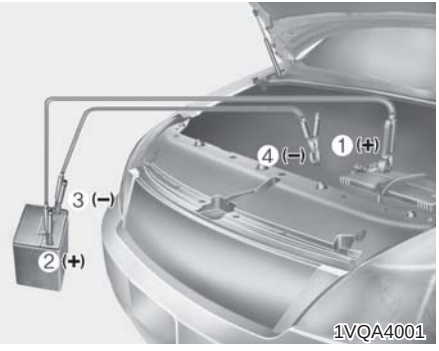


### ■ 배터리 방전 시 점프 스타트 요령

**⚠ 경 고**

- 점프 스타트 중에 점프 케이블의 양극(+)과 음극(–)이 서로 닿지 않도록 하십시오. 서로 닿을 경우, 불꽃이 튀어 위험합니다.
- 배터리가 작동되는 동안에는 불꽃에 의해 폭발할 수 있는 가스가 발생되므로 배터리로 부터 불꽃을 멀리 하십시오.
- 방전된 배터리가 얼었거나 배터리액의 양이 적으면 점프 스타트 시 배터리의 파열 및 폭발의 위험이 있습니다.

**⚠ 경 고**

- 보조 배터리와 방전된 배터리를 점프 케이블로 연결할 때는 방전된 배터리의 음극(–) 단자를 직접 연결하지 마시고 배터리로부터 멀리 떨어진 견고한 금속에 접지 하십시오. 직접 연결시 폭발의 위험이 있습니다.
- 배터리에는 부식력이 강한 묽은 황산액이 있으므로 배터리액이 신체나 옷, 차체에 묻지 않도록 주의하고, 신체나 눈에 묻었으면 즉시 그 부위를 깨끗한 물로 약 15분 정도 씻어낸 후 전문의사의 진단을 받으십시오.
- 보조 배터리는 반드시 12V로 하십시오. 전압이 일치하지 않을 경우, 배터리 파열 및 폭발의 위험이 있습니다.

**▶ 점프 케이블의 연결 순서**

배터리가 방전된 경우에는 타차량의 배터리나 보조 배터리를 점프 케이블로 연결하여 시동을 걸 수 있습니다.
점프 스타트는 잘못하면 대단히 위험하므로 전문가에게 의뢰하십시오.

1. 보조 배터리가 12V인지 확인하십시오.
2. 방전된 차량의 모든 전기장치를 끄십시오.
3. 방전 배터리의 양극(+)(1)과 보조 배터리의 양극(+)(2)을 점프 케이블로 연결하십시오.
4. 보조 배터리의 음극(–)(3)과 방전된 차량의 엔진 리프트 브래킷(4)에 점프 케이블을 연결하십시오.
   적절한 위치의 엔진 리프트 브래킷을 찾을 수 없을 때에는 도장이나 코팅이 되지 않은 차체 (금속부분)에 연결하셔도 됩니다.
   엔진이 시동될 때 움직이는 부품의 근처나 배터리의 단자에 절대 연결하지 마십시오.
   또한, 정확한 배터리 극이나 정확한 접지를 제외하고는 점프 케이블을 어떠한 곳에도 닿지 않도록 하고, 연결할 때 배터리에 무리하게 힘을 가하지 마십시오.

5. 타 차량의 배터리에 연결할 경우는 타 차량의 시동을 먼저 걸어 몇 분 기다리십시오.
6. 방전된 차량의 시동을 거십시오.
7. 엔진 시동이 되면 음극(-)에 연결된 점프 케이블을 먼저 분리한 다음, 양극(+)끼리 연결된 점프 케이블을 분리 하십시오.

**※ 배터리 방전 원인이 명백하지 않을 때에는 자사 직영 서비스센터 또는 서비스협력사에서 점검을 받으십시오.**

### ■ 밀기 시동

**⚠ 주 의**

**자동변속기 장착 차량은 밀기 시동을 할 수 없습니다.**

## 엔진 오버히트(과열 시)

오버히트는 기온이 높을 때만 발생하는 것은 아닙니다.
냉각수가 부족할 때, 한랭시 냉각수 중에 부동액이 들어있지 않을 경우나, 엔진 내부가 동결되어 냉각수가 순환하지 않을 때도 오버히트가 발생할 수 있습니다.
냉각수는 순정 부동액과 물을 적정 비율로 혼합하여 사용하십시오.
냉각수의 비율은 너무 높거나 낮아도 냉각 성능이 떨어져 오버히트의 가능성이 있습니다.

냉각수 수온계가 장시간 적색 눈금을 가리키거나, 엔진냉각수온 경고등이 장시간 켜지면 엔진 오버히트가 발생되며 엔진의 출력이 떨어지고 엔진이 너무 뜨거워 노킹(Knocking) 현상이 발생합니다. 이럴 경우 다음과 같이 조치하십시오.

**알아두기**

**노킹(Knocking) 현상이란?**
엔진의 실린더 벽을 작은 해머로 빠른 속도로 두드리는 듯한 소리가 발생하는 현상.

1. 비상경고등을 켜고 도로 가장자리로 안전하게 정차하십시오.
   변속레버를 「P」(주차) 위치로 변속한 후에 주차 브레이크를 거십시오.
2. 에어컨을 끄십시오.
3. 냉각수나 뜨거운 증기가 냉각수 탱크에서 흘러나오면, 엔진을 정지시키고 자사 직영 서비스센터 또는 서비스협력사에 연락하십시오.
   냉각수가 흘러나오지 않으면, 엔진이 시동 걸린 상태에서 후드를 열어 엔진 내부에 통풍이 잘되도록 엔진을 식히십시오. 엔진 시동이 걸릴 때 수온계가 떨어지지 않거나, 냉각수온 경고등이 꺼지지 않으면 엔진을 정지시키고 냉각되도록 충분한 시간을 기다리십시오.

4. 엔진을 충분히 냉각시킨 다음, 엔진 냉각수의 양을 점검하여 부족하면 라디에이터 호스와의 연결부위, 히터호스와의 연결부위, 라디에이터 워터 펌프 등의 누수 여부를 확인하십시오. 누수나 다른 문제가 없다면 냉각수를 보충하십시오. 그러나, 누구나 냉각팬이 회전하지 않고 워터 펌프 구동 벨트가 끊어지는 등의 엔진 오버히트를 일으킬 만한 문제가 발견되면 운전을 삼가하시고 자사 직영 서비스센터 또는 서비스협력사의 점검을 받으십시오.

- **냉각수는 부동액과 물을 적정비율로 혼합하여 사용하십시오. 부동액의 비율이 너무 높거나 낮을 경우는 냉각 성능이 떨어져 오버히트의 가능성이 있습니다.**
  **(7장, 「냉각수 점검」의 혼합비율 참조)**
- **엔진 오버히트가 자주 있으면 냉각 장치 전체를 점검 정비 하십시오.**

**⚠ 주 의**

- **냉각수 부족으로 엔진이 과열되었을 때 급하게 차가운 냉각수를 넣으면 엔진에 균열이 생길 수 있으므로 천천히 조금씩 보충하십시오.**
- **차를 세운 뒤 엔진시동을 즉시 끄지 마십시오. 수온이 급상승하여 엔진이 고착될 수 있습니다.**
- **냉각팬이 회전하지 않으면 시동을 끄십시오.**

**⚠ 경 고**

- **후드를 열 때 뜨거운 수증기나 물이 뿜어져 나오거나 후드가 뜨거울 수 있으므로 주의하십시오.**
- **엔진 작동중 손이나 옷이 냉각팬이나 구동벨트에 닿지 않도록 주의하십시오.**
- **엔진과 라디에이터가 뜨거울 때는 라디에이터 캡을 분리하지 마십시오. 엔진과 라디에이터가 과열되었을 때 라디에이터 캡을 열면 냉각수가 분출되어 상해를 입을 수 있습니다.**

## 타이어 공기압 감지 시스템(TPMS) (사양 적용시)

타이어 공기압 감지 시스템(TPMS)은 각 휠에 장착되어있는 센서를 통해 일정기준 이하로 타이어의 공기압이 떨어지면 운전자에게 알려주는 장치입니다.

※ TPMS – Tire Pressure Monitoring System

■ 저압 타이어 경고등

### ■ 저압 타이어를 감지하였을 때

공기압이 현저하게 낮아진 타이어를 감지하였을 때 계기판에 저압 타이어 경고등이 점등됩니다.
경고등이 점등되면 즉시 속도를 낮추고, 급커브는 자제하십시오.
자사 직영 서비스센터 또는 서비스협력사에 의뢰하여 타이어의 상태를 점검한 후, 추천공기압에 맞도록 공기압을 조정 하십시오.
자사 직영 서비스센터 또는 서비스협력사가 너무 멀리 있거나, 공기압을 조정할 수 없는 상태일 때는 예비 타이어로 교환하십시오.

본 차량의 추천 공기압은 8장, 「타이어 및 휠」의 공기압 제원을 참조하십시오.

### ⚠ 주 의

- 타이어 공기압을 조정할 때에는 타이어가 차가운 상태에서 하십시오. 차가운 타이어는 3시간 이내에 주행한 적이 없거나, 1.6km 이내로 운전한 차의 타이어를 말합니다.
- 적정 공기압으로 맞춰 놓아도 날씨가 추워지면 저압 타이어 경고등이 켜질 수 있습니다. 이는 온도에 비례하여 공기압이 낮아지는 것이므로 TPMS 기능에 이상이 있는 것은 아닙니다. 타이어 상태를 점검한 후 추천공기압에 맞도록 조정하십시오.
- 외기온도가 급격히 올라가거나 내려가는 상태에서 주행할 경우, 타이어 공기압을 사전에 체크하여 추천공기압에 맞게 조정한 후 운전하십시오.
- 예비 타이어를 포함하여 모든 타이어는 추천 공기압이 유지될 수 있도록 정기적으로 점검해야 합니다.

**⚠ 경 고**

- 안전한 주행을 위해, 타이어 공기압 감지 시스템에만 의존하지 마십시오. 정기적으로 타이어 공기압을 점검하십시오.
- 저압 타이어로 계속 운전하면 타이어가 과열되어 파손될 수 있습니다. 또한 타이어 수명, 차량 조작능력, 브레이크 제동력, 연비가 떨어지며, 차체를 불안정하게 할 수 있습니다.
  반드시 자사 직영 서비스센터 또는 서비스협력사에 의뢰하여 적정 공기압을 유지하십시오.

(깜빡인 후 켜짐)

OBH068004

### ■ 타이어 공기압 감지 시스템에 이상이 있을 경우

타이어 공기압 감지 시스템에 이상이 있을 경우, 계기판에 (⚠)경고등이 깜빡인 후 켜집니다. 즉시 자사 직영 서비스센터 또는 서비스협력사에 점검을 의뢰하십시오. 임의 센서가 고장난 상태에서 다른 타이어의 공기압이 낮아졌을 때 (⚠)경고등이 켜집니다.

**⚠ 주 의**

- 타이어 공기압 감지 시스템의 정상적인 작동을 방해하는 경찰서, 관공서, 방송국, 군부대, 송신탑 근처를 주행할 경우 TPMS 경고등이 켜질 수 있습니다. 경고등이 일정시간 깜빡인 후 켜질 수 있습니다.
- 스노우 체인이 차량에 장착되었을 때에도 타이어 공기압 감지 시스템의 정상적인 작동을 방해하여 TPMS 경고등이 일정시간 깜빡인 후 켜질 수 있습니다.
- 차량에 소비자가 별도 구매한 전장품(노트북, 휴대폰, 충전기, 오디오/네비게이션, 원격시동장치, 무선 통신 장치 등)을 장착, 사용할 경우 TPMS 경고등이 일정시간 깜빡인 후 켜질 수 있습니다.
- 타이어 공기압 감지 센서에 이상이 있을 때 타이어 공기압 감지 시스템을 장착한 다른 차량 가까이 주행하면 일시적으로 TPMS 경고등이 켜지지 않을 수 있습니다.

### ■ 타이어를 교체할 때

각 타이어 휠에는 타이어 공기압 감지 센서가 장착되어 있습니다. 예비 타이어로 교체했을 경우 예비 타이어에는 타이어 공기압 감지 센서가 장착되어 있지 않으므로 차량을 출발시키면 20분안에 TPMS 경고등이 일정시간 깜빡인 후 켜집니다.
자사 직영 서비스센터 또는 서비스협력사에 의뢰하여 타이어 공기압 감지 센서가 장착된 타이어 휠로 교체하십시오.
타이어 공기압 감지 센서가 장착된 타이어로 교체 후 몇 분간 운전하면 TPMS 경고등은 꺼집니다. 계속해서 TPMS 경고등이 꺼지지 않으면 자사 직영 서비스센터 또는 서비스협력사에 의뢰하십시오.

**⚠ 주 의**

- 타이어 공기압 감지 시스템이 장착된 차량에는 어떠한 타이어 방수제도 사용하지 마십시오. 타이어 공기압 감지 센서가 손상될 수 있습니다.
- 못이나 도로 파편으로 인해 갑작스런 타이어 손상은 감지되지 않습니다.
- 타이어 공기압 감지 시스템의 부품을 임의로 조정하거나 교체하지 마십시오.
  타이어 공기압 감지 시스템의 정상적인 작동을 방해합니다.
- 정확히 저압 타이어를 감지 하기 위해서는 각 휠에 타이어 공기압 감지 센서가 장착되어 있어야 하며, 그 이외의 장소(예비 타이어 포함)에 타이어 공기압 감지 센서가 있으면 경고등이 켜질 수 있습니다.
- 타이어를 교체할 때 타이어 공기압 감지 센서가 분실 또는 손상되지 않도록 주의하십시오.

**⚠ 경 고**

- 외부요인으로 인한 갑작스런 타이어 손상은 즉시 감지되지 않습니다. 차체가 불안정하면 곧바로 가속페달에서 발을 떼고 천천히 안전한 장소로 이동하여 차량을 점검하십시오.
- 타이어 공기압 감지 시스템의 작동을 방해하는 어떠한 개조, 변형도 하지 마십시오.
- 시중에서 판매하는 휠에는 타이어 공기압 감지센서가 없습니다. 안전을 위해 타이어 공기압 감지 센서가 장착된 순정 휠을 사용하십시오.

## 타이어 펑크 시의 조치(스페어 타이어 사양)

### ■ 부속공구

점검 정비에 필요한 부속공구 및 잭핸들, 잭 등은 트렁크(테일게이트) 내 하단부에 보관되어 있습니다.

**1. 잭핸들**

차량을 들어 올릴 때 사용하며, 휠 너트 렌치와 결합하여 사용하십시오.

**2. 잭**

「잭 사용 방법」을 참조하십시오.

**3. 휠 너트 렌치**

타이어 휠의 고정 너트를 탈거할 때 사용하며 펑크가 발생한 경우 없어서는 안될 아주 중요한 공구입니다. 또한 잭업시 잭핸들과 함께 사용됩니다.

### ▶ 잭 사용 방법

잭은 비상시에 타이어를 교체할 때만 사용하십시오.
다음의 주의·경고 사항을 준수하여 상해의 위험을 피하십시오.

1. 공구 장착 세트를 트렁크(테일게이트) 하단부에서 꺼내십시오.
2. 공구 장착 세트를 보관할 경우 원래의 위치에 맞게 장착하십시오.

**⚠ 주 의**

**운행 중 소음이나 관련 부품의 손상을 방지하기 위하여 잭 보관 시는 충돌이나 급제동 시에도 움직이지 않도록 확실히 고정시키십시오.**

**⚠ 경 고**

- 도로 한가운데서 잭을 사용하지 마십시오.
- 잭은 견고하고 평탄한 곳에서 사용하십시오. 견고하고 평탄한 곳을 찾을 수 없으면 차량견인을 요청하십시오.
- 잭의 최대 하중을 초과하지 마십시오.
- 반드시 지정된 잭 포인트에 사용하십시오.
- 잭을 사용하는 동안 엔진 시동을 걸지 마십시오.
- 동일한 차종에 장착된 잭만 사용하십시오.
- 잭이 사용되는 동안 차 밑으로 들어가지 마십시오.
- 차량이 잭에서 떨어지면 심하게 다치거나 사망할 수 있습니다.

## ■ 예비 타이어 분리·장착

트렁크 내 하단부에 예비 타이어가 있습니다.
잠금 볼트를 풀어서 예비 타이어를 분리하십시오.
장착은 분리 방법의 역순으로 하면 됩니다.

**⚠ 주 의**

고정장치가 타이어 중앙부 안쪽에 제대로 고정되었는지 확인하십시오. 고정장치가 제대로 장착되지 않으면 주행 중 타이어가 움직여 소음이 발생할 수 있습니다.

## ■ 타이어 교체 방법

1. 주행 중 타이어가 펑크났을 때 비상경고등을 켜고 가속 페달에서 발을 떼어 서서히 감속시킨 후 가볍게 브레이크 페달을 밟아 차를 도로 옆 차량소통이 적고 도로가 평탄한 곳에 주차하십시오.
2. 주차 브레이크를 거십시오.
3. 변속레버를 「P」(주차)로 하십시오.

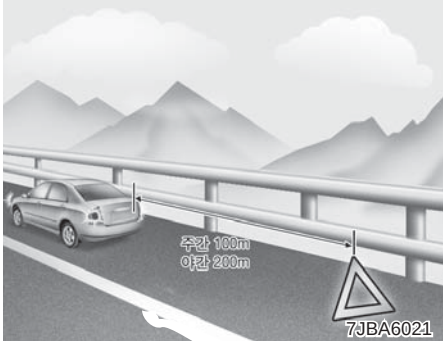


4. 차량 후방에 비상용 삼각판을 세워 통행하는 차량에 주의를 주십시오.
   반드시 비상 경고등을 켜십시오. 특히 고속도로나 자동차 전용도로에서는 차량 후방(주간 100m, 야간 200m)에 고장차량을 확인할 수 있는 자동차 정지표지판(비상 삼각대)을 설치하십시오.
5. 예비 타이어, 잭과 잭 핸들 및 공구를 준비하십시오.

6. 교체할 타이어의 대각에 있는 타이어에 고임목을 괴십시오.

**⚠ 경 고**

- **타이어를 교체하는 동안 움직임을 방지하기 위하여 항상 주차 브레이크를 확실히 걸고 교체되는 바퀴의 대각선 바퀴에 고임목을 괴십시오.**
- **타이어가 교체되는 동안 절대 엔진시동을 걸지 마십시오.**
  **차량의 갑작스런 움직임으로 사고가 나서 다칠 수 있습니다.**

**⚠ 주 의**

**엔진룸 하부에 잭이나 고임목 등으로 차량을 괴이지 마십시오. 언더커버 및 엔진 부품이 파손될 수 있습니다.**

7. 타이어에 체결되어 있는 너트는 렌치를 이용하여 시계 반대 방향으로 각각 한번씩 돌려 푸십시오. 이 때 너트를 완전히 풀어 분리하지 마시고 너트를 푸는 순서는 대각으로 하십시오.

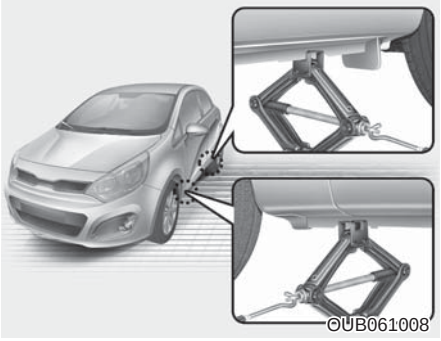


8. 교체해야 할 타이어에서 가장 가까운 잭 포인트 아래에 잭을 위치시키십시오.
(「잭 사용법」 참고)

- 차량 하부의 플라스틱 부분과 간섭되지 않도록 설치하십시오.
- 잭이 미끌어지지 않도록 확실하게 잭을 받치십시오.
  또한 기름이 묻어 있을 경우에는 깨끗이 닦고 잭을 받치십시오.
- 잭이 확실하게 끼워졌는지를 확인하고 잭을 올리십시오.

9. 잭에 잭핸들과 휠 너트 렌치를 결합하여 타이어가 지면에서 떨어질 때까지 (최대 30mm) 올리십시오.
바퀴의 너트를 풀기전에 안전하게 잭업 되었는지를 확인하십시오.

**⚠ 경 고**

**장시간 잭업을 할 때는 안전을 위해 각목 등으로 보강하여 차량을 지탱하십시오. 차량이 잭에서 떨어지면 심하게 다칠 수 있습니다.**

10. 휠 너트를 풀고 펑크난 타이어를 떼어 내십시오.
11. 예비 타이어를 위치시키고 손으로 너트를 끼운 후 약간씩 조이십시오.
12. 잭핸들을 시계 반대 방향으로 돌려 타이어를 지면으로 내리십시오.

13. 휠 너트를 그림의 순서로 2~3회에 걸쳐 규정 토크로 조이십시오.

※ 체결토크 : 9~11kg·m

14. 잭과 잭핸들 및 각종 공구를 정해진 위치에 다시 보관하십시오.

**⚠ 주 의**

**휠 너트를 조일 때 발로 밟아서 조이지 마십시오. 볼트, 너트가 파손될 수 있습니다.**

- **한번에 규정 토크로 조여 주지 말고 여러 번으로 나눠서 조이십시오.**
  **타이어를 고정시켜 주는 너트의 조임상태는 매우 중요합니다. 조임상태에 대해 자신이 없으면 가까운 자사 직영 서비스센터 또는 서비스협력사에서 점검을 받으십시오.**
- **예비 타이어를 장착한 후에는 가능한 빨리 공기압을 점검하시고 필요하면 규정 압력으로 조정하십시오.**
  **(8장, 「타이어 및 휠」의 공기압 제원 참조)**

**⚠ 주 의**

타이어를 장착할 때 부착 부위가 더러우면 너트가 이완되는 원인이 되므로 타이어가 닿는 모든면을 청소하고 나서 장착하십시오. 또한 휠 너트의 나사부가 마모되어 있으면 디스크 휠에 변형이나 균열이 일어나므로 교체하십시오.

**⚠ 주 의**

- 너트는 기존의 너트나 동일한 것으로 사용하십시오.
- 타이어를 교체했을 때는 약 1,000km 주행후 다시 한번 휠 너트를 조여 풀림이 없는지를 점검하십시오.
- 타이어를 교체한 후 주행 중에 스티어링 휠이 흔들리거나 차체에 진동이 생길 때는타이어의 균형이 맞지 않는 것이므로 타이어의 균형을 맞추십시오. 맞춘 후에도 불균형 상태가 계속될 때는 자사 직영 서비스센터 또는 서비스협력사에 정비를 의뢰하십시오.

**⚠ 경 고**

다른 종류의 타이어를 혼용해 사용하거나 규정 사이즈 이외의 타이어를 사용하는 것은 차의 안전성을 저해하므로 절대로 피하십시오. 단, 타이어 펑크 등 긴급상황이 발생하였을 때는 한시적으로 제공된 타이어 및 휠과 사이즈가 다른 임시 타이어를 사용할 수 있습니다.

**⚠ 경 고**

- 바퀴 하나가 지면에서 떨어지면 잭으로부터 차체가 미끄러질 수 있으므로 반드시 주차 브레이크 레버를 당겨 놓고, 교체 타이어 대각방향의 타이어에 고임목을 괴십시오
- 타이어 교체은 반드시 경사없는 평탄하고 안전한 장소에서 실시하십시오.
- 체결 토크가 적절하지 못할 경우 제동시 브레이크 떨림 현상이 일어날 수 있으며, 타이어 이탈 사고의 원인이 될 수있습니다.
- 차량의 예비(또는 임시) 타이어를 교체할 경우 항상 바른 자세로 교체하시기 바랍니다. 허리 부상의 원인이 될 수 있습니다.

### ▶ 임시 타이어 장착 시(임시 타이어 적용 사양)

임시 타이어는 장착 타이어의 펑크 등 긴급 상황이 발생하였을 때 일반 타이어로 교체할 수 있는 곳까지 이동할 동안에 사용하는 타이어로, 일반 타이어 대비 중량과 부피가 적어 차량 연비를 향상시키고 일반인들도 쉽게 교체할 수 있는 반면 일반 타이어에 비해 내구 성능 및 주행 성능이 떨어져 장거리 및 고속 주행을 해서는 안되며 반드시 비상시에만 사용하도록 하십시오.

**⚠ 주 의**

- 임시 타이어를 탈거후 재장착 시에는 확실히 고정하십시오.
- 만약 장착 후 유동이 있는 경우는 재장착하거나, 자사 직영 서비스센터에서 점검을 받으십시오.
- 임시 타이어를 차량에 장착할 때는 장착 방향을 반드시 준수하여 장착하십시오.
- 임시 타이어를 손이나 발로 흔들어 흔들림이 없이 제대로 장착되었는지 확인하십시오.
- 눈길이나 빙판길을 운행해야 하는 경우에 임시 타이어는 뒷쪽 타이어에만 장착하십시오.
- 앞타이어 펑크 시 뒷타이어를 앞쪽으로 이동 후 뒷타이어에 임시 타이어를 장착하십시오.
- 임시 타이어 장착 시 주행속도 60km/h(최고속도 80km/h) 및 공기압 60psi 를 반드시 지키십시오.

**⚠ 주 의**

- 임시 타이어를 장착한 후 신속히 가까운 자사 직영 서비스센터 또는 서비스협력사에서 규정된 일반 타이어로 교체하여 운행하십시오. 임시 타이어로 장거리 운행을 삼가십시오.
- 임시 타이어를 장착했을 경우, 타이어 체인 을 사용하지 마십시오.
- 임시 타이어는 각 차량에 맞게 특수 설계되었으므로, 다른 차량에의 사용은 금하십시오.

## 타이어 임시 수리 장치 (사양 적용시)

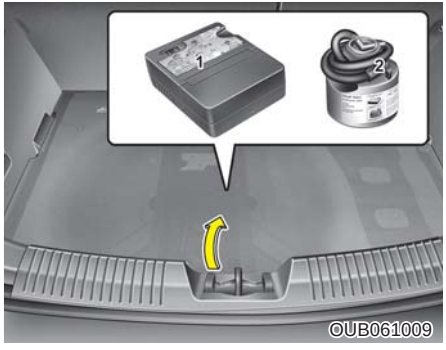


※ 스페어타이어가 적용된 사양의 경우 타이어 임시 수리 장치는 지급되지 않습니다.

타이어 임시 수리 장치를 사용하기 전 본 설명서를 충분히 숙지하십시오.

1. 컴프레서
2. 실런트(봉합제)

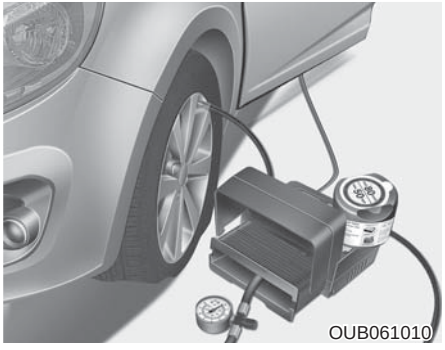


- 타이어 펑크시 타이어 임시 수리 장치를 사용하십시오.
  타이어 임시 수리 장치는 못이나 날까로운 물체로 인한 트레드 부 펑크로 타이어 공기압이 충분하지 않은 경우 사용하기에 유용합니다.
  그러나 심한 펑크시나 측면부분의 펑크는 완전히 봉합되기 어렵습니다.
  충분치 못한 공기압의 타이어는 적절한 타이어 기능을 할 수 없습니다.
- 타이어 임시 수리 장치의 실런트(봉합제)는 영구적으로 사용할 수 없고 실런트(봉합제) 한 병당 한 개의 타이어에만 사용하도록 되어있습니다.

**⚠ 주 의**

- **타이어를 적절히 봉합 한 후 최고 80 km/h 이내로 200km내 가까운 자사 직영 서비스센터또는 서비스협력사에서 타이어를 교환하십시오.**
- **비정상적이고 갑작스런 운전은 반드시 피하시고 특히 무거운 짐이 있거나 트레일러 사용 시 더욱 유의하십시오.**

OTAM061021

※ 트레드부 : 타이어가 노면과 접촉하는 두꺼운 고무층 부분

**⚠ 경 고**

**타이어 임시 수리 장치는 트레드부만 봉합 가능합니다.**
**타이어가 심각하게 손상된 경우에는 타이어 임시 수리 장치를 사용하지 마십시오.**
**타이어 측면 손상은 봉합할 수 없으며 사용 시 심각한 사고를 유발할 수 있으니 유의하시고 가까운 자사 직영 서비스센터를 이용하십시오.**

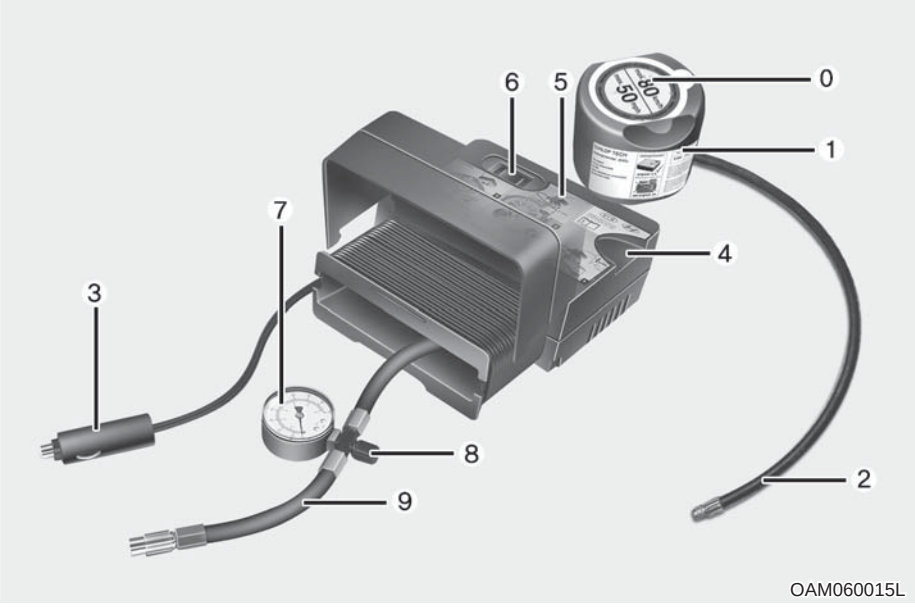

OAM060015L

▶ 타이어 임시 수리 장치 구성

0. 속도제한 표시 라벨
1. 실런트(봉합제) 및 실런트 용기
2. 실런트 주입 호스
3. 차량 파워 아웃렛 연결 컨넥터 및 케이블
4. 실런트 용기 장착부
5. 컴프레서
6. ON/OFF 전원 스위치
7. 타이어 압력 게이지
8. 타이어 압력 줄임 노브
9. 실런트 보틀 연결 호스 또는 컴프레서와 타이어의 연결 호스

※ 컨넥터와 케이블, 연결 호스는 컴프레서에 연결되어 있습니다.

OTAM061022

OTAM061023

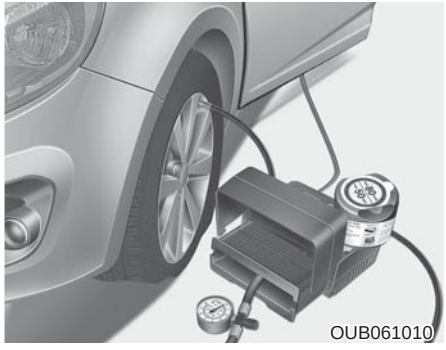
OUB061010

▶ 타이어 임시 수리 장치 사용법

● 봉합제 채우기

아래의 진행과정을 엄격히 따르십시오.

1. 실런트 용기를 흔드십시오.
2. 임시 수리 장치에 연결된「컴프레서 연결호스」(9)를 실런트 용기에 연결하여 고정하십시오.
3. 손상된 타이어의 휠 공기 주입구 캡을 풀어「실런트 주입 호스」(2)를 휠 공기 주입구에 연결하여 고정하십시오.

OTAM061025

4. 실런트 (봉합제) 용기를 컴프레서 실런트 용기 장착부(4)에 삽입해 세우십시오.
5. 컴프레서 「OFF」 상태, 포지션 「O」 상태를 확인하십시오.
6. 케이블과 컨넥터(3)를 이용해 파워 아웃렛에 연결하십시오.
7. 차량 엔진 시동 스위치 「ON」 하십시오.
8. 실런트 주입을 위해 컴프레서 스위치를 「I」 눌러 약 5~7분 정도 작동하십시오. 이때 실런트가 주입됩니다. 타이어 압력게이지의 눈금이 34psi의 공기압이 들어가면 컴프레서를 「OFF」 하십시오.
9. 실런트 보틀 컨넥트와 타이어 밸브로부터 호스를 분리하십시오.

사용 후 타이어 임시 수리 장치를 차내 제자리에 두십시오.

**⚠ 경 고**

**장비 과열 및 손상을 일으킬 수 있으니 컴프레서를 10분이상 작동하지 마십시오.**

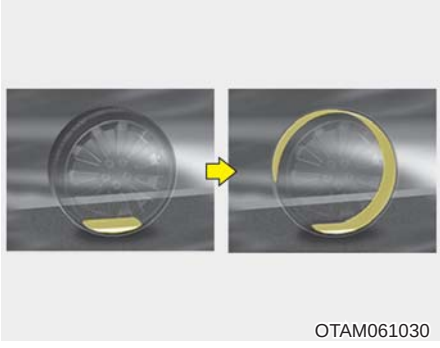
OTAM061030

● 봉합제 분배

타이어에 봉합제가 평평하게 분배되기 위해 봉합제 주입 후 즉시 3km 정도 운행하십시오.

1. 실런트를 타이어에 주입 후 차량을 주행하면 타이어 내부에 실런트가 도포됩니다.
2. 차량 주행 중 진동에 의해 실런트가 펑크 부위에 도포됩니다.
3. 실런트는 진동 및 미세한 타이어의 발열에 의해 펑크부위를 막아 타이어 공기압을 유지합니다.

**⚠ 주 의**

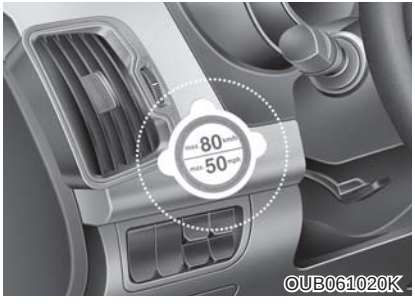

OUB061020K

- **타이어 임시 수리 장치 사용 전 실런트 보틀에 부착되어 있는 설명서를 주의 깊게 읽으십시오. 실런트 보틀의 속도 제한 표시 라벨을 떼어 내어 잘보이는 장소에 부착하여 차량 운행시 속도를 지켜주십시오.**
- **운행 속도를 80km/h이상 초과하지 마시고 가능한 20km/h이하로도 운행하지 않도록 하십시오. 운행 중 이상 진동이나 거친 주행 혹은 소음이 발생할 경우 속도를 줄이고 주의하여 안전한 곳에 주차한 후 자사 서비스를 이용하거나 견인하도록 하십시오.**

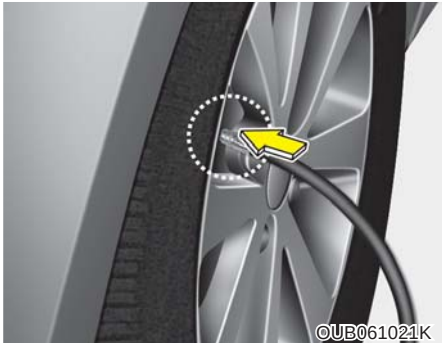
OUB061021K

● 타이어 압력 조절

1. 봉합제 주입 후 약 3km정도 운행 후 안전한 장소에 주차하십시오.
2. 컴프레서와 타이어 연결 호스(9)를 타이어 밸브에 바로 연결하십시오.
3. 케이블과 컨넥터를 이용해 컴프레서와 차량 파워 아웃렛을 연결하십시오.
4. 타이어 공기압을 34psi(35psi-175/50R15)로 조정하십시오. 시동 스위치「ON」상태에서 아래와 같이 진행하십시오.
   - 타이어 공기압 높이기 : 컴프레서 전원「ON」, 포지션「I」로 하십시오. 현재의 타이어 공기압을 알아 보기 위해서 잠시 컴프레서 스위치를「OFF」하십시오.
   - 타이어 공기압 줄이기 : 타이어 압력 조절 노브(8)를 돌려 적정 타이어 공기압으로 조정하십시오.

**⚠ 주 의**

**공기압이 일정하게 유지되지 않을 경우 봉합제 배분 후의 운행 조건과 같은 상태로 한번 더 운행하십시오. 이 후 다시 타이어 압력 조절 과정을 진행하십시오.**
**타이어 임시 수리 장치는 6mm 이상의 타이어 손상에서는 유용하지 않습니다. 이 경우 자사 직영 서비스센터를 이용하십시오.**

**⚠ 경 고**

**타이어 공기압은 최소 32psi (33psi-175/50 R15)이 되어야 합니다. 그렇지 않을 경우 운행을 멈추고 자사 서비스를 이용하거나 견인하십시오.**

▶ 타이어 임시 수리 장치의 안전한 사용법

- 도로를 피해 안전한 곳에서 타이어 임시 수리 장치를 사용하십시오. 도로 안전을 위해 다른 사람이 알 수 있도록 고장 자동차 정지표지판(안전삼각대)을 설치 하십시오.
- 견고하고 평탄한 곳에서 사용하시고 차량이 움직이지 않도록 유의하십시오. 주차 브레이크를 작동시키십시오.
- 타이어 임시 수리 장치를 항상 지정 차량에만 사용하시고 자전거와 오토바이 혹은 다른 타입의 타이어에는 사용하지 마십시오.
- 못이나 나사등 이 타이어에 박혔을 경우 분리 시 타이어 안으로 들어갈 수 있으니 그대로 두십시오.
- 타이어 임시 수리 장치를 사용하기전 봉합제 위의 설명서를 반드시 숙지 하십시오.
- 시동 상태에서 사용하십시오. 그렇지 않으면 컴프레서 작동 시 차량 배터리 전원 사용으로 배터리가 방전될 수 있습니다.
- 타이어 임시 수리 장치 사용 중 타이어 임시 수리 장치만 놓아둔 채 떠나지 마십시오.
- 컴프레서를 최대 10분이상 작동하지 마십시오. 과열될 수 있습니다.
- 주변 기온이 -30℃이하일 때는 사용하지 마십시오.
- 봉합제는 표기되어 있는 유효기간 이후에는 사용하지 마십시오. 별도 구입 후 사용하십시오.
- 어린이를 피해 보관하십시오.

▶ 테크니컬 데이터

시스템 전압 : DC 12 V
작동 전압 : DC 10 – 15 V
암페어수 등급 : max. 15 A
사용적합한 온도 : –30 ~ +70°C
최대 작동 압력 : 6 bar (87 psi)
크기
압축기 : 170 x 150 x 60 mm
실런트 병 : 85 x 77 Ø mm
압축기 용량 : 0.8 kg
실런트 용량 : 200 ml

※ 봉합제와 예비 부품은 자사 직영 서비스센터를 통해 이용할 수 있습니다. 사용하신 후 폐기 시에는 적절하게 처리하십시오. (봉합제 빈 통은 가정에서 처리할수 있고 봉합제 잔여물은 서비스 센터 이용)

## 차량 견인

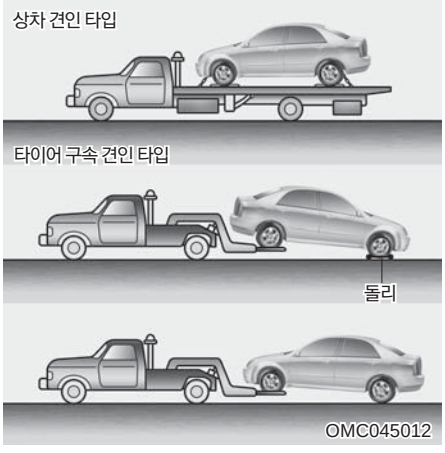


### ■ 견인 트럭으로 견인 시

만일 견인이 필요하다면 되도록 자사 직영 서비스센터 또는 서비스협력사 또는 견인 전문 업체를 이용하십시오.
견인하는 가장 좋은 방법은 견인차량을 이용하여 차량 전체를 들어올리는 상차 견인으로 견인하는 것이며, 만약 두 바퀴를 이용하여 견인 시에는 구동되는 바퀴인 앞바퀴를 들어 올려 타이어 구속방식으로 견인할 수도 있습니다.
견인되기 전에 주차 브레이크를 해제하고 변속레버를 중립(N) 위치에 놓으십시오.

### ⚠ 주 의

- 서스펜션 구속 방식으로 견인하면 범퍼와 하부 부품이 손상될 수 있습니다.

- 구동되는 앞바퀴를 땅에 대고 차량 뒷부분을 들어올려 견인하면 변속장치가 손상될 수 있습니다.

- 견인할 때 범퍼 및 하부부품 손상에 주의하십시오.

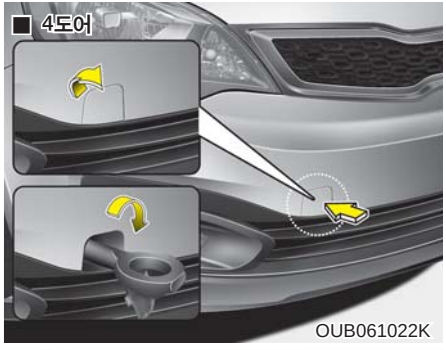

## ■ 탈부착 견인 후크

1. 공구 박스내에 있는 견인 후크를 준비 하십시오.
2. 범퍼의 홀 커버 아래쪽을 눌러 분리하십시오.
3. 견인 후크를 홀에 넣어 오른쪽으로 돌려 체결 하십시오.
4. 분리는 체결의 역순으로 하십시오.

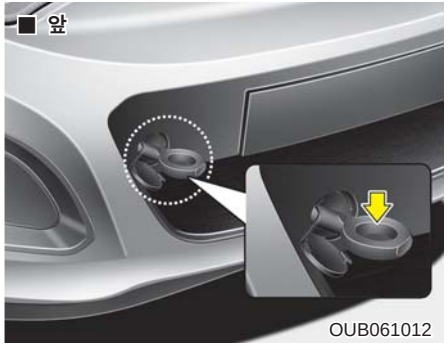


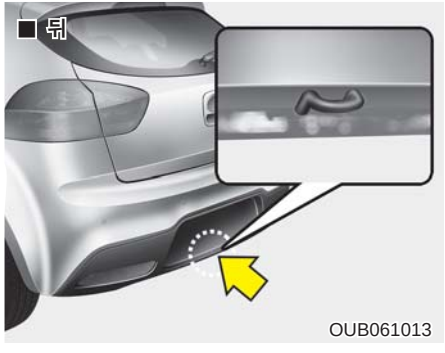


## ■ 견인차가 아닌 일반차량으로의 견인시

1. 견인 후크에 로프를 단단히 고정 시키십시오.

**⚠ 주 의**

**차량 다른 부위에 연결하여 견인 할 경우 차체손상 및 변형의 우려가 있으므로 반드시 견인 후크에 연결하십시오.**

**⚠ 경 고**

- **견인 후크는 일시적인 짧은 거리의 견인 및 구난할 때 사용하고자 하는 것으로 상시 견인의 목적은 없습니다.**
  **용도 이외로 사용할 경우 사고의 우려가 있습니다.**
- **견인을 할 때에는 매우 주의하십시오. 비상용 견인 고리와 견인 로프 또는 체인에 과도한 하중을 줄 수 있는 갑작스러운 출발이나 난폭한 운행을 피하십시오. 견인 고리와 견인 로프 또는 체인이 파손되어 심하게 다치거나 차량이 손상될 수 있습니다.**

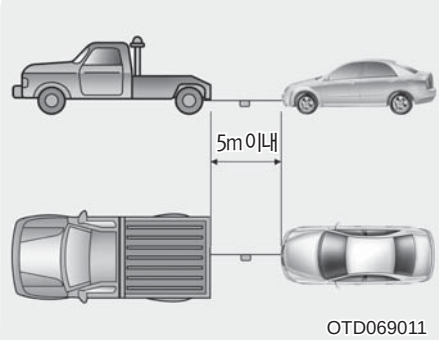


2. 로프는 5m 이내로 하고 중앙에 흰천(약 30cm 너비)을 묶어 식별이 가능하도록 하십시오.
3. 변속 레버를 「N」(중립) 위치에 놓으십시오.
4. 스티어링 휠이 잠기지 않도록 시동을 「ACC」 위치에 놓으십시오.
5. 주차 브레이크를 해제하십시오.
6. 견인 중에는 로프가 느슨해지지 않도록 하고, 강한 충격이나 횡방향으로의 힘이 가해지지 않도록 주의하십시오.
7. 견인할 때 운전자 상호간에 연락을 하면서 스티어링 휠을 잡고 견인차량과 같은 방향으로 조향을 하십시오.

### ※ 견인 시 유의 사항

- 바퀴가 진흙, 모래 또는 도랑 등 차량 자체의 힘으로 빠져 나올 수 없는 상태에 있을때 절대 임의로 견인하지 마십시오.
- 견인하는 차량보다 무거운 차량의 견인은 피하십시오.
- 브레이크 제동 성능이 평소보다 나빠지므로 제동시에는 브레이크 페달을 평소보다 세게 밟으십시오.
- 파워 스티어링 휠 장착 차량은 파워 스티어링 휠 장치가 작동되지 않게 되어 스티어링 휠 조작이 상당히 부드럽지 않기 때문에 평소보다 스티어링 휠을 세게 조작하십시오.
- 긴 경사길을 내려올 때는 브레이크가 과열되어 제동 성능이 떨어질 우려가 있으므로 자주 차량을 정지하여 브레이크 온도를 식히십시오.
- 자동변속기 차량은 위급시 짧은 거리(견인속도 : 15km/h 이내, 견인거리 1.5km 이내)를 제외하고는 일반차량으로의 견인을 하지 마십시오. 변속기가 파손될 수 있습니다.

**⚠ 주 의**

자동변속기 차량은 자동변속기 오일이 누유가 없을때만 일반 차량으로의 견인이 가능합니다. 오일 누유가 없는지 확인하십시오. 오일 누유가 발생한 상태에서 일반차량으로의 견인은 변속기가 파손될 수 있습니다.

**⚠ 경 고**

- 견인이 잘 이루어지지 않는다면 무리하게 견인을 계속하려고 하지 마시고 자사 직영 서비스센터 또는 서비스협력사 또는 견인 전문 업체를 이용하십시오.
- 가능한 차량 앞쪽으로 똑바로 향하여 견인하십시오.
- 견인할 때 차량으로부터 멀리 떨어져 계십시오.

**⚠ 경 고**

바퀴가 진흙, 모래 또는 차량 자체의 힘으로는 빠져 나올 수 없는 상태에 있을 때 비상 견인 고리를 이용하여 차량을 견인하고자 할 경우 견인 고리에 과도한 하중이 가해져 견인 고리, 로프 또는 체인이 파손되어 심각한 차량 손상이나 부상이 날 수 있습니다.
자사 직영 서비스센터 또는 서비스협력사 또는 견인 전문 업체에 의뢰하십시오.

## 사고 및 차량 화재 시 응급조치

### ■ 사고 발생 시

사고를 일으키거나 사고를 당한 경우는 인명 안전을 고려해 다음 조치를 취하십시오.

1. 후속 사고를 방지하기 위해 다른 차량에 방해가 되지 않는 안전한 장소(도로 옆, 공터 등)에 차를 세우십시오.
2. 부상자가 발생했을 경우 응급처치를 하고 경찰서 및 119에 연락하여 도움을 요청하십시오.
3. 경찰관 및 119 구급대원 등이 도착한 후에는 지시에 따르십시오.
4. 경미한 사고라도 반드시 의사의 진단을 받으십시오.

**⚠ 경 고**

**사고가 발생했을 때는 사고차로부터 연료가 유출될 수 있습니다. 이때는 인화, 폭발 등을 방지하기 위해 엔진을 정지 시키고 현장에서는 담뱃불 등의 화기를 멀리하십시오.**

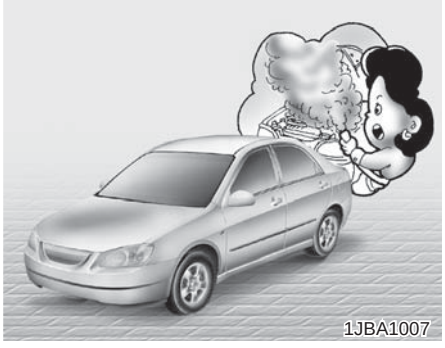


### ■ 차량 화재 시

즉시 안전한 장소에 정차하여 엔진을 정지 시킨 후 소화기 등으로 진화하십시오. 진화 등의 응급조치를 할 수 없는 상황이라면 사람들의 접근을 막고 소방서 및 경찰서에 연락하여 필요한 조치를 취하십시오.
안전을 위해 항상 소화기를 차 안에 비치하십시오. 소화기는 인근 소방기구 판매업소에서 구매하실 수 있습니다.

※ 평상시에 소화기의 장착 위치 및 사용법을 미리 확인하여 화재 발생시 신속한 조치를 취하십시오. 소화기가 최적의 성능을 발휘할 수 있도록 관리 요령에 따라 정기적으로 점검하십시오. 소화기 관리 요령 및 주의 사항은 소화기에 부착된 안내문을 참고하십시오.

※ 소화기 사용방법
1. 바람을 등지고 안전핀을 제거하십시오.
2. 노즐을 화재의 근원으로 향하게 하십시오.
3. 레버를 움켜 쥐고 빗자루로 쓸듯이 방사하십시오.

## 폭설 시 행동요령

- 라디오를 항상 청취하고 고속도로 안내전화 1588-2504를 이용합시다.
- 커브길, 고갯길, 교량 등에는 감속운전을 하십시오.
- 차량방치 및 갓길 주차는 제설작업에 지장을 초래하니 삼가십시오.
- 부득이 벗어날 때는 연락처를 반드시 남겨 두십시오.
- 차간 안전거리를 확보하고 브레이크 사용을 자제하십시오.
- 수시로 차량 주변의 눈을 치워 배기관(머플러)이 막히지 않도록 하십시오.

### ※ 고속도로 콜센터 전화 및 권역별 라디오 주파수 안내

- 고속도로 안내전화 : 1588-2504, 031-710-7240~5, 031-710-7251~6
- 재난 시 라디오 주파수

| 구 분 | | 서 울 | 대 전 | 대 구 | 부 산 | 광 주 | 군 산 | 원 주 | 강 릉 |
|---|---|---|---|---|---|---|---|---|---|
| KBS | 표준 | 97.3 | 94.7 | 101.3 | 103.7 | 90.5 | 96.9 | 97.1 | 98.9 |
| MBC | F4U | 91.9 | 97.5 | 95.3 | 88.9 | 91.5 | 99.1 | 98.9 | 94.3 |
| | 표준FM | 95.9 | 92.5 | 96.5 | 95.9 | 93.9 | 94.3 | 92.7 | 96.3 |
| SBS (지역민방) | | 107.7 | 95.7 | 99.3 | 99.9 | 101.1 | 90.1 | 105.1 | 106.1 |
| 교통방송 | | 95.1 | 102.9 | 103.9 | 94.9 | 97.3 | 102.5 | 105.9 | 105.5 |

[NSC(국가안전보장회의) 권장 대국민 행동 요령]

# 7장 목차


엔진부의 명칭 ..... 7-3
점검 정비 ..... 7-5
운전자 의무 준수 사항 ..... 7-5
점검 정비 시 주의 사항 ..... 7-6
일상 점검 ..... 7-8
정기 점검 ..... 7-10
통상조건 ..... 7-10
가혹 조건 ..... 7-20
엔진 오일 점검 ..... 7-21
엔진 오일량 점검 및 보충 ..... 7-21
엔진 오일 및 필터 교체 ..... 7-22
냉각수 점검 ..... 7-23
냉각수량 점검 및 보충 ..... 7-23
냉각수 교체 ..... 7-25
브레이크/클러치(수동변속기 차량) 액 점검 ..... 7-26
브레이크/클러치(수동변속기 차량) 액량 점검 및 보충 ..... 7-26
자동변속기 오일 점검 ..... 7-27
4속 자동변속기 오일량 점검 및 보충 ..... 7-27
6속 자동변속기 오일량 점검 및 보충 ..... 7-28
수동변속기 오일 점검(수동변속기 차량) ..... 7-29
와셔액 점검 ..... 7-29
와셔액 점검 및 보충 ..... 7-29
구동 벨트 ..... 7-30
벨트 점검 ..... 7-30
주차 브레이크 점검 ..... 7-30
주차 브레이크 작동 상태 점검 ..... 7-30
연료필터 점검(디젤 차량)(사양 적용시) ..... 7-31
연료필터의 물빼기 ..... 7-31
공기빼기 ..... 7-31
연료필터의 교환 ..... 7-32
에어클리너 점검 ..... 7-33
필터의 점검 ..... 7-33
필터의 교체 ..... 7-33
공조 장치용 에어필터 점검 ..... 7-34
필터의 점검 ..... 7-34
필터의 교체 ..... 7-35
와이퍼 블레이드 점검 ..... 7-36
블레이드의 점검 ..... 7-36
와이퍼 블레이드 교체 방법 ..... 7-37
배터리 점검 ..... 7-39
배터리 관리 요령 ..... 7-39
배터리 초기화 항목 ..... 7-41
타이어 및 휠 점검 ..... 7-42
타이어 관리 ..... 7-42
공기압 관리 ..... 7-42
타이어의 위치 교환 ..... 7-43

# 정기 점검


휠 얼라인먼트 및 타이어 밸런스 ..... 7-43
타이어의 교체 ..... 7-44
휠의 교체 ..... 7-45
타이어 측면 표시 ..... 7-46
저편평비 타이어 ..... 7-48
**퓨즈의 교체 ..... 7-49**
실내 퓨즈 ..... 7-50
엔진룸 퓨즈/릴레이 ..... 7-52
퓨즈/릴레이 라벨 ..... 7-53
**전구의 교체 ..... 7-56**
전조등, 방향지시등, 안개등 전구의 교체 ..... 7-57
옆 방향지시등 전구의 교체 ..... 7-60
제동등/미등, 방향지시등, 후진등 전구의 교체 ..... 7-61
번호등 전구의 교체 ..... 7-64
보조제동등 전구의 교체 ..... 7-64
실내등 전구의 교체 ..... 7-65
**차체 손질 ..... 7-67**
외장 손질 ..... 7-67
내장 손질 ..... 7-70
유해 배출가스 ..... 7-72
**배출가스 허용기준 ..... 7-72**
운행차 배출가스 허용기준 ..... 7-72
**배출가스 저감을 위한 차량관리 ..... 7-73**
점화 플러그(가솔린 엔진) ..... 7-73
**배출가스 제어장치의 관리 및 정비 ..... 7-73**
에어클리너 ..... 7-74
촉매 변환 장치 ..... 7-74
매연관리(디젤 엔진) ..... 7-75
디젤 매연 필터 장치 ..... 7-77

## 엔진부의 명칭

● 1.4L 가솔린 엔진

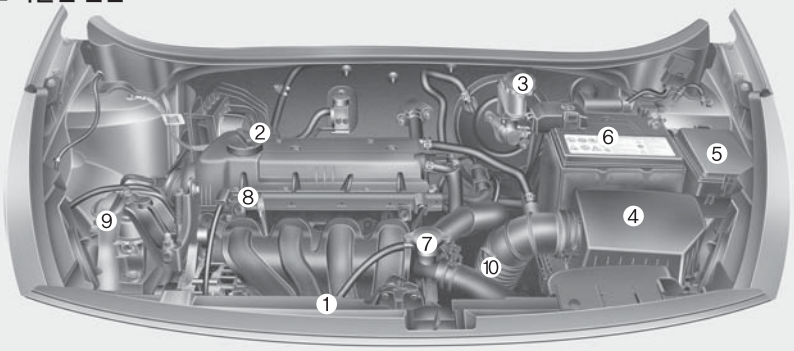


● 1.6L 가솔린 엔진

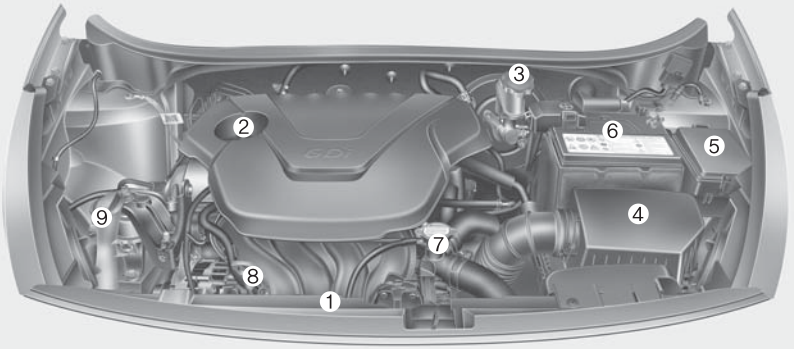


1. 냉각수 보조 탱크
2. 엔진 오일 주입구
3. 브레이크/클러치 액 탱크
4. 에어클리너
5. 퓨즈 박스
6. 배터리
7. 라디에이터 캡
8. 엔진 오일 레벨게이지
9. 와셔액 탱크
10. 자동 변속기 오일 레벨게이지

※ 본 도안은 설명을 위한 샘플로, 엔진 또는 차량에 따라 위치 및 형상이 다를 수 있습니다.

OUB071001/OUB071103N

● 디젤 엔진

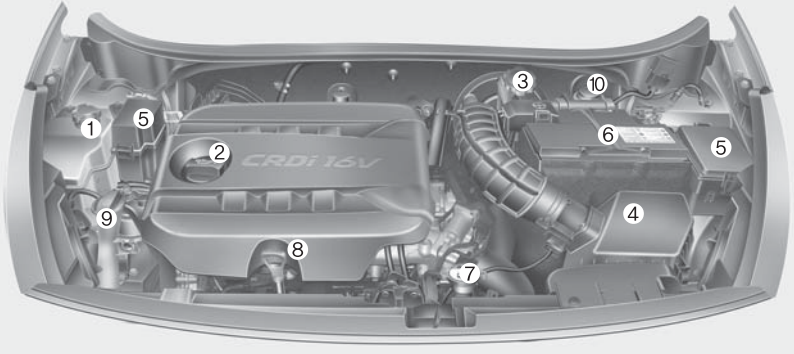


1. 냉각수 보조 탱크
2. 엔진 오일 주입구
3. 브레이크/클러치 액 탱크
4. 에어클리너
5. 퓨즈 박스
6. 배터리
7. 라디에이터 캡
8. 엔진 오일 레벨게이지
9. 와셔액 탱크
10. 연료필터

※ 본 도안은 설명을 위한 샘플로, 엔진 또는 차량에 따라 위치 및 형상이 다를 수 있습니다.

OUB071100

## 점검 정비

자동차는 시간이 경과하고 주행거리가 증가함에 따라 그 기능이 노화됩니다.
당사에서 추천하는 정기 점검 주기표에 따라 점검 정비하여 차량의 수명을 연장하고 주행중의 갑작스런 고장으로 인한 사고의 위험에서 벗어나십시오. (「정기 점검 주기표」 참조)

점검 정비를 할 때는 반드시 자사 순정부품을 사용하시고 차량에 대한 특별한 지식과 장비를 갖춘 자사 직영 서비스센터 또는 서비스협력사에서 실시하십시오.
만일, 순정부품을 사용하지 않거나 자사 직영 서비스센터 또는 서비스협력사가 아닌 곳에서 점검 정비하여 발생하는 클레임은 보증수리 기간이라도 보증수리를 받을 수 없으므로 주의하십시오.
자세한 사항은 보증서를 참고하십시오.

또한, 자동차 관리법에 따라 자동차 소유자는 자동차 신규등록일로 부터 해당 기간이 경과되면 반드시 점검 및 검사를 받아야 합니다.

### ■ 운전자 의무 준수 사항

**⚠ 주 의**

- **잘못된 점검 정비는 고장의 원인이 됩니다. 본 취급설명서에 기재된 점검 정비 방법은 비교적 운전자가 손쉽게 할 수 있는 항목입니다.
그러나, 보증기간 내라도 운전자의 잘못된 점검 정비로 인한 클레임은 보증수리를 받을 수 없음에 유념하십시오.
기재된 점검 정비 방법이 어렵고 이해되지 않으면 자사 직영 서비스센터 또는 서비스협력사에 점검 정비를 의뢰하십시오.**
- **물 또는 왁스 등 액체성 물질로 엔진룸을 청소할 경우 차량의 전기계통에 이상을 초래하여 정상적인 차량운행이 불가능할 수 있으므로 액체성 물질로 엔진룸을 청소하지 마십시오.**

**⚠ 경 고**

**점검 정비를 할때는 반드시 세심한 주의를 기울여 안전사고가 일어나지 않도록 하십시오.**

## ■ 점검 정비 시 주의 사항

- 경사가 없는 평탄한 장소에서 실시하십시오.
- 시동 「OFF」 또는 「ACC」 로 한 후 변속레버를 「P」(주차)에 위치시킨 후 주차 브레이크를 작동시켜 놓으십시오.
- 엔진 시동 상태에서 점검을 해야 할 때가 아니면 반드시 엔진 시동을 끄십시오.
- 점검 정비는 환기가 잘 되는 장소에서 실시하십시오.
- 차량 밑에서 작업할 때는 반드시 리프터를 사용하십시오.
- 배터리의 「–」 단자를 분리하고 점검 정비하십시오.

### ⚠ 주 의

- 배터리, 점화 케이블, 전기 배선에는 전류가 흐르고 있다는 것에 유념하여 퓨즈, 메인퓨즈가 단선되지 않도록 하십시오.
- 엔진 룸 점검이나 정비를 할 때 엔진 커버 상단 또는 연료 관련 부품 위에 무거운 물건을 올려 놓거나 무리한 힘 또는 충격을 가하지 마십시오.
- 연료 계통(연료 라인 및 연료 분사장치) 정비 시에는 반드시 자사 직영 서비스센터 또는 서비스협력사에서 실시하십시오.
- 점검 정비를 할 때 엔진 커버를 임의로 탈거한 상태에서 장시간 주행하지 마십시오.

### ⚠ 경 고

- 엔진부를 점검할 때는 반드시 엔진을 정지시키고 엔진이 식은 후에 실시하십시오. 그렇지않으면 화상을 입을 수 있습니다.
- 엔진을 시동시키고 밀폐된 장소에서 점검 정비할 경우 배기가스에 중독될 수 있으니 반드시 환기하십시오.
- 잭으로 차량을 받친 상태에서 차량 밑으로 들어가지 마십시오.
  잭으로 부터 차량이 미끄러지면 심각한 부상을 당할 수 있습니다.
- 연료장치나 배터리 근처에서는 불꽃을 멀리 하십시오. 화재의 위험이 있습니다.

**⚠ 경 고**

- 엔진 시동상태에서 작업을 해야 할 경우에는 옷자락, 시계, 반지 등은 제거하여 위험을 사전에 방지 하십시오. 구동벨트, 냉각팬에 손, 옷자락, 머리카락, 공구등이 닿지 않도록 하십시오.
- 배터리의「−」단자를 연결할 때는 주의하십시오.「−」단자에「+」케이블을 연결하거나「+」단자에「−」케이블을 연결하지 마십시오.
  화재의 위험이 있습니다.
- 엔진룸 점검시 주변에 화기를 가까이 하지 마십시오.
  연료와 와셔액, 각종 오일류 증발가스 인화로 화재 위험이 있습니다.

**⚠ 경 고**

- 배터리, 점화 케이블, 전기 배선을 다룰 때는 미리 배터리의「−」단자를 분리하십시오. 전류가 흐르고 있어 감전될 수 있습니다.
- 냉각팬이 전기적으로 제어되는 차량은 엔진이 작동하지 않은 상태에서도 냉각팬이 작동할 수 있습니다.
  냉각팬의 작동은 심각한 부상의 원인이 될 수 있으므로 엔진 시동 상태에서 점검 정비해야 하는 예외적인 경우를 제외하고 반드시 시동 스위치에서 키를 빼십시오.

## 일상 점검

일상 점검이란 자동차를 운행하는 사람이 매일 차량을 운행하기 전에 행하는 점검을 말하며 이는 안전 운행에 필요한 최소한의 점검이고 운전자의 의무이기도 합니다. 반드시 실시하십시오.

| 점 검 항 목 | | 점 검 내 용 |
|---|---|---|
| 이상 유무 확인 | | · 전일 운전시 이상이 있던 부분은 정상인가 |
| 엔진룸을 열고 | 엔 진 | · 시동이 용이하고 연료, 엔진오일, 냉각수가 충분한가<br>· 누수, 누유는 없는가<br>· 구동벨트의 장력은 적당하고 손상된 곳은 없는가 |
| | 기 타 | · 브레이크액, 파워 스티어링 오일, 와셔액 등은 충분하고 누유는 없는가 |
| 차의 외관에서 | 엔 진 | · 배기가스의 색깔은 깨끗하고 유독가스 매연의 배출이 없는가 |
| | 완 충 스 프 링 | · 스프링의 연결부위에 손상, 균열이 없는가 |
| | 변 속 기 | · 누유는 없는가 |
| | 바 퀴 | · 타이어의 공기압은 적당한가<br>· 타이어의 이상마모 또는 손상은 없는가<br>· 휠너트(또는 볼트)의 조임은 충분하고 손상은 없는가 |
| | 램 프 | · 점멸이 확실하고 파손되지 않았는가 |
| | 등 록 번 호 표 | · 번호표가 파손되지 않았는가 |

| 점 검 항 목 | | 점 검 내 용 |
|---|---|---|
| 운전석에 앉아서 | 엔 진 | · 연료는 충분하고 시동은 용이한가 |
| | 스 티 어 링 휠 | · 흔들림, 유동이 없는가<br>· 조작이 용이한가 |
| | 브 레 이 크 | · 페달의 유격과 잔류간극이 적당한가<br>· 브레이크의 작동이 양호한가<br>· 주차 브레이크의 작동량은 적당한가 |
| | 변 속 기 | · 변속레버의 조작이 용이한가, 심한 진동은 없는가 |
| | 실외미러 / 실내미러 | · 비침 상태가 양호한가 |
| | 경 음 기 | · 작동이 양호한가 |
| | 와 이 퍼 | · 작동이 양호하고 와셔액은 충분한가 |
| | 각 종 계 기 및 스위치 | · 작동이 양호한가 |

## 정기 점검

차량을 주로 다음과 같은 조건이 아닌 곳에서 사용했다면 통상 조건의 점검 주기를 따르십시오.
그러나 만약 다음과 같은 조건에서 사용했다면 가혹 조건의 점검 주기를 따르십시오.

1. 짧은 거리를 반복해서 주행했을 때
2. 모래, 먼지가 많은 지역을 주행했을 때
3. 공회전을 과다하게 계속 시켰을 때
4. 32℃ 이상의 온도에서 교통체증이 심한 곳을 50%이상 주행했을 때
5. 험한 길(모래자갈길,눈길,비포장길)등의 주행빈도가 높은 경우
6. 산길, 오르내리막길 등의 주행빈도가 높은 경우
7. 경찰차, 택시, 상용차, 견인차 등으로 사용하는 경우
8. 고속주행(170km/h이상)의 빈도가 높은 경우
9. 잦은 정지와 출발을 반복으로 주행 할 경우
10. 소금, 부식물질 또는 한랭지역을 운행하는 경우

위와 같은 조건에서 차량을 운행했다면, 정기 점검 주기보다 더 자주 점검, 교환, 보충하여야 합니다.

### ■ 통상조건

다음의 통상조건 점검주기는 주행거리에 따른 주기를 기본으로 하였으나, 일부 부품은 주행거리와 함께 시간경과에 따라서도 점검 또는 교환해야 하는 경우도 있습니다.
다음과 같은 거리/시간 병기 항목은 차량의 주행거리와 경과시간 중 먼저 도래하는 시점에 해당 부품의 점검이나 교환을 해야 하므로 주의하십시오.

- 엔진오일 및 오일필터
- 구동벨트
- 가솔린엔진의 밸브 간극(일부 차종에 한함)
- 수동변속기

## 일일 점검 항목

- 각종 오일 누유, 냉각장치의 누수 여부 점검
- 냉각수량 점검 및 교환 (최초교환 : 20만km 또는 10년, 최초 교환후 매 4만km 또는 매2년 마다 교환)
- 배터리 상태 점검
- 브레이크/클러치*액 점검
- 시동 불능 시(재시동 3회 이내 제한) 점검*2
- 앞 바퀴 정렬 상태 점검(상태에 따라 수시 점검 및 조정)
- 엔진 부조 시 점검*2
- 엔진오일 및 오일필터 점검
- 연료라인 및 연결부 누유 점검
- 연료량 점검(연료부족 경고등 점등시 즉시 주유)*1
- 연료 필터 물 배출(경고등 점등 시)*3 – 디젤 엔진
- 연료호스, 연료 주입구 캡 점검
- 증발가스 호스 점검
- 클러치(수동변속기 차량) 및 브레이크 페달 유격(상태에 따라 수시 점검 및 조정) 점검
- 타이어 공기압, 마모상태 점검

*1 검증되지 않은 연료(첨가제 등)은 주유하지 마십시오.
*2 엔진부조나 과도한 재시동시 촉매장치 등 배출가스 관련 부품에 치명적인 손상을 초래할 수 있습니다.
*3 경고등 점등 여부 확인하십시오.

※ 상기 연료관련 점검/교환 주기는 국내석유사업법에 명시된 경유/휘발유 품질기준을 만족하는 연료일 경우 해당됩니다.
※ 점검 : 조정, 보충, 청소 또는 필요시 교체

## 12개월 마다 점검 항목

- 에어컨 냉매 점검
- 에어컨 작동 상태 점검
- 진공관련 호스 손상 및 탈거 유무(EGR 바이패스 밸브 진공호스) 점검 – 디젤 엔진

※ 점검 : 조정, 보충, 청소 또는 필요시 교체

## 10,000km 점검 항목

- 도어 체커, 각 잠금장치, 각 힌지부 윤활 점검
- 드라이브 샤프트와 부트 점검
- 배기 파이프(머플러) 청소 및 조임 상태 점검
- 브레이크 패드 및 디스크 점검
- 에어클리너 필터 점검
- 조향계통 각 연결부, 기어박스, 부트 손상 여부 점검
- 주차 브레이크 행정 점검
- 타이어 위치 교환
- 현가 장치 (볼트 및 너트 조임 토크) 점검
- 휠 너트의 조임 상태 점검

※ 점검 : 조정, 보충, 청소 또는 필요시 교체

## 15,000km 점검 항목

- 각 진공호스 점검
- 공조장치용 에어 필터 교환
- 엔진오일 및 오일필터 교환(또는 12개월 경과 시) – 가솔린 엔진

※ 점검 : 조정, 보충, 청소 또는 필요시 교체

## 20,000km 점검 항목

- 도어 체커, 각 잠금장치, 각 힌지부 윤활 점검
- 드라이브 샤프트와 부트 점검
- 배기 파이프(머플러) 청소 및 조임 상태 점검
- 브레이크 패드 및 디스크 점검
- 브레이크 호스 및 라인의 누유, 파손 여부 점검
- 에어클리너 필터 점검
- 엔진오일 및 오일필터 교환(또는 12개월 경과 시) – 디젤 엔진
- 조향계통 각 연결부, 기어박스, 부트 손상 여부 점검
- 주차 브레이크 행정 점검
- 타이어 위치 교환
- 현가 장치(볼트 및 너트 조임 토크) 점검
- 휠 너트의 조임 상태 점검

※ 점검 : 조정, 보충, 청소 또는 필요시 교체

## 30,000km 점검 항목

- 각 진공호스 점검 – 가솔린 엔진
- 각종 전기장치 점검
- 공조장치용 에어 필터 교환
- 도어 체커, 각 잠금장치, 각 힌지부 윤활 점검
- 드라이브 샤프트와 부트 점검
- 로워암 볼 조인트 청소 점검
- 배기 파이프(머플러) 청소 및 조임 상태 점검
- 브레이크 패드 및 디스크 점검
- 에어클리너 필터 점검
- 엔진오일 및 오일필터 교환(또는 교환 후 12개월 경과 시) – 가솔린 엔진
- 연료 탱크 에어필터 점검*3 – 가솔린 엔진
- 연료 필터 점검*4 – 가솔린 엔진
- 연료 필터 카트리지 점검*4 – 디젤 엔진
- 조향계통 각 연결부, 기어박스, 부트 손상 여부 점검
- 주차 브레이크 행정 점검
- 타이어 위치 교환
- 현가 장치(볼트 및 너트 조임 토크) 점검
- 휠 너트의 조임 상태 점검

*3 연료 탱크 에어필터의 오염시 주유가 안될 수 있으니 반드시 점검하십시오.

*4 차량의 연료필터 막힘에 의한 출력저하, 시동성 저하, 연료압력 이상등의 문제가 발생시 즉시 필터를 교체하십시오.

※ 점검 : 조정, 보충, 청소 또는 필요시 교체

## 40,000km 점검 항목

- 도어 체커, 각 잠금장치, 각 힌지부 윤활 점검
- 드라이브 샤프트와 부트 점검
- 배기 파이프(머플러) 청소 및 조임 상태 점검
- 브레이크 패드 및 디스크 점검
- 브레이크 호스 및 라인의 누유, 파손 여부 점검
- 브레이크/클러치(수동변속기 차량) 액 교환
- 에어클리너 필터 교환
- 엔진오일 및 오일필터 교환(또는 교환 후 12개월 경과 시) – 디젤 엔진
- 조향계통 각 연결부, 기어박스, 부트 손상 여부 점검
- 주차 브레이크 행정 점검
- 타이어 위치 교환
- 현가 장치 (볼트 및 너트 조임 토크) 점검
- 휠 너트의 조임 상태 점검

※ 점검 : 조정, 보충, 청소 또는 필요시 교체

## 45,000km 점검 항목

- 각 진공호스 점검 – 가솔린 엔진
- 공조장치용 에어 필터 교환
- 엔진오일 및 오일필터 교환(또는 교환 후 12개월 경과 시) – 가솔린 엔진

※ 점검 : 조정, 보충, 청소 또는 필요시 교체

## 50,000km 점검 항목

- 도어 체커, 각 잠금장치, 각 힌지부 윤활 점검
- 드라이브 샤프트와 부트 점검
- 배기 파이프(머플러) 청소 및 조임 상태 점검
- 브레이크 패드 및 디스크 점검
- 에어클리너 필터 점검
- 조향계통 각 연결부, 기어박스, 부트 손상 여부 점검
- 주차 브레이크 행정 점검
- 타이어 위치 교환
- 현가 장치(볼트 및 너트 조임 토크) 점검
- 휠 너트의 조임 상태 점검

※ 점검 : 조정, 보충, 청소 또는 필요시 교체

## 60,000km 점검 항목

- 각 진공호스 점검 – 가솔린 엔진
- 각종 전기장치 점검
- 공조장치용 에어 필터 교환
- 도어 체커, 각 잠금장치, 각 힌지부 윤활 점검
- 드라이브 샤프트와 부트 점검
- 로워암 볼 조인트 청소 점검
- 배기 파이프(머플러) 청소 및 조임 상태 점검
- 브레이크 패드 및 디스크 점검
- 브레이크 호스 및 라인의 누유, 파손 여부 점검
- 수동변속기 오일 점검
- 에어클리너 필터 점검
- 엔진오일 및 오일필터 교환(또는 교환 후 12개월 경과 시) – 가솔린/디젤 엔진
- 연료 탱크 에어필터 점검*3 – 가솔린 엔진
- 연료 필터 점검*4 – 가솔린 엔진
- 연료 필터 카트리지 교환*4 – 디젤 엔진
- 자동변속기 오일 점검(4속)
- 점화 플러그 교환 (1.4 엔진) – 가솔린 엔진
- 조향계통 각 연결부, 기어박스, 부트 손상 여부 점검
- 주차 브레이크 행정 점검
- 캐니스터 점검 – 가솔린 엔진
- 타이어 위치 교환
- 현가 장치 (볼트 및 너트 조임 토크) 점검
- 휠 너트의 조임 상태 점검

*3 연료 탱크 에어필터의 오염시 주유가 안될 수 있으니 반드시 점검하십시오.
*4 차량의 연료필터 막힘에 의한 출력저하, 시동성 저하, 연료압력 이상등의 문제가 발생시 즉시 필터를 교체하십시오.
※ 점검 : 조정, 보충, 청소 또는 필요시 교체

## 70,000km 점검 항목

- 도어 체커, 각 잠금장치, 각 힌지부 윤활 점검
- 드라이브 샤프트와 부트 점검
- 배기 파이프(머플러) 청소 및 조임 상태 점검
- 브레이크 패드 및 디스크 점검
- 에어클리너 필터 점검
- 조향계통 각 연결부, 기어박스, 부트 손상 여부 점검
- 주차 브레이크 행정 점검
- 타이어 위치 교환
- 현가 장치 (볼트 및 너트 조임 토크) 점검
- 휠 너트의 조임 상태 점검

※ 점검 : 조정, 보충, 청소 또는 필요시 교체

## 75,000km 점검 항목

- 각 진공호스 점검 – 가솔린 엔진
- 공조장치용 에어 필터 교환
- 엔진오일 및 오일필터 교환(또는 교환 후 12개월 경과 시) – 가솔린 엔진

※ 점검 : 조정, 보충, 청소 또는 필요시 교체

## 80,000km 점검 항목

- 구동 벨트(알터네이터, 워터펌프, 에어컨 벨트류)장력, 마모 상태 점검 (최초 80,000km 또는 48개월 점검, 이후 매 20,000km 또는 12개월 마다 점검) – 디젤 엔진
- 도어 체커, 각 잠금장치, 각 힌지부 윤활 점검
- 드라이브 샤프트와 부트 점검
- 배기 파이프(머플러) 청소 및 조임 상태 점검
- 브레이크 패드 및 디스크 점검
- 브레이크 호스 및 라인의 누유, 파손 여부 점검
- 브레이크/클러치(수동변속기 차량) 액 교환
- 엔진오일 및 오일필터 교환(또는 교환 후 12개월 경과 시) – 디젤 엔진
- 에어클리너 필터 교환
- 조향계통 각 연결부, 기어박스, 부트 손상 여부 점검
- 주차 브레이크 행정 점검
- 타이어 위치 교환
- 현가 장치 (볼트 및 너트 조임 토크) 점검
- 휠 너트의 조임 상태 점검

※ 점검 : 조정, 보충, 청소 또는 필요시 교체

## 90,000km 점검 항목

- 각 진공호스 점검 – 가솔린 엔진
- 각종 전기장치 점검
- 공조장치용 에어 필터 교환
- 구동 벨트(알터네이터, 워터펌프, 에어컨 벨트류)장력, 마모 상태 점검 (최초 90,000km 또는 72개월 점검, 이후 매 30,000km 또는 24개월 마다 점검) – 가솔린 엔진
- 도어 체커, 각 잠금장치, 각 힌지부 윤활 점검
- 드라이브 샤프트와 부트 점검
- 로워암 볼 조인트 청소
- 배기 파이프(머플러) 청소 및 조임 상태 점검
- 밸브 간극 점검 점검, 조정*6 (또는 72개월 경과 시) – 가솔린 엔진
- 브레이크 패드 및 디스크 점검
- 에어클리너 필터 점검
- 엔진오일 및 오일필터 교환(또는 교환 후 12개월 경과 시) – 가솔린 엔진
- 연료 탱크 에어필터 점검*3 – 가솔린 엔진
- 연료 필터 점검*4 – 가솔린 엔진
- 연료 필터 카트리지 점검*4 – 디젤 엔진
- 조향계통 각 연결부, 기어박스, 부트 손상 여부 점검
- 주차 브레이크 행정 점검
- 타이어 위치 교환
- 현가 장치 (볼트 및 너트 조임 토크) 점검
- 휠 너트의 조임 상태 점검

*3 연료 탱크 에어필터의 오염시 주유가 안될 수 있으니 반드시 점검하십시오.

*4 차량의 연료필터 막힘에 의한 출력저하, 시동성 저하, 연료압력 이상등의 문제가 발생시 즉시 필터를 교체하십시오.

*6 밸브 이음 발생 또는 엔진 진동 발생시 조정하십시오.
※ 점검 : 조정, 보충, 청소 또는 필요시 교체

## 100,000km 점검 항목

- 구동 벨트(알터네이터, 워터펌프, 에어컨 벨트류)장력, 마모 상태 점검 (최초 80,000km 또는 48개월 점검, 이후 매 20,000km 또는 12개월 마다 점검) – 디젤 엔진
- 도어 체커, 각 잠금장치, 각 힌지부 윤활 점검
- 드라이브 샤프트와 부트 점검
- 배기 파이프(머플러) 청소 및 조임 상태 점검
- 브레이크 패드 및 디스크 점검
- 브레이크 호스 및 라인의 누유, 파손 여부 점검
- 에어클리너 필터 점검
- 엔진오일 및 오일필터 교환(또는 교환 후 12개월 경과 시) – 디젤 엔진
- 조향계통 각 연결부, 기어박스, 부트 손상 여부 점검
- 주차 브레이크 행정 점검
- 타이어 위치 교환
- 현가 장치(볼트 및 너트 조임 토크) 점검
- 휠 너트의 조임 상태 점검

※ 점검 : 조정, 보충, 청소 또는 필요시 교체

## 105,000km 점검 항목

- 각 진공호스 점검 – 가솔린 엔진
- 공조장치용 에어 필터 교환
- 엔진오일 및 오일필터 교환(또는 교환 후 12개월 경과 시) – 가솔린 엔진

※ 점검 : 조정, 보충, 청소 또는 필요시 교체

## 110,000km 점검 항목

- 도어 체커, 각 잠금장치, 각 힌지부 윤활 점검
- 드라이브 샤프트와 부트 점검
- 배기 파이프(머플러) 청소 및 조임 상태 점검
- 브레이크 패드 및 디스크 점검
- 에어클리너 필터 점검
- 조향계통 각 연결부, 기어박스, 부트 손상 여부 점검
- 주차 브레이크 행정 점검
- 타이어 위치 교환
- 현가 장치(볼트 및 너트 조임 토크) 점검
- 휠 너트의 조임 상태 점검

※ 점검 : 조정, 보충, 청소 또는 필요시 교체

## 120,000km 점검 항목

- 각 진공호스 점검 – 가솔린 엔진
- 각종 전기장치 점검
- 공조장치용 에어 필터 교환
- 구동 벨트(알터네이터, 워터펌프, 에어컨 벨트류)장력, 마모 상태 점검 (최초 90,000km 또는 72개월 점검, 이후 매 30,000km 또는 24개월 마다 점검) – 가솔린 엔진
- 구동 벨트(알터네이터, 워터펌프, 에어컨 벨트류)장력, 마모 상태 점검 (최초 80,000km 또는 48개월 점검, 이후 매 20,000km 또는 12개월 마다 점검) – 디젤 엔진
- 도어 체커, 각 잠금장치, 각 힌지부 윤활 점검
- 드라이브 샤프트와 부트 점검
- 로워암 볼 조인트 청소
- 배기 파이프(머플러) 청소 및 조임 상태 점검
- 브레이크 패드 및 디스크 점검
- 브레이크 호스 및 라인의 누유, 파손 여부 점검
- 브레이크/클러치(수동변속기 차량) 액 교환
- 수동변속기 오일 점검
- 에어클리너 필터 교환
- 엔진오일 및 오일필터 교환(또는 교환 후 12개월 경과 시) – 가솔린/디젤 엔진
- 연료 탱크 에어필터 점검*3 – 가솔린 엔진
- 연료 필터 점검*4 – 가솔린 엔진
- 연료 필터 카트리지 교환*4 – 디젤 엔진
- 자동변속기 오일 점검(4속)
- 점화플러그 교환 (가솔린 1.4 엔진)
- 조향계통 각 연결부, 기어박스, 부트 손상 여부 점검
- 주차 브레이크 행정 점검
- 캐니스터 점검 – 가솔린 엔진
- 타이어 위치 교환
- 현가 장치 (볼트 및 너트 조임 토크) 점검
- 휠 너트의 조임 상태 점검

*3 연료 탱크 에어필터의 오염시 주유가 안될 수 있으니 반드시 점검하십시오.

*4 차량의 연료필터 막힘에 의한 출력저하, 시동성 저하, 연료압력 이상등의 문제가 발생시 즉시 필터를 교체하십시오.

※ 점검 : 조정, 보충, 청소 또는 필요시 교체

## 130,000km 점검 항목

- 도어 체커, 각 잠금장치, 각 힌지부 윤활 점검
- 드라이브 샤프트와 부트 점검
- 배기 파이프(머플러) 청소 및 조임 상태 점검
- 브레이크 패드 및 디스크 점검
- 에어클리너 필터 점검
- 조향계통 각 연결부, 기어박스, 부트 손상 여부 점검
- 주차 브레이크 행정 점검
- 타이어 위치 교환
- 현가 장치(볼트 및 너트 조임 토크) 점검
- 휠 너트의 조임 상태 점검

※ 점검 : 조정, 보충, 청소 또는 필요시 교체

## 135,000km 점검 항목

- 각 진공호스 점검 – 가솔린 엔진
- 공조장치용 에어 필터 교환
- 엔진오일 및 오일필터 교환(또는 교환 후 12개월 경과 시) – 가솔린 엔진

※ 점검 : 조정, 보충, 청소 또는 필요시 교체

## 140,000km 점검 항목

- 구동 벨트(알터네이터, 워터펌프, 에어컨 벨트류)장력, 마모 상태 점검 (최초 80,000km 또는 48개월 점검, 이후 매 20,000km 또는 12개월 마다 점검) – 디젤 엔진
- 도어 체커, 각 잠금장치, 각 힌지부 윤활 점검
- 드라이브 샤프트와 부트 점검
- 배기 파이프(머플러) 청소 및 조임 상태 점검
- 브레이크 패드 및 디스크 점검
- 브레이크 호스 및 라인의 누유, 파손 여부 점검
- 에어클리너 필터 점검
- 엔진오일 및 오일필터 교환(또는 교환 후 12개월 경과 시) – 디젤 엔진
- 조향계통 각 연결부, 기어박스, 부트 손상 여부 점검
- 주차 브레이크 행정 점검
- 타이어 위치 교환
- 현가 장치(볼트 및 너트 조임 토크) 점검
- 휠 너트의 조임 상태 점검

※ 점검 : 조정, 보충, 청소 또는 필요시 교체

## 150,000km 점검 항목

- 각 진공호스 점검 – 가솔린 엔진
- 각종 전기장치 점검
- 공조장치용 에어 필터* 교환
- 구동 벨트(알터네이터, 워터펌프, 에어컨 벨트류)장력, 마모 상태 점검 (최초 90,000km 또는 72개월 점검, 이후 매 30,000km 또는 24개월 마다 점검) – 가솔린 엔진
- 도어 체커, 각 잠금장치, 각 힌지부 윤활 점검
- 드라이브 샤프트와 부트 점검
- 로워암 볼 조인트 청소 점검
- 배기 파이프(머플러) 청소 및 조임 상태 점검
- 브레이크 패드 및 디스크 점검
- 에어클리너 필터 점검
- 엔진오일 및 오일필터 교환 (또는 12개월 경과 시) – 가솔린 엔진
- 연료 탱크 에어필터 점검*3 – 가솔린 엔진
- 연료 필터 점검*4 – 가솔린 엔진
- 연료 필터 카트리지 점검*4 – 디젤 엔진
- 조향계통 각 연결부, 기어박스, 부트 손상 여부 점검
- 주차 브레이크 행정 점검
- 타이어 위치 교환
- 현가 장치 (볼트 및 너트 조임 토크) 점검
- 휠 너트의 조임 상태 점검

*3 연료 탱크 에어필터의 오염시 주유가 안될 수 있으니 반드시 점검하십시오.
*4 차량의 연료필터 막힘에 의한 출력저하, 시동성 저하, 연료압력 이상등의 문제가 발생시 즉시 필터를 교체하십시오.
※ 점검 : 조정, 보충, 청소 또는 필요시 교체

## 160,000km 점검 항목

- 구동 벨트(알터네이터, 워터펌프, 에어컨 벨트류)장력, 마모 상태 점검 (최초 80,000km 또는 48개월 점검, 이후 매 20,000km 또는 12개월 마다 점검) – 디젤 엔진
- 도어 체커, 각 잠금장치, 각 힌지부 윤활 점검
- 드라이브 샤프트와 부트 점검
- 배기 파이프(머플러) 청소 및 조임 상태 점검
- 브레이크 패드 및 디스크 점검
- 브레이크 호스 및 라인의 누유, 파손 여부 점검
- 브레이크/클러치(수동변속기 차량) 액 교환
- 에어클리너 필터 교환
- 점화플러그 교환 (가솔린 1.6 엔진)
- 조향계통 각 연결부, 기어박스, 부트 손상 여부 점검
- 주차 브레이크 행정 점검
- 타이어 위치 교환
- 현가 장치 (볼트 및 너트 조임 토크) 점검
- 휠 너트의 조임 상태 점검

※ 상기 연료관련 점검/교환 주기는 국내석유사업법에 명시된 경유/휘발유 품질기준을 만족하는 연료일 경우 해당됩니다.
※ 점검 : 조정, 보충, 청소 또는 필요시 교체

## 무점검·무교체

- 자동변속기 오일(6속)

## ■ 가혹 조건

● : 교체, ○ : 점검, 조정, 보충, 청소 또는 필요시 교체

| 점 검 항 목 | | 점 검 방 법 | 점 검 주 기 | 운행 조건 |
|---|---|---|---|---|
| 엔진 오일 및 오일필터 | 가솔린 | ● | 매 7,500km 또는 6개월 | 1, 2, 3, 4, 5, 6, 7, 9, 10 |
| | 디젤 | | 매 10,000km 또는 6개월 | 1, 2, 3, 4, 5, 6, 7, 8, 9, 10 |
| 에어클리너 필터 | | ● | 상태에 따라 수시 점검 또는 필요시 교체 | 2, 5 |
| 점화플러그 | 가솔린 | ● | 상태에 따라 수시 점검 | 1, 3, 7, 9 |
| 브레이크 디스크 및 패드 | | ○ | 상태에 따라 수시 점검 | 2, 4, 5, 6, 7, 8 |
| 로워암 볼 조인트 청소 | | ○ | 상태에 따라 수시 점검 | 2, 4 |
| 드라이브 샤프트와 부트 | | ○ | 상태에 따라 수시 점검 | 2, 4, 5, 6, 7, 8 |
| 공조 장치용 에어필터 | | ● | 상태에 따라 수시 점검 또는 필요시 교체 | 2 |
| 수동변속기 오일(수동변속기 차량) | | ● | 매 120,000km 교체 | 2, 4, 5, 6, 7, 8, 10 |
| 자동변속기 오일(자동변속기 차량) | | ● | 매 100,000km 교체 | 1, 4, 5, 6, 7, 8 |

※ 다음과 같은 가혹 조건하에서 차량을 사용했을 경우에는 정기 점검주기를 좀더 앞당겨 자주 점검, 교체해주십시오.

1. 짧은 거리를 반복해서 주행했을 때
2. 모래, 먼지가 많은 지역을 주행했을 때
3. 공회전을 과다하게 계속 시켰을 때
4. 32℃ 이상의 온도에서 교통체증이 심한 곳을 50%이상 주행했을 때
5. 험한 길(모래자갈길,눈길,비포장길)등의 주행빈도가 높은 경우
6. 산길, 오르내리막길 등의 주행빈도가 높은 경우
7. 경찰차, 택시, 상용차, 견인차 등으로 사용하는 경우
8. 고속주행(170km/h)의 빈도가 높은 경우
9. 잦은 정지와 출발을 반복적으로 주행할 경우
10. 소금, 부식 물질 또는 한랭지역을 운행하는 경우

## 엔진 오일 점검

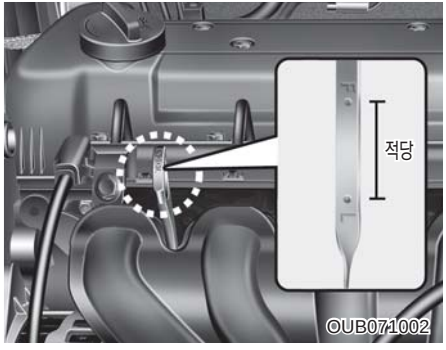


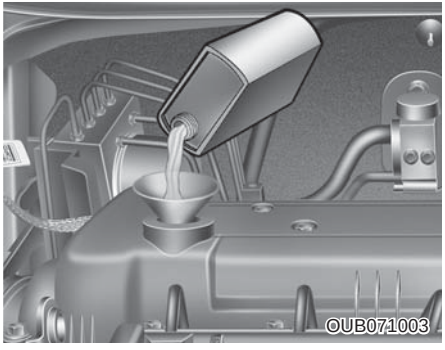


### ■ 엔진 오일량 점검 및 보충

엔진 오일의 양은 엔진 성능에 중요한 영향을 미치므로 매일 점검하십시오. 엔진 오일의 점검은 다음의 순서로 점검하십시오.

1. 차를 평탄한 곳에 주차 후 정상작동 온도까지 엔진을 워밍업 하십시오.
2. 엔진 시동을 끄고 오일 팬의 유면이 안정될 때까지(약 5분정도) 기다려 레벨게이지를 뽑아서 깨끗한 헝겊으로 닦아낸 후 다시 레벨게이지를 꽂으십시오.
3. 레벨게이지를 뽑아서 점검하십시오.
4. 오일량이 레벨게이지의 최대선~최소선(F~L) 사이에 있는지 점검하고 최소선(L) 부근일 때는 최대선(F)까지 보충하십시오.
5. 보충 후에는 오일 레벨게이지로 규정량이 되었는지 다시 확인하십시오.
6. 오일 레벨게이지를 오일 주입구에 확실히 꽂으십시오.

### ⚠ 주 의

- 깔때기를 사용하여 엔진 오일 주입시에는 반드시 오일 레벨게이지를 뽑은 상태에서 엔진 오일을 한번에 과도하게 주입하지 말고 여러번 나누어 천천히 주입하십시오. 그렇지 않을 경우, 엔진 관련 부품에 손상이 생길 수 있습니다.
- 오일을 보충할 때는 주입구로 이물질 등이 들어가지 않도록 주의하십시오. 오일을 최대선(F) 이상까지 보충하면 엔진 고장을 일으키게 되므로 최대선(F) 이상 보충하지 마십시오.
  오일량의 점검 중에 최대선(F) 이상 오일을 보충했을 때나 이상을 느꼈을 때는 자사 직영 서비스센터 또는 서비스협력사에 점검을 의뢰하십시오.

**⚠ 주 의**

- 오일 레벨 게이지를 닦을 때에는 반드시 깨끗한 헝겊으로 닦으십시오. 이물질이 혼입되면 엔진이 고장날 수 있습니다.
- 엔진오일은 주행거리가 증가하면서 오일도 소모됨에 따라 가혹운전시는 특히 수시로 오일량을 점검하여 부족하면 보충하십시오.
- 엔진오일이 부족한 상태에서 차량을 계속 주행하면 엔진이 소착되어 엔진 고장의 원인이 됩니다.

**⚠ 경 고**

- 엔진오일을 지속적으로 접촉할 경우 피부암을 유발할 수 있다는 사실이 동물실험을 통해 밝혀졌습니다. 엔진오일이 피부에 묻을 경우 비누를 사용하여 물로 깨끗이 씻어 내십시오.
- 엔진오일이 어린이 손에 닿지 않도록 하십시오.

## ■ 엔진 오일 및 필터 교체

엔진 오일은 시간이 지남에 따라 윤활, 방청, 냉각, 세정의 효과가 감소됩니다. 정기점검 주기표의 주기에 따라 엔진 오일 및 필터를 자사 직영 서비스센터 또는 서비스협력사에서 교체하십시오.

**⚠ 경 고**

주행 직후에 교환하면 엔진오일이 고온이므로 화상을 입을 우려가 있으므로 약간의 시간이 흐른 후에 온도가 내려가면 실시하십시오.

**⚠ 주 의**

- 반드시 추천오일 제원표의 순정부품 또는 규정사양을 사용하십시오.
- 교체한 폐오일이나 오일필터의 일반적인 폐기는 법적으로 금지되어 있으므로 반드시 자사 직영 서비스센터 또는 서비스협력사에 교체를 의뢰하십시오.
- 오일필터는 반드시 순정부품을 사용하십시오.
- 부적절한 오일 필터 장착은 오일 누유 및 엔진 손상의 원인이 될 수 있습니다.
- 오일 보충시 주입구로 먼지 등이 들어가지 않도록 하십시오.
- 이물질이 혼입되면 엔진이 고장날 수 있습니다.

## 냉각수 점검

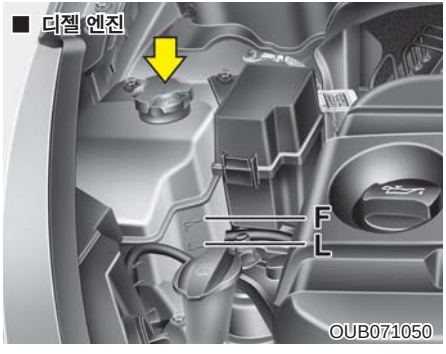


### ■ 냉각수량 점검 및 보충

냉각수의 양은 매일 점검하여 필요시 보충하십시오. 냉각수의 양은 엔진이 차가울 때 냉각수 보조탱크 옆면에 표시되어 있는 최대선(F)과 최소선(L)사이에 있어야 합니다.

최소선(L)에 가까우면 지정된 부동액 사양을 냉각수 혼합비율에 맞추어 최대선(F)까지 채우고 최대선(F)을 초과하지 않도록 보충하십시오.

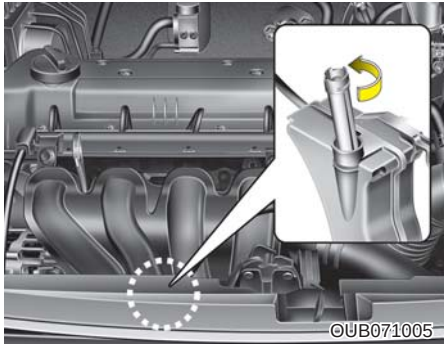


### ▶ 냉각수 보충 방법(가솔린 엔진)

1. 냉각수 보조탱크 캡을 여십시오.
2. 슬라이딩 넥을 당겨 올린 후 화살표 방향으로 돌려 고정시키십시오.
3. 냉각수를 보충하십시오.

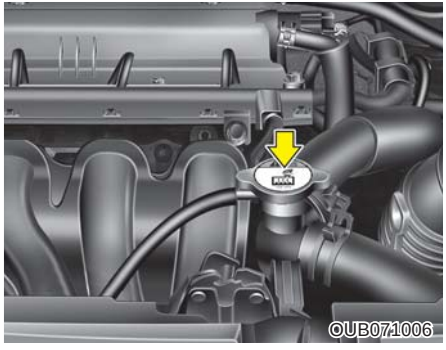


**경 고**

엔진 작동중에 라디에이터 캡을 열지 마십시오. 분출되는 뜨거운 냉각수에 의해 상해를 입을 수 있습니다.
엔진 시동을 끄고 엔진이 식을 때까지 기다리십시오. 이때에도 두꺼운 헝겊으로 캡을 감싸 천천히 조심스럽게 여십시오.

▶ 냉각수 혼합 비율

| 주위온도 (℃) | 냉각수 혼합비율 | |
|---|---|---|
| | 부동액 | 물 |
| -15 | 35% | 65% |
| -25 | 40% | 60% |
| -35 | 50% | 50% |
| -45 | 60% | 40% |

※ 차량 출고시 부동액 혼합비율은 45% 입니다.

**주 의**

- 냉각수 부동액 농도가 60%를 초과하거나 35% 미만일 경우, 엔진 내부의 부식 및 오버 히트 가능성이 있습니다.
- 냉각수 보충시나 후에는 부동액의 혼합 비율을 점검하십시오.
- 엔진 라디에이터 캡 또는 냉각수 보조 탱크 캡을 열거나 냉각수를 주입할 때 냉각수가 흘러 내릴 경우 엔진 하부 등 다른 부품에 손상을 줄 수 있으므로 부직포, 두꺼운 헝겊 등으로 캡 주위를 감싼 뒤 천천히 캡을 열고 냉각수를 보충하십시오.
- 보조탱크에 냉각수가 없을 때는 냉각수 보조 탱크 캡을 열고 냉각수를 보충하십시오.
- 반드시 자사 사계절 순정 부동액을 사용하십시오. 부적절한 부동액 사용시 엔진 냉각계 부품이 손상될 수 있습니다.

- 냉각수 주입 후에는 냉각수 주입구를 닫고 냉각수의 누수가 없는지 확인 하십시오.
- 냉각수 보충시에는 반드시 혼합비율로 혼합된 지정된 사양의 냉각수를 보충하시고, 냉각수의 누수가 없는지 한번 확인하십시오. 또한 며칠 후에 냉각수 보조 탱크의 냉각수 양을 다시 점검 하시고 필요하면 보충하십시오.

**⚠ 주 의**

**냉각수가 없는 상태로 운전하면 워터펌프의 고장 및 엔진 소착 등의 원인이 되므로 절대로 주행하지 마십시오.**

- 부동액 혼합비율이 너무 높거나 낮아도 냉각성능이 저하됩니다.
- 냉각수의 성능을 감소시킬 수 있으므로, 부동액이 60% 이상 또는 35% 이하로 포함된 용액은 사용하지 마십시오.
- 물은 수도물 또는 증류수를 사용하십시오. 짠물이나 지하수 등의 경수는 절대로 사용하지 마십시오.
- 부동액, 방청제 및 시판되는 LLC등의 혼용을 피하십시오.
- 알코올계 또는 메탄올계의 냉각수를 그대로 또는 규격의 냉각수와 섞어서도 사용하지 마십시오.
- 엔진 부품은 알루미늄으로 구성되어 있어 동결과 부식을 방지하기 위하여 에틸렌-글리콜 성분의 냉각수로 보호되어야 합니다.
- 보충 후 냉각수 보조 탱크 및 라디에이터 캡은 확실히 닫으십시오.
  보충 후에도 냉각수의 감소가 현저할 때는 자사 직영 서비스센터 또는 서비스협력사에서 점검을 받으십시오.

## ■ 냉각수 교체

냉각수는 시간이 지남에 따라 부동성능, 방청성능이 저하됩니다. 이러한 냉각수를 계속 사용하면 동파나 녹이 발생합니다. 정기 점검 주기표에 따라 냉각수를 교체하십시오.

**⚠ 경 고**

**냉각팬이 전기적으로 제어되는 차량은 엔진이 작동하지 않은 상태에서도 냉각팬이 작동할 수 있습니다. 냉각팬의 작동은 심각한 부상의 원인이 될 수 있으므로 엔진 시동 상태에서 점검 정비해야 하는 예외적인 경우를 제외하고 반드시 시동을 끄십시오. (시동 스위치에서 키를 빼십시오.).**
**GDI 엔진의 경우 배터리 "-" 단자를 분리하지 않으면 냉각팬이 작동할 수도 있으니 주의하십시오.**

## 브레이크/클러치(수동변속기 차량) 액 점검

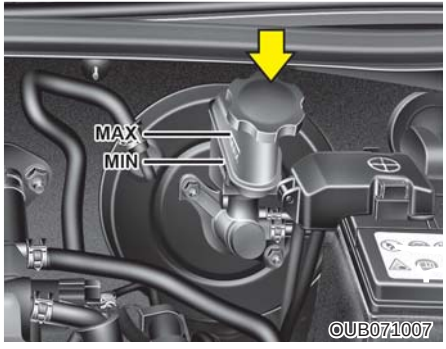


### ■ 브레이크/클러치(수동변속기 차량) 액량 점검 및 보충

정상적인 조건하에서 브레이크/클러치(수동변속기 차량) 액은 급격히 소모되지 않습니다. 그러나 브레이크 패드와 라이닝이 마모되고 주행거리가 축적됨에 따라 천천히 줄어듭니다. 주기적으로 브레이크 액 탱크의 액량이 「MIN」과 「MAX」 사이에 있는지 점검하십시오.
수준이 「MIN」이하이면 자사 직영 서비스센터 또는 서비스협력사에서 점검을 받으십시오.

브레이크/클러치(수동변속기 차량) 액을 보충할 때는 다음과 같이 하십시오.

1. 탱크주위를 깨끗이 닦아내고 캡을 여십시오.
2. 깔대기를 이용하여 규정오일을 천천히 넣으십시오. 이용 전 이물질 혼합을 방지하기 위해 깔대기 청결상태를 확인하십시오. (보충시 넘치지 않도록 주의!)
3. 주의해서 캡을 장착하십시오.

**⚠ 경 고**

**브레이크/클러치(수동변속기 차량) 액 보충시 취급에 주의하십시오. 눈에 들어가지 않도록 하십시오.**
**만약 눈에 들어가면 즉시 흐르는 깨끗한 물로 닦아내시고, 가능한 빨리 의사에게 검사를 받으십시오.**

**⚠ 주 의**

- **브레이크/클러치(수동변속기 차량) 액을 보충한 후 브레이크 액이 밖으로 흐르지 않도록 뚜껑을 정확히 닫으십시오. 브레이크/클러치(수동변속기 차량) 액이 밖으로 흘러나오면 즉시 닦아내십시오. 그렇지 않으면 플라스틱 부품의 손상을 가져옵니다.**
- **페인트가 손상되므로 브레이크/클러치(수동변속기 차량) 액이 차량의 도장부분에 묻지 않도록 하십시오.**
- **공기중에 오랜 시간 노출되었던 브레이크/클러치(수동변속기 차량) 액은 품질을 보증할 수 없으므로 사용하지 마십시오.**
- **다른 종류의 액을 넣지 마십시오. 예를 들어 미네랄 성분의 오일 몇 방울, 엔진오일 등과 같은 것들이 브레이크 시스템에 들어가면, 브레이크 장치 부품에 손상을 줄 수 있습니다.**

## 자동변속기 오일 점검

### ■ 4속 자동변속기 오일량 점검 및 보충

자동변속기 오일량은 정기적으로 점검되어야 합니다.
정기 점검 주기표에 따라 점검하십시오.

**⚠ 주 의**

- **오일량의 수준이 낮으면, 변속불량의 원인이 됩니다.**
- **오일 과보충은 거품, 오일의 소모와 변속기의 고장을 초래합니다.**
- **당사에서 추천하지 않은 자동변속기 오일을 사용하면, 차량 상태에서 변속감이 나빠지고 내구성 저하 등의 품질문제가 우려되는 바, 필히 자사 직영 서비스센터 또는 서비스협력사에서 순정유로 보충 및 교환 하십시오. 그렇지 않으면 자동변속기의 품질보증이 불가능합니다.**

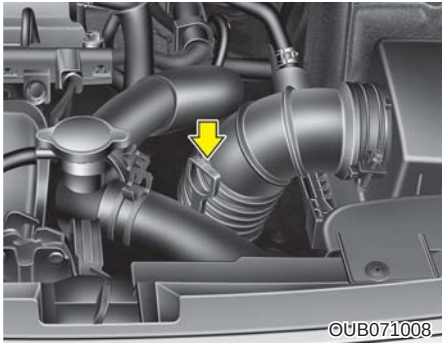


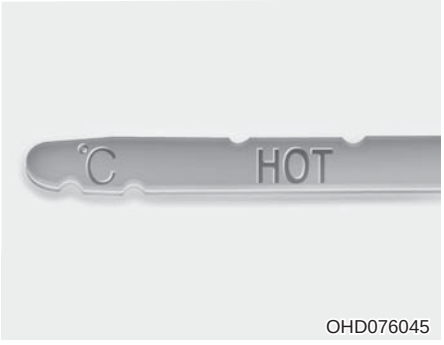


차를 수평한 장소에 세우고 주차브레이크를 작동시킨 후 다음방법으로 점검하십시오.

1. 변속레버를 「N」(중립) 위치로 하고 엔진을 공회전 시키십시오.
2. 변속기를 충분히 따뜻하게 한후(일반적인 주행 상태로 10분간 주행 한 상태) 오일 온도가 70~80℃ 정도에서 변속레버를 P→R→N→D→N→R→P의 순서로 이동시킨 다음 변속레버를 「N」(중립) 또는 「P」(주차) 위치에 놓으십시오.
3. 오일 레벨 게이지를 뽑아 끝 부분을 깨끗이 닦아낸 후 오일 량을 측정하여 오일이 게이지의 "HOT"범위에 있는지 점검하십시오. 오일량이 적거나 많으면 보충 또는 배출시켜 오일량을 규정된 범위로 맞추십시오.
4. 저온(20~30℃)의 오일 상태에서 오일량 점검이나 교환이 필요한 경우에는오일 레벨 게이지의 "COLD"범위에 오일량을 맞춘 후, 위의 2와 같은 방법으로 오일을 따뜻하게 만든 후 재확인 하십시오.

**⚠ 주 의**

**오일 점검 후 오일 레벨 게이지의 삽입시 손잡이부 방향에 유의하십시오.**

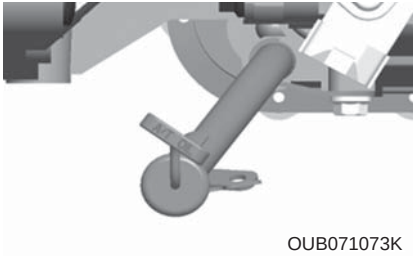


**⚠ 경 고**

**자동변속기 오일은 엔진이 정상 작동온도일때 점검하는 것이므로 라디에이터, 라디에이터 호스, 배기장치 등에 화상을 입지 않도록 주의하십시오.**

- 오일량 점검시 높은 오일온도 (약 75°C)에서 점검하십시오. 낮은 오일온도(약 25°C)에서 점검을 하면 수치가 불확실할 수 있습니다. (최초 엔진시동 후 약 3~4km 주행을 하면 점검 온도에 근접합니다.)
- 자동변속기의 오일량 점검 및 보충 후에는 게이지를 확실히 꽂으십시오.
- 오일 점검시 오일에서 이상한 냄새가 나거나 심하게 변색이 되었으면 즉시 자사 직영 서비스센터 또는 서비스협력사에 점검을 의뢰하십시오.
- 교체한 오일은 반드시 규정된 방법으로 처리하십시오. 일반적인 폐기는 법적으로 금지되어 있습니다.

**⚠ 주 의**

**오일 레벨게이지를 닦을 때에는 반드시 깨끗한 헝겊으로 닦으십시오. 이물질이 혼입되면 자동변속기가 고장날 수 있습니다.**

**자동변속기 오일에는 타 오일(엔진 오일, 부동액 등)과 구별하기 위하여 붉은 염료가 추가되어 있고, 붉은 염료는 영구적인 것이 아니므로 초기에는 오일 색깔이 투명한 적색이고 주행거리가 증가함에 따라 오일 색깔은 점점 검붉은색으로 변하여 연한 갈색을 나타내는 경향이 있습니다. 따라서 오일 색깔로 교체 시기를 판단해서는 안되고, 정기 점검 주기에 따라 가까운 자사 직영 서비스센터 또는 서비스협력사에 의뢰하여 자동변속기 오일을 보충 또는 교체하십시오.**

### ■ 6속 자동변속기 오일량 점검 및 보충

6단 자동변속기는 오일 게이지가 없습니다. 정기적으로 점검할 필요가 없으나 가혹조건 운행시는 정기 점검 주기표에 따라 자사 직영 서비스센터 또는 서비스협력사에 문의하십시오.

## 수동변속기 오일 점검(수동변속기 차량)

수동변속기 오일 점검 및 교체시는 정기 점검 주기에 따라 가까운 자사 직영 서비스센터 또는 서비스협력사에 의뢰하십시오.

## 와셔액 점검

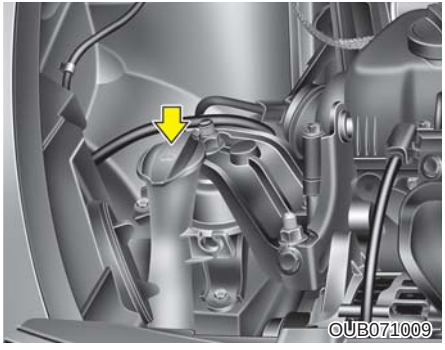


### ■ 와셔액 점검 및 보충

와셔액의 양을 점검하여 부족시 보충하십시오.
날씨가 따뜻할 때는 와셔액으로 일반 수돗물이나 시중에서 판매하는 와셔액을 사용해도 되나, 날씨가 추운 계절에는 외부온도에 따라 빙결될 수 있으므로 반드시 겨울용 와셔액을 사용하십시오.

**⚠ 주 의**

**와셔액이 없을 때 와셔모터를 작동하면 모터가 파손됩니다.**

**⚠ 경 고**

- **엔진 냉각수 또는 부동액을 와셔액으로 사용하지 마십시오. 엔진 냉각수가 유리에 뿌려지면 시야를 가려 위험하고 차체와 도장에 손상을 줍니다.**
- **와셔액에는 알코올 성분이 함유되어 있어 인화성이 강하므로 화염 또는 불꽃을 멀리하십시오. 화재의 위험이 있습니다.**
- **또한 와셔액에는 유독성이 있으므로 마시지 않도록 주의 하십시오.**

## 벨트 점검

### ■ 구동 벨트

정기 점검 주기표의 점검 및 교체 시기에 따라 자사 직영 서비스센터 또는 서비스협력사에 점검 및 교체을 의뢰하십시오.

**⚠ 주 의**

**벨트가 낡았거나 손상되었으면 벨트를 반드시 교체하십시오.**
**그대로 주행하면 오버히트나 배터리 방전 또는 조향핸들 잠김 등을 초래할 수 있습니다.**

**⚠ 경 고**

- **벨트 점검 작업 시 시동을「OFF」 또는「ACC」로 하십시오.**
- **구동벨트로부터 옷자락, 머리카락, 넥타이 등을 멀리하십시오. 위험합니다.**

## 주차 브레이크 점검

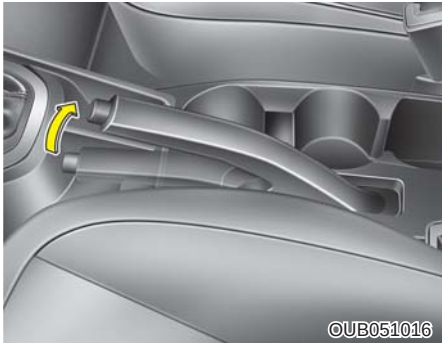


### ■ 주차 브레이크 작동 상태 점검

정기 점검 주기에 따라 반드시 안전한 상태에서 주차 브레이크 점검을 실시하십시오.

- 전·후방에 차량이 없는 상태에서 주차 브레이크 레버를 당겨 가파른 언덕길에서 제동이 되는지 점검하십시오.
- 평탄하고 안전한 장소에 주차시킨 후, 주차 브레이크가 완전히 해제된 상태에서 주차 브레이크 레버를 20kg 의 힘으로 당겼을 때 5~7회 "딸깍" 거리는지 확인하십시오.

주차 브레이크 점검값이 정상범위에서 벗어나거나 언덕길에서 제동이 되지 않을 때는 자사 직영 서비스센터 또는 서비스협력사에 정비를 의뢰하십시오.

**⚠ 주 의**

**주차 브레이크가 작동된 상태에서 주행하면 브레이크 패드(또는 라이닝)의 과다한 마모의 원인이 됩니다.**

## 연료필터 점검(디젤 차량)(사양 적용시)

### ■ 연료필터의 물빼기

연료필터내의 고여있는 물이 규정량 이상이 되면 계기판의 연료필터 수분 경고등( )이 점등됩니다. 연료필터 경고등이 점등이되면, 즉시 가까운 자사 직영 서비스센터 또는 서비스 협력사에 물빼기 작업을 의뢰하십시오.

**⚠ 주 의**

- **연료필터 내에 물이 고였을 때 적절한 시기에 배출시키지 않으면, 연료필터 물이 연료공급계통에 들어가 연료계통 및 엔진의 연료분사장치, 연료펌프 등에 치명적인 손상 및 연료필터의 조기 막힘 등을 일으킬 수 있습니다.**
- **물빼기용 플러그에서 물과 연료가 동시에 배출되므로, 작업시 불꽃이나 화염을 가까이 하지 마십시오.**
- **연료 주입시 반드시 정품의 경유를 주입하십시오.**
  **정품이 아닌 연료 사용시, 연료 필터 내에 물이 더 빨리 고일 수 있습니다.**

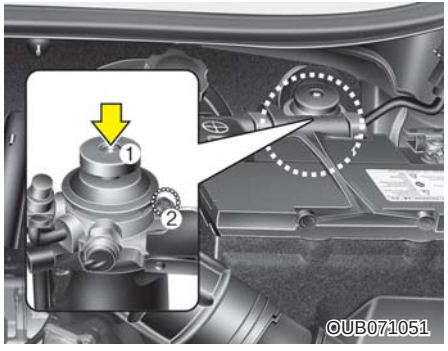


### ■ 공기빼기

연료가 완전히 떨어져 연료를 보충하거나 연료필터 교환 후에는 시동이 걸리지 않을 수 있으므로 연료필터의 공기빼기 작업을 실시하십시오.

1. 펌프가 뻣뻣해질 때까지 펌프(1)를 50회 정도 상·하로 작동시키십시오.
2. '+' 자 드라이버로 공기 빼기홀(2)을 개방하여 공기를 뺀 후 다시 체결하십시오.
3. 펌프(1)를 약 15회 정도 상·하로 작동시키십시오.
4. '+' 자 드라이버로 공기 빼기홀(2)을 개방하여 공기를 뺀 후 다시 체결하십시오.
5. 펌프(1)를 약 5회 정도 상하로 작동시키십시오.

**⚠ 주 의**

- 공기빼기 노즐에 헝겊 등을 대고 연료가 주변에 흐르지 않도록 하십시오.
- 엔진시동 전에 연료필터 주변에 흘린 연료를 잘 닦아 주십시오.
- 공기빼기용 플러그나 연료필터 등에서 연료 누설이 없는가 확인하십시오.
- 연료필터 교환시는 필히 자사 순정부품의 연료필터를 사용하십시오.

**⚠ 경 고**

**연료필터 경고등이 점등되었을 때 바로 물빼기 작업을 실시하지 않을 경우, 연료필터 내에 수분이 유입되어 시동이 꺼질 수도 있으며 이로 인하여 사고발생 위험을 초래할 수도 있습니다. 연료필터 경고등이 점등되면 가능한 빨리 자사 직영 서비스센터 또는 서비스 협력사에 물빼기 작업을 의뢰하십시오.**

### ■ 연료필터의 교환

연료중에 불순물이 혼입되면 고압 펌프와 노즐에 손상을 입히고 마모가 쉽게되어 기능을 저하시킵니다. 연료필터는 정기 점검 주기표의 주기대로 교환하십시오.

## 에어클리너 점검

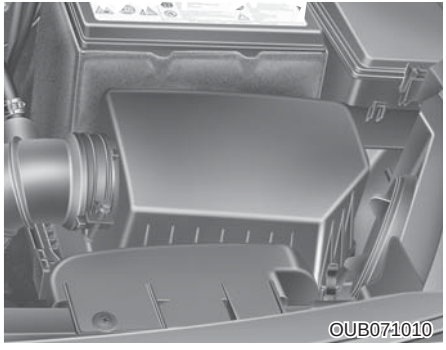

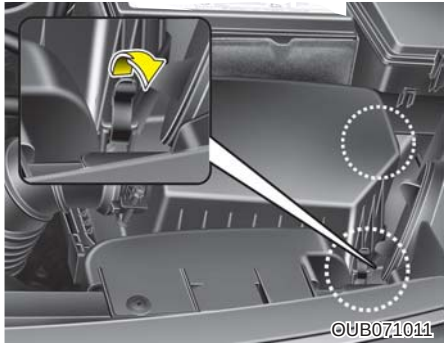


### ■ 필터의 점검

에어클리너 필터의 상태 불량은 엔진수명의 단축, 매연의 과다발생, 엔진 출력의 저하 등에 직접적인 영향을 주는 부품입니다.
정기 점검 주기에 따라 점검, 교체하십시오.
에어클리너 필터를 교체 할 경우에는 세척등을 하여 재사용하지 마십시오.
특히, 비포장 도로나 먼지가 많은 도로에서 주행하면 먼지가 더욱 많이 흡입되므로 철저하게 관리하시고, 통상 조건보다 더 자주 필터를 교체하십시오.
(「정기 점검 주기표-가혹 조건」 참조)

에어클리너 점검시 에어클리너 필터를 청소하는 것을 권장합니다.
에어클리너 필터 청소시에는 압축공기를 사용해서 필터의 위쪽에서 아래쪽으로 먼지 등 이물질을 불어 내면 됩니다.

### ■ 필터의 교체

1. 에어클리너 커버의 클립을 푸십시오.

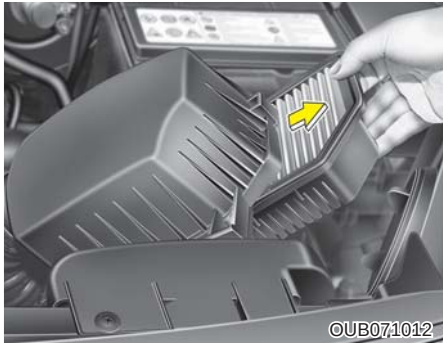


2. 에어클리너 커버를 분리하십시오.
3. 에어클리너 커버 및 하단 하우징 내부를 헝겊 등으로 닦아 내십시오.
4. 에어클리너 필터를 교체하십시오.
5. 분리의 역순으로 장착하십시오.

**⚠ 주 의**

- **에어클리너 필터를 분리한 상태로 주행하지 마십시오. 이는 과도한 엔진 마모를 초래합니다.**
- **에어클리너 필터는 순정부품을 사용하십시오. 비순정부품을 사용할 경우에는 엔진 내부 및 센서에 손상을 줄 수 있습니다.**
- **미량일지라도 먼지가 계속 엔진에 흡입될 경우, 먼지가 연마제 역할을 하여 엔진 수명이 단축됩니다.**
- **에어클리너 필터의 점검은 수시로 하시고 상태에 따라 교체하십시오.**
- **필터의 손상여부, 고무패킹의 손상여부를 수시로 확인하십시오.**
- **에어클리너 필터 분리시 에어플로우 센서에 충격을 가하거나 공기 흡입구에 먼지나 오염물질이 들어가지 않도록 주의하십시오.**
- **커버는 확실히 체결하여 먼지가 흡입되지 않도록 하십시오.**

## 공조 장치용 에어필터 점검

### ■ 필터의 점검

공조 장치용 에어필터는 매 15,000km 마다 정기적으로 교체하고 대기오염이 심한 도시지역이나 먼지가 많은 비포장도로 등을 장기간 운행하는 경우에는 수시로 점검하여 조기에 교체하십시오. 직접 교체하고자 할 때에는 다음과 같은 방법으로 교체하고 이때 다른 부품에 손상이 가지 않도록 주의하십시오.

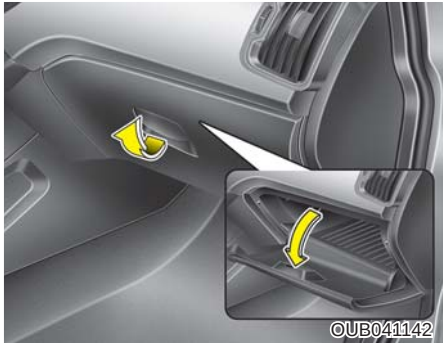

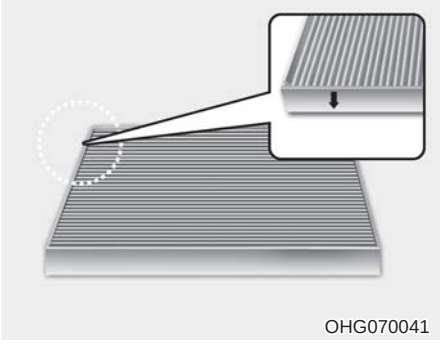


## ■ 필터의 교체

1. 글로브 박스를 여십시오.
2. 공조 장치용 에어필터 커버의 오른쪽 끝을 아래 위로 누른 상태에서 왼쪽 방향으로 잡아 당겨 커버를 분리하십시오.
3. 공조 장치용 에어필터를 교체하십시오.
   이때 필터가 잘 빠지지 않으면, 필터의 오른쪽 끝부분을 손가락으로 누르면서 필터를 빼면 보다 쉽게 필터를 교체 할 수 있습니다.
4. 조립은 분해의 역순입니다.

**⚠ 주 의**

**공조 장치용 에어필터 교체 시 커버 및 필터의 방향을 정확히 맞추어 장착하십시오.**
**그렇지 않으면, 소음이 발생하고 필터의 성능이 떨어질 수 있습니다.**

## 와이퍼 블레이드 점검

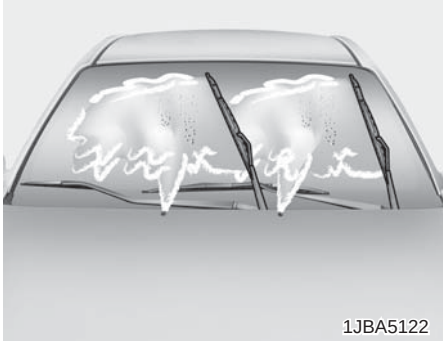


### ■ 블레이드의 점검

이물질에 의한 앞 유리 또는 와이퍼 블레이드의 오염은 앞 유리 와이퍼의 효율성을 저하시키고, 마찰음이 생길 수 도 있습니다. 오염의 공통적인 원인으로는 벌레, 수액, 일부 상업용 자동 세차기에 의한 왁스 코팅 칠 등입니다.
만약 와이퍼 블레이드로 앞 유리가 잘 닦이지 않으면, 앞 유리와 블레이드 고무 표면을 깨끗한 물과 깨끗한 수건 등을 이용하여 잘 닦아 내십시오. 와이퍼로 앞 유리를 더욱 더 깨끗하게 닦기 위해서는 앞 유리에 묻어 있는 발수 코팅제, 왁스, 유분(먼지털이개로 앞 유리를 닦는 경우 포함) 등을 주기적으로 상품화 된 유막 제거제를 별도로 준비하여 닦아내면 더욱 더 효과적입니다.

**⚠ 주 의**

- **앞 유리 세척 시 비눗물 및 합성세제를 이용하면 와이퍼 블레이드가 경화되거나, 와이퍼 작동 시 마찰이 심해 와이퍼의 떨림 및 소음이 발생 할 수 있으므로 사용하지 마십시오.**
- **겨울철 앞 유리와 블레이드가 빙결 된 상태로 와이퍼를 작동시키면 블레이드가 손상 될 수 있으므로 반드시 빙결 상태를 녹인 후 사용하십시오.**
- **와이퍼 블레이드의 손상을 방지하기 위하여 휘발유, 등유, 페인트, 신나 또는 기타 솔벤트 류의 액체 등을 앞 유리에 사용하지 마십시오.**
- **시중에 판매되는 유막제거제는 연마제 성분을 포함하고 있습니다. 제품에 표시된 주의 사항을 확인 후 사용하십시오.**
- **왁스 또는 발수 코팅이 완전히 제거되면 유리표면에 물방울이 맺히지 않고 고르게 퍼지게 됩니다.**

와이퍼 블레이드를 더욱 오래 사용하기 위해서는 먼지가 많은 지역 또는 비포장 지역을 운행 했거나, 장기간 운행을 하지 않은 경우에는 반드시 깨끗한 물로 앞 유리와 와이퍼 블레이드를 닦으십시오. 또한 와이퍼를 장기간 미 작동 시 와이퍼 블레이드의 변형으로 인해 심한 떨림 및 소음이 발생할 수 있으므로 정기적 (2회/주)으로 와이퍼를 작동시키십시오.

앞 유리와 블레이드의 오염물질을 제거 한 후에도 다음과 같은 현상이 발생되면 안전운행을 위하여 가까운 자사 직영 서비스센터 또는 서비스협력사에서 전문 상담을 하십시오.

- 선이 남거나 깨끗하지 않을 때
- 소음이 발생하거나 떨릴 때
- 잔물이 스며들 때
- 장기간 사용하지 않았을 때
- 블레이드가 변형되어 부분적으로 유리면과 접촉하지 않을 때
- 와이퍼 암 장력이 약할 때

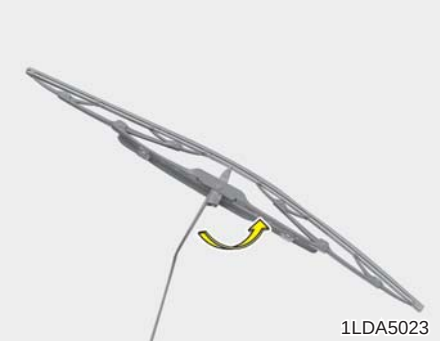
1LDA5023

## ■ 와이퍼 블레이드 교체 방법

### ▶ 앞유리 와이퍼 블레이드

### ● A타입

1. 와이퍼 암을 세운 다음 와이퍼 암과 와이퍼 블레이드가 T자가 되도록 하십시오.

**⚠ 주 의**

- 와이퍼 블레이드가 분리된 상태에서 와이퍼 암이 유리창에 닿지 않도록 주의 하십시오. 유리창이 파손될 수 있습니다.
- 차량 별로 와이퍼 블레이드 사양이 다르므로 교체시 주의하십시오. 와이퍼가 오작동하거나 작동하지 않을 수 있습니다.

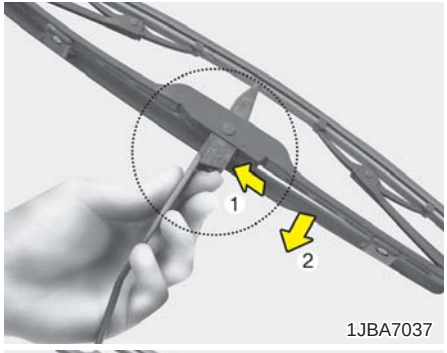

1JBA7037

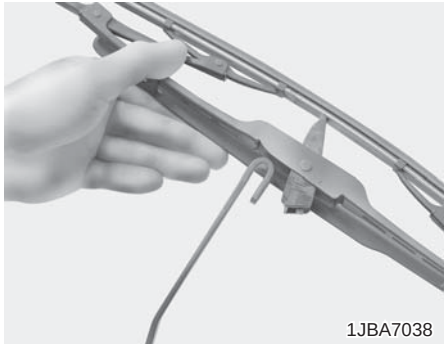
1JBA7038

2. 잠금쇠를 누르고 블레이드를 아래로 내려 분리하십시오.
3. 새 와이퍼 블레이드를 장착하십시오.

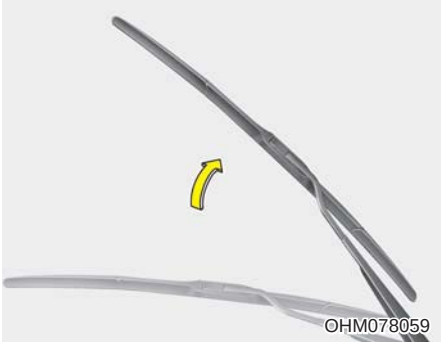


● B타입

1. 와이퍼 암을 세우십시오.

**⚠ 주 의**

- **와이퍼 블레이드가 분리된 상태에서 와이퍼 암이 유리창에 닿지 않도록 주의 하십시오. 유리창이 파손될 수 있습니다.**
- **차량 별로 와이퍼 블레이드 사양이 다르므로 교체시 주의하십시오. 와이퍼가 오작동하거나 작동하지 않을 수 있습니다.**

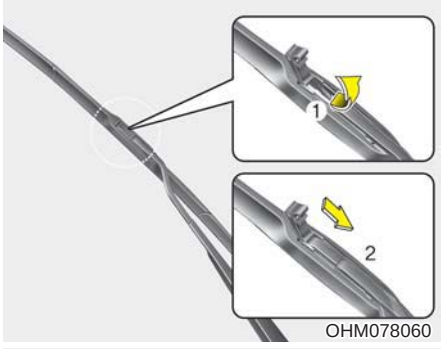


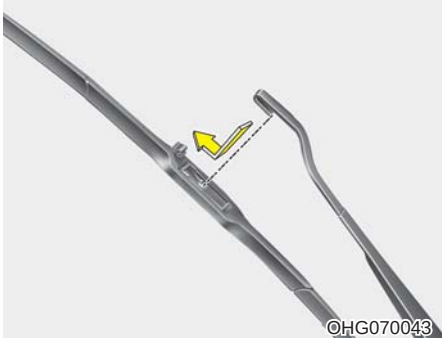


2. 잠금쇠를 세우고 안쪽에 있는 잠금쇠를 누른 상태에서 블레이드를 아래로 내려 분리하십시오.
3. 새 와이퍼 블레이드를 장착하십시오.

**⚠ 주 의**

- **겨울철 와이퍼 블레이드가 얼어붙은 상태에서 와이퍼를 작동시키거나 혹은 와셔액이 없이 와이퍼를 계속 작동하면 약 10초동안 와이퍼가 작동하지 않을 수가 있습니다. 이것은 고장이 아니라 와이퍼 모터 내부의 과부하 차단 회로 작동으로 인한 와이퍼 보호 기능입니다.**
- **앞유리창을 닦을 때는 와이퍼 블레이드를 밖으로 젖혀 놓은 후 호스 등을 사용하여 물을 뿌린다음 깨끗한 헝겊으로 닦아내야 하며 또한 앞유리창 및 와이퍼 블레이드에 왁스 또는 유분이 묻은 경우에는 와이퍼 작동시 앞유리창이 잘 닦이지 않게 되므로 헝겊으로 잘 닦아야 합니다.**

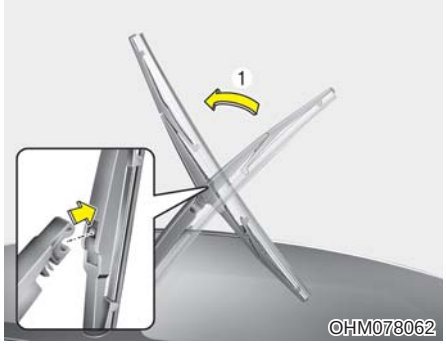

### ▶ 뒷유리 와이퍼 블레이드

1. 와이퍼 암을 세운 다음 와이퍼 블레이드를 당겨 분리하십시오.

**⚠ 주 의**

**와이퍼 블레이드를 분리할 때 와이퍼 암을 뒷쪽으로 과도하게 힘을 주어 당기면 연결 부위가 파손될 우려가 있으므로 주의하십시오.**

2. 새 와이퍼 블레이드의 가운데 부분을 와이퍼 암의 가운데 홈에 "딸깍" 소리가 날 때까지 확실히 끼워 넣으십시오.
3. 와이퍼 블레이드를 살짝 당겨 확실히 고정되었는지 확인하십시오.

## 배터리 점검

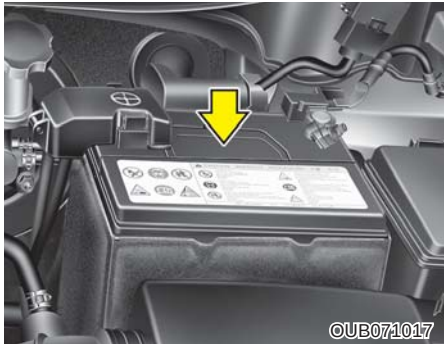


### ■ 배터리 관리 요령

- 배터리는 수시로 점검하고, 항상 청결하게 유지 하십시오. 오염된 채로 방치하면 배터리의 수명이 단축됩니다.
- 배터리를 재충전하거나 점검을 실시하기 전에, 엔진을 끄고 모든 전기장치를 끄십시오.

최상의 배터리 성능을 위해서는,

- 배터리 장착 상태를 확실히 하십시오.
- 배터리 윗부분을 깨끗하고 건조된 상태로 유지하십시오.
- 단자와 연결부가 깨끗하고, 꽉 조여 지고, 석유젤리 또는 단자 그리스로 코팅하십시오.
- 전해액이 흐른 경우 수용액이나 베이킹 소다 등으로 즉시 닦아 내십시오.
- 만일 차가 오랜 동안 사용되지 않을 경우, 배터리 단자를 분리하십시오.

**⚠ 주 의**

**배터리를 취급할 때는 다음 사항에 주의하십시오.**

- **배터리 단자를 분리할 때는 반드시 「–」측(어스)부터 분리하시고, 장착할 때는 「–」측을 최후에 연결하십시오.**
- **배터리의 효율은 저온에서 현저히 저하됩니다. 한랭시 차를 장시간 사용하지 않을 때는 분리하여 실내에 보관하십시오.**

**⚠ 주 의**

- **배터리의 「+」 단자와 「–」 단자를 역으로 접속하지 마십시오. 극성을 역으로 연결하면 과대 전류가 흘러 알터네이터의 다이오드와 차체 배선이 손상됩니다.**
- **배터리의 장착이 불완전하면 주행중의 진동으로 케이스와 극판을 손상시킵니다. 배터리 코드의 단자와 접속부 둘레에 그리스를 도포하면 산의 침투를 방지할 수 있습니다.**
- **배터리는 항상 완전 충전상태로 유지 하십시오. 특히 한랭 시 비중이 낮으면 동결되어 배터리 케이스의 파손을 발생시킬 우려가 있습니다.**
- **배터리를 기울이지 마십시오.**
- **차량에 임의로 전기장치(램프류, 블랙박스, 전기기기 등)를 장착하여 사용할 경우 배터리가 방전될 수 있으니 절대 장착하지 마십시오.**

**⚠ 경 고**

**반드시 규정된 전압의 배터리를 사용하십시오. 그렇지 않으면 화재의 위험이 있습니다.**

**배터리를 다룰때에는 항상 다음의 지시사항을 주의깊게 숙지하십시오.**

**담뱃불과 모든 기타 화염 또는 불꽃을 멀리 하십시오. 배터리 셀에는 인화성이 높은 수소가스가 항상 있고, 이는 불 붙으면 폭발할 수도 있습니다.**

**배터리 내부에는 점화율이 매우 높은 수소가 항상 존재하여 불꽃이 점화되면 폭발할 수 있습니다.**

**배터리는 부식성이 높은 유황성 산을 함유하고 있으므로 어린이들 손에 닿지 않도록 하십시오. 배터리 산이 피부나 눈, 옷, 페인트 부분에 닿지 않도록 하십시오.**

**⚠ 경 고**

전해액이 눈에 들어가면 적어도 15분 동안 흐르는 깨끗한 물로 닦아내고 즉시 의료 조치를 받으십시오. 또한 피부에 닿으면 닿은 부분을 깨끗이 씻어 내십시오. 아프거나 화상을 입은 감각이 들면 즉시 의료 조치를 받으십시오.

배터리 가까이에서 작업을 하거나 충전할 경우에는 눈보호개를 착용하십시오. 밀폐된 공간에서 작업을 할때에는 항상 환기를 시키십시오.

잘못된 배터리 처리는 환경과 사람의 건강을 해칠 수 있습니다. 분리수거가 이루어질 수 있도록 처리하십시오.

**⚠ 경 고**

- 플라스틱으로 된 배터리 케이스를 들 때 케이스에 과도한 압력은 인체에 손상을 줄 수 있는 배터리 산이 누출 될 수 있습니다. 배터리 캐리어를 이용하거나 양손을 모두 사용하여 배터리를 들어올리십시오.
- 배터리 케이블이 연결된 상태에서 배터리를 충전하지 마십시오.
- 전기점화장치는 고전압에서 이루어집니다. 엔진이 구동중이거나 키가 시동스위치에 꽂힌 상태에서는 이 부품을 만지지 마십시오.

## ■ 배터리 초기화 항목

배터리 점검 또는 교체을 위하여 배터리 단자를 탈거한 후에 다시 연결한 경우 배터리가 방전되었다가 충전된 경우, 퓨즈를 교체한 후 또는 메모리 퓨즈를 분리/장착한 후에는 다음 항목에 대하여 재셋팅하십시오.

### ▶ 파워 윈도우

배터리 전원이 끊어진 후 다시 연결시 초기화 하십시오.
4장, 「유리창 개폐 장치」의 초기화 방법을 참조하십시오.

### ▶ 선루프(사양 적용시)

배터리 전원이 끊어진 후 다시 연결되었을 경우 선루프를 초기화 하십시오.
4장, 「선루프」의 초기화 방법을 참조하십시오.

▶ **트립컴퓨터**(사양 적용시)

배터리 전원이 끊어진 후 다시 연결되었을 경우 트립컴퓨터의 설정 항목들이 초기화 됩니다.
4장, 「트립컴퓨터」의 설정 방법을 참조하십시오.

▶ **히터 및 에어컨**

배터리 전원이 끊어진 후 다시 연결되었을 경우 히터 및 에어컨의 이전 설정 항목들이 초기화 됩니다.
4장, 「히터 및 에어컨」의 설정 방법을 참조하십시오.

▶ **시계**

배터리 전원이 끊어진 후 다시 연결되었을 경우 시간이 정확하지 않게 됩니다.
4장, 「시계」의 설정 방법을 참조하십시오.

▶ **오디오 또는 네비게이션**

배터리 전원이 끊어진 후 다시 연결되었을 경우 이미 지정해둔 주파수 등이 초기화 상태로 바뀌게 됩니다.
별도로 지급되는 오디오 또는 네비게이션 설명서를 참조하여 재설정하십시오.

## 타이어 및 휠 점검

### ■ 타이어 관리

적절한 타이어 상태 유지 및 안전 그리고 연비 향상을 위해 차량 성능에 맞도록 추천 공기압이 유지될 수 있게 수시로 점검하십시오. 규정된 타이어 공기압은 수명 연장, 연료 절감, 안전운전, 조향의 편리성을 도모합니다.

### ■ 공기압 관리

모든 타이어 공기압(예비 타이어 포함)은 타이어가 차가운 상태에서 점검되어야 합니다. 차가운 타이어란 3시간 이내에 주행한 적이 없거나, 1.6km 이내로 주행한 차의 타이어를 말합니다.
주행 직후의 타이어는 주행으로 발생한 열로 인하여 규정된 공기압을 초과합니다. 반드시 식었을 때 점검하십시오.

**본 차량의 추천 공기압은 8장, 「타이어 및 휠」의 공기압 제원을 참조하십시오.**

**⚠ 경 고**

**공기압이 높거나 낮으면 타이어 수명이 감소하고 차량의 조향 성능에 영향을 주며 갑작스러운 타이어 사고가 일어날 수 있으므로 타이어 관리에 신경을 써야 합니다. 주행한 타이어는 일반적으로 냉각 상태에서 초기 적용 공기압 대비 4~6psi 정도 높게 나옵니다.**
**이런 상태에서 추천 공기압으로 맞추기 위해 공기압을 조정하지 마십시오. 타이어가 낮은 공기압 상태가 됩니다. 낮은 공기압은 타이어의 과다 마모, 조향 성능 저하, 연비 저하, 과열에 의한 타이어 사고 등을 초래할 수 있습니다.**

(계속)

(계속)
또한 낮은 공기압은 타이어 비드부의 안착성을 저하시킵니다. 공기압이 극도로 낮으면 휠 변형 및 타이어 반제품간 박리현상의 발생 가능성이 높습니다. 가까운 자사 직영 서비스센터 또는 서비스협력사를 통하여 타이어 공기압을 점검하고 추천 공기압을 유지하십시오. 높은 공기압은 승차감 저하, 조향 성능 저하, 타이어 트레드 중앙부의 과도한 마모, 제동거리 증가, 타이어 진동음 증가, 거친 도로에서의 타이어 손상 등의 위험성이 높아집니다.

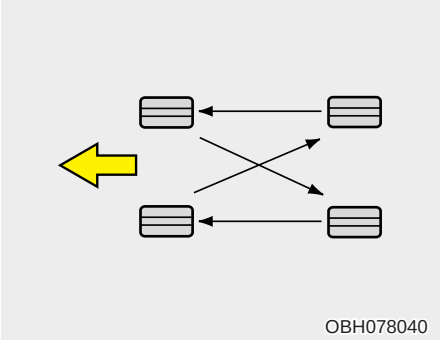


## ■ 타이어의 위치 교환

타이어의 편마모를 방지하기 위하여 정기 점검 주기표에 따라 위치를 교환하십시오.
위치 교체을 할 때 타이어의 이상마모 및 손상을 점검하십시오. 이상마모는 보통 부적절한 타이어 공기압, 휠 얼라인먼트의 이상, 휠의 불균형과 급제동 등으로 발생됩니다. 위치교환 후에는 일정거리를 주행한 후에 휠 너트(또는 휠 볼트)의 조임 상태를 점검하십시오.

## ■ 휠 얼라인먼트 및 타이어 밸런스

차량에 장착된 휠은 차량 성능 및 타이어 수명이 적절히 유지할 수 있도록 균형이 잡혀져 있습니다. 정기적으로 휠 얼라인먼트와 타이어 밸런스를 점검하십시오. 타이어의 편마모와 같은 이상 마모 및 차량 쏠림 현상이 발생했을 경우 또는 포장도로 주행시 차량에 진동이 발생하면 가까운 자사 직영 서비스센터 또는 서비스협력사를 통하여 휠 얼라인먼트와 타이어 밸런스를 점검하십시오.

**⚠ 주 의**

**부적절한 밸런스 웨이트(balance weight)는 알루미늄 휠을 손상시키며 타이어 비드부의 안착성을 저하시켜 타이어 내의 누설 현상을 일으킬 수 있으니 적절한 밸런스 웨이트를 사용하십시오.**

## ■ 타이어의 교체

- 타이어가 균일하게 마모되면 트레드부에 이어진 타이어 마모한도 표시밴드가 나타납니다. 이것은 타이어 트레드부가 마모 한계에 다다랐다는 것을 의미합니다. 이때 타이어를 교체하십시오. 편마모등 이상마모 현상이 나타난 타이어는 마모한도 표시밴드가 모든 트레드부에 나타나기 전이라도 교체하십시오.
- 타이어 교체 후에는 타이어의 균형을 맞추십시오.
- 타이어 교체 후 일정거리를 주행하고 휠 너트(또는 휠 볼트)의 조임 상태를 점검하십시오.
- 타이어 접지면에 남은 홈의 깊이가 일반도로 1.6mm 이하, 고속도로 2.4mm 이하일 경우 타이어를 교체하십시오.

**⚠ 경 고**

**완전 마모 또는 잘못 조립된 타이어를 장착하여 주행하는 것은 매우 위험합니다. 완전 마모된 타이어는 브레이크 성능을 감소시키고 조향의 정확성 및 구동력을 저하시킵니다. 완전 마모된 타이어가 파열되기 전에 반드시 타이어를 교체하십시오.**

**⚠ 경 고**

- **차량 출고 시 제공된 타이어 및 휠과 다른 사이즈 또는 타입의 타이어와 휠을 사용하지 마십시오. 차량의 안전주행에 영향을 미칠뿐 아니라 조향력의 상실 및 전복에 따른 심각한 사고를 유발할 수 있습니다. 반드시 모든 타이어와 휠은 동일 사이즈, 동일 타입, 동일 트레드, 동일 제조사, 동일 부하 용량의 타이어를 사용하십시오. 불가피하게 비포장 도로에서 이종 타이어를 장착해서 운행하게 될지라도 고속도로에서 운전을 해서는 안됩니다.**
  **단, 타이어 펑크 등 긴급상황이 발생하였을 때는 한시적으로  제공된 타이어 및 휠과 사이즈가 다른 임시 타이어를 사용할 수 있습니다**
- **타이어 또는 휠 교체 시에는 반드시 4륜의 타이어 또는 휠을 동시에 교체하십시오. 다른 타이어 또는 휠로 일부만 교체하는 경우 차량의 조향 성능 및 승차감에 심각하게 영향을 줄 수 있습니다.**

**⚠ 경 고**

- **ABS 시스템은 휠 회전 속도를 비교하여 작동하며, 타이어의 사이즈는 휠 속도에 영향을 미칠 수 있습니다. 타이어를 교체할 경우 4개 타이어 모두 출고시와 동일한 규격의 타이어를 사용하십시오. 다른 사이즈의 타이어를 혼용하여 사용할 경우 ABS, VSM(사양 적용시)시스템이 제대로 작동하지 않을 수 있습니다.**
- **타이어를 교체하거나 위치를 교체할 경우에는 반드시 브레이크 디스크/패드를 함께 점검하십시오.**

▶ **임시 타이어 교체**(사양 적용시)

임시 타이어는 일반 타이어보다 마모 수명이 짧습니다. 타이어에 마모한도 표시밴드가 나타나면 교체하십시오. 새로 교체되는 임시 타이어는 기존 임시 타이어와 동일 크기, 동일 트레드, 동일 구조의 타이어로 교체되어야 하며 같은 임시 타이어용 휠에 장착되어야 합니다. 임시 타이어와 임시 타이어용 휠은 일반 타이어 및 일반 타이어용 휠과 같이 장착할 수 없습니다.

## ■ 휠의 교체

휠을 교체하고자 할 때에는 출고 시 휠과 동일한 규격의 휠을 장착해야 합니다.

**⚠ 주 의**

**다른 규격의 휠을 사용하면, 휠 및 베어링 수명, 브레이크 및 차체와 타이어의 간격, 스노우 체인 간격, 속도계 및 거리계의 정밀도, 전조등 각도 및 범퍼 높이에 좋지 않은 영향을 줄수 있습니다.**

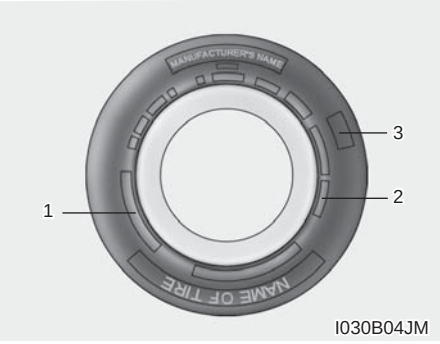


## ■ 타이어 측면 표시

### ▶ 타이어의 형식(1)

타이어의 옆면에는 타이어 형식이 표기되어 있습니다. 차량의 타이어를 교체할 때 다음과 같은 정보를 반드시 확인하십시오.

### ● 타이어 크기 표시

예 : P195/50R16 84H
(해당 숫자들은 오직 예로서 제시된 것으로 크기 표시는 실제 차량과는 다를 수 있으므로 반드시 본 취급설명서 8장, 「타어어 및 휠」의 제원을 참조하십시오)

P : 승용차용 타입의 타이어라는 뜻 ('P'자가 각인된 타이어는 승용차 및 소형 상용차에 사용되어지나 모든 승용차 또는 소형 상용차용 타이어가 이 표시를 갖고 있는 것은 아닙니다)
195: 타이어 폭 (밀리미터 단위)
50 : 편평비
(타이어 높이 / 타이어 폭×100)
R : 래디얼 타이어 (타이어 구조)
16 : 림경(인치 단위)
84 : 부하 지수 (타이어가 지지할 수 있는 최대 하중과 관련된 숫자 코드)
H : 속도 등급 (타이어 속도등급 항목 참조)

### ● 휠 크기 표시

예 : 6.0J×16
(해당 숫자들은 오직 예로서 제시된 것으로 크기 표시는 실제 차량과는 다를 수 있으므로 반드시 차량에 부착된 공기압 라벨이나 본 취급설명서 8장, 「타이어 및 휠」의 제원을 참조하십시오)
6.0 : 림폭 (인치 단위)
J : 림 형상
16 : 림경 (인치 단위)

### ● 타이어 속도 등급

아래 표는 현재 승용차 및 소형 승용차에 사용되는 속도 등급을 나타냅니다. 속도 등급은 타이어 크기 표시의 일부로 이 표시는 타이어의 최대 안전 운행 속도를 의미합니다.

| 속도 등급 | 최대 속도 |
|---|---|
| S | 180km/h (112 mph) |
| T | 190km/h (118 mph) |
| H | 210km/h (130 mph) |
| V | 240km/h (149 mph) |
| Z | 240km/h (149 mph)이상 |

### ▶ 타이어 제조일(2)

타이어의 경우 제조일 기준으로 6년이 경과되면 자연적으로 노화되기 때문에 사용하지 않았더라도 임시 타이어를 포함하여 새 타이어로 교체해야 합니다. 이 때 제조일을 확인하기 위하여 타이어의 옆면에 DOT라는 표시를 양쪽면 중 한면에 삽입하도록 되어 있으며 이 표시는 영문 및 숫자로 구성되어 마지막 네 자리를 통해 제조일을 확인할 수 있습니다.

### ● 표시 형식

예 : DOT XXXX XXXX

표시 앞부분에 해당하는 부분은 제조 공장, 타이어 크기 및 트레드 형상에 대한 고유 표시로 마지막 숫자 4자리가 제조 시기를 의미합니다. 마지막 숫자 4자리 중 앞쪽 2자리는 제조된 해의 생산 주를 의미하며 뒤쪽 2자리는 제조 년도를 의미합니다. 예를 들어, DOT XXXX XXXX 0213로 표기되어 있다면 2013년도 2주차에 생산된 제품이란 뜻입니다.

**⚠ 경 고**

**6년이 경과된 타이어의 경우 타이어를 이루는 반제품 간의 박리현상을 유발하여 차량의 손상 및 치명적인 사고를 유발할 수 있으므로 반드시 제조 시기를 확인하신 후 제때에 교체하십시오.**

### ▶ 규격 타이어 품질 등급(3)(사양 적용시)

해당 타이어의 등급들은 승용차 타이어의 옆면에 표시되어 있습니다.

### ● 마모 등급 (TREAD WEAR)

트레드 마모 등급은 지정 조건의 도로에서 측정된 타이어의 마모 비율을 기준으로 한 상대적인 비율입니다. 예를 들어, 마모 등급 150인 타이어는 마모 등급 100인 타이어보다 지정 조건의 도로에서 1.5배 덜 마모된다는 것을 의미합니다.

타이어의 상대적인 성능은 실제적인 운행 조건에 따라 달라질 수 있습니다. 따라서 성능은 주행 습관이나 정비 상태 그리고 도로 상태와 기후에 따라 기준치와는 차이가 있을 수 있습니다.

● **마찰 등급 (TRACTION) – AA, A, B, C**

마찰 등급은 최상급부터 최하급까지 AA, A, B, C로 분류됩니다. 이 등급들은 아스팔트 또는 콘크리트 표면과 같은 포장 도로에서 지정 조건 하에서 측정된 것으로 젖은 노면에서 타이어의 제동 성능을 나타냅니다. 마찰 등급 C인 타이어는 마찰 등급 B인 타이어보다 제동 성능이 낮다는 것을 의미합니다.

● **온도 등급 (TEMPERATURE) – A, B, C**

온도 등급은 최상급부터 최하급까지 A, B, C로 분류됩니다. 이 등급들은 발열에 대한 타이어의 내구성을 나타내며 지정된 실내 실험실의 통제된 조건 하에서 시험했을 때, 열을 분산시키는 능력을 나타냅니다. 고온 발열 상태에서 지속적인 주행은 타이어의 소재가 변질되고 타이어의 수명을 감소시키며 과도한 온도 상승은 갑작스러운 타이어의 파열을 초래할 수 있습니다. 온도 등급 A와 B는 법으로 규제된 최소한의 수준보다 실내 실험실에서 시험했을 때, 해당 타이어의 내구 성능이 더 높다는 것을 의미합니다.

**⚠ 경 고**

**타이어에 대한 온도 등급은 적정 공기압과 하중을 유지시킨 상태에서 평가되었습니다. 과속 주행 시나 낮은 공기압 또는 과도한 하중상태에서 주행 시 타이어의 과열을 가져오며 갑작스러운 타이어 파열을 초래할 수 있습니다. 이것은 차량의 통제를 어렵게 하여 심하게 다치거나 사망 사고가 날 수 있습니다.**

■ **저편평비 타이어**(사양 적용시)

저편평비 타이어는 타이어의 편평비가 '50' 이하인 타이어를 의미하며, 스포티한 디자인을 위해 제공되고 있습니다.
저편평비 타이어는 핸들링 및 제동성능에 최적화되어 승차감 및 주행소음은 일반적인 타이어에 비해 나쁠 수 있습니다.

## 퓨즈의 교체

### ⚠ 주 의

저편평비 타이어는 타이어 측면 높이가 낮아서 타이어와 휠이 일반적인 타이어 보다 쉽게 손상될 수 있으므로 아래와 같은 사항에 주의하십시오.

- 오프로드 및 험로 주행 시, 타이어와 휠이 손상될 수 있으므로 주의가 필요하며, 주행 후에는 타이어 손상을 점검하십시오.
- 패인 노면, 과속방지턱, 맨홀, 연석 등을 통과할 때에는, 속도를 낮추고 타이어 손상에 주의 하십시오.
- 타이어에 충격이 가해진 경우, 즉시 타이어를 검사하거나 자사 직영 서비스센터 또는 서비스협력사에서 점검을 받으십시오.
- 타이어 손상을 줄이기 위해 매 3,000km 주행마다 타이어를 점검하여 적정 공기압을 유지하십시오.

### ⚠ 주 의

- 타이어의 손상은 눈으로 확인하기 힘든 경우가 있습니다. 타이어 손상은 누기를 일으킬 수 있으므로, 눈으로 타이어 손상을 확인할 수 없더라도 타이어 손상이 의심되는 경우 즉시 가까운 자사 서비스센터 또는 서비스협력사에서 점검을 받거나 타이어를 교체 하십시오.
- 오프로드, 험로, 패인도로, 맨홀, 연석에 의한 타이어 손상은 보증범위에 포함되지 않으므로 각별히 주의 하십시오.
- 장착된 타이어의 사양은 타이어 측면에 표시된 정보를 확인하십시오.

차량의 전기장치는 전기 과부하를 방지하기 위해 퓨즈가 설치되어 있으므로 전기 장치가 작동되지 않으면 우선 퓨즈 단선 여부를 점검하십시오.
반드시 규정된 용량의 퓨즈만을 사용하십시오.
퓨즈는 실내 및 엔진룸 내에 몇 개의 퓨즈박스에 분할 설치되어 있으므로, 각 박스의 퓨즈 라벨을 확인하여 작동하지 않는 장치의 퓨즈 위치를 확인하십시오.

**⚠ 주 의**

- **퓨즈를 제거하기 위해 드라이버나 금속물체를 이용하지 마십시오. 합선 등으로 인해 전기 장치에 큰 손상을 입힐 수 있습니다.**
- **퓨즈 교환 후에도 계속 퓨즈가 단선되면 전기장치의 다른 과부하가 있으니 자사 직영 서비스센터 또는 서비스협력사에 정비를 의뢰하십시오.**
- **규정용량의 퓨즈를 사용치 않거나, 철사, 구리선 또는 은박지 등을 사용하면 전기 장치에 과부하가 발생하여 관련 전기장치가 손상되거나 화재가 발생할 수 있습니다.**

**⚠ 경 고**

- **차량의 전기 배선을 추가 또는 임의로 변경하지 마십시오.**
- **같은 용량의 퓨즈로 교체하고 다른 용량의 퓨즈로는 절대로 교체하지 마십시오. 만일, 높은 용량의 퓨즈로 교체 시 전기 배선 손상의 원인 및 화재의 위험이 있습니다.**

**알아두기**

**퓨즈 라벨 표기 정보**
차량 전장품 사양 적용에 따라 퓨즈 라벨에 표시되어 있는 전장품이 미장착될 수 있습니다.

■ 실내 퓨즈

손잡이를 잡아 당겨 커버를 분리하십시오.

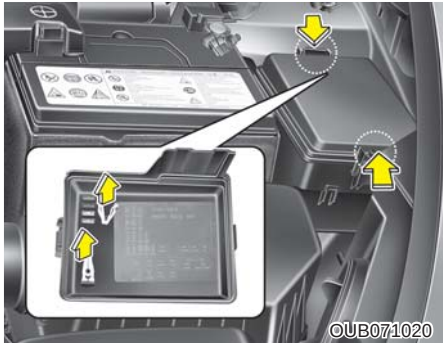


시동 「OFF」 상태에서 모든 전기장치 스위치를 끈 후, 엔진룸 내 퓨즈/릴레이 패널에 있는 퓨즈 교체용 클립(퓨즈 뽑개)으로 끊어진 퓨즈를 제거하고 같은 용량의 예비 퓨즈를 손으로 단단히 삽입하십시오.

예비 퓨즈가 없을시 오디오 퓨즈와 같은 차량 작동을 위해서 필요하지 않은 회로에서 같은 용량의 퓨즈를 사용하십시오.

전조등이나 다른 전기장치가 작동하지 않고 실내 퓨즈가 양호하면 엔진룸 퓨즈 또는 메인 퓨즈를 점검한 후 단선되었으면 교체하십시오.

### ▶ 실내등 퓨즈

1개월 이상 장시간 차량을 주차시켜 놓을 경우, 배터리의 자가 방전을 방지하기 위하여 장기간 주차하기 전에는 다음과 같이 하십시오.

1. 엔진을 끄십시오.
2. 전조등과 미등을 끄십시오.
3. 실내 퓨즈 패널 커버를 여시고, 실내등 퓨즈를 당겨 놓으십시오.

실내등 퓨즈를 당겨 놓으면, 오디오 및 시계 등 일부 전기 장치가 작동하지 않습니다.

실내등 퓨즈를 눌러 재 장착한 후에는 오디오, 시계등을 다시 재설정해야 합니다.

실내등 퓨즈를 당겨 놓아도, 인위적인 전기 장치의 사용, 예를 들어 엔진시동이 안된 상태에서 전조등 작동이나 다른 전기 장치의 사용으로 인한 배터리의 방전 가능성은 여전히 존재합니다.

**⚠ 주 의**

**차량을 운행하고자 할 경우에는 반드시 실내등 퓨즈를 장착한 상태에서 운행하십시오.**

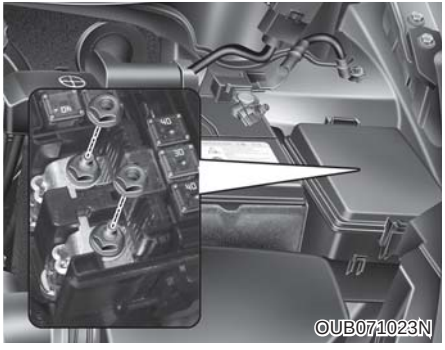


## ■ 엔진룸 퓨즈/릴레이

잠금쇠를 누른 후 커버를 분리하십시오.
작동하지 않는 전기장치의 퓨즈를 점검하여 단선되었으면 교체하십시오.

### ▶ 멀티 퓨즈

멀티퓨즈가 볼트/너트로 고정되어 있을 경우는 임의 분해/조립하지 마십시오. 불완전체결 및 잘못된 조립 토크는 화재의 원인이 될 수 있으므로, 자사 직영 서비스 센터 및  서비스 협력사에 정비를 의뢰하십시오.

**⚠ 경 고**

**엔진룸 퓨즈 박스 커버를 닫을 시 락킹음 확인을 통해 커버 닫힘을 확인 하십시오. 엔진룸 퓨즈 박스 커버가 정상체결 되지 않으면 수분 유입으로 인한 전자장치의 비정상 작동이 발생할 수 있습니다.**

## ■ 퓨즈/릴레이 라벨

• 운전석 퓨즈 라벨

정격 용량의 퓨즈를 사용 하십시오. 91117-1W110

| | | | | | | | | | |
|---|---|---|---|---|---|---|---|---|---|
| | | 안개등 뒤 | 10A | 비상등 | 15A | 도어잠금 | 20A | | |
| 파워 아웃렛 | 15A | 안개등 앞 | 15A | 1 버튼시동 | 25A | 세이프티 파워윈도우 | 25A | 파워 윈도우 좌 | 25A |
| 시가 라이터 | 20A | 1 모듈 | 10A | 선루프 | 15A | 시트히터 | 15A | 파워 윈도우 우 | 25A |
| ACC | 10A | 정지등 | 15A | 2 버튼시동 | 10A | 접이식 미러 | 10A | 열선미러 | 10A |
| 에어백 경고등 | 10A | 계기판 | 10A | | | | | | |
| 에어백 | 10A | 1 IG1 | 10A | | | | | | |
| 2 모듈 | 10A | ABS | 10A | | | | | | |
| 파워 스티어링 | 10A | 후진등 | 10A | ECU | 15A | 미등 좌 | 10A | | |
| 3 예비퓨즈 | 10A | 2 IG1 | 10A | 점화코일 | 15A | 미등 우 | 10A | | |
| 와이퍼 뒤 | 15A | 2 예비퓨즈 | 10A | IG2 | 10A | 시동 | 10A | 에어컨 | 10A |
| 열선핸들 | 15A | | | 와이퍼 앞 | 25A | 1 예비퓨즈 | 10A | | |

| | |
|---|---|
| 실내등 | 10A |
| 오디오 | 20A |

OUB073064K

※ 사양에 따라 퓨즈/릴레이 라벨이 실제 장착된 라벨과 상이할 수 있으니 박스 커버 안쪽에 부착되어 있는 퓨즈 라벨을 참조하십시오.

■ 엔진룸 (퓨즈/릴레이 박스)

• 엔진룸 (퓨즈/릴레이 박스) 라벨

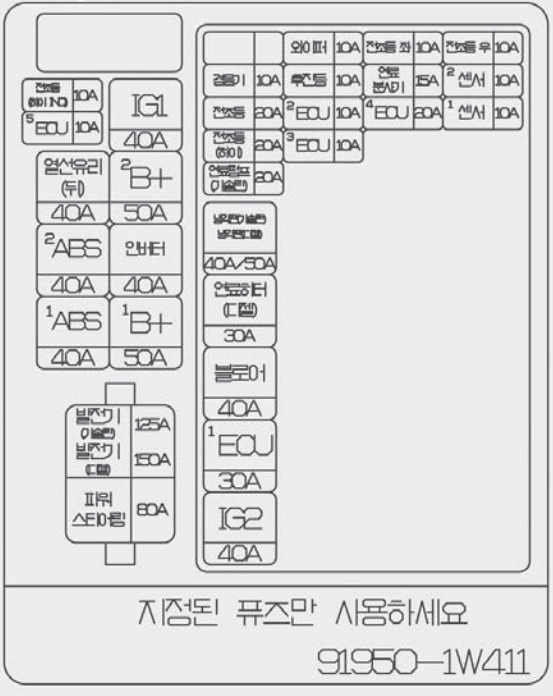


OUB073063K

※ 사양에 따라 퓨즈/릴레이 라벨이 실제 장착된 라벨과 상이할 수 있으니 박스 커버 안쪽에 부착되어 있는 퓨즈/릴레이 라벨을 참조하십시오.

■ 디젤 차량 추가 퓨즈 (사양 적용시)

• 엔진룸 (퓨즈/릴레이 박스) 라벨

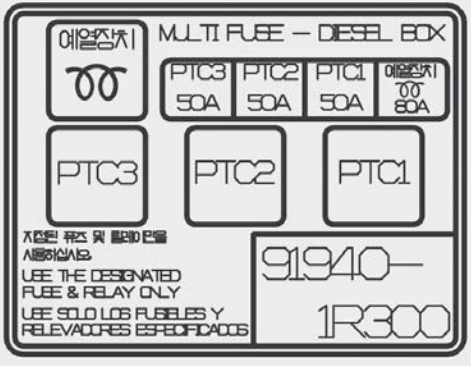


OUB071105L

※ 사양에 따라 퓨즈/릴레이 라벨이 실제 장착된 라벨과 상이할 수 있으니 박스 커버 안쪽에 부착되어 있는 퓨즈/릴레이 라벨을 참조하십시오.

## 전구의 교체

비상시를 대비하여 아래 규격의 전구를 준비하십시오.
(8장, 「전구의 용량」 참조)
램프류 교체은 반드시 시동 「OFF」 상태에서 주차 브레이크를 작동시킨 후 배터리의 「-」단자를 분리한 상태에서 안전한 곳에서 교체하십시오.

**⚠ 주 의**

- **각종 전구 교체시 적절한 공구와 알맞은 규격의 전구가 준비되지 않거나 교체 방법에 대하여 충분히 이해되지 않는다면 가까운 자사 직영 서비스센터 또는 서비스협력사에 의뢰하십시오. 특히 차량 앞쪽의 전조등, 안개등, 차폭등 및 방향 지시등을 교체하기 위해 차량 본체를 임의로 분해 또는 조립시 차량에 손상을 줄 수도 있습니다.**
- **전구 교체 후 재장착시 소켓을 홀에 맞추어 시계방향으로 확실하게 장착하십시오. 그렇지 않을 경우 전구의 단선, 물유입 등 고장의 원인이 될 수 있습니다.**

- 반드시 규정된 용량의 전구를 사용하십시오.

**⚠ 주 의**

**전구 교체시 규격에 맞지않는 용량의 전구를 사용할 경우, 퓨즈 단선 또는 이상 작동 및 기타 배선 관련 장치의 손상을 줄 수 있습니다.**

- 전조등, 제동등 등의 램프는 우천시 주행과 세차 등의 사용 조건하에서 렌즈 내면이 일시적으로 흐려질 수 있습니다. 이것은 램프 내부와 외기의 온도차에 따른것으로 우천시 등의 창유리가 흐려지는 것과 동일한 현상으로 기능상의 문제는 없습니다. 다만 렌즈 내면에 큰 물방울이 있는 경우나 램프 내부에 물이 들어간 경우는 자사 직영 서비스센터 또는 서비스협력사에 문의하십시오.

**⚠ 경 고**

- **전구가 단선되거나 손상되면 즉시 규격에 맞는(용량 및 색깔) 새 전구로 교체하시고, 못쓰게 된 전구는 환경과 사람의 건강을 해 할 수 있으니 조심히 처리하십시오.**
- **전구를 점검·교체하기 이전에 차량이 갑자기 움직이거나 전기 충격으로 인한 감전 사고의 위험을 방지하기 위해 주차 브레이크를 확실히 걸고 시동 「OFF」 하십시오.**
- **전구 표면이 뜨거우면 화상의 위험이 있으므로 반드시 장갑 등을 착용하십시오.**

**⚠ 주 의**

**일반 전구 사양을 HID 타입으로 개조하면 이상 동작 및 기타 배선 관련 장치가 손상될 수 있습니다.**

■ 4도어

1. 전조등(상향/하향)
2. 차폭등
3. 방향지시등
4. 안개등(사양 적용시)

■ 5도어(A타입)

■ 5도어(B타입)

1. 전조등(하향)
2. 전조등(상향)
3. 방향지시등
4. 차폭등
5. 안개등(사양 적용시)

## ■ 전조등, 방향지시등, 안개등 전구의 교체

일정한 자격과 시설을 갖추지 않은 경우에는 가까운 자사 직영 서비스센터 또는 서비스협력사에 의뢰하십시오.

**⚠ 주 의**

**반드시 전조등 본체 전체를 장착 후에는 램프의 상하좌우 각도(전조등 에이밍)를 조절하여야 합니다. 가까운 자사 직영 서비스센터 또는 서비스협력사에 의뢰하십시오.**

### ▶ 전구 교체전 준비 사항

1. 주차 브레이크를 걸어놓고, 시동을 「OFF」 상태로 하십시오.
2. 조명을 끄십시오.
3. 엔진 후드를 열고 범퍼 상단 커버를 분리하십시오.
   단, 헤드램프를 차량에서 분리하지 않고 교체하려는 전구의 뒤편 커버를 분리할 수 있다면, 3~4번 과정은 생략할 수 있습니다.
4. 헤드램프를 차량에서 분리하십시오
5. 헤드램프를 뒤쪽의 전원연결선을 분리하십시오.
6. 해당 전조등 뒤편에 있는 커버를 반시계 방향으로 돌려 분리하십시오.

OHD076046

### ● 할로겐 전구 교체시 주의사항

- 전구가 식은 다음 교체하십시오.
- 전구의 유리부분을 손으로 잡지 마십시오.
- 항상 조심스럽게 다루시고 긁힘과 마찰을 피하십시오.
- 전구가 켜진 상태라면 액체가 닿지 않도록 하십시오.
- 전구는 전조등에 장착되었을 때만 작동해야 합니다.
- 전구 교체 시 보안경을 착용하십시오.

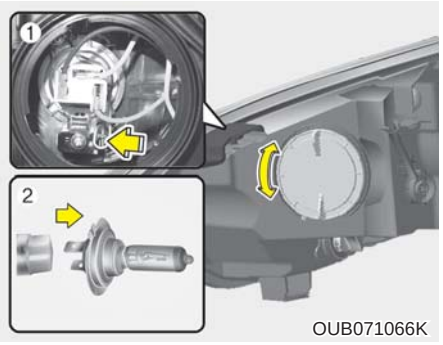

OUB071066K

### ▶ 4도어

- **전조등 (상향/하향)**

7. 전구를 고정하는 와이어 스프링을 손가락으로 누르면서 오른쪽 방향으로 밀어 빼십시오.
8. 전구에 연결된 전원연결선을 분리하십시오.
9. 전구를 빼낸 후, 새 전구로 교체하십시오.
10. 전원 연결선을 전구에 연결하십시오.
11. 전구의 위치를 정렬한 후 와이어 스프링을 전구 테두리의 홈에 맞게 장착하십시오.
12. 전구 커버를 닫고 분해의 역순으로 헤드램프를 조립하십시오.

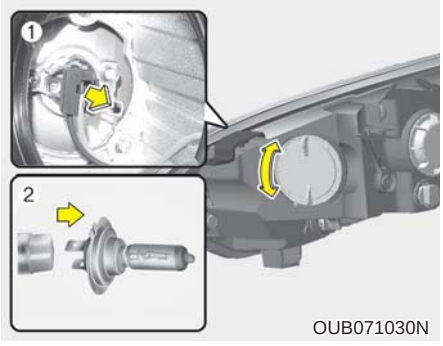

OUB071030N

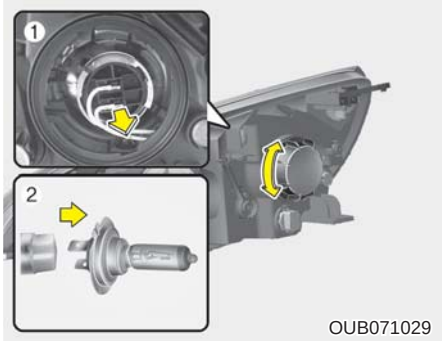

OUB071029

OUB071031

### ▶ 5도어

- **전조등 (상향)**

7. 전구를 고정하는 와이어 스프링을 손가락으로 누르면서 아래방향으로 내리십시오.
8. 전구에 연결된 전원연결선을 분리하십시오.
9. 전구를 빼낸 후, 새 전구로 교체하십시오.
10. 전원 연결선을 전구에 연결하십시오.
11. 전구의 위치를 정렬한 후 와이어 스프링을 전구 테두리의 홈에 맞게 장착하십시오.
12. 전구 커버를 닫고 분해의 역순으로 헤드램프를 조립하십시오.

- **전조등 (하향)**

7. 전구의 전원 연결부를 반시계 방향으로 돌려 홈의 위치에 맞게 한 후 전구를 빼십시오.
8. 전구의 전원 연결부를 분리하십시오.
9. 새 전구로 교환 후 전원 연결선을 전구에 연결하십시오.
10. 헤드램프의 홈에 맞게 전구의 테두리부 모양을 맞추어 전구를 장착하고, 시계 방향으로 돌려 전구를 고정시키십시오.
11. 전구 커버를 닫고 분해의 역순으로 헤드램프를 조립하십시오.

### ▶ 방향지시등, 차폭등

7. 전구 뒷편의 소켓 손잡이 부분을 잡고 반시계 방향으로 돌려 전구를 분리하십시오.
8. 전구를 손잡이 부분 방향으로 누르면서 반시계 방향으로 돌려 전구를 소켓에서 분리하십시오.
9. 새 전구로 교환 후 분해의 역순으로 조립하십시오.

※ LED 타입 차폭등 사양 차량의 경우에는 가까운 자사 직영 서비스센터 또는 서비스협력사에 의뢰하십시오.

**⚠ 주 의**

**전구에 오일 찌꺼기가 묻은 상태에서 전조등을 켜면 전구의 과열 및 파열을 야기할 수 있으므로 오일 찌꺼기가 묻지 않도록 주의하십시오.**

**⚠ 경 고**

**할로겐 전구는 압력이 가해진 가스를 지니고 있어 깨질 경우, 유리 조각들이 날릴 수 있습니다.**

▶ **안개등**

안개등이 켜지지 않을 경우에는 가까운 자사 직영 서비스센터 또는 서비스협력사에 의뢰하십시오.

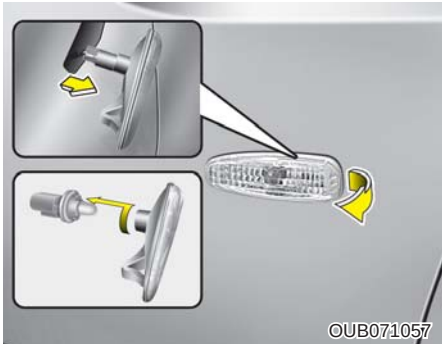


## ■ 옆 방향지시등 전구의 교체

▶ **A타입**

1. 주차 브레이크를 작동시켜놓고, 시동 스위치를 「LOCK」 위치 또는 키를 빼 놓으십시오.
2. 차량으로부터 렌즈를 앞 방향으로 잡아당겨 분리하십시오.
3. 전구 커넥터를 분리 하십시오.
4. 소켓을 시계 반대 방향으로 돌려 본체로부터 분리하십시오.
5. 전구를 그대로 당겨 분리하십시오.
6. 새 전구로 교환하신 후 분리의 역순으로 장착하십시오.

▶ **B타입**

옆 방향지시등이 켜지지 않을 경우에는 가까운 자사 직영 서비스센터 또는 서비스협력사에 의뢰하십시오.

■ 4도어

■ 5도어

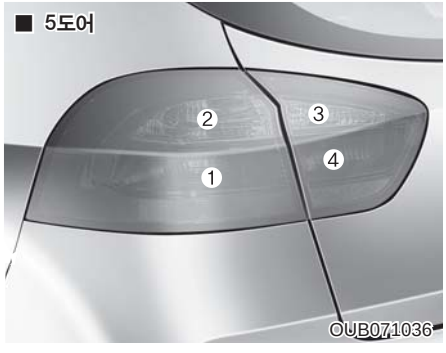


1. 제동등 및 차폭등
2. 방향지시등
3. 후진등
4. 차폭등

## ■ 제동등/미등, 방향지시등, 후진등 전구의 교체

### ▶ 전구 교체전 준비 사항

1. 주차 브레이크를 작동시켜놓고, 시동을 끄십시오.
2. 조명을 끄십시오.
3. 트렁크 또는 테일게이트를 여십시오.

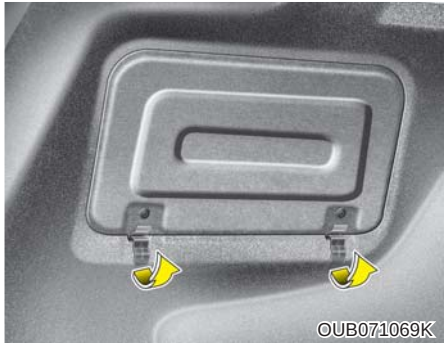


### ● 바깥쪽 전구

- **4도어**

4. 트렁크룸 옆쪽의 서비스 홀 커버를 들어올리십시오.

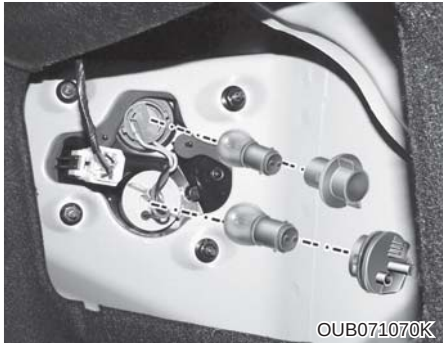


5. 전원 연결 컨넥터를 분리하십시오.
6. 교체하려는 전구의 소켓을 반시계 방향으로 돌려 빼십시오.
7. 전구를 살짝 눌러 반시계 방향으로 돌려 소켓에서 빼십시오.
8. 새 전구로 교체하신 후 분리의 역순으로 장착하십시오

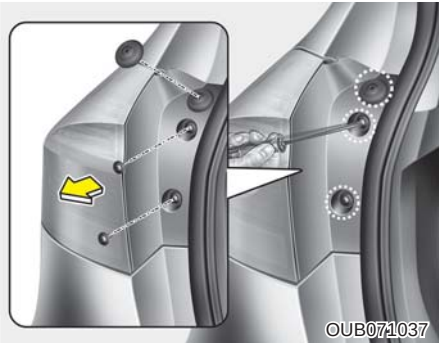


- **5도어**

4. 본체의 고정용 나사를 분리하십시오.
5. 본체를 뒤쪽으로 당겨 차체로 부터 분리하십시오.
6. 컨넥터를 분리하십시오.

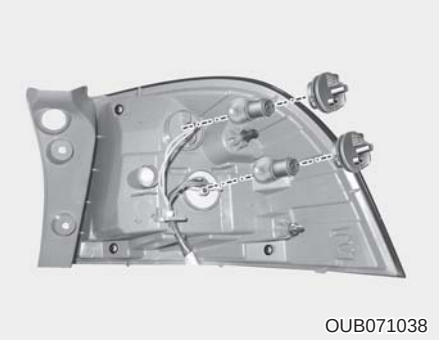


7. 소켓을 시계 반대 방향으로 돌려 본체로 부터 분리하십시오.
8. 새 전구로 교체하신 후 분리의 역순으로 장착하십시오.

● **안쪽 전구**

- **4도어**

4. 트렁크 안쪽에 고정되어있는 클립을 드라이버(+)를 이용하여 빼낸 후 트림을 분리하십시오.
5. 전원 연결 컨넥터를 분리하십시오.
6. 교체하려는 전구의 소켓을 반시계 방향으로 돌려 빼십시오.
7. 전구를 살짝 눌러 반시계 방향으로 돌려 소켓에서 빼거나 (차폭등), 전구를 잡아당겨 소켓에서 분리하십시오.(후진등)
8. 새 전구로 교체하신 후 분리의 역순으로 장착하십시오

- **5도어**

4. 테일게이트 안쪽 커버에 있는 전구 교환용 서비스 커버를 분리하십시오.

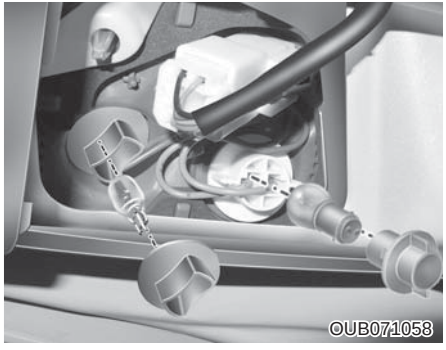


5. 소켓을 반시계방향으로 돌려 본체에서 분리하십시오.
6. 전구를 누르며 반시계 방향으로 돌려 소켓에서 분리하십시오.
7. 새전구로 교체한 다음 분리의 역순으로 조립하십시오.

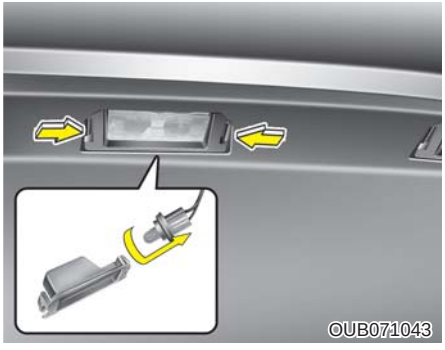


## ■ 번호등 전구의 교체

1. 주차 브레이크를 작동시켜놓고, 시동을 끄십시오.
2. 좌 • 우측의 클립을 눌러 커버를 분리하십시오.
3. 전구를 그대로 당겨 분리하십시오.
4. 새 전구로 교체하신 후 분리의 역순으로 장착하십시오.

**⚠ 주 의**

**드라이버를 끼워 커버를 분리할 때 커버가 손상되지 않도록 조심하십시오.**

## ■ 보조제동등 전구의 교체

▶ 4 도어

1. 주차 브레이크를 걸어놓고, 시동을 「OFF」 상태로 하십시오.
2. 트렁크를 여십시오.
3. 트렁크 룸 윗부분에 보조제동등 소켓이 있습니다.
4. 소켓을 시계반대방향으로 돌려 분리하십시오.
5. 전구를 그대로 당겨 분리하십시오.
6. 새 전구로 교체한 다음 분리의 역순으로 장착하십시오.

### ▶ 5 도어

보조제동등이 점등되지 않을 경우에는 가까운 자사 직영 서비스센터 또는 서비스협력사에 의뢰하십시오.

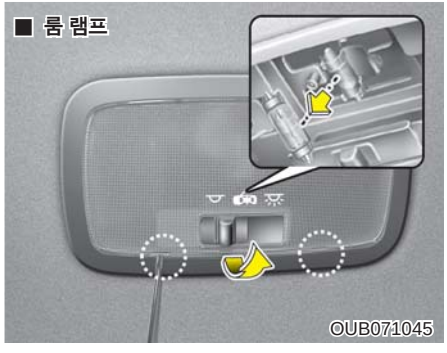


## ■ 실내등 전구의 교체

1. 주차 브레이크를 작동시켜놓고, 시동을 끄십시오.
2. 커버를 분리하십시오.
3. 전구를 그대로 당겨 분리하십시오.
4. 새 전구로 교체하신 후 커버를 장착하십시오.

**⚠ 주 의**

**드라이버를 끼워 커버를 분리할 때 커버가 손상되지 않도록 조심하십시오.**

## 차체 손질

다음과 같은 장소에서의 사용이나 주차는 도장면을 부식시키고 차체 부품의 녹 등을 일으킵니다. 주차나 보관장소에 주의하시고 세차 등의 손질을 적절히 하십시오.

- 겨울철에 빙결방지제(염화칼슘 등)를 뿌린 도로를 주행하였을 때
- 해안지대의 주행이나 장시간 주차 시
- 진흙 및 먼지 등이 현저하게 붙어있을 때
- 옥외에서 장시간 주차했을 때
- 매연이나 분진, 철분 등이 묻었을 때
- 콜타르 도료의 찌꺼기, 모래, 콘크리트 가루 등이 묻어 있을 때
- 새의 오물, 벌레 등이 묻어 있을 때

### ■ 외장 손질

#### ▶ 외장손질의 일반적인 주의사항

화학 세제나 광택제를 사용할 때는, 내장되어 있는 사용 설명서를 반드시 숙지하십시오.

#### ▶ 표면 점검

**● 세차**

- 표면에 녹이 발생하거나, 부식되는 것을 방지하기 위하여, 최소 한달에 한 번씩은 미지근한 물이나 찬 물로 깨끗이 세척하십시오. 비포장 도로를 주행하는 경우에는, 매 주행 후에 세척하십시오. 소금, 먼지, 진흙, 또는 다른 이 물질이 퇴적되지 않도록 깨끗이 제거하십시오.
  도어와 로커 판넬 아래 모서리에 있는 배출 구멍을 깨끗이 유지하십시오.
- 곤충, 타르, 수액, 새의 오물, 산업 오염물이나 이와 유사한 퇴적물 등은 즉시 제거하지 않으면 차의 표면을 손상시킬 수 있습니다. 보통 물로는 빨리 씻어내도 완전히 닦이지 않으므로 도장 표면에 안전하고 부드러운 세제를 사용하십시오. 세척 후에는 미지근하거나 찬 물로 깨끗이 헹구십시오. 비누가루가 표면에 말라 붙지 않도록 하십시오.
- 세차시에는 도어나 창문 등을 닫아 주십시오. 또한 안테나는 세차시 손상이 가지 않도록 하십시오.

- 차의 더러움이 심할 때는 자동차 전용 세척 세제를 사용하여 세차하십시오. 가정용 중성세제를 사용하면 고무 제품의 변색을 일으킬 수 있습니다. 또한 부드러운 스펀지나 헝겊으로 닦으시고 먼지 입자로 인한 긁힘을 최소화하기 위하여 스펀지를 자주 헹궈주면서 세척 하십시오. 물은 미지근한 수돗물 또는 이와 같은 보통의 물을 사용하십시오. 세차 후는 차체의 물기를 완전히 닦아내십시오.
- 범퍼나 차량 내·외부의 합성수지 부품이 더러워졌을 때는 부드러운 브러시나 스펀지를 사용하여 손상이 가지 않도록 주의하면서 닦아내십시오. 브레이크액, 엔진오일, 그리스, 배터리액에 오염된 경우 알코올로 닦아내십시오.
  딱딱한 브러시나 수세미를 사용하면 손상이 갈 수 있습니다.
- 차 안·밖의 합성수지(플라스틱) 부품에 엔진오일, 방향제 등이 묻으면 변색이나 얼룩이 생기므로 즉시 깨끗이 닦아 내십시오.
- 강력 세제나 뜨거운 물 등을 사용하지 마십시오. 그리고 차체가 따뜻할 때 직사광선 아래에서 차를 닦지 마십시오.
- 차체의 먼지나 오물을 마른 걸레로 닦아내면, 표면에 자국이 남습니다. 철제면이나 마찰 세제, 알칼리성이 강한 강력 세제, 부식세제 등은 크롬 처리된 표면이나 산화피막 처리된 알루미늄 부품에는 사용하지 마십시오. 보호 코팅을 손상 시켜, 변색되거나 도장면이 매우 손상될 수 있습니다.

**⚠ 주 의**

- **자동세차기에서의 세차는 차체의 잔긁힘을 만들어 도장면이 손상될 수도 있습니다.**
- **램프세척 및 손질시 휘발유나 아세톤 또는 휘발성유기용제(초강력세정제) 등의 화학용제 사용은 램프를 손상시킬 수 있으므로 사용하지 마십시오.**
- **타이어 알루미늄 휠 부분 세척시, 산성계 세제를 사용하지 마십시오. 휠 도장면이 손상될 수 있습니다.**
- **세차시 도어 실링부 및 위쪽 유리부를 통해 실내로 물이 유입될 수 있습니다. 고압 세척기 사용시 특히 주의하십시오.**
- **자동 세차 후 앞유리 표면 왁스는 완전히 제거하십시오. 와이퍼 작동시 떨림 및 소음의 원인이 될 수 있습니다.**

## ● 왁스칠

- 왁스칠은 세차후 차량 표면에 물방울이 맺히지 않은 상태에서 차를 충분히 말린 후 실시하십시오. 또한, 차체온도가 낮을때 그늘에서 차체에만 실시하십시오.
  햇빛을 받아서 차체가 뜨거울때 왁스를 칠하면 얼룩이 집니다.

- 양질의 액체 또는 풀모양의 왁스를 사용하십시오. 유리나 플라스틱(합성수지) 부분에는 왁스칠을 하지 마시고, 연마제가 섞인 왁스나 헝겊을 사용하면 광택이 나빠지고 도장면이 손상되므로 주의 하십시오.
- 오일, 타르 또는 이와 유사한 물질 등을 자국 제거기로 제거하면 표면의 왁스도 함께 제거됩니다. 차량의 다른 부분은 아직 왁스칠이 필요치 않더라도, 이런 부위에 다시 왁스칠을 하십시오.

**⚠ 주 의**

**앞유리에 왁스가 묻으면 와이퍼의 손상원인이 될 수 있으므로 주의 하십시오.**

### ▶ 표면 손상의 정비

차체 표면에 깊게 파인 자국이나 돌멩이 자국 등은 신속히 수리하십시오. 노출된 금속 표면은 빨리 녹슬어 차의 표면을 크게 손상 시킬 수 있습니다.
차량이 손상되어 금속 표면처리나 교체이 필요할 경우, 자사 직영 서비스센터 또는 서비스 협력사에 정비를 의뢰하십시오.

### ▶ 광택나는 금속 관리

- 도로의 타르나 곤충 자국을 제거하려면, 뾰족한 물건을 사용하지 말고 타르 제거기를 사용하십시오.
- 광택나는 금속 표면을 부식으로부터 보호하기 위해서는, 왁스나 크롬 방부제를 바르고 광택이 날 때까지 문지르십시오.
- 겨울철이나 해변지역에서는 광택나는 금속 위에 두꺼운 왁스 코팅을 하거나 부식 방지 처리를 하십시오. 필요한 경우, 방부식성 석유 젤리나 다른 보호 컴파운드로 코팅하십시오.

### ▶ 하체 점검

얼음이나 눈 제거, 또는 먼지제거에 사용된 부식성 물질이 하체에 쌓일 수 있습니다. 만일 이런 물질들이 제거되지 않은 경우, 방청처리를 했다 하더라도 연료계, 프레임, 플로어 판넬, 배기 장치 등에 녹이 발생하여 빠르게 번질 수 있습니다.
차량의 하체와 휠의 열린 부분을 한달에 한번씩, 비포장 도로 주행후, 겨울철 끝 무렵, 미지근하거나 차가운 물로 깨끗이 닦으십시오.
진흙이나 오물이 잘 보이지 않으므로 특별히 주의해서 닦으십시오.
도로 오물을 깨끗이 닦아 내지 않고 적시기만 하는 것은 더 좋지 않습니다. 도어, 로커 판넬 그리고 배출구멍이 있는 프레임 멤버 등은 오물로 막혀서는 안됩니다. 이런 곳에 물이 고이면 녹이 슬 수 있습니다.

**⚠ 주 의**

- **엔진부를 물로 닦으면(또는 고압세차) 엔진부에 위치한 전기회로 또는 에어덕트로 물이 유입되어 정상적인 차량운전이 불가능할 수 있습니다.**
- **차를 세척한 뒤, 서행하면서 브레이크를 시험해서 브레이크가 물에 영향을 받았는지 점검하십시오.**

### ▶ 알루미늄 및 크롬도금 휠 점검

알루미늄 및 크롬도금 휠은 투명한 보호처리제로 코팅 되어 있습니다.

- 마찰 세제, 광택제, 솔벤트, 또는 와이어 브러시를 알루미늄 및 크롬도금 휠에 사용하지 마십시오. 표면에 자국을 내거나 손상을 초래할 수 있습니다.
- 운행 후 휠을 세척하기 전에 식을 때까지 기다리세요. 그리고 부드러운 비누나 중성세제만을 사용하시고 물로 깨끗이 헹구십시오. 염분이 많은 지역이나 염화칼슘이 도포된 지역을 주행한 경우에는 휠을 깨끗이 청소하여 부식되지 않도록 하십시오.
- 고속 세차 브러시로 바퀴를 닦지 않도록 하십시오.
- 스팀 클리너 등으로 세척하지 마십시오.
- 수시로 왁스를 바르십시오.

**⚠ 주 의**

**알루미늄 및 크롬도금 휠 세척시로 알카리성, 산성계 세제 및 타이어 광택제를 사용하지 마십시오. 휠 도장면이 손상되어 부식 및 얼룩이 발생할 수 있습니다.**

## ■ 내장 손질

### ▶ 내장 손질의 일반적인 주의사항

- 내장품 표면에 화학 물질(손 세정제, 종이 방향제, 선 크림 등)이 묻지 않게 하십시오. 화학 물질이 묻었을 경우, 실내 부품이 손상될 수 있으므로 즉시 제거하십시오.
- 내장품을 세척할 때는 아세톤, 벤젠, 락카용제, 에나멜 및 표백제, 휘발유 또는 신나 등의 유류물질 등을 절대로 사용하지 마십시오. 변색되거나 손상될 수 있습니다.
- 액상 방향제를 실내에 사용할 때 계기판부위, 크러쉬 패드, 가죽 및 플라스틱부분에는 절대 부착하지 마십시오. 만약, 액상 방향제가 유출되어 계기판 부위, 크러쉬 패드 및 공기통풍구 등에 묻으면 액상 방향제 고유의 성분에 의해 손상될 수가 있습니다. 이때에는 신속하게 깨끗한 물로 세척하십시오.
- 인스트루먼트 패널에 전장품, 방향제, 스티커 등을 부착하지 마십시오. 특히 양면 테이프를 사용한 부착물의 경우 테이프에 함유된 화학성분에 의해 인스트루먼트 패널의 표면부가 손상될 수 있습니다.
- 엠블렘, 도어 인너 핸들, 가니쉬, 풀 핸들, 스위치 베젤 등과 같은 도장 처리된 부품은 화학 용액이나 강한 세제로 닦지 마십시오.

선팅제거제 등과 같은 화학 용액이 묻었을 경우에는 표면이 벗겨지거나 변색이 될 수 있으니 주의를 요하며 묻었을 경우 즉시 제거하고 세척하십시오.

### ▶ 실내 장식품과 내장 트림의 청소

- 먼지 털이 빗자루나 진공 청소기를 사용하면, 비닐의 먼지나 오물이 제거됩니다. 내장재 혹은 카펫용으로 추천된 부드러운 비누액을 사용하여 청소하십시오. 묻은 지 얼마 안된 얼룩은 섬유 얼룩 제거제로 빨리 청소하십시오. 묻은지 얼마 안된 얼룩을 빨리 제거하지 않으면, 섬유가 더러워지고 변색될 수 있습니다. 또한, 재질에 맞게 적절히 다루어 지지 않으면, 보온 성능도 저하될 수 있습니다.
- 기름이 묻은 곳은 가제에 알코올을 묻혀 가볍게 두드려 닦아내십시오.

**⚠ 경 고**

**실내등은 청소하기 전에, 실내등이 꺼졌는지 확인하여 화상을 입거나 전기 충격을 받지 않도록 주의하십시오.**

**⚠ 주 의**

**가죽제품(스티어링 휠, 시트 등) 청소 시에는 중성 세제 또는 알코올이 소량 함유된 세척제를 사용하십시오. 강한 산성/알칼리성 및 알코올이 다량 함유된 세척제를 사용할 경우, 변색 및 표면 벗겨짐 등의 손상이 발생할 수 있습니다.**

### ▶ 안전 벨트의 청소

내장재 또는 카펫용으로 추천된 부드러운 비누액을 사용하여 안전벨트를 청소하십시오. 표백처리를 하거나 재염색을 하지 마십시오.

### ▶ 내부 창문의 청소

차량의 창문 내측 표면에 서리가 끼면, (즉 기름끼나 왁스끼 묻은 필름으로 덮이면), 창문 세척기로 닦아 내십시오.

**⚠ 주 의**

**뒷유리 내부를 심하게 닦거나 긁어 내지 마십시오. 유리의 서리제거 장치(열선)등이 손상될 수 있습니다.**

## 배출가스 허용기준

### ■ 유해 배출가스

유해 배출 가스란 엔진내부에서 연료가 연소되는 과정에서 발생되는 배출가스로, 이중 인체에 해로운 영향을 끼치는 일산화탄소, 탄화수소, 질소산화물, 매연 등은 법적규제치를 두어 관리·규제하고 있습니다.
허용기준 초과시는 개선명령 및 과태료 부과등 법적인 제재를 받게 됩니다.

### ■ 운행차 배출가스 허용기준

| 사용연료 | 차종 | | 일산화탄소 | 탄화수소 | 매연 | | 공기과잉률 |
|---|---|---|---|---|---|---|---|
| | | | | | 여지반사식 | 광투과식 | |
| 휘발유, 가스 | 경자동차 | | 1.0% 이하 | 150ppm 이하 | - | - | 1±0.1이내. 다만, 기화기식 연료공급장치 부착자동차는 1±0.15이내, 촉매 미부착 자동차는 1±0.20이내 |
| | 승용자동차 | | 1.0% 이하 | 120ppm 이하 | - | - | |
| | 승합·화물·특수자동차 | 소형 | 1.2% 이하 | 220ppm 이하 | - | - | |
| | | 중형·대형 | 2.5% 이하 | 400ppm 이하 | - | - | |
| 경유 | 경자동차 및 승용자동차 | | - | - | 10% 이하 | 20% 이하 | |
| | 승합·화물·특수자동차 | 소형·중형·대형 | - | - | 10% 이하 | 20% 이하 | |

비고 : 1. 상기 규정치 이상 방출하는 차량은 법적인 제재조치를 받게 됩니다.
2. 매연측정은 과급기(터보챠저:Turbochargers)및 중간냉각기(인터쿨러:Intercooler)를 부착한 자동차에 대하여는 5% 가산 적용 됩니다.
3. 희박연소(Lean Burn) 방식을 적용한 자동차는 공기과잉률 기준 미적용됩니다.
4. 상기 기준은 수시점검 및 정기검사에 한하며, 정밀검사 시에는 대기환경보전법 시행규칙 제 78조 및 별표 21의 규정이 적용됩니다.

### ※차종 분류표 (운행차 기준)

- 운행차배출허용기준의 차종 구분은 자동차관리법 제3조 1항 및 같은 법 시행규칙 제2조에 따름.
  1. 경자동차 : 배기량 1000cc 미만의 길이 3.6m, 너비 1.6m, 높이 2.0m 이하인 자동차
  2. 승용자동차 : 10인 이하를 운송하기에 적합하게 제작된 자동차
  3. 승합자동차 : 11인 이상을 운송하기에 적합하게 제작된 자동차
  4. 화물자동차 : 화물을 운송하기 적합하게 제작된 자동차
  5. 특수자동차 : 견인, 구난 등 특수한 작업을 수행하기에 적합하게 제작된 자동차 승용·승합·화물자동차가 아닌 자동차

※ 승합 · 화물 · 특수자동차의 소형은 다음과 같으며 그 외는 중형 또는 대형으로 분류됨.

승합자동차(소형) : 승차정원이 15인 이하인 것으로, 길이 4.7m, 너비 1.7m, 높이 2.0m 이하

화물자동차(소형) : 최대적재량이 1톤이하인 것으로, 총중량이 3.5톤 이하

특수자동차(소형) : 총중량이 3.5톤 이하

※ 비고 : 엔진후드 안쪽에 부착된 배출가스표지판의 차종 구분은 제작차 기준으로 차량에 따라 운행차 기준과 상이할 수 있습니다.
자세한 사항은 자사 직영 서비스센터에 문의하십시오.

## 배출가스 저감을 위한 차량관리

유해 배출가스는 차량의 정비상태, 특히 엔진 상태의 양호 여부에 직접적인 영향을 받으므로, 차량의 생산 또는 검사과정에서 완전하게 조정되었다 하더라도 운행정도에 따라 엔진의 상태가 변화되어 유해 가스 배출량이 증가될 수 있습니다.
이를 예방하기 위해 필수적으로 이행되어야 할 사항은 다음과 같습니다.

- 자사에서 안내하는 차량 점검 사항을 철저히 이행하십시오.
- 배출가스 제어장치와 관련된 점검정비는 반드시 자사 직영 서비스센터 또는 서비스협력사에서 실시하고 절대로 임의 조정하지 마십시오.
- 연료가 전혀 없을 때까지 주행하지 마십시오.
- 엔진 점검 정비시 또는 배출가스 측정시 약 15분정도 엔진 시동을 걸어 엔진이 정상가동 온도(80~95℃)로 가열된 상태에서 점검 및 측정하십시오.
- 밀어 시동걸기, 언덕길에서 내려오며 시동걸기를 하지 마십시오.
- 외기가 높을때 가능한 장시간의 저속 엔진 가동을 삼가십시오.

## 배출가스 제어장치의 관리 및 정비

배출가스 제어 관련 부품중에서 특히 다음의 항목들은 반드시 정기 점검 주기표에 따라 점검 및 교체을 하십시오.

### ■ 점화 플러그(가솔린 엔진)

점화플러그가 불량하면 불완전연소로 인한 엔진 부조, 유해 배출가스 증가 등이 생기므로 정기 점검 주기표에 따라 점검 또는 교체하십시오.

**⚠ 주 의**

**점화플러그는 반드시 지정된 형식을 사용하십시오. 다른 형식의 점화플러그를 사용할 경우, 차량의 성능저하 및 고장이 생길 수 있습니다.**

**⚠ 경 고**

**화상을 입을 수 있으므로 점화플러그를 점검 및 분리, 장착할 때는 엔진이 충분히 식은 다음 진행하십시오.**

## ■ 에어클리너

필터는 수시로 점검하여 청소하고 상태에 따라 교체하십시오.

## ■ 촉매 변환 장치(사양 적용시)

다음 사항을 꼭 지키십시오.

- 정상적으로 판매되는 연료만 사용하십시오.
- 엔진을 항상 최상의 상태로 유지하십시오.
- 시동이 걸리지 않거나 시동성능이 좋지 않은 경우 등 엔진 오작동의 가능성이 있다고 판단되면 차량 운행을 하지 마십시오.
- 엔진의 갑작스런 출력저하, 비정상적인 소음 유발, 엔진시동의 어려움 및 배기장치계에 이상 소음이 발생될 때는 즉시 자사 직영 서비스센터 또는 서비스협력사에 점검 및 정비를 의뢰하십시오.
- 연료가 없을 때까지 주행하지 마십시오.
- 저연료 수준으로 차량을 주행하지 마십시오. 연료가 부족하면 연료의 미연소 또는 불완전 연소로 인하여 촉매장치가 손상될 수 있습니다.
- 엔진을 10분 이상 빠르게 공회전하거나, 정상 공회전을 20분 이상 하지 마십시오.
- 차량 주행중에 절대로 시동을 끄지 마십시오.
- 밀어 시동 걸기, 언덕길에서 내려오며 시동걸기를 하지 마십시오.
- 차량의 무리한 고속 주행을 하지 마십시오.
- 촉매 장치를 탈거한 상태로 운행하거나 성능이 다된 촉매장치로 운행하지 말고 철저한 정기 점검 및 교체를 하십시오.
- 엔진이나 배기제어 시스템의 어떤 부품도 개조 하거나 함부로 변경하지 마십시오.

**⚠ 주 의**

**이런 주의사항이 지켜지지 않으면 촉매장치 및 차량 손상될 수 있습니다. 또한 이로 인해 보증을 받지 못할 수도 있습니다.**

**⚠ 경 고**

- **차량을 잔디, 낙엽, 종이, 카펫, 기름등과 같은 가연성 물질 위에 주차 또는 정차시키지 마십시오. 특정 조건하에서 뜨거운 배기가스나 배기관에 의해 발화 될 수도 있기 때문에 화재의 위험이 있습니다.**
- **엔진 작동 중 또는 시동을 끈 직후에는 촉매장치나 그 밖의 배기장치는 고온이므로 사람의 신체가 촉매/배기장치에 닿지 않게 하십시오. 화상위험이 있습니다.**
  **또한 배기장치 주변의 방열판을 제거하거나 언더실링이나 방청코팅을 하지 마십시오. 특정 조건에서 화재의 위험이 있습니다.**
- **머플러(촉매변환장치 포함)의 탈거 및 소음 과다발생은 정비 명령 및 고발의 대상이 되고, 배기관의 고열, 고압으로 인한 화재 및 사고의 위험이 있습니다. 반드시 정상적인 배기음이 나도록 하십시오.**

## ■ 매연관리(디젤 엔진)

디젤엔진에서 배출되는 주요한 공해 요소는 흑색 연기(매연)으로서 매연 농도가 규정을 초과할 경우 법적인 제재조치를 받도록 되어있습니다.
매연농도 측정은 임의로 실시하는 것이 아니라 규정된 방법 즉, 무부하 급가속 3모드 매연측정방법으로 실시해야 합니다.
규정된 3모드 매연측정 방법으로 매연을 측정하지 않을 경우, 배기관 내에 누적된 탄매(Carbon)가 측정되어 매연 과다로 적발될 수 있으니 올바른 매연 측정 방법을 숙지하시기 바랍니다.

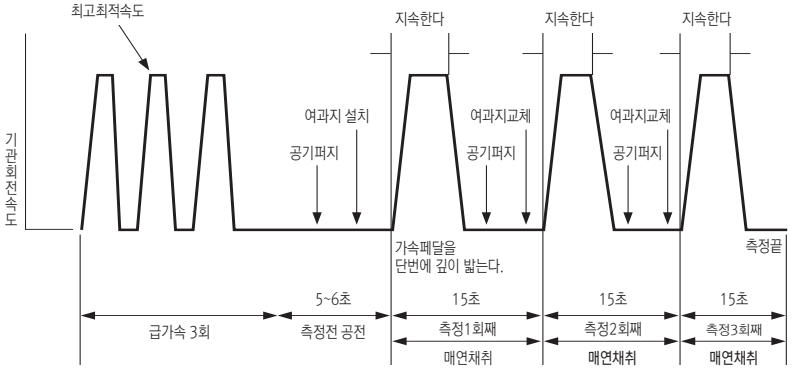


JFS1045

### ▶ 무부하 급가속 3모드 매연 측정방법

엔진이 완전히 정상 온도를 도달한 후 매연 측정기를 설치하여 그림과 같은 방법에 의해 매연을 측정합니다.

1. 차량을 평지에 정차시키고, 변속기를 중립에 위치한 후, 모든 전기장치 및 에어컨을 끕니다.
2. 매연 측정전 배기계에 쌓인 매연을 제거 하기 위해 불어내기를 3회 실시합니다.(불어내기 방법은 공회전 상태에서 최고 회전속도까지 2초 내 도달한 후 2초간 유지합니다. 다시 공회전 상태로 5~6초간 유지한 후 동일한 방법으로 불어내기를 총3회 실시하십시오.)
3. 불어내기를 실시한 후 매연측정을 3회 실시합니다.
4. 최고 회전속도까지 급가속하여 첫번째 매연을 측정합니다.

### ▶ 운행중인 상태의 자동차 매연 측정

운행중인 차량의 매연은 도로 여건에 따라 비디오 카메라를 사용하여 측정하기도 하며, 매연도 2도라 함은 매연이 지속적으로 배출되는 것을 식별할 수 있고 매연이 배기관 주위를 흐리게 하는 것을 의미합니다.

### ▶ 매연 농도의 산출방법

3회 측정한 매연 농도의 평균값으로 측정치를 정합니다. 이때 3회 측정한 측정치의 최소값과 최대값의 차이가 5%를 초과한 때에는 2회를 다시 측정하여 총 5회중 최대값과 최소값을 제외한 나머지 값의 평균값을 그차의 매연 농도로 합니다.

### ▶ 매연 관리 방법

매연의 발생은 에어클리너, 연료필터, 분사노즐, 엔진의 조정상태, 적재량 등과 밀접한 관계가 있습니다.

1. 에어클리너 필터의 청소 및 교체
   에어클리너가 막히면 다량의 매연이 발생되므로 에어클리너 필터를 수시로 청소 및 교체하십시오.
   단, 비포장 도로등 가혹한 조건에서 주행하는 차량은 오염상태에 따라 주기를 단축하여 청소 및 교체를 실시하십시오.
2. 과적재 금지
   적재 중량 이상으로 적재하면 엔진에 무리를 주어 매연 증가의 요인이 되며 또한 수명이 단축됩니다.
3. 머플러(소음기)의 청소
   머플러 내의 누적된 탄매를 수시로 청소하여 제거 하십시오.
   소음기는 엔진으로부터 배출되는 배기가스의 온도와 압력을 낮추고 배기소음을 줄여주기 위한 장치입니다. 만약 정상적인 배기음이 아닌 소음이 날 경우에는 소음장치 고정볼트의 느슨함 여부, 소음장치에 구멍이 생기지 않았나 확인하신 후 이상 발생시 자사 직영 서비스센터 또는 서비스협력사에서 점검 및 교체하십시오.

**⚠ 경 고**

**소음 과다발생 및 소음기 탈거행위는 소음 허용 기준을 초과할 뿐만 아니라 정비명령 및 고발의 대상이 되고 배기관의 고열, 고압으로 인한 화재 및 사고의 위험이 있습니다. 반드시 정상적인 배기음이 나도록 하십시오.**

4. 정기 점검
   배출가스를 위하여 매 10,000km 마다 배출가스 점검을 받으십시오.

**⚠ 주 의**

- **배출가스 관련 점검 및 조정은 자사 직영 서비스센터 또는 서비스협력사에 의뢰하십시오. 그 외는 고객 여러분의 준수사항이므로 취급설명서를 참조하여 정기 점검을 꼭 받으십시오.**
  **부품과 오일 교체시는 자사 순정부품을 사용하십시오.**
- **출력을 높이기 위해 분사량을 기준치 이상으로 증가시키면 매연이 증가되고 엔진 고장을 일으킵니다. 또한 연료펌프의 봉인을 뜯는 것은 금지되어 있으니 임의로 조정하지 말고 자사 직영 서비스센터 또는 서비스협력사에서 점검 정비하십시오.**

※ 상기 사항을 불이행 함으로서 발생되는 제재조치 또는 기타 불이익에 대해서 제작사는 책임이 없음을 알려드립니다.

## ■ 디젤 매연 필터 장치

디젤 매연 필터는 차량에서 나오는 매연을 제거해 주는 장치입니다.
매연 필터 장치는 소모품인 공기필터와는 다르게, 차량의 운행조건을 이용한 연소(산화)방법, 즉 전자제어장치의 강제연소 및 중/고속 운전시 발생되는 배기가스의 온도 상승원리를 이용하여 매연을 자동으로 연소(산화)시켜 제거하는 장치입니다.
그러나, 장기간 저속 운행만 지속한 경우, 배기가스 온도가 낮아 쌓인 매연이 자동으로 제거되지 않을 수 있으며, 이로 인해 전자제어장치의 매연 측정량 범위를 벗어나게 되면, 강제연소도 이루어질 수 없어 엔진경고등이 점멸될 수 있습니다.
만약, 엔진 경고등이 점멸할 경우, 60km/h 이상 또는 변속기를 2단 이상으로 하여 1500~2500 rpm으로 약 25분 이상 주행하면 점멸이 해제될 수도 있습니다.
만약 그래도 엔진 경고등 점멸이 해제되지 않으면 가능한 빨리 가까운 직영 서비스센터 또는 서비스 협력사를 방문하여 매연 필터 장치 점검을 받으십시오.
점멸 상태에서 지속 운행시 매연 필터의 손상 및 연료소비에 악영향을 미칠 수 있습니다.

## 차량 제원

| 항 목 | | | 치 수(mm) | |
|---|---|---|---|---|
| | | | 4도어 | 5도어 |
| 전 장 | | | 4365 | 4045 |
| 전 폭 | | | 1720 | 1720 |
| 전 고 | | | 1455 | 1455 |
| 윤 거 | 전 | P175/70 R14 | 1507 | 1507 |
| | | P185/65 R15 | 1521 | 1521 |
| | | P205/45 R17 | 1507 | 1507 |
| | 후 | P175/70 R14 | 1511 | 1511 |
| | | P185/65 R15 | 1525 | 1525 |
| | | P205/45 R17 | 1511 | 1511 |
| 축 거 | | | 2570 | 2570 |

## 타이어 및 휠

| 형 식 | 휠 | 추천공기압 kPa(psi) | | 휠 너트 체결토크 kg·m |
|---|---|---|---|---|
| | | 앞 | 뒤 | |
| P175/70 R14 | 5.5J×14 | 240(35) | 220(32) | 9~11 |
| P185/65 R15 | 5.5J×15 | 220(32) | 220(32) | |
| P205/65 R17 | 6.5J×17 | 220(32) | 220(32) | |
| T125/80 D15 | 3.5J×15 | 420(60) | 420(60) | |

## 전구의 용량

| 종 류 | | 규격(W) | |
|---|---|---|---|
| | | 4도어 | 5도어 |
| 차량 앞면 | 전조등(상향) | 55 | 55 |
| | 전조등(하향) | 60 | 55 |
| | 방향지시등(앞) | 21 | 21 |
| | 방향지시등(옆) | 5 또는 LED*1 | 5 또는 LED*1 |
| | 차폭등 | 5 또는 LED*1 | 8 또는 LED*1 |
| | 안개등 | 35 | 55 |
| 차량 뒷면 | 후진등 | 16 | 16 |
| | 방향지시등 | 21 | 21 |
| | 번호등 | 5 | 5 |
| | 보조제동등 | 16 | LED*1 |
| | 제동등/차폭등(외측) | 27/8 또는 LED*1 | 28/8 또는 LED*1 |
| | 차폭등(내측) | 8 또는 LED*1 | 5 또는 LED*1 |
| 실내 | 맵램프 | 10 | 10 |
| | 룸램프 | 10 | 10 |
| | 화물칸 램프 | 5 | 5 |
| | 글로브 박스 램프 | 5 | 5 |

*1. LED(Light-emitting diode) : 발광소자

# 8장 목차

차량 제원 ..... 8-2
타이어 및 휠 ..... 8-2
타이어 소비 효율 등급 ..... 8-3
전구의 용량 ..... 8-3
추천오일 및 용량 ..... 8-4
온도에 따른 엔진 오일 SAE 점도 분류표 ..... 8-5
차대번호(VIN) ..... 8-5
자기 인증 라벨 ..... 8-6
엔진번호 ..... 8-6
1.4L 가솔린 엔진 ..... 8-6
1.6L 가솔린 엔진 ..... 8-6
디젤 엔진 ..... 8-7

## 차량 제원

| 항 목 | | | 치 수(mm) | |
|---|---|---|---|---|
| | | | 4도어 | 5도어 |
| 전 장 | | | 4365 | 4045 |
| 전 폭 | | | 1720 | 1720 |
| 전 고 | | | 1455 | 1455 |
| 윤 거 | 전 | P175/70 R14 | 1507 | 1507 |
| | | P185/65 R15 | 1521 | 1521 |
| | | P205/45 R17 | 1507 | 1507 |
| | 후 | P175/70 R14 | 1511 | 1511 |
| | | P185/65 R15 | 1525 | 1525 |
| | | P205/45 R17 | 1511 | 1511 |
| 축 거 | | | 2570 | 2570 |

## 타이어 및 휠

| 구 분 | 형 식 | 휠 | 추천공기압 kPa(psi) | | 휠 너트 체결토크 kg·m |
|---|---|---|---|---|---|
| | | | 앞 | 뒤 | |
| 장착 타이어 | P175/70 R14 | 5.5J×14 | 240(35) | 220(32) | 9~11 |
| | P185/65 R15 | 5.5J×15 | 220(32) | 220(32) | |
| | P205/65 R17 | 6.5J×17 | 220(32) | 220(32) | |
| 임시 타이어 | T125/80 D15 | 3.5J×15 | 420(60) | 420(60) | |

## 타이어 소비 효율 등급

| 타이어 제조사 | 사이즈 | 타이어 소비 효율 등급 | |
|---|---|---|---|
| | | 회전저항 (RRC) | 젖은노면제동력(G) |
| 한국(Hankook) | P175/70 R14 | 5 | 3 |
| 한국(Hankook) | P205/45 R17 | 4 | 3 |
| 금호(Kumho) | P185/65 R15 | 3 | 3 |

※ 회전저항 (RRC) : 타이어에 걸리는 하중에 대한 회전저항의 비
- 1 ~5등급까지 있으며 1등급에 가까울수록 소비 효율이 높아집니다.

※ 젖은 노면 제동력 (G) : 기준 타이어 대비 시험대상 타이어의 젖은 노면 제동성능 비율
- 1 ~ 5등급까지 있으며 1등급에 가까울수록 젖은 노면에서의 제동력이 좋습니다.

※ 타이어 사이즈가 동일하더라도 효율등급이 다를 수 있습니다.
또한 일부 정보가 사전통보없이 변경될 수 있으므로 홈페이지를 참고하십시오.

## 전구의 용량

| 종 류 | | 규격(W) | |
|---|---|---|---|
| | | 4도어 | 5도어 |
| 차량 앞면 | 전조등(상향) | 55 | 55 |
| | 전조등(하향) | 60 | 55 |
| | 방향지시등(앞) | 21 | 21 |
| | 방향지시등(옆) | 5 또는 LED*1 | 5 또는 LED*1 |
| | 차폭등 | 5 또는 LED*1 | 8 또는 LED*1 |
| | 안개등 | 35 | 55 |
| 차량 뒷면 | 후진등 | 16 | 16 |
| | 방향지시등 | 21 | 21 |
| | 번호등 | 5 | 5 |
| | 보조제동등 | 16 | LED*1 |
| | 제동등/차폭등(외측) | 27/8 또는 LED*1 | 28/8 또는 LED*1 |
| | 차폭등(내측) | 8 또는 LED*1 | 5 또는 LED*1 |
| 실내 | 맵램프 | 10 | 10 |
| | 룸램프 | 10 | 10 |
| | 화물칸 램프 | 5 | 5 |
| | 글로브 박스 램프 | 5 | 5 |

*1. LED(Light-emitting diode) : 발광소자

## 추천오일 및 용량

| 종 류 | | 용량(ℓ) | | 추천사양 |
|---|---|---|---|---|
| 연료 | 가솔린 엔진 | 43 | | 무연휘발유 |
| | 디젤 엔진 | 43 | | 경유(디젤) |
| 엔진 오일*1 | 가솔린 엔진 | 3.3 | | ILSAC GF4급 이상, API SM 급*2<br>SAE 점도 분류 : 다음 페이지의 SAE 점도 분류표 참조 |
| | 디젤 엔진 | 5.3 | | ACEA C2 또는 C3<br>SAE 점도 분류 : 다음 페이지의 SAE 점도 분류표 참조 |
| 자동변속기 오일 | 가솔린 엔진 | 가솔린1.4(4속) | 6.8 | SK ATF SP-III, DIAMOND ATF SP-III |
| | | 가솔린1.6(6속) | 7.3 | SK ATF SP-IV, MICHANG ATF SP-IV(무교환) |
| 수동변속기 오일 | 가솔린 엔진 | 1.8~1.9 | | HA SYN MTF(SK), HD SYN MTF(H.K. SHELL). SG PAO MTF(GS CALTEX), Kia Genuine transaxle fluid(API GL-4, SAE 75W/85) |
| | 디젤 엔진 | 1.9~2.0 | | |
| 냉각수 | 가솔린 엔진 | MT : 5.3,<br>AT : 5.5 | | 에틸렌 글리콜계 알루미늄 라디에이터 용 |
| | 디젤 엔진 | MT : 6.6 | | |
| 브레이크/클러치 오일 | | 필요량 | | SAE J1703, FMVSS116 DOT-3 또는 DOT-4 |

*1. 엔진 오일 용량은 일반적인 오일 교환시 주입되는 용량 기준입니다.
*2. SM급 엔진 오일이 없을 경우 SL급 엔진 오일을 사용하십시오.

### ⚠ 주 의

- 각 기관의 원활한 작동과 내구를 위해 자사 순정오일을 사용하십시오. 자사에서 지정하는 순정부품(엔진 오일, 변속기오일 등)을 사용하지 않거나 불량연료를 사용했을 경우에는 차량에 치명적인 손상을 줄 수 있습니다.
- 오일을 사용할 때는 점도분류와 품질 등급을 동시에 만족시키는 오일을 사용하십시오.
- 오일을 점검 교환할 때에는 기재된 용량(ℓ)은 참고만 하시고 오일량을 측정하는 게이지를 이용하여 확인하십시오. 「F」선에 가까이 주입하시고 「F」선 이상 주입하지 마십시오. 기재된 용량(ℓ)은 차량내부의 전체 용량입니다.

■ 온도에 따른 엔진 오일 SAE 점도 분류표

| 온 도(℃) | | -30 | -20 | -10 | 0 | 10 | 20 | 30 | 40 | 50 |
|---|---|---|---|---|---|---|---|---|---|---|
| 엔진 오일 | 가솔린 엔진 | | | | 20W-50 | | | | | |
| | | | | | 15W-40 | | | | | |
| | | | | 10W-30 | | | | | | |
| | | 5W-20, 5W-30 | | | | | | | | |
| | 디젤 엔진 | | | 15W-40 | | | | | | |
| | | | 10W-30 | | | | | | | |
| | | | 5W-30 | | | | | | | |
| | | 0W-30 | | | | | | | | |

## 차대번호(VIN)

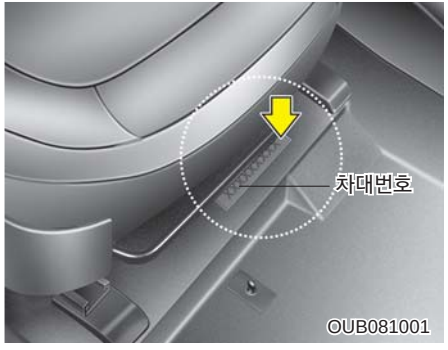


차대번호 즉, VIN(Vehicle Identification Number)은 차량의 등록시나 차량의 소유권을 유지하는데 필요한 모든 법적인 사항에 사용됩니다. 차체에 타각되어 있는 차대번호와 등록증에 기록되어 있는 차대번호는 일치해야 합니다.
(동승석 시트 아래에 타각되어 있습니다.)

## 자기 인증 라벨

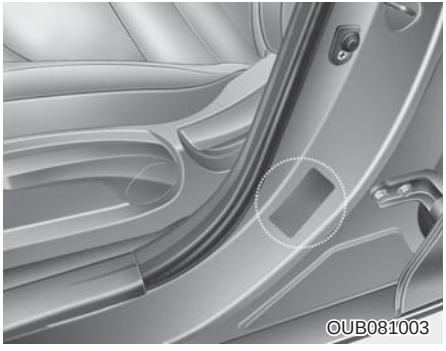


자기 인증 라벨은 본 차량이 대한민국 자동차 관리 법령에 적합하게 제작되었음을 알려드립니다.

## 엔진번호

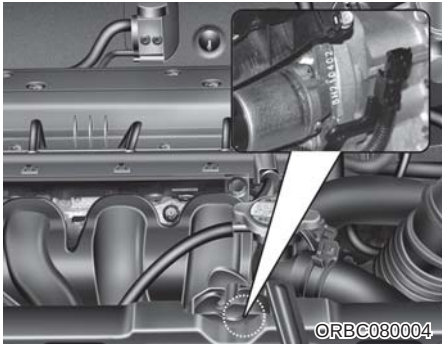


### ■ 1.4L 가솔린 엔진

엔진번호는 차량 앞쪽에서 엔진룸을 바라 볼 때 실린더블록 우측 하단에 표기되어 있습니다.

### ■ 1.6L 가솔린 엔진

엔진번호는 차량 앞쪽에서 엔진룸을 바라 볼 때 실린더블록 우측 하단에 표기되어 있습니다.

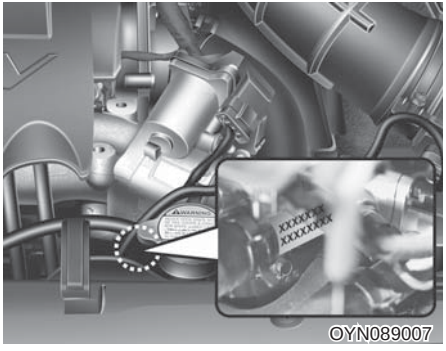


## ■ 디젤 엔진

엔진번호는 차량 앞쪽에서 엔진룸을 바라 볼 때 실린더블록의 변속기 조립면 상단에 표기되어 있습니다.

3점식 안전벨트 ..... 3-13

(ㄱ)

각종 시트커버류 작업 시 유의 ..... 2-13
겨울철 운행 ..... 5-56
눈 또는 빙판길 주행 ..... 5-57
스노우 타이어 ..... 5-57
타이어 체인 ..... 5-58
견인 ..... 6-25
경고등 (에어백) ..... 3-39
경고등 및 표시등 ..... 4-56
경사로 밀림 방지 기능 (HAC) ..... 5-34
경음기 ..... 4-36
경제적 운행 ..... 5-50
계기판 ..... 4-45
경고등 및 표시등 ..... 4-56
계기판 조명 밝기 조절 ..... 4-46
냉각수 수온계 ..... 4-47
사용자 설정 ..... 4-53
속도계 ..... 4-46
엔진 회전계 ..... 4-47
연료계 ..... 4-48
적산거리계 ..... 4-49
트립 컴퓨터 ..... 4-48
LCD 표시창 경고문 ..... 4-67
계기판 조명 밝기 조절 ..... 4-46
고속도로 주행 ..... 5-54
고임목 ..... 2-12
공조 장치용 에어필터 점검 ..... 7-34
공회전 제한 시스템(ISG) ..... 5-42
배터리 센서 비 활성화 ..... 5-46
엔진 자동 재시동 ..... 5-43
엔진 자동 정지 ..... 5-42
ISG 시스템 강제 시동 조건 ..... 5-45
ISG 시스템 경고문 ..... 5-48
ISG 시스템 이상 조건 ..... 5-46
ISG 시스템 작동 조건 ..... 5-44
ISG 시스템 해제 ..... 5-44
교차로나 철도 건널목을 건널 때 ..... 2-12
규격타이어 ..... 2-3
글로브 박스 ..... 4-109
급제동 경보 시스템 (ESS) ..... 5-35
기타 주의 사항 ..... 2-14

(ㄴ)

내관도 1 ..... 1-4
내관도 2 ..... 1-5

냉각수 수온계 ..... 4-47
냉각수 용량 ..... 8-3
냉각수 점검 ..... 7-23
높낮이 조절(운전석) ..... 3-6
눈 또는 빙판길 주행 ..... 5-57

(ㄷ)
다용도 보관함 ..... 4-108
글로브 박스 ..... 4-109
슬라이딩 암레스트 ..... 4-109
중앙 콘솔 박스 ..... 4-108
다용도 소켓 ..... 4-114
도어 ..... 4-13
동승석 에어백 ..... 3-28
뒷유리 와이퍼/와셔(5도어) ..... 4-81
뒷좌석 ..... 3-9
뒷좌석 접는 방법 ..... 3-10

(ㄹ)
라벨 (자기인증) ..... 8-5
라벨(에어백) ..... 3-40
라이터 : 시가라이터 ..... 4-111
룸램프 ..... 4-84
리모컨 키 : 무선 도어 잠금 장치 ..... 4-5
리모컨 키 건전지 교체 방법 ..... 4-7
리모컨 키 사용시 주의사항 ..... 4-6
릴레이의 교체 ..... 7-52

(ㅁ)
맵램프 ..... 4-84
맵포켓 : 좌석 등받이 포켓 ..... 3-9
무선 도어 잠금 장치 ..... 4-5
미등 (뒤) 교체 ..... 7-61
미러 ..... 4-36
실내 미러 ..... 4-36
실외 미러 ..... 4-43
하이패스 미러(ETCS) ..... 4-37
미착용 경고등 및 경고음 ..... 3-15
밀폐된 공간에서 워밍업 또는 차량 점검 금지 ..... 2-11

(ㅂ)
방향지시 및 차선변경 ..... 4-79
방향지시등 교체 ..... 7-59
방향지시등 (뒤) ..... 7-61
방향지시등 (앞) ..... 7-59
방향지시등 (옆) ..... 7-60
배출가스 허용기준 ..... 7-72
배터리 방전 방지 기능 ..... 4-77

배터리 점검 ..... 7-39
배터리 점프 ..... 6-6
번호등 교체 ..... 7-64
베터리 교체 방법 (리모컨 키) ..... 4-7
벨트 점검 ..... 7-30
변속기 (수동) ..... 5-17
변속기 (자동) ..... 5-19
변속기 오일 용량 ..... 8-3
보닛 ..... 4-25
보조제동등 교체 ..... 7-64
브레이크 ..... 5-26
브레이크/클러치 액 점검 ..... 7-26
브레이크/클러치 오일 용량 ..... 8-3
블루투스 핸즈프리 ..... 4-123
비상 시동 ..... 6-6
비상경고등 ..... 4-76

**(ㅅ)**

사고 및 차량 화재 시 응급조치 ..... 6-29
사용자 설정 모드 ..... 4-53
사이드 에어백 ..... 3-29
서리제거(열선) ..... 4-85
선루프 ..... 4-30
  초기화 ..... 4-33
선바이저 ..... 4-113
소켓 ..... 4-114
속도계 ..... 4-46
쇼핑백 고정 후크(5도어) ..... 4-116
수동변속기 ..... 5-18
수동변속기 오일 점검 ..... 7-29
순정부품의 사용 ..... 2-14
스노우 타이어 ..... 5-57
스마트 키 ..... 4-9
  사용시 주의사항 ..... 4-11
  액세서리 키 ..... 4-9
스마트 키 사용시 주의사항 ..... 4-11
스티어링 휠 ..... 4-33
  스티어링휠 높이 조절 ..... 4-34
  히터(열선) ..... 4-35
스티어링 휠 오디오 리모컨 ..... 4-122
스포츠 모드 (자동변속기) ..... 5-22
슬라이딩 암레스트 ..... 4-109
습기/성에 제거 방법 (유리창) ..... 4-104
시가라이터 ..... 4-111
시계 ..... 4-115
시동 버튼 ..... 5-10
시동 스위치 ..... 5-3
시트 워머(앞좌석) : 좌석 히터 ..... 3-7

시트 접는 방법 ..... 3-10
시트커버 ..... 2-13
시트폴딩 ..... 3-10
신차 길들이기 ..... 2-15
실내 미러 ..... 4-36
실내등 ..... 4-83
룸램프 ..... 4-84
맵램프 ..... 4-84
화물칸 램프 ..... 4-85
실내등 교체 ..... 7-65
실외 미러 ..... 4-43
조절방법 ..... 4-43
실외 미러 접는 방법 ..... 4-44
실외 미러 조절방법 ..... 4-43

(ㅇ)

아웃사이드 미러 : 실외 미러 ..... 4-43
악천우 시 주행 ..... 5-54
안개등 ..... 4-80
안개등 교체 ..... 7-57
안전 운행 ..... 5-51
고속도로 주행 ..... 5-54
악천우 시 주행 ..... 5-54
야간 주행 ..... 5-53
차 바퀴가 빠져 헛도는 경우 ..... 5-52
커브길 주행 시 ..... 5-53
험한 길에서의 주행 ..... 5-51
안전벨트 ..... 3-12
3점식 안전벨트 ..... 3-13
미착용 경고등 및 경고음 ..... 3-15
사용시 유의 사항 ..... 3-18
안전벨트의 적절한 관리 ..... 3-19
프리텐셔너 시트벨트 ..... 3-17
안전벨트 관리 ..... 3-19
안전벨트 착용 ..... 2-5
안테나 ..... 4-121
암레스트 (앞좌석) : 슬라이딩 암레스트 ..... 4-109
앞유리 와이퍼/와셔 ..... 4-81
앞좌석 ..... 3-5
액세서리 키 ..... 4-9
야간 주행 ..... 5-53
어린이 보호시트 설치 금지 ..... 3-38
어린이 보호용 잠금 장치 ..... 4-16
어린이 보호용 장치 ..... 3-20
에어백 ..... 3-25
에어백 비작동 조건 ..... 3-34
장치의 구성과 기능 ..... 3-26
동승석 에어백 ..... 3-28

사이드 에어백 ..... 3-29
에어백 경고 라벨 ..... 3-40
에어백 경고등 ..... 3-39
에어백 작동 조건 ..... 3-33
에어백 충돌 센서 ..... 3-32
운전석 에어백 ..... 3-28
커튼 에어백 ..... 3-30
에어백 경고 라벨 ..... 3-40
에어백 경고등 ..... 3-39
에어백 관련 주의사항 ..... 2-6
에어백 비작동 조건 ..... 3-34
에어백 작동 조건 ..... 3-33
에어백 충돌 센서 ..... 3-32
에어컨 및 히터 (수동조절식) ..... 4-87
에어컨 및 히터 (자동조절식) ..... 4-95
에어컨 필터 점검 : 공조 장치용 에어필터 ..... 7-34
에어클리너 점검 ..... 7-33
엑티브 에코 ..... 5-49
엔진 오버히트(과열 시) ..... 6-7
엔진 오일 점검 ..... 7-21
엔진 자동 재시동(ISG) ..... 5-43
엔진 자동 정지(ISG) ..... 5-42
엔진 회전계 ..... 4-47
엔진 후드 ..... 4-25
엔진룸 ..... 1-6
엔진번호 ..... 8-6
엔진부의 명칭 ..... 7-3
엔진시동이 안걸릴 때 ..... 6-5
엔진오일 용량 ..... 8-3
연료계 ..... 4-48
연료주입구 ..... 4-27
열선(뒷유리) ..... 4-85
열선(스티어링 휠) ..... 4-35
오디오 리모컨 ..... 4-122
오디오 외부 입력 단자 ..... 4-123
오버히트 (엔진 과열 시) ..... 6-7
오일 용량 ..... 8-3
오일 점검 (수동변속기) ..... 7-29
오일 점검 (엔진오일) ..... 7-21
오일 점검 (자동변속기) ..... 7-27
오토 시트 워머(운전석) : 자동 좌석 히터 ..... 3-8
올바른 운전자세 ..... 2-4
옷걸이 후크 ..... 4-116
와셔액 분출 ..... 4-82
와셔액 점검 ..... 7-29
와이퍼 블레이드 교체 ..... 7-36
와이퍼 블레이드 점검 ..... 7-36
와이퍼 작동(앞유리) ..... 4-81

와이퍼/와셔 ....4-81
뒷유리 와이퍼/와셔(5도어) ....4-81
앞유리 와이퍼/와셔....4-81
와셔액 분출 ....4-82
와이퍼 작동(앞유리) ....4-81
외관도 1 .... 1-2
외관도 2 .... 1-3
운전석 에어백 ....3-28
운전자세.... 2-4
윈도우 : 유리창 개폐 장치 ....4-21
윈도우 락.... 4-24
유리창 개폐 잠금 버튼.... 4-24
유리창 개폐 장치 ....4-21
유리창 습기 방지 기능 설정/해지....4-106
유리창 습기/성에 제거 방법 ....4-104
음성인식 ....4-125
음주.과로 운전 금지 .... 2-7
응급조치 (사고 및 차량 화재 시) ....6-29
이모빌라이저 시스템 .... 4-8
이온 클러스터발생기 ....4-107
인화성.폭발성 물지 차내 방치 금지 .... 2-8
일상 점검 .... 7-8
일상점검.... 2-2
임시 타이어 교체 ....7-45


(ㅈ)


자기 인증 라벨 .... 8-6
자동 좌석 히터(운전석) .... 3-8
자동변속기 스포츠 모드 ....5-22
자동변속기 ....5-20
자동변속기 오일 점검 ....7-27
자사 직영 서비스센터 또는 서비스 협력사 이용 ....2-14
재떨이 ....4-112
적산거리계 ....4-49
전, 후 위치 조절 (앞좌석) .... 3-5
전구의 교체 ....7-56
미등 (뒤) 교체 ....7-61
방향지시등 (뒤) 교체 ....7-61
방향지시등 (앞) 교체 ....7-59
방향지시등 (옆) 교체 ....7-60
번호등 교체 ....7-64
보조제동등 교체 ....7-64
실내등 교체 ....7-65
안개등 교체 ....7-60
전조등 교체 ....7-57
제동등/미등 (뒤) 교체 ....7-61
후진등 (뒤) 교체 ....7-61
전구의 용량 .... 8-3
전동 파워 스티어링 : 스티어링 휠 ....4-33

전조등 교체 ..... 7-57
전조등 상향, 하향 변환 ..... 4-79
점검 정비 ..... 7-5
점검 주기 ..... 7-10
점프 스타트 ..... 6-6
정기 점검 ..... 7-10
제동 장치 ..... 5-26
경사로 밀림 방지 기능(HAC) ..... 5-34
급제동 경보 시스템(ESS) ..... 5-35
브레이크 ..... 5-26
주차 브레이크 ..... 5-28
ABS ..... 5-29
VSM ..... 5-31
제동등/미등 (뒤) 교체 ..... 7-61
제원 ..... 8-2
제원 (타이어 및 휠) ..... 8-2
조명 ..... 4-77
방향지시 및 차선변경 ..... 4-79
배터리 방전 방지 기능 ..... 4-77
상향, 하향 변환 ..... 4-79
안개등 ..... 4-80
조향핸들 ..... 4-33
좌석 ..... 3-3
좌석 등받이 포켓 ..... 3-9
각도 조절 (앞좌석) ..... 3-5
높낮이 조절(운전석) ..... 3-6
뒷좌석 ..... 3-9
뒷좌석 접는 방법 ..... 3-10
앞좌석 ..... 3-5
자동 좌석 히터(운전석) ..... 3-8
전, 후 위치 조절 (앞좌석) ..... 3-5
좌석 히터(앞좌석) ..... 3-7
헤드레스트 조절(뒷좌석) ..... 3-9
헤드레스트 조절(앞좌석) ..... 3-6
좌석 등받이 포켓 ..... 3-9
좌석 히터(앞좌석) ..... 3-7
주.정차 시 배기관 주변 화재 위험 ..... 2-11
주.정차 중 차내 수면 금지 ..... 2-7
주위 안전 확인 ..... 2-10
주차 보조 시스템 ..... 4-72
주차 브레이크 ..... 5-28
주차 브레이크 점검 ..... 7-30
주차 시 바퀴에 고임목 설치 ..... 2-12
주행 시 도어.트렁크는 잠금 상태로 ..... 2-11
주행 중 경고 ..... 6-2
주행 중 고장이 나면 ..... 6-2
주행 중 엔진 정지 금지 ..... 2-9
중앙 도어 잠금 스위치 ..... 4-15

중앙 콘솔 박스 ..... 4-108

(ㅊ)
차 바퀴가 빠져 헛도는 경우 ..... 5-52
차대번호 ..... 8-5
차량 개조 금지 ..... 2-13
차량 견인 ..... 6-25
차량 제원 ..... 8-2
차일드 락 : 어린이 보호용 잠금 장치 ..... 4-16
차일드 시트 : 어린이 보호용 장치 ..... 3-20
차일드 시트 설치 금지 : 어린이 보호 시트 설치 금지 ..... 3-38
차일드 시트 하부 래치 이용 ..... 3-23
차체 손질 ..... 7-67
체인(타이어) ..... 5-58
초기화(선루프) ..... 4-33
최대 냉방(수동조절식) ..... 4-90
추천오일 및 용량 ..... 8-4

(ㅋ)
카 매트 후크 ..... 4-117
카메라 (후방) ..... 4-76
커브길 주행 시 ..... 5-53
커튼 에어백 ..... 3-30
컵 홀더 ..... 4-112
콘솔 박스 (중앙) ..... 4-108
크락숀 : 경음기 ..... 4-36
크루즈 컨트롤 ..... 5-36
기능해제 ..... 5-41
설정 속도 감소 ..... 5-38
설정 속도 증가 ..... 5-37
일시 해제 ..... 5-39
일시적인 속도 증가 ..... 5-39
재설정 ..... 5-40
주행 속도 설정 ..... 5-36
클러스터 : 계기판 ..... 4-45
클러스터 이온발생기 ..... 4-107
클러치/브레이크 액 점검 ..... 7-26
키 ..... 4-4

(ㅌ)
타이어 공기압 감지 시스템 ..... 6-9
타이어 교체 ..... 7-44
타이어 및 휠 점검 ..... 7-42
임시 타이어 교체 ..... 7-45
타이어 교체 ..... 7-44
타이어 위치 교환 ..... 7-43
타이어 및 휠 제원 ..... 8-2
타이어 소비 효율 등급 ..... 8-3

타이어 위치 교환 ..... 7-43
타이어 체인 ..... 5-58
타이어 펑크 시 ..... 6-12
테더앵커 ..... 3-22
테일게이트 ..... 4-18
비상시 잠금 해제 ..... 4-19
트렁크 ..... 4-16
비상시 잠금 해제 ..... 4-17
트렁크 네트 (테일게이트 네트) ..... 4-118
트립 컴퓨터 ..... 4-48

**(ㅍ)**

파워 윈도우 : 유리창 개폐 장치 ..... 4-21
파워아웃렛 ..... 4-114
편의장비 추가 장착 시 임의배선 사용 금지 ..... 2-12
폭설 시 행동요령 ..... 6-30
퓨즈의 교체 ..... 7-49
프리텐셔너 시트벨트 ..... 3-17

**(ㅎ)**

하이패스 미러 ..... 4-37
핸들 : 스티어링 휠 ..... 4-33
핸들 오디오 리모컨 ..... 4-122
핸즈프리 ..... 4-123
험한 길에서의 주행 ..... 5-51
헤드레스트 조절(뒷좌석) ..... 3-9
헤드레스트 조절(앞좌석) ..... 3-6
혼 : 경음기 ..... 4-36
화물 고정 장치 ..... 4-118
화물칸 램프 ..... 4-85
화물칸 상단 선반 (5도어) ..... 4-117
화물칸 수납 정리함 (5도어) ..... 4-119
용량증대 방법 ..... 4-120
후방 감시 카메라 ..... 4-76
후사경 : 실내미러 ..... 4-36
후사경 : 실외미러 ..... 4-43
후진등 (뒤) 교체 ..... 7-61
후크 (쇼핑백, 5도어) ..... 4-116
후크 (옷걸이) ..... 4-116
후크 (카 매트) ..... 4-117
휴대전화 사용 ..... 2-9
히터 및 에어컨 (자동조절식) ..... 4-95
수동 조절 방법 ..... 4-97
전자동 조절 방법 ..... 4-96
히터 및 에어컨(수동조절식) ..... 4-87
최대 냉방 ..... 4-90
히터 및 에어컨 조절방법 ..... 4-88
히터(스티어링 휠) ..... 4-35

(A)
ABS ..... 5-29
AUX ..... 4-123

(E)
EPS : 스티어링 휠 ..... 4-33
ETCS ..... 4-37

(I)
iPod ..... 4-123
ISG ..... 5-42

(L)
LCD 표시창 경고문 ..... 4-66

(M)
MAX A/C ..... 4-90

(O)
ODO 미터 : 적산거리계 ..... 4-49

(T)
TPMS ..... 6-9

(U)
USB ..... 4-123

(V)
VIN : 차대번호 ..... 8-4
VSM ..... 5-31

# 기아 가족이 되신 것을 진심으로 환영합니다.

본 취급설명서는 차량을 보다 안전하고 쾌적하게 운행할 수 있도록 올바른 취급방법을 설명하였습니다.
본 취급설명서에 기재된 이외의 방법으로 차량을 운행할 경우 안전을 보증할 수 없습니다.
**만약 차량 취급방법 미숙지로 오조작하는 경우, 고장 및 사고의 원인이 될 수 있으므로 차량을 운행하기 전에 반드시 숙지하십시오.**
차량을 최적의 성능으로 유지하려면 자사에서 추천하는 차량 점검주기에 따라 점검정비를 실시하십시오.

## ※ 차량의 올바른 운행을 위해 다음 사항을 참조하십시오.

1. 본 취급설명서에 수록된 사양 및 제원은 설계 변동에 따라 사전 통보 없이 변경될 수도 있으므로 양해하시기 바랍니다.
2. 취급설명서가 손상되지 않도록 사용이 편리한 곳에 보관하시고 필요 시에 참고하십시오.
   또한, 차량을 타인에게 양도할 때는 본 취급설명서를 차량과 함께 양도하십시오.
3. 운행 중에 차량의 이상이나 고장이 발생한 경우 자사 직영 서비스 센터 또는 서비스협력사에 문의하십시오.
4. 차량 개조는 차량의 성능과 안전 및 내구성에 악영향을 줄 수 있으므로 개조하지 마십시오.
5. 자사에서 지정한 순정부품(엔진 오일, 변속기 오일 등)을 사용하지 않거나, 불량 연료를 사용했을 때는 차량에 손상을 줄 수 있습니다.

© 2013 기아자동차(주)
본 책자 내용의 일부 혹은 전체를 사전 서면동의 없이 무단으로 인쇄, 복사, 기록 등의 방법을 이용하여, 어떠한 형태로도 복제, 재생, 배포하는 것을 금합니다.

## 주요제원

- **연료탱크 용량 :** 43ℓ
- **타이어 :** 규격 및 공기압 8-2 페이지 제원 참조
- **엔진후드 개폐방법 :** 4-25 페이지 참조
- **엔진오일 :** 점검 및 교환 7-20 페이지 참조
- **추천사양 :** API SM급 이상, ILSAC GF-4급 이상
- **변속기 오일 :** 점검 7-26 페이지 참조
  **추천사양 :**
  수동변속기 - API GL-4(SAE 점도분류 75W-85)
  자동변속기 - 4속 : SK ATF SP-III, DIAMOND ATF SP-III
  6속 : SK ATF SP-IV, MICHANG ATF SP-IV(무교환)
- **냉각수 :** 점검 및 보충은 7-22 페이지 참조
- **브레이크액 :** 점검방법은 7-25 페이지 참조

## 빠른안내


- 엔진시동이 안걸릴 때(점프스타트 요령)..... 6- 6
- 전구의 교환 및 용량..... 7-51, 8- 2
- 타이어 펑크 시의 조치..... 6-12, 6-19
- 계기판 및 각종 경고등..... 4-45
- 엔진 오버히트(과열시).....6- 7
- 차량 견인..... 6-25
- 퓨즈의 교체..... 7-45
- 엔진 시동 방법..... 5- 4, 5-11
- 정기 점검..... 7- 9
- 추천 오일 및 용량..... 8- 3
- 안전벨트, 에어백..... 3-12~3-40
- 좌석의 조절..... 3- 5~3-12