기아 가족이 되신 것을 진심으로 환영합니다.

본 취급설명서는 차량을 보다 안전하고 쾌적하게 운행할 수 있도록 올바른 취급방법을 설명하였습니다.
본 취급설명서에 기재된 이외의 방법으로 차량을 운행할 경우 안전을 보증할 수 없습니다.
만약 차량 취급방법 미숙지로 오조작하는 경우, 고장 및 사고의 원인이 될 수 있으므로 차량을 운행하기 전에 반드시 숙지하십시오.
차량을 최적의 성능으로 유지하려면 자사에서 추천하는 차량 점검주기에 따라 점검정비를 실시하십시오.

※ 차량의 올바른 운행을 위해 다음 사항을 참조하십시오.

1. 본 취급설명서에 수록된 사양 및 제원은 설계 변동에 따라 사전 통보 없이 변경될 수도 있으므로 양해하시기 바랍니다.
2. 취급설명서가 손상되지 않도록 사용이 편리한 곳에 보관하시고 필요 시에 참고하십시오.
   또한, 차량을 타인에게 양도할 때는 본 취급설명서를 차량과 함께 양도하십시오.
3. 운행 중에 차량의 이상이나 고장이 발생한 경우 자사 직영 서비스 센터 또는 서비스협력사에 문의하십시오.
4. 차량 개조는 차량의 성능과 안전 및 내구성에 악영향을 줄 수 있으므로 개조하지 마십시오.
5. 자사에서 지정한 순정부품(엔진 오일, 변속기 오일 등)을 사용하지 않거나, 불량 연료를 사용했을 때는 차량에 손상을 줄 수 있습니다.

© 2014 기아자동차(주)
본 책자 내용의 일부 혹은 전체를 사전 서면동의 없이 무단으로 인쇄, 복사, 기록 등의 방법을 이용하여, 어떠한 형태로도 복제, 재생, 배포하는 것을 금합니다.

자동차제작자등(부품제작자등) : 기아자동차(주)
주 소 : 서울특별시 서초구 헌릉로 12 (양재동)
연락처 : 080-200-2000

※ 제작결함 안내 (제50조 관련)

귀하의 자동차 또는 자동차부품에 잦은 고장 등의 문제로 교통사고를 유발할 수 있는 결함이 있다고 판단되면, 자기 및 다른 사람의 안전을 위하여 즉시 기아자동차(주)와 제작결함조사를 시행하는 교통안전공단 자동차안전연구원에 연락하여 주시기 바랍니다.

교통안전공단 자동차안전연구원은 소비자 불만사항 등을 접수하여 분석한 후 해당 자동차 또는 자동차부품에 제작결함의 가능성이 있다고 판단되는 경우 제작결함조사를 실시하여 해당 제작사에게 제작결함시정(recall) 등의 조치를 취할 것입니다.

교통안전공단 자동차안전연구원의 자동차 또는 자동차부품 결함 등 소비자 불만 접수창구는 다음과 같습니다.

- 교통안전공단 자동차안전연구원
- 전화 : 080-357-2500
- 인터넷 홈페이지 : 제작결함정보전산망(www.car.go.kr)

안전 및 차량 손상 경고

※ 본 취급설명서는 고객 및 차량의 안전과 관련한 심각한 위험과 제품 사용에 대한 올바른 정보를 사전에 알리는 안전경고 표시입니다. 지시사항은 반드시 숙지하여 지켜주십시오.

경고, 주의표시

경고, 주의가 있는 문장 및 진하게 표시되어 있는 부분은 특히 유념하십시오.

⚠ 경 고	⚠ 주 의
사람이 다치거나 사망의 우려가 있는 경우의 경고 표시입니다.	차량이 고장나거나 손상될 우려가 있는 경우의 주의 표시입니다.
안전을 위해 반드시 지켜야 하는 금지 표시입니다.	알아두기 차량 용어 또는 추가 설명이 필요한 정보 표시입니다.

선택 또는 미장착 사양표시 □□□□ □□ 사양 적용시

본 취급설명서에는 모든 트림모델 및 선택사양을 포함하여 설명하고 있습니다.
따라서 고객님 차량에 장착되지 않은 사양이 설명 될 수 있습니다.

내용 찾기 방법 설명

내용으로 찾을 때

목차를 활용하세요.



명칭을 모를 때

그림 목차(내관도 I)를 활용하세요.



명칭으로 찾을 때

색인(명칭) 목차 활용하세요.

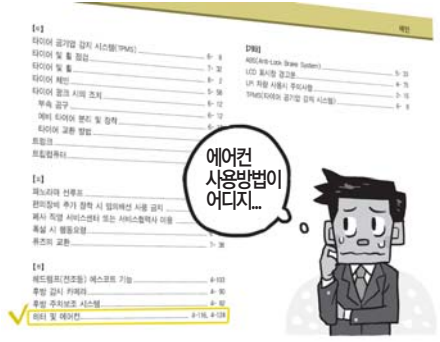

목 차

안 내 | 실내/엔진룸 각종 장치 안내 1

안전 주의 사항 | 안전 운행을 위한 운행방법 및 주의사항 2

안 전 장 치 | 안전 장치의 사용방법 및 주의 사항 3

편 의 장 치 | 실내, 외부 각종 장치의 사용 방법 및 주의 사항 4

시동 및 주행 | 차량 운행과 관련된 시동 및 정지 방법, 변속기, 브레이크 등의 사용 요령 5

비상시 응급조치 | 차량 고장시 응급조치 방법 6

정 기 점 검 | 일상 점검/정기 점검 등의 항목과 각종 오일류의 점검 방법 등 차량 관리 요령 7

차 량 정 보 | 차량 제원, 차량에 부착된 각종 라벨 및 고유번호 8

색 인 | 찾아보기 색인

서비스 이용안내 | 보증서, 각종 서비스제도 및 서비스 네트워크 안내

1장 그림 목차

외관도 I 1-2
외관도 II 1-3
내관도 I 1-4
내관도 II 1-5
트렁크 1-6
엔진룸 1-7

그림 목차(외관도 I)



OVG015001K

※ 본 도안은 실제 차량과 다를 수 있습니다.

1. 엔진후드 ····· 4-27
2. 앞 전조등 ····· 4-100, 7-54
3. 안개등 ····· 4-101
4. 휠/타이어 ····· 7-36
5. 실외미러 ····· 4-47
6. 앞유리 와이퍼 ····· 4-102
7. 유리창 ····· 4-23
8. 주차보조시스템 ····· 4-91

그림 목차(외관도 II)

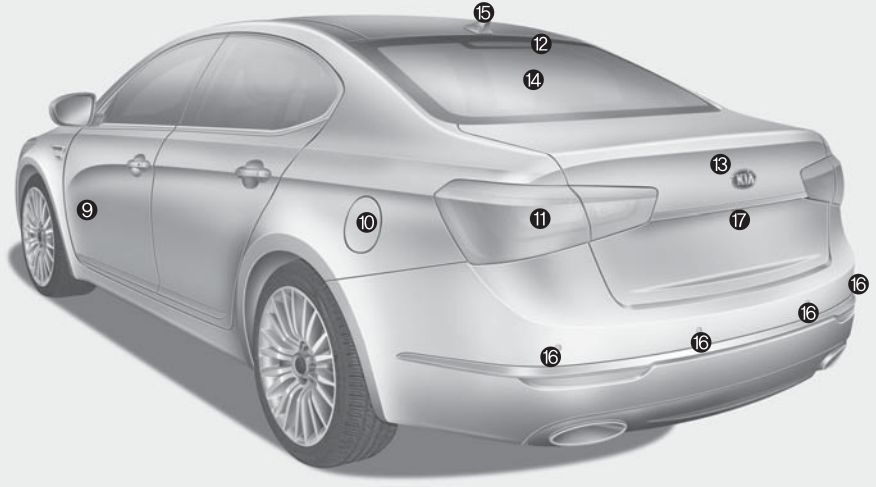

OVQ013002

9. 도어 ····· 4-16
10. 연료주입구 ····· 4-29
11. 리어 램프 ····· 7-55
12. 보조제동등 ····· 7-57
13. 트렁크 ····· 4-21
14. 뒷유리 열선 ····· 4-109
15. 안테나 ····· 4-135
16. 후방 주차보조시스템 ····· 4-88
17. 후방 카메라 ····· 4-95

※ 본 도안은 실제 차량과 다를 수 있습니다.

그림 목차(내관도 I)



※ 본 도안은 실제 차량과 다를 수 있습니다.

1. 도어 열림 레버(실내) ····· 4-18
2. 중앙 도어 잠금 스위치 ····· 4-19
3. 유리창 개폐 스위치 ····· 4-23
4. 유리창 개폐 잠금 버튼 ····· 4-26
5. 실외 미러 조절 스위치 ····· 4-47
6. 실외 미러 접이 스위치 ····· 4-48
7. 운전위치 기억장치 버튼 ····· 3-13
8. 엔진 후드 열림 레버 ····· 4-27
9. 연료 주입구 열림 버튼 ····· 4-29
10. 트렁크 열림 버튼 ····· 4-21
11. 스티어링 휠 ····· 4-36
12. 스티어링 휠 높이 조절 ····· 4-36
13. 계기판 조명 밝기 조절 스위치 ····· 4-51
14. 후측방 경보시스템 작동버튼 ····· 5-45
15. 햅틱시트 ····· 3-14
16. 차체 자세 제어(ESC) 작동 정지 버튼 ····· 5-32
17. 좌석 ····· 3-3

그림 목차(내관도 II)



※ 본 도안은 실제 차량과 다를 수 있습니다.

1. 계기판 ····· 4-50
2. 경음기 ····· 4-38
3. 운전석 에어백 ····· 3-38
4. 조명 스위치 ····· 4-98
5. 와이퍼/와셔 스위치 ····· 4-102
6. 크루즈 컨트롤 스위치 ····· 5-41
7. 시동 버튼 ····· 5-3
8. 비상경고등 버튼 ····· 6-2
9. 시계 ····· 4-132
10. 오디오/비디오 ····· 별도 매뉴얼 참조
11. 히터 및 에어컨 ····· 4-110
12. 변속레버 ····· 5-11
13. 오디오 리모컨 스위치 ····· 4-136
14. 동승석 에어백 ····· 3-38
15. 글로브 박스 ····· 4-127
16. 브레이크 페달 ····· 5-18
17. 주차보조시스템 작동 버튼 ····· 4-92
18. 좌석 히터(열선) 및 통풍 ····· 3-10
19. 전자 파킹 브레이크 작동 버튼 ····· 5-20
20. 자동정차기능 작동버튼(AUTO HOLD) ····· 5-26
21. 스티어링 휠 히터 버튼 ····· 4-38
22. 리어커튼버튼 ····· 4-134
23. 어라운드뷰 모니터 작동 버튼 ····· 4-96
24. 드라이브모드 선택버튼 ····· 5-39

그림 목차(트렁크)

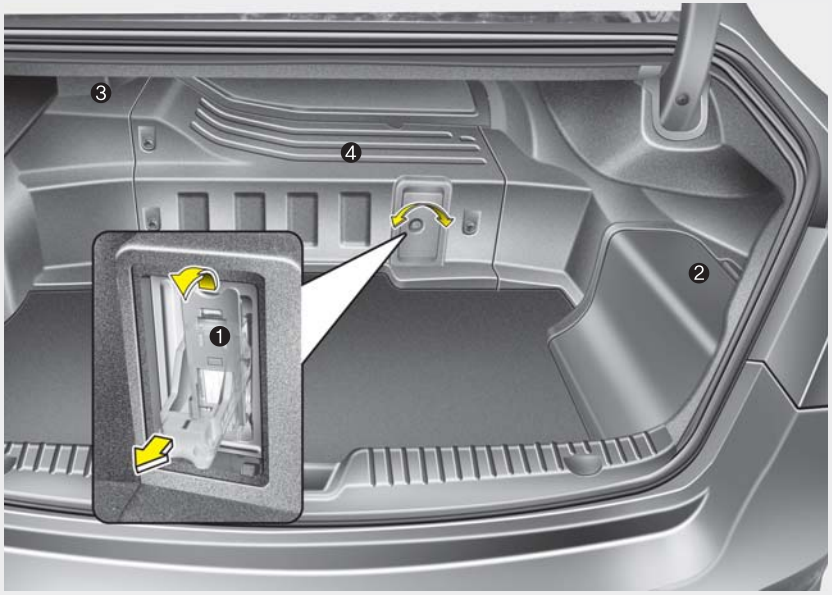

OVGH013005

1. 서비스 플러그 ····· 퀵가이드 9
2. 12V 배터리 커버 ····· 7-33
3. 냉각 공기 흡입구 ····· 퀵가이드 10
4. 고전압 배터리 ····· 퀵가이드 7

※ 본 도안은 실제 차량과 다를 수 있습니다.

그림 목차(엔진룸)



OVGH013004

※ 본 도안은 실제 차량과 다를 수 있습니다.
※ 배터리는 트렁크에 있습니다.

1. 냉각수 점검 ····· 7-22
2. 라디에이터 캡 ····· 7-22
3. 브레이크 액 점검 ····· 7-24
4. 에어클리너 점검 ····· 7-27
5. 엔진 오일 점검 ····· 7-20
6. 엔진 오일 주입구 ····· 7-20
7. 와셔액 점검 ····· 7-25
8. 퓨즈의 교환 ····· 7-44
9. 전기(동력) 장치 냉각수 ····· 7-22

※ 추천오일 및 용량 ····· 8-4
(각종 오일류의 용량 및 추천사양)

2장 목차

1일 1회 일상 점검 실시 2-2
엔진룸을 열고 2-2
규격타이어 장착 및 타이어 공기압 수시 점검 2-3
운전석에 앉아서 2-3
올바른 운전자세 2-4
좌석, 스티어링 휠, 미러 조정은 출발전에 2-4
운전석 주변은 항상 깨끗이 2-4
안전벨트 착용 2-5
탑승자를 보호하는 안전벨트 착용 2-5
기타 주의사항 2-5
에어백 관련 주의사항 2-6
에어백은 보조 안전장치입니다. 2-6
유아/어린이의 에어백 관련 주의사항 2-6
주·정차 중 차내 수면 금지 2-7
음주·과로 운전 금지 2-7
인화성·폭발성·휘발성 물질 차내 방치 금지 2-8
창문 밖으로 손이나 얼굴 등을 내밀지 말 것 2-8
주행 중 엔진 정지 금지 2-9
정차 또는 주차 중 휴대전화 사용 요령 2-9
어린이는 적정 보호구 착용과 함께 뒷좌석에 2-10
차 안에 어린이만 남겨두면 위험 2-10
주위 안전 확인 2-10
주행 시 도어·트렁크는 잠금 상태로 2-11
주·정차 시 배기관 주변 화재 위험 2-11
밀폐된 공간에서 워밍업 또는 차량 점검 금지 2-11
주차 시 바퀴에 고임목 설치 2-12
교차로나 철도 건널목을 건널 때 2-12
편의장비 추가 장착 시 임의배선 사용 금지 2-12
차량 개조 금지 2-13
각종 시트커버류 작업 시 유의 2-13
자사 직영 서비스센터 또는 서비스협력사 이용 2-14
순정부품의 사용 2-14
기타 주의 사항 2-14
신차 길들이기 2-15

1일 1회 일상 점검 실시



- 1일 1회 운행 전 점검을 하십시오.
- 차량 하부의 누유, 누수 등을 점검하십시오.
- 엔진 룸을 열고 냉각수, 각종 오일 및 벨트류의 이상 유무를 확인하십시오.
- 일상 점검은 7장, 「일상 점검 항목」 내용을 참조하여 점검하십시오.
- 차량 외관의 이상 유무를 확인하십시오.

엔진룸을 열고

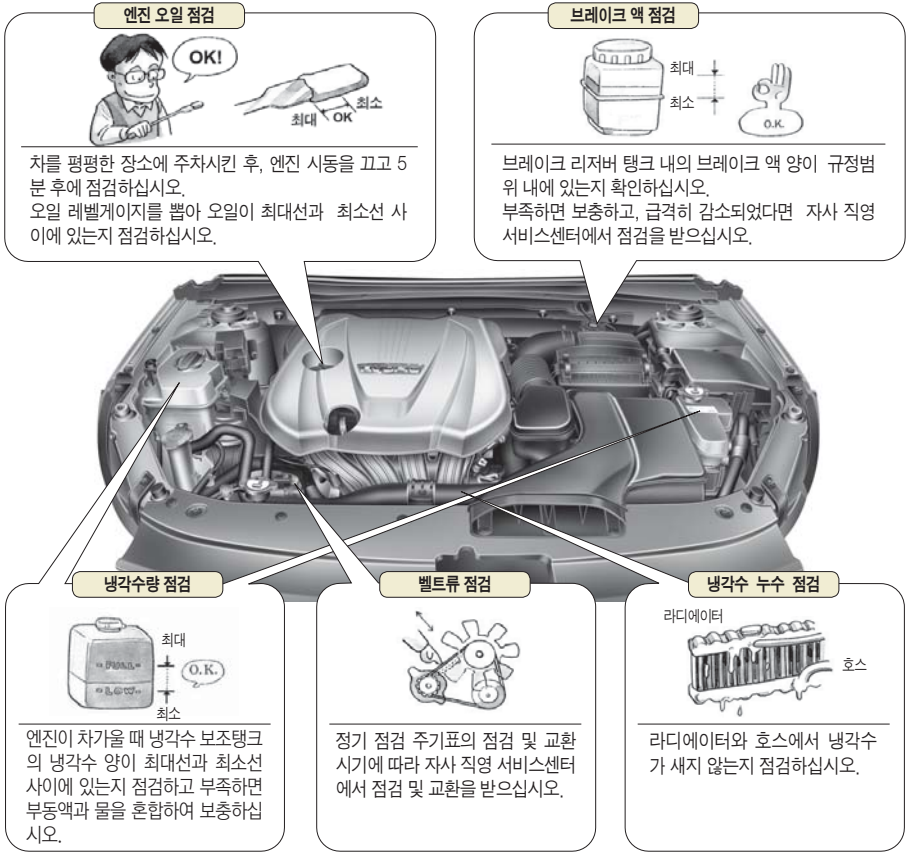

규격타이어 장착 및 타이어 공기압 수시 점검

- 타이어는 본 차량에 적합한 규격의 타이어를 사용하시고, 바닥면과의 접지상태 확인 및 적정 공기압을 유지하십시오. 예비 타이어의 공기압도 수시로 점검하십시오.
- **항상 적정 타이어 공기압을 유지하십시오.**
- 타이어 공기압 부족 및 고속 주행시 스탠딩 웨이브 현상으로 타이어가 순간적으로 터지게 되면 차량 전복 등의 위험이 있으므로 장거리 및 고속 주행 전에 반드시 공기압을 점검·보충하십시오.

알아두기

스탠딩 웨이브(Standing Wave) 현상 이란?
일반적으로 주행 시 타이어는 압착되었다가 회복되는 것이 반복되는데, 공기압이 부족한 상태로 고속 주행을 하게 되면 압착이 많이 되고 회복이 미처 덜 된 상태에서 다시 노면과 타이어가 닿게 됩니다. 이 현상이 계속되면 반복되는 변형으로 타이어가 단시간에 파열됩니다.

운전석에 앉아서

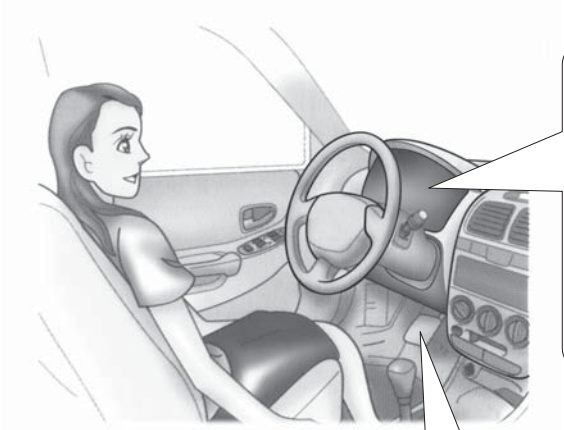

계기판 점검

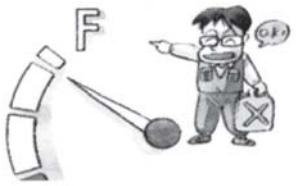

계기판 각종 정보의 이상 유·무 및 연료가 적정한지 점검합니다.

페달류 점검



페달을 가볍게 밟아서 평상시 사용 때 보다 간극이 초과하거나 줄어들면 즉시 자사 직영 서비스센터 및 서비스협력사에서 점검 및 수리 받으십시오.

올바른 운전자세



올바른 운전자세가 되도록 운전석과 스티어링 휠을 조절하십시오.
바람직한 운전자세는 좌석에 깊숙히 앉아 브레이크 페달을 끝까지 밟았을 때 무릎이 약간 굽혀지고, 손목이 스티어링 휠의 가장 먼 곳에 닿아야 합니다. 또한, 헤드레스트의 높이가 조절되는 차량인 경우는 운전자의 귀 상단이 헤드레스트 중심에 올 수 있도록 헤드레스트를 조절하십시오.

좌석, 스티어링 휠, 미러 조정은 출발전에

- **좌석, 스티어링 휠, 미러는 출발 전에 조절하시고 주행 시는 절대로 조작하지 마십시오.**
- **내·외측의 미러를 조정하여, 충분한 시야를 확보하십시오.**
- 높이를 조절할 수 있는 스티어링 휠은 반드시 주행 전에 신체에 알맞게 조절하십시오.
- 모든 게이지 및 경고등을 확인하십시오.
- 주차 브레이크를 해제하고 브레이크 경고등이 꺼지는지 확인하십시오.
- 차 주위에 사람이나 물체 등이 없는지 확인 하십시오.

⚠ 경 고

- **운전 시 하이힐 등 운전하기 불편한 신발을 신지 마십시오. 가속 페달, 브레이크 페달 등의 조작능력이 저하되어 사고의 원인이 됩니다.**
- **주차 브레이크를 해제시킬 때에는 차량이 움직일 수 있으므로 반드시 브레이크 페달을 확실히 밟으십시오.**

운전석 주변은 항상 깨끗이



- 운전석 주변은 항상 깨끗하게 유지하십시오. 빈 깡통 등이 페달 밑으로 굴러 들어갈 경우 페달 조작이 불가능하게 되어 매우 위험합니다.
- 바닥 매트는 페달의 움직임을 방해하지 않는 것으로 너무 두껍지 않으면서 바닥에 고정되는 제품이어야 합니다.
- 실내에는 화물을 좌석높이 이상으로 적재하지 마십시오.

안전벨트 착용

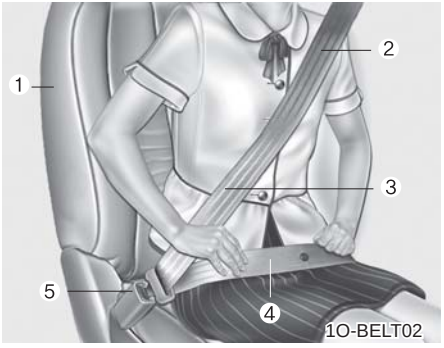



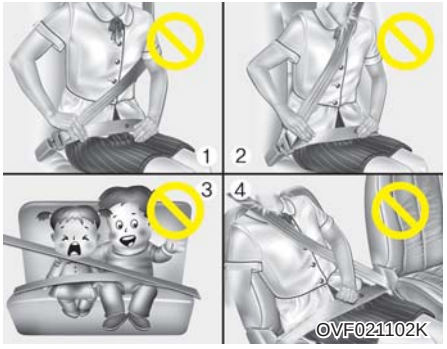

■ 탑승자를 보호하는 안전벨트 착용

모든 좌석의 탑승자들은 가까운 거리라도 주행 전에 반드시 안전벨트를 착용하십시오.

1. 탑승자가 기대거나 구부리지 않고 좌석에 깊게 걸쳐 앉아, 등을 등받이에 기대어 똑바로 앉은 상태여야 합니다.
2. 안전벨트의 어깨띠 부분은 가슴 부위를 지나도록 해야 합니다.
3. 안전벨트가 꼬이거나 짓눌린 상태에서 주행하지 마십시오.
4. 안전벨트의 골반띠 부분이 부드럽게 골반 부분을 지나도록 해야 합니다.
5. 안전벨트를 버클에 '찰칵' 소리가 날 때까지 확실하게 밀어 넣으십시오.

탑승자 전원 안전벨트를 착용하십시오.

- 3점식 안전벨트를 착용할 수 없는 어린이의 경우는 안전벨트를 직접 사용하지 말고 뒷좌석에 어린이 전용 보조시트에 앉히십시오.
- 주행 중 어린이를 무릎에 앉히거나 팔로 안고 있지 마십시오. 경미한 충돌 사고라 할지라도 어린이를 놓칠 수 있습니다.
- 임신 중의 여성이나 환자는 급정차, 충돌 사고 등의 경우 복부 등에 강한 힘을 받을 수 있으므로 의사와 상의하여 사용하십시오.

■ 기타 주의사항

1. 벨트의 어깨띠를 팔 밑으로 하거나 등뒤로 하지 마십시오.
2. 안전벨트의 어깨띠가 목이나 얼굴을 지나지 않도록 하십시오.
3. 벨트 하나로 한번에 두 사람 이상이 함께 착용하지 마십시오.
4. 안전벨트를 착용한 상태로 좌석 등받이를 뒤로 눕히면 만일의 경우, 안전벨트 아래로 신체가 빠져나와 안전벨트에 목이 걸리거나 심각한 부상을 입을 수 있습니다.

에어백 관련 주의사항

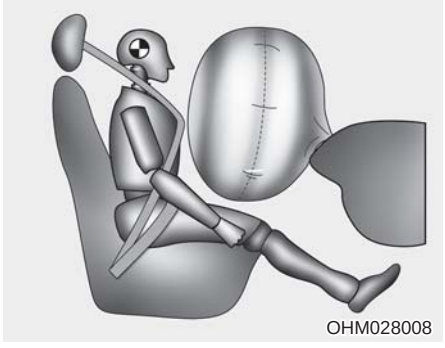
OHM028008

■ 에어백은 보조 안전장치입니다.

에어백은 안전벨트에 의한 충격보호기능을 보조하기 위해 개발된 보조안전장치의 하나입니다. 에어백이 장착된 차량일지라도 반드시 안전벨트를 착용해야 충돌이 발생한 경우 에어백이 제공하는 최대 효과를 얻을 수 있으며, 안전벨트를 착용하지 않으면 충돌이 발생한 경우 실명, 상해, 사망 등의 신체적 불이익을 입을 수 있습니다.
에어백이 작동될 때는 탑승자의 상체와 에어백과의 거리가 멀수록 안전하기 때문에 차량운행 전 운전자나 승객은 가능한 한 좌석을 뒤로 이동시켜 앉으십시오.

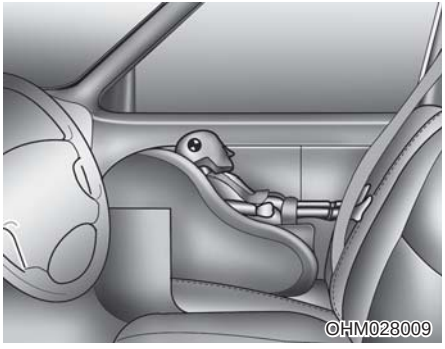
OHM028009

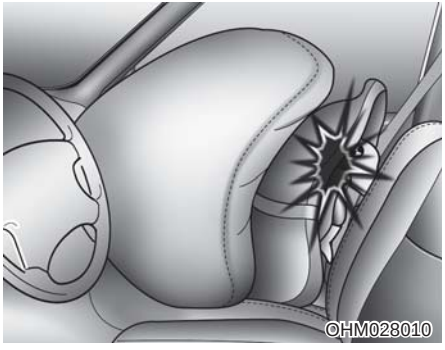
OHM028010

■ 유아/어린이의 에어백 관련 주의사항

▶ 차량운행 상태에서 탑승한 아이들을 안전하게 보호하기 위해서는 아래의 사항을 지키십시오.

- 아이들은 항상 뒷좌석에 탑승시키십시오.

※ 동승석 에어백이 장착된 차량은 동승석에 유아용 보호장치를 설치하지 마십시오. 특히 차량 진행방향의 반대방향으로 설치 시 에어백 작동에 의해 심하게 다치거나 사망할 수 있습니다.(그림 참조)

- 약 10-15세 정도(신장에 따라 다름)의 어린이를 동승석에 앉혀야 할 경우 반드시 안전벨트를 착용시키고 가능한 한 좌석을 뒤쪽으로 밀어 에어백과 거리를 멀리하도록 하십시오.
- 아이를 안고 타지 마십시오.
  특히 에어백이 장착된 차량에서 동승석 탑승 시 아이를 안고 탑승하면 더욱 위험합니다.
- 유아 탑승 시에는 반드시 뒷좌석에 유아용 보호장치를 장착하여 앉히십시오.


OVF021103K

⚠ 경 고

어린이나 유아 및 임산부, 노약자는 동승석 에어백이 장착된 차량의 동승석에는 절대 앉히지 마십시오. 또한 유아용 보조시트도 설치하여 운행하지 마십시오. 사고시 에어백 팽창충격으로 안면부상 및 사망사고가 초래될 수 있습니다.

주·정차 중 차내 수면 금지

⚠ 경 고

장시간 주·정차할 때에는 반드시 시동을 끄십시오.
무의식 중 변속레버를 움직이거나 가속페달을 밟아 예기치 못한 사고가 발생할 수도 있으며, 가속 페달을 계속 밟고 있을 경우 오버히트(과열), 엔진 및 배기관의 이상과열로 화재가 발생할 수 있습니다.
질식사의 위험이 있으므로 장시간 주차 및 정차 중에 창문을 닫은 채로 차 안에 계시거나 수면을 취하지 마십시오. 특히 시동을 걸고 에어컨이나 히터를 켠 상태로 밀폐된 차 안에 오래 있을 경우 질식사의 위험성이 매우 높아집니다.

음주·과로 운전 금지


OVF021104K

휴식을 취하지 않고 계속 운전하면 졸음이 오게 되어 사고를 유발할 수 있습니다.
장시간 운전 할 경우에는 안전을 위해 최소한 2시간마다 휴식을 취하십시오.

⚠ 경 고

- **음주 운전은 절대로 하지 마십시오. 음주는 운전자의 판단, 시력과 근육 조절을 저하시키고, 소량일지라도 운전자의 반사신경, 인식, 판단에 영향을 미칩니다. 그렇기 때문에, 운전자 뿐만 아니라 승객, 상대차량 탑승자의 생명을 위협할 수 있습니다.**
- **약물을 복용하고 운전하는 것은 복용한 약물의 종류와 양에 따라 음주운전보다도 위험할 수 있으므로 약물 복용 후에는 차량을 운행하지 마십시오.**

인화성·폭발성·휘발성 물질 차내 방치 금지



- 가연성 물질을 싣지 마십시오.
- 여름철과 같이 차안의 온도가 급상승하는 경우에는 밀폐된 차안에 가스라이터 등 인화성·폭발성 물질을 두지 마십시오. 폭발할 수 있습니다.
- 방향제, 탈취제와 같은 휘발성 제품 내용물이 내장부품에 접촉되지 않도록 하십시오. 차량 내장재에 손상을 줄 수 있습니다.

창문 밖으로 손이나 얼굴 등을 내밀지 말 것



창문 밖으로 손이나 얼굴 등을 내밀지 마십시오. 대단히 위험합니다. 특히, 어린이와 함께 탈 경우는 항상 주의하십시오.

주행 중 엔진 정지 금지



주행 중에는 시동을 끄지 마십시오.
브레이크의 성능저하 및 스티어링 휠 조작이 불가능하게 되어 매우 위험합니다.

정차 또는 주차 중 휴대전화 사용 요령



차내에서 휴대전화를 사용하면 오디오로 부터 잡음이 발생하는 경우가 있지만 오디오의 고장이 아닙니다. 이러한 경우에는 휴대전화를 오디오에서 될수 있는 한 멀리 떨어져서 사용하십시오.
차내에서 휴대전화나 무전기 등을 사용할 경우는 별도의 외부안테나 또는 핸즈프리가 장착된 차량은 핸즈프리를 사용하십시오. 무전기 자체의 내부안테나를 사용하시면 차량의 전기 장치에 영향을 주어 안전운행에 나쁜 영향을 줄 수가 있습니다.

⚠ 경 고

주행 중 휴대전화의 사용은 법으로 금지되어 있습니다.
주행 중 운전자가 휴대전화를 사용하는 것은 매우 위험합니다.
휴대전화는 반드시 차량을 안전한 곳에 주·정차시킨 후 사용하십시오.

어린이는 적정 보호구 착용과 함께 뒷좌석에



⚠ 경 고

어린이는 보호자와 함께 뒷좌석에 태워 안전벨트나 적절한 보호장구를 착용하게 하시고, 실내에서는 뒷도어를 열 수 없도록 어린이 보호용 잠금 장치를 작동시키십시오. 만약 적절한 보호장구를 착용하지 않으면 급제동 또는 충돌 사고가 발생할 경우에 매우 위험합니다.

차 안에 어린이만 남겨두면 위험



- 차로부터 떠날 때는 어린이와 함께 가십시오. 어린이만 차 안에 남겨둘 경우 차 내의 안전과 관련된 장비를 만져 의외의 사고가 발생할 수 있습니다. 또한 여름철에는 차내가 고온으로 올라가고 겨울철에는 추워지므로 대단히 위험합니다.
- 시동 키는 어린이 손에 닿지 않도록 항상 잘 관리하시기 바랍니다. 운전장치를 만지는 등 의외의 사고를 방지하십시오.

주위 안전 확인



- 동승자에게도 주위를 환기시켜 도어를 열 때 안전사고가 발생치 않도록 주의하십시오.
- 차를 후진할 때는 미러에만 의존하지 말고 직접 후방을 확인하십시오.

주행 시 도어·트렁크는 잠금 상태로



- 주행 시에는 반드시 도어를 잠금 상태로 하십시오. 주행 중 무심코 안쪽 도어 핸들을 만지다 보면 도어가 열려 대단히 위험할 수 있습니다.
- 트렁크를 열어놓은 상태로 주행하지 마십시오. 배기가스가 실내로 유입되는 등 대단히 위험합니다.
- 배기 가스가 차내로 유입된다고 생각되면, 창문을 다 연 상태로 주행하시고, 즉시 가까운 자사 직영 서비스센터 또는 서비스협력사에 점검을 의뢰하십시오.

주·정차 시 배기관 주변 화재 및 화상 위험



- 주·정차할 때 또는 워밍업할 때 배기관 주변에 연소되기 쉬운 것이 가까이 있으면 화재의 위험이 있으니 마른 낙엽이나 지푸라기, 종이, 오일, 타이어 등이 있는 곳에는 주·정차시키지 마십시오.
- 차량 뒷부분이 벽 등에 닿은 상태에서 장시간 워밍업이나 고속 공회전을 하면 배기가스의 열에 의해 벽 등이 변색되거나 화재의 위험이 있습니다. 차량 후단과의 거리를 충분히 유지하십시오.
- 엔진 작동 중 또는 시동 「OFF」 후에는 촉매 장치나 그 밖의 배기장치는 고온이므로 사람의 신체가 촉매/배기 장치에 닿지 않게 하십시오. 화상의 위험이 있습니다.

밀폐된 공간에서 워밍업 또는 차량 점검 금지



- 주위가 밀폐되어 환기가 되지 않은 장소에서 장시간 엔진 시동을 걸면 배기가스가 차안으로 유입되어 중독될 위험이 있습니다.
- 엔진 워밍업 시에는 통풍이 잘되는 곳에서 하십시오. 워밍업 중이라도 엔진을 고속 회전시키면 배기관에서는 고온의 배기가스가 나옵니다.
  이 가스는 연소되기 쉬운 물질이 있으면 화재의 위험이 있으므로 워밍업이나 차량 점검시 배기관 뒤에 연소되기 쉬운 물질을 놓지 않도록 하십시오.

주차 시 바퀴에 고임목 설치



주차할 때는 반드시 주차 브레이크를 작동시켜 놓은 후, 변속레버를 「P」(주차)로 놓고 바퀴에 고임목을 설치하십시오. 급경사 길에는 주차하지 마십시오.
또한, 습기가 많고 통풍이 잘되지 않는 차고에 주차하지 마십시오.

교차로나 철도 건널목을 건널 때

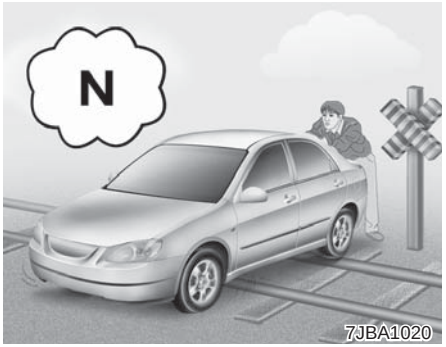

- 교차로나 철도 건널목을 건널 때는 우선 멈추어 안전을 확인한 후, 가능한 저단기어를 사용하여 변속하지 말고 신속히 빠져 나오십시오.
- 교차로나 건널목의 한 가운데서 시동이 꺼졌을 때는 주위의 가까운 사람들에게 도움을 받아 차를 안전한 장소까지 이동시키십시오.

편의장비 추가 장착 시 임의배선 사용 금지



- 차량에 임의로 배선을 사용 시에는 차량의 성능 저하 및 손상을 유발하여 위험을 초래할 수도 있습니다.
- 특히, 오디오 또는 도난 경보 장치, 원격 시동 장치, 카폰이나 무전기, 블랙박스, 하이패스 등의 용품 장착 시 임의로 배선을 사용 시에는 차량의 손상 또는 화재가 날 수 있으며 실내 잡음, 이음 발생의 원인이 될 수 있습니다.

차량 개조 금지



- 본 차량은 어떤 식으로도 개조해서는 안됩니다. 차량 개조는 법령으로 금지되어 있으며, 차량의 성능, 내구성, 안전성에 영향을 줄 수 있을 뿐만 아니라 개조로 인한 문제 발생 시 보증수리를 받으실 수 없습니다.
- 차량에 설치된 이외의 전기장치(전기기기, 램프류 등)를 장착하여 사용할 경우 차량 기기의 이상작동, 배선의 손상, 배터리 방전, 화재의 위험 등을 초래할 수 있으니 주의바랍니다.

각종 시트커버류 작업 시 유의

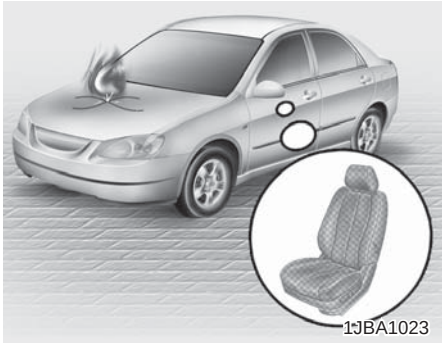

- 작업 시 잘못하면 배선의 합선이나 단선 등으로 인해 잡음, 통풍 불량, 화재 발생 등의 원인이 되니 주의하십시오.
- 시트커버나 각종 비닐커버를 씌울 경우에는 배선이나 통풍구에 유의하십시오. 배선의 합선 등으로 인해 화재가 발생할 수 있습니다.

⚠ 경 고

사이드 에어백 장착 차량의 경우, 시트커버를 교체하거나 비닐커버 등을 장착하지 마십시오.
에어백 작동을 저해하여 심각한 상해를 야기할 수 있습니다.

자사 직영 서비스센터 또는 서비스협력사 이용



꼭 필요한 사항이 있을 시에는 자사 직영 서비스 센터 또는 서비스협력사에 문의하십시오.
위험하지 않은 간단한 점검 및 정비 이외에는 반드시 자사 직영 서비스센터 또는 서비스협력사에서 점검 및 정비를 받으십시오.

순정부품의 사용



차량에 최적인 자사 순정부품을 사용해야만 안전하고, 최상의 성능을 유지할 수 있습니다.
순정부품은 자사가 품질 및 성능을 보증하는 부품입니다.
비순정부품의 사용은 차량의 성능저하와 고장을 유발할 수 있습니다.

기타 주의 사항

- 온도가 낮은 겨울철에 시동을 걸 때나, 여름철에 에어컨 등을 가동시킬 때는 평상시 보다 엔진 회전수(rpm)가 높아, 이때 차량을 움직일 경우에는 평상시보다 차량이 빠르게 움직일 수 있으므로 특히 주의하십시오.
- 임의로 원격 시동 장치 등 전기, 전자장치를 설치하거나 무단으로 차량을 정비, 개조할 경우에는 차량의 작동에 문제가 생겨 예기치 못한 위험을 초래할 수도 있습니다.
- 차내에서 전파를 사용하는 전화나 무전기를 사용할 경우에는 승객의 건강을 해칠 수도 있으며, 차량의 전자 제어장치에 영향을 끼쳐 차량이 오작동 될 수도 있으므로 주의하십시오.
- 잠시 차에서 떠나 있을 때라도 의외의 발진 위험이 있을 수 있으니 반드시 엔진 시동을 끄십시오.
- 정차 중에는 반드시 브레이크를 밟고 주차 브레이크를 작동시켜 놓으십시오.
- 차량내에는 고가의 소지품이나 귀중품을 넣어두지 마시고, 차량을 떠날때는 항상 모든 도어와 트렁크를 잠그십시오.
- 차량 언더코팅을 위해 배기계 탈·부착시 진동흡진기(배기계 행거 고무류)의 정렬편차가 발생되면 진동이 증가 할 수 있습니다. 언더코팅 후 진동흡진기 정렬상태를 반드시 확인하십시오.

- 운전경력이 많은 운전자의 경우라도, 수시로 차량을 바꿔가며 운전을 할 때는 차량간의 페달 위치를 잘못 인식하여 페달을 오조작할 수 있으므로 반드시 사전에 가속 페달과 브레이크 페달의 위치를 오른발로 확인하십시오.
- 동력발생장치와 제동장치는 별개의 장치이므로, 오조작 및 차량의 오작동이 발생할 경우라도 브레이크 페달을 밟으면 차량은 멈추게 되므로 침착하게 행동하십시오.
- 차가 눈이나 진흙, 모래 등에 빠져 움직이지 못할 경우 차를 빠져 나오도록 하기 위해 과도하게 가속 페달을 밟으면 타이어가 슬립되어 변속기에 손상을 줄 수 있습니다. 타이어가 슬립되는 상태에서 지속적인 가속 페달을 밟는 것은 변속기에 손상을 줄 수 있으니, 이때에는 견인 등의 다른 방법으로 조치하십시오.
- 자동변속기 오일 교환 및 보충은 반드시 자사 직영 서비스센터 또는 서비스협력사에서 실시하십시오. 비순정부품 오일의 사용은 변속기 고장 및 성능의 저하 등을 초래할 수 있으며 이로 인한 자동변속기의 품질은 보증이 불가능합니다.
- 유리창에 썬팅을 할 경우(특히 금속성 썬팅지 사용시) ETCS미러(하이패스) 통신불량 및 라디오 수신불량을 초래할 수 있으며, 과도한 실내조도의 변화로 인해 전조등 자동 점등장치가 오작동 할 수 있습니다.
  또한, 썬팅작업시 작업용액이 전기, 전자기기에 흘러들어 기기 오작동 및 작동불량을 초래할 수 있습니다.
- 과도한 썬팅을 할 경우, 야간 주행이나 우천 주행시 시인성이 저하되어 예기치 못한 위험을 초래할 수 있으니 주의하시기 바랍니다.
- 구입 후 1년 이내의 신차 실내에는 인체에 해로운 휘발성 유기 화합물(VOCs)이 존재할 수 있으므로 탑승 시 항상 모든 창문을 열고 충분히 환기를 시키십시오. 특히, 날씨가 무덥거나 직사광선이 내리쬐는 곳에 장시간 주차 시 차량 내부 온도가 높아질 때 두통이나 매스꺼움을 유발할 수도 있습니다. 운전 중에는 될 수 있으면 외기 모드를 선택하여 차량 안쪽 공기를 환기시켜 신선한 공기가 유입될 수 있도록 하십시오.
  ※ VOCs는 Volatile Organic Compounds의 약자입니다.

신차 길들이기



- 최초 1,000km 전까지의 주행은 차량의 수명과 성능을 좌우하므로 이 기간 동안은 과속, 급가속, 급제동 등을 삼가십시오.
- 엔진 회전수를 4,000rpm 이내로 주행하십시오.
- 속도에 알맞게 변속 하십시오.
- 장시간 엔진을 공회전시키지 마십시오.
- 연비, 엔진 성능 및 엔진 오일 소모량은 길들이기 상태에 따라 달라질 수 있고 약 6,000km 주행 후 안정됩니다.

3장 목차

좌석 **3-3**
앞좌석 3-5
헤드레스트 조절 3-7
좌석 히터(열선) 3-10
좌석 통풍 3-11
좌석 등받이 포켓 3-12
운전위치 기억장치 3-13
운전석 도어에 있는 버튼에 의한 기억 3-13
승·하차 편의 기능 3-14
시트 진동 경고 시스템(운전석) 3-14
작동조건 3-14
경보유형 3-15
뒷좌석 3-16
헤드레스트조절 3-16
암레스트 조절 3-17
좌석 히터(열선) 3-17
안전벨트 **3-19**
안전벨트 구속 장치 3-19
안전벨트 미착용 경고등 및 경고음 3-21
착용방법 3-21
벨트의 높이 조절 3-22
해제방법 3-23
프리텐셔너 시트벨트 3-23
로드 리미터(Load Limiter) 3-25
안전벨트 사용 시 유의 사항 3-25
큰 어린이의 안전벨트 착용 3-25
임산부의 안전벨트 착용 3-26
안전벨트의 적절한 관리 3-26
어린이 보호용 장치(보조 좌석) **3-27**
어린이 보호용 장치의 장착 3-27
3점식 안전벨트를 이용할 때 3-28
테더 앵커를 이용할 때 3-28
하부 래치를 이용할 때 3-30
에어백(보조 구속 장치) **3-32**
에어백 장치의 작동은 어떻게 되는가? 3-33
에어백 작동 시 2차 피해 3-34
소음과 연기 3-34
어린이 보조 좌석 설치 금지 3-34
에어백 경고등 3-35
에어백 장치의 구성 및 기능 3-36
안전벨트 착용의 중요성 3-37
운전석 에어백 3-38
동승석 에어백 3-38
사이드 에어백 3-39
커튼 에어백 3-40
충돌 시에 왜 에어백이 작동하지 않았을까요? 3-42

에어백 충돌 센서 3-43
에어백의 작동 조건 3-44
에어백의 비작동 조건 3-45
에어백 정비 3-47
차를 수리할 때, 폐차할 때 3-48
에어백 경고 라벨 3-49

좌석

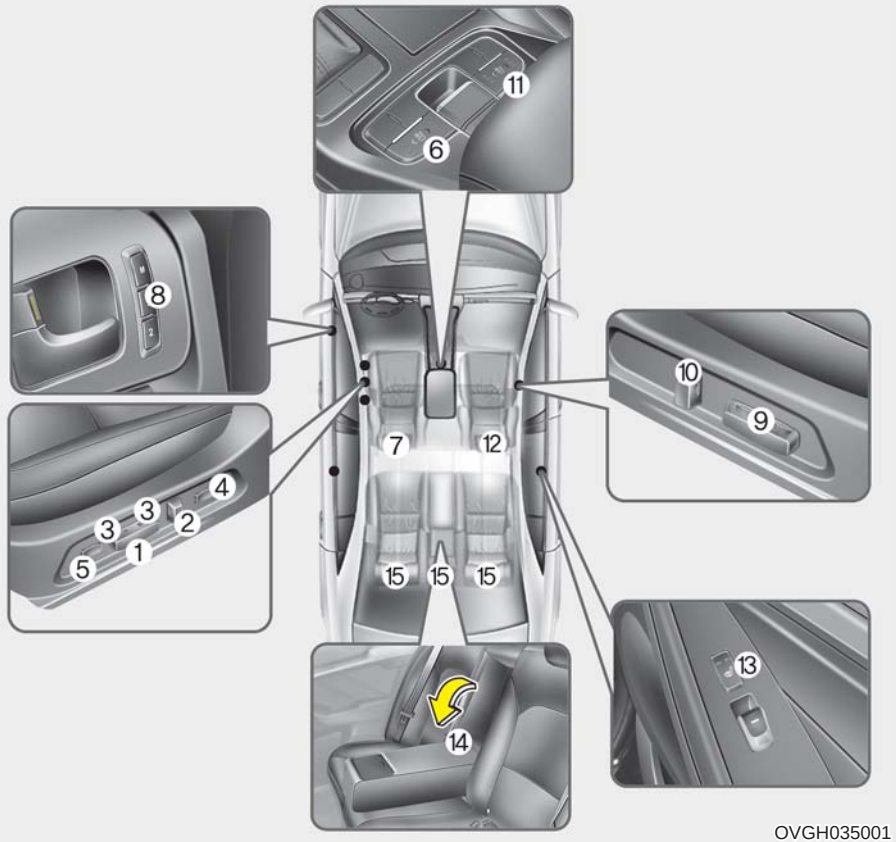

OVGH035001

▶ 운전석

1. 전·후 위치 조절
2. 각도 조절
3. 높낮이 조절(운전석)
4. 허리지지대 조절(운전석)
5. 익스텐션 조절(운전석)
6. 좌석 히터(열선) 및 통풍
7. 헤드레스트 조절
8. 운전석 위치 기억 장치

▶ 동승석

9. 전·후 위치 조절
10. 각도 조절
11. 좌석 히터(열선) 및 통풍
12. 헤드레스트 조절

▶ 뒷좌석

13. 좌석 히터(열선)
14. 암레스트 조절
15. 헤드레스트 조절

좌석의 전·후, 각도, 높낮이(사양 적용시)등을 조절하여 올바른 운전 자세가 되도록 하십시오.

⚠ 경 고

- 앞좌석 밑에는 어떤 물건도 놓아두지 마십시오.
  물건이 움직이면서 좌석 고정 장치와 부딪히거나 좌석 밑에서 빠져 나올 수 있습니다.
- 운전자의 발 근처에 물건이 있으면, 브레이크 또는 가속 페달을 밟을 때 물건이 움직이면서 방해를 주어 심각한 사고가 날 수 있습니다.
- 좌석 밑이나 좌석과 중앙 콘솔 박스의 틈새로 작은 물건(라이터,동전,신용카드 등)이 들어가 물건을 꺼내야 할 경우, 좌석의 기계 장치의 모서리 등에 의해 손 등의 신체 상해가 발생할 수 있습니다. 물건을 꺼낼 경우 장갑을 착용하여 신체 상해를 예방하십시오.
- 어린이 혼자 차 안에 남겨 두지 마십시오. 예기치 못한 사고가 날 수 있습니다.
- 주행 중에는 절대로 좌석을 조절하지 마십시오.
  주행 중에 좌석을 조절하면 운전에 방해가 되어 심하게 다치거나 사망할 수 있습니다.

⚠ 경 고

- 조절 후에는 좌석이 확실히 고정되어 있는지 확인하십시오.
- 좌석을 조절할 때는 뒷좌석 탑승자에 유의하십시오.
- 안전벨트는 바로 앉은 자세에서 가슴 부위를 지나도록 하고, 골반띠는 골반 부분을 지나도록 착용하십시오.
- 좌석각도를 조절할 때는 등받이가 정상적인 위치에 있을 수 있게 방해되는 물건을 제거하십시오.
  물건에 방해를 받으면 등받이가 잠기지 않아, 급정차나 충돌 사고 시 심하게 다치거나 사망할 수 있습니다.
- 좌석을 조절할 때 레일 부분이나 좌석 고정 장치에 부딪혀 다치지 않도록 조심하십시오. 특히 어린이나 유아들이 다치지 않도록 주의하십시오. 항상 등받이를 똑바로 세우고 정상적인 위치에 주행하십시오.

⚠ 경 고

- 주행 중 좌석을 접은 채로 앉지 마십시오. 충돌할 때 안전벨트가 제 기능을 하지 못하여 크게 다칠 수 있습니다.
- 심하게 다치거나 사망할 수 있는 에어백 사고를 당하지 않기 위해서는 차를 운전하는데 방해가 되지 않는 범위 내에서 운전자의 가슴이 스티어링 휠로부터 가능한 멀리, 최소한 25cm 이상 떨어지도록 앉으십시오.
- 라이터를 바닥이나 좌석 사이에 놓지 마십시오. 좌석을 움직일 때 가스가 분출되는 경우 화재의 위험이 있습니다.
- 방석을 사용할 경우 탑승자와 좌석과의 마찰력이 줄어들어 충돌이나 급정차 시 엉덩이가 안전벨트의 아랫부분으로 미끄러질 수 있습니다. 이럴 경우 안전벨트가 정상적인 기능을 하지 못해 심각한 부상을 입을 수 있습니다.

⚠ 경 고

- 좌석 조절 시 좌석 밑이나 동작 부위에 손을 넣지 마십시오. 손가락 또는 손이 끼어 다칠 수 있습니다.



- 좌석 등받이를 지나치게 뒤로 젖히고 앉으면 탑승자의 몸이 충돌이나 급정차 시에 안전벨트의 아래로 빠져나갈 수 있습니다. 이럴 경우, 탑승자는 안전벨트에 복부나 목이 조여 심하게 다치거나 사망할 수 있습니다.
  그러므로 주행 중에는 항상 등받이를 바로 세우고 앉으십시오.

■ 앞좌석

조절 스위치를 사용하여 좌석을 조절할 수 있습니다. 주행 전에 좌석 위치를 조절해서 스티어링 휠과 각종 페달, 그리고 스위치를 쉽게 조작할 수 있도록 하십시오.
조절 스위치 조작 시 필요 이상의 힘을 가하면 다른 부위까지 좌석이 움직여 질 수 있습니다. 적당한 힘을 가하여 조절하십시오.

⚠ 주 의

- 전동식 좌석 조절 장치는 시동 「OFF」 상태에서도 작동합니다. 어린이를 실내에 혼자 둔 경우 예기치 못한 사고로 다칠 수 있습니다.
- 조절장치는 모터로 작동됩니다. 조절이 끝나면 스위치에서 손을 떼십시오. 과도한 조작은 모터의 전기 장치에 손상을 입힐 수 있습니다.
- 전동식 좌석 조절장치는 많은 양의 전기 동력을 필요로 합니다. 배터리가 방전되지 않도록 엔진 정지상태에서는 되도록 사용을 자제하십시오.
- 동시에 두 개 이상의 스위치를 조작하지 마십시오. 모터 및 전기장치가 손상될 수 있습니다.

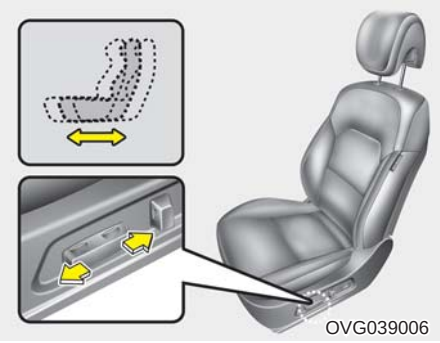

● 전·후 위치 조절

1. 조절 스위치를 앞·뒤로 당겨 조절하십시오.
2. 조절이 끝나면 스위치에서 손을 떼십시오.

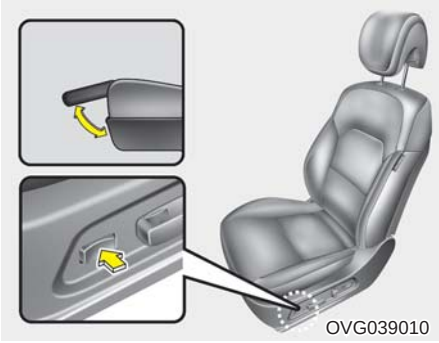

● 확장형 좌석 조절(운전석) 사양 적용시

1. 조절 스위치를 앞·뒤로 눌러 쿠션의 위치를 조절하십시오.
2. 조절이 끝나면 스위치에서 손을 떼십시오.

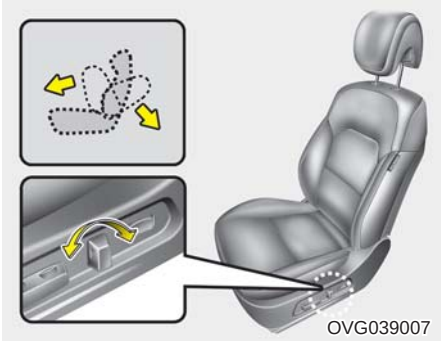

● 각도 조절

1. 각도 조절 스위치 윗부분을 앞으로 당기면 등받이가 앞으로 숙여지고, 뒤로 당기면 등받이가 뒤로 젖혀집니다.
2. 조절이 끝나면 스위치에서 손을 떼십시오.

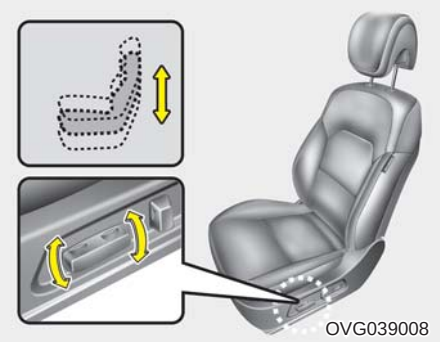

▶ 높낮이 조절(운전석)

1. 높낮이 조절 스위치의 앞쪽을 올리거나 내리면 좌석의 앞부분이 올라가거나 내려오고, 뒤쪽을 올리거나 내리면 좌석 전체가 올라가거나 내려옵니다.
2. 조절이 끝나면 스위치에서 손을 떼십시오.

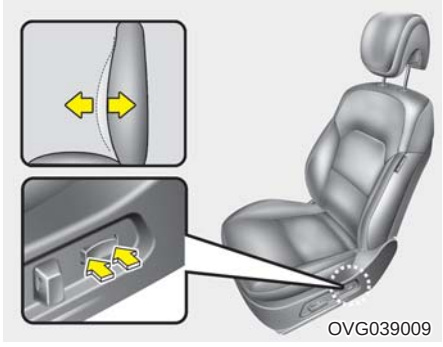

● 허리지지대 조절(운전석)

1. 허리 지지대 조절 스위치의 앞부분을 누르면 운전석 등받이 허리 지지부분이 앞으로 나옵니다.
   뒷부분을 누르면 허리 지지부분이 뒤로 들어갑니다.
2. 조절이 끝나면 스위치에서 손을 떼십시오.

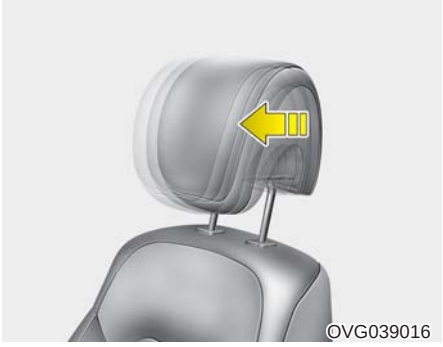

▶ 헤드레스트 조절

- 헤드레스트는 안락감과 충돌 사고시 머리와 목을 보호하도록 도와 줍니다. 원하는 위치로 조절하여 사용하십시오.
- 헤드레스트와 머리사이 거리는 가까울수록 후방 충돌시 목을 더 잘 보호할 수 있습니다.

● 전·후 위치 조절

헤드레스트를 잡고 그림과 같이 화살표 방향으로 움직여 원하는 위치로 조절하십시오. 헤드레스트와 머리사이는 주먹 하나 사이가 될 수 있도록 조절하십시오.

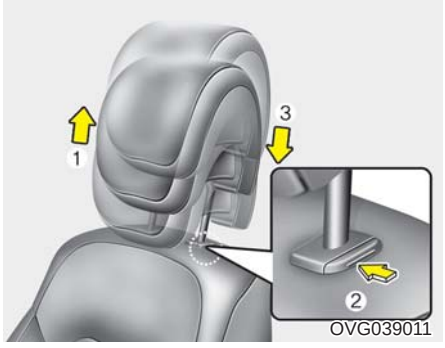

● **수동 헤드레스트 높낮이 조절**

헤드레스트의 높이는 헤드레스트의 중심부와 탑승자 귀 상단이 일치하도록 조절하십시오.

- 높일 때는 헤드레스트를 잡고 잠기는 위치까지 위로 당겨 올리십시오(1).
- 내릴 때는 잠금해제 버튼(2)를 누른 상태에서 헤드레스트를 위에서 누르십시오(3).

⚠ 주 의

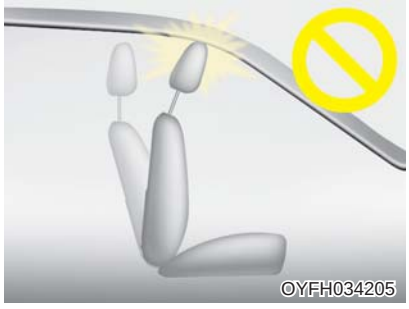

헤드레스트와 시트의 높이가 상단에 있고, 시트가 앞쪽으로 이동된 상태에서 시트 등받이를 앞으로 젖힐 경우 선바이저 등 주변 부품과 닿을수 있으니 주의하십시오.

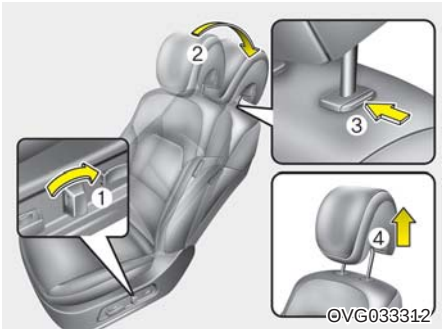

● **분리할 때**

1. 등받이 각도 조절 스위치(1)로 좌석 등받이를 뒤로 젖히십시오(2).
2. 헤드레스트를 끝까지 올린 후 잠금해제 버튼(3)을 누른상태에서 헤드레스트를 위로 올려 분리 하십시오.(4)

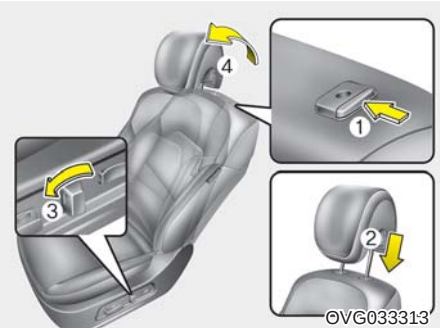

● **장착할 때**

1. 헤드레스트 폴을 등받이 홈에 장착 시킵니다.
2. 잠금해제 버튼(3)을 누른 상태에서 헤드레스트를 내려 조절하십시오.
3. 좌석 등받이를 바로 세우십시오.

⚠ 주 의



- **헤드레스트에 악세서리 등 다른 물건을 걸거나 부착하지 마십시오. 사고 시 다칠 수 있습니다.**
- **헤드레스트 위치 조절시 폴가이드 사이에 손가락이 끼어 다칠 수 있습니다. 조절 시 주의하십시오.**

⚠ 경 고

- **머리나 목의 상해를 방지하기 위하여 헤드레스트를 제거한 상태에서는 절대로 주행하지 마십시오.**
- **주행 중에는 헤드레스트를 조절하지 마십시오.**

■ A타입

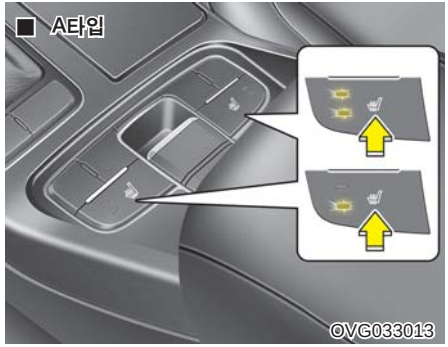

■ B타입

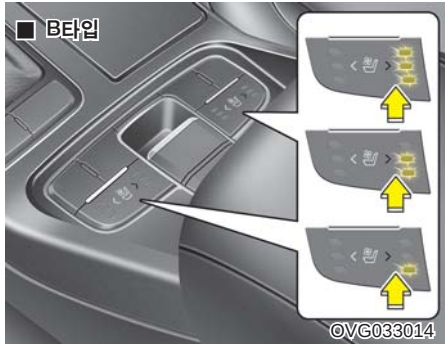

▶ 좌석 히터(열선) 사양 적용시

- A 타입

- 시동 「ON」이나 시동 상태에서 해당 좌석히터 버튼(붉은색)을 누르면 해당 표시등이 켜지면서 히터가 작동하여 해당 좌석이 따뜻하게 됩니다.
- 좌석 히터 작동(표시등 점등)상태에서 좌석 온도가 일정 온도 이상 높아지면 자동으로 작동을 멈추고, 온도가 내려가면 다시 작동하게 됩니다.
- 좌석 온도 조절(붉은색 표시등 켜짐)
  OFF → 강(▮▮▮) → 약(▮)
  ↑ ┘
- 시동 「OFF」 후 「ON」하면 좌석히터는 항상 「OFF」 상태가 됩니다.

- B 타입

- 시동 「ON」 또는 시동 상태에서 해당 좌석히터 버튼을 누르면 강약조절 표시등이 점등하여 사용 중임을 나타내고 해당 좌석이 따뜻하게 됩니다.
- 좌석 히터 작동(표시등 점등)상태에서 좌석 온도가 일정 온도 이상 높아지면 자동으로 작동을 멈추고, 온도가 내려가면 다시 작동하게 됩니다.
- 좌석 온도 조절(붉은색 표시등 점등)
  OFF → 강(▮▮▮) → 중(▮▮) → 약(▮)
  ↑ ┘
- 시동 「OFF」 후 「ON」하면 좌석 히터는 항상 「OFF」 상태가 됩니다.

⚠ 경 고

히터 사용 중 아래의 사람은 발열 또는 저온화상 등의 염려가 있으니 사용 시 주의하십시오.

1. 유아, 어린이, 노인, 신체 부자유자 또는 기타 질병이 있는 분
2. 피부가 약한 분
3. 과로한 분
4. 과음한 분
5. 졸음이 올 수 있는 약(수면제, 감기약)을 복용한 분

알아두기

저온화상이란?

피부가 40~50℃ 정도의 비교적 낮은 온도에 장시간 노출되었을 때 열에 의하여 화상을 입는 것을 말하며 통증이나 열을 그다지 느끼지 못하는 사이에 일어나므로 주의해야 합니다.

⚠ 경 고

시트 표피제를 임의로 교체하지 마십시오. 히터 손상으로 인하여 화재가 발생할 위험이 있습니다.

⚠ 주 의

- 요철 형태의 무거운 물건이나 날카로운 물건을 좌석에 올려 놓지 마십시오.
- 좌석을 세척할 때 시너, 벤젠, 알코올, 가솔린 등의 유기용제를 사용하지 마십시오. 히터 및 좌석 표면을 손상시킬 수 있습니다.
- 과열 방지를 위해, 좌석에 모포나 방석 등을 올려 놓지 마십시오.
- 물 등의 액체를 좌석에 쏟았을 경우, 좌석 히터(열선)를 끄고 마른 수건으로 액체를 닦아 낸 다음 완전히 건조 시킨 후 좌석 히터(열선)를 사용하십시오.
- 좌석 히터(열선)는 많은 양의 전기동력을 필요로 합니다. 배터리가 방전되지 않도록 엔진 정지상태에서는 되도록 사용을 자제하십시오.

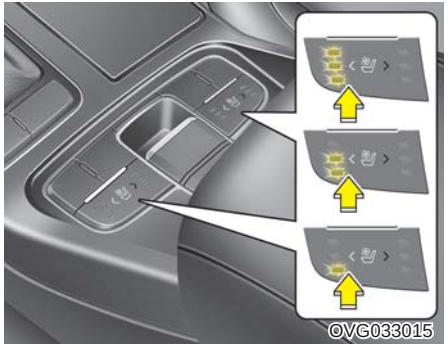

▶ 좌석 통풍 사양 적용시

- 시동 「ON」 또는 시동 상태에서 해당 좌석 통풍 버튼을 누르면 강약조절 표시등이 점등하여 사용 중임을 나타내고 해당 좌석에서 바람이 나옵니다.
- 좌석 통풍 조절

  OFF → 강(▮▮▮) → 중(▮▮) → 약(▮)

  ↑ ↓

- 시동 「OFF」 후 「ON」하면 좌석 통풍은 항상 「OFF」 상태가 됩니다.

- 좌석 통풍은 실내 공기를 흡수하여 통풍의 기능을 수행합니다. 그러므로 실내 온도에 따라 통풍 정도가 다르게 느껴집니다. 효과적인 통풍을 위해 에어컨과 함께 사용 하십시오.
- 좌석 및 등받이 표면의 미세 통풍구를 통해 온도가 조절됩니다. 좌석 통풍 스위치 작동 후 3~5분이 경과한 뒤 온도 변화를 느낄 수 있습니다.

알아두기

- 좌석 통풍은 좌석에서 에어컨 공조 바람이 나오는 냉난방 시트가 아닙니다.
- 좌석 통풍은 에어컨 작동으로 발생한 실내공기를 흡수하여 통풍의 기능을 수행하므로 에어컨과 함께 사용해야 합니다.

⚠ 주 의

- **요철 형태의 무거운 물건이나 날카로운 물건을 좌석에 올려 놓지 마십시오.**
- **좌석을 세척할 때 시너, 벤젠, 알코올, 가솔린 등의 유기용제를 사용하지 마십시오. 좌석 통풍 시스템을 손상시킬 수 있습니다.**
- **물 등의 액체를 좌석에 쏟았을 경우, 좌석 통풍을 끄고 마른 수건으로 액체를 닦아낸 다음 완전히 건조 시킨 후 좌석 통풍을 사용하십시오.**
- **좌석 통풍은 많은 양의 전기동력을 필요로 합니다. 배터리가 방전되지 않도록 엔진 정지상태에서는 되도록 사용을 자제하십시오.**
- **시트 표피제를 임의로 교체하지 마십시오.**



▶ 좌석 등받이 포켓

뒷좌석 승객의 편의를 위하여 간단한 책이나 지도책을 보관할 수 있는 포켓이 있습니다.

⚠ 경 고

포켓에 날카로운 물건을 수납하면 급정차나 사고 시 뒷좌석 승객이 심각한 부상을 입을 수 있으므로 주의하십시오.

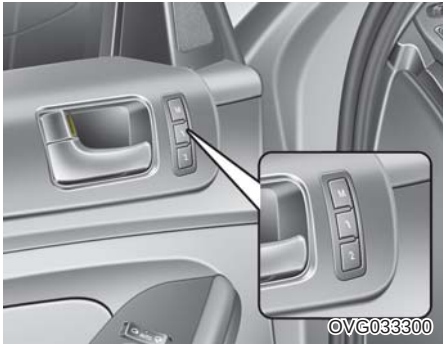

■ 운전위치 기억장치 사양 적용시

운전위치 기억장치는 간단한 버튼 조작으로 좌석, 스티어링 휠, 실외미러, 조명 밝기(계기판 및 크래쉬패드 조명)를 제어하여 기억된 운전위치까지 자동으로 조절하는 장치입니다.

운전자의 승·하차, 주행 상태에 따른 운전위치 조절 또는 잦은 운전자의 교대 시에 편리하게 사용하실 수 있습니다.

운전위치 기억장치에 이상이 있을 경우 자사 직영 서비스센터 또는 서비스협력사에 점검 및 정비를 의뢰하십시오.

▶ 운전석 도어에 있는 버튼에 의한 기억

● 운전위치 기억 방법

1. 시동 「ON」 또는 시동 상태에서 자동변속기 레버를 「P」(주차)에 위치시키십시오.
2. 좌석, 스티어링 휠, 실외미러의 위치 및 조명 밝기를 운전자에 맞게 조절하십시오.
3. "삐"하는 소리가 1회 울릴 때까지 「M」 버튼을 누르십시오.
4. 「M」 버튼을 누른 후 5초 이내에 기억시키고자 하는 버튼(1번 또는 2번)을 누르십시오.정상적으로 기억되면 "삐"하는 소리가 2회 울립니다.
5. 계기판 표시창에 "운전자 1(또는 2) 설정이 기억되었습니다" 라는 메세지가 표시됩니다.

운전위치 기억은 2개까지만 가능하며, 「M」버튼을 누른 후 약 5초 이내에 1번 또는 2번 버튼을 눌러야 해당버튼에 운전위치가 기억됩니다.

● 운전위치 재생 방법

1. 변속레버 「P」(주차) 위치에서 다음과 같은 상태이어야 합니다.
   - 시동 「ON」 또는 시동 상태일 때
   - 시동 「OFF」 또는 「ACC」 상태에서 운전석 도어를 연 후 약 20분 이내일 때
   - 시동 「OFF」 또는 「ACC」 상태에서 운전석 도어를 닫은 후 30초 이내 일 때
2. 운전 위치를 기억시켜 둔 1번 또는 2번 버튼을 누르시면, 해당버튼에 기억된 위치로 조절됩니다. 정상적인 재생일 경우에는 "삐" 소리가 1회 울립니다.
3. 계기판 표시창에 "운전자 1(또는 2) 설정이 변경 되었습니다" 라는 메세지가 표시됩니다.

재생되는 중간에 좌석이나 스티어링 휠, 실외미러의 조절 스위치, 조명 밝기 스위치를 누르면 해당되는 장치는 재생되지 않고 스위치를 누른 상태대로 조절됩니다.

▶ 승·하차 편의 기능 사양 적용시

운전석 승·하차 편의를 위하여, 변속 레버가 P (주차) 위치에 있을 때 키를 시동 스위치에서 빼고(스마트 키의 경우, 시동을 끄고) 운전석 도어를 열면 운전석은 뒤로 이동하며 스티어링 휠은 최상단, 최전방으로 이동합니다.
키를 시동 스위치에 꽂으면(스마트 키의 경우, 「ACC」 이상의 상태로 하면) 운전석과 스티어링 휠은 다시 원위치로 이동합니다.
단, 차량에 따라 운전자가 직접 운전석 및 스티어링 휠의 작동을 해제하거나 설정할 수 있습니다. 자세한 내용은 4장 「차량 설정」을 참조하십시오.

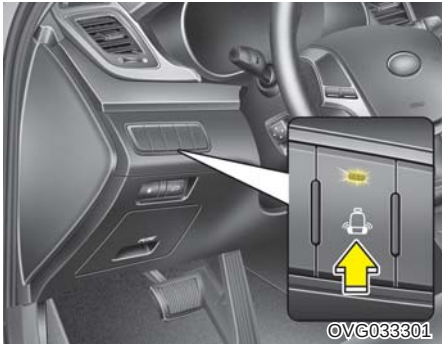

■ 시트 진동 경고 시스템(운전석) 사양 적용시

운전석 좌석 쿠션부에 모터를 사용하여 차선이탈 경보 시스템 및 후측방 경보 시스템의 경보가 작동할 때 운전자의 좌석에 진동을 전달하여 안전운전에 도움을 주는 보조장치 입니다.

▶ 작동조건

운전석 시트 진동 경보 시스템 「」버튼내 표시등이 켜지면 작동 가능상태임을 알려줍니다.
후측방 경보 시스템은 30km/h 이상으로 주행할 때 작동되며, 후측방 경보 작동시 동시에 시트 진동 경보 시스템이 작동됩니다.
엔진 시동시 시트 진동 경보 시스템은 자동으로 작동 가능 상태(표시등 켜짐)가 됩니다.
사용하지 않을 경우 「」버튼을 눌러 「OFF」 하십시오.

⚠ 주 의

- **운전자의 앉는 위치에 따라 진동의 느낌이 달라질 수 있으므로 항상 좌석에 올바르게 탑승하십시오.**
- **시트 진동 경보 시스템의 좌석 표면을 날카로운 도구에 찍히지 않도록 주의하십시오.**

▶ 경보유형

1. 차선이탈 경보 시스템 작동시

차선이탈 경보 시스템 경보시에 시트 진동 경보 시스템이 동시에 작동합니다.
좌측 경보시에는 좌측 쿠션부가 진동되며, 우측 경보시에는 우측 쿠션부가 진동됩니다.
차선이탈 경보 시스템의 진동 파형은 일정한 파형입니다.
(자세한 내용은 5장 "차선이탈 경보 시스템"을 참고하십시오.)



2. 후측방 경보 시스템 작동시

후측방 경보 시스템 2차 경보시에 실외 미러 경고등이 깜박입니다.
동시에 경고음이 작동되며, 시트 쿠션부가 진동하여 운전자에게 알려줍니다.
좌측 경보시에는 좌측 쿠션부가 진동되며, 우측 경보시에는 우측 쿠션부가 진동됩니다.
후측방 경보 시스템의 진동 파형은 변동 파형입니다.
(자세한 내용은 5장 "후측방 경보 시스템"을 참고하십시오.)

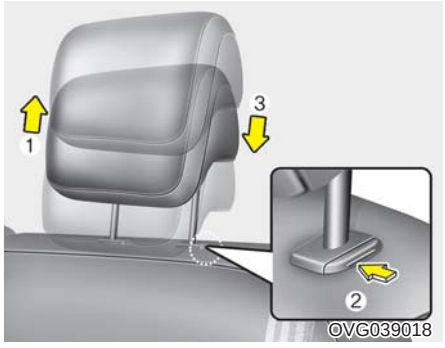

■ 뒷좌석

▶ 헤드레스트 조절

헤드레스트는 안락감과 충돌 사고 시 머리와 목을 보호하도록 도와 줍니다. 원하는 위치로 조절하여 사용하십시오.

● 높낮이 조절

헤드레스트를 잡고 잠기는 위치까지 위로 당겨 올리십시오(1). 헤드레스트를 낮추려면, 잠금해제 버튼을 누른 상태에서(2) 헤드레스트를 위에서 누르십시오(3).

헤드레스트의 높이는 헤드레스트의 중심부분과 승객의 귀 상단이 일치하도록 조절하십시오.

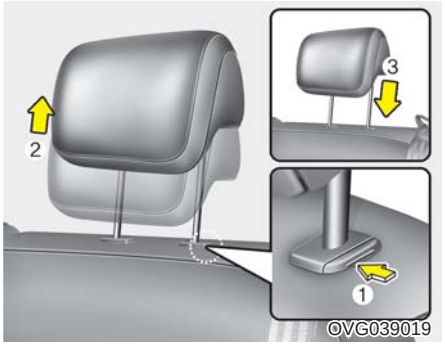

● 분리 및 장착

- 헤드레스트를 좌석에서 분리하고자 할 때에는 먼저 헤드레스트를 끝까지 위로 올리고, 잠금해제 버튼을 누른 상태에서(1) 헤드레스트를 위로 당겨(2) 분리하십시오.
- 장착 시는 헤드레스트 폴을 홈에 끼운 후(3), 잠금해제 버튼(1)을 누른 상태에서 내려 적당한 위치로 조절하십시오.

⚠ 주 의

뒷좌석을 사용하지 않을 때에는 후방 시야를 가릴 수 있으므로 뒷좌석 헤드레스트의 높이를 최대한 낮추십시오.

⚠ 주 의



- **헤드레스트에 악세서리 등 다른 물건을 걸거나 부착하지 마십시오. 사고 시 다칠 수 있습니다.**
- **헤드레스트 위치 조절시 폴가이드 사이에 손가락이 끼어 다칠 수 있습니다. 조절 시 주의하십시오.**



▶ 암레스트 조절

암레스트 상단을 잡아당겨 내리십시오. 암레스트에 컵 홀더가 있습니다.
사용 후에는 위로 올려 원위치 시키십시오.

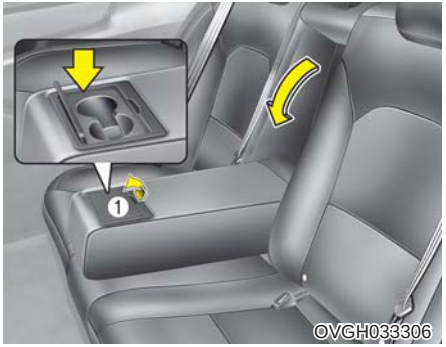

● 컵 홀더

커버(1)를 위로 젖히면 컵홀더를 사용할 수 있습니다.



▶ 좌석 히터(열선) 사양 적용시

- 시동 「ON」 또는 시동 상태에서 해당 좌석 히터 버튼을 누르면 강약조절 표시등이 점등하여 사용 중임을 나타내고 해당 좌석이 따뜻하게 됩니다.
- 좌석 히터 작동(표시등 점등)상태에서 좌석 온도가 일정 온도 이상 높아지면 자동으로 작동을 멈추고 내려가면 다시 작동하게 됩니다.
- 좌석 온도 조절
  OFF → 강(▮▮▮) → 약(▮)
  ↑ ┗━━━━━━━━━━━━━━━━┛
- 시동을 「OFF」 후 「ON」하면 좌석 히터는 항상 「OFF」 상태가 됩니다.

⚠ 경 고

히터 사용 중 아래의 사람은 발열 또는 저온화상 등의 염려가 있으니 사용 시 주의하십시오.

1. 유아, 어린이, 노인, 신체 부자유자 또는 기타 질병이 있는 분
2. 피부가 약한 분
3. 과로한 분
4. 과음한 분
5. 졸음이 올 수 있는 약(수면제, 감기약)을 복용한 분

알아두기

저온화상이란?

피부가 40~50℃ 정도의 비교적 낮은 온도에 장시간 노출되었을 때 열에 의하여 화상을 입는 것을 말하며 통증이나 열을 그다지 느끼지 못하는 사이에 일어나므로 주의해야 합니다.

⚠ 경 고

시트 표피제를 임의로 교체하지 마십시오. 히터 손상으로 인하여 화재가 발생할 위험이 있습니다.

⚠ 주 의

- 요철 형태의 무거운 물건이나 날카로운 물건을 좌석에 올려 놓지 마십시오.
- 좌석을 세척할 때 시너, 벤젠, 알코올, 가솔린 등의 유기용제를 사용하지 마십시오. 히터 및 좌석 표면을 손상시킬 수 있습니다.
- 과열 방지를 위해, 좌석에 모포나 방석 등을 올려 놓지 마십시오.
- 물 등의 액체를 좌석에 쏟았을 경우, 좌석 히터(열선)를 끄고 마른 수건으로 액체를 닦아 낸 다음 완전히 건조 시킨 후 좌석 히터(열선)를 사용하십시오.
- 좌석 히터(열선)는 많은 양의 전기동력을 필요로 합니다. 배터리가 방전되지 않도록 엔진 정지상태에서는 되도록 사용을 자제하십시오.

안전벨트

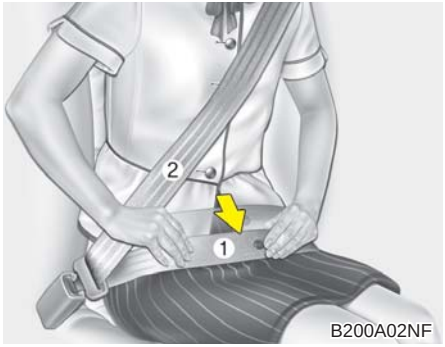

■ 안전벨트 구속 장치

안전벨트를 적절히 사용하면, 사고나 급정차 시에 심각한 부상이나 사망의 위험을 줄여 줍니다. 안전벨트는 다음과 같은 경우 최대의 효과를 발휘합니다.

- 탑승자가 기대거나 구부리지 않고 좌석에 깊게 걸쳐 앉아, 등을 등받이에 기대어 똑바로 앉은 상태여야 합니다.
- 안전벨트의 골반띠(1) 부분이 부드럽게 골반 부분을 지나도록 해야 합니다.
- 안전벨트의 어깨띠(2) 부분은 가슴 부위를 지나도록 해야 합니다.
- 무릎은 곧게 뻗어야 합니다.
- 모든 좌석은 3점식 안전벨트가 설치되어 있습니다. 3점식 안전벨트의 경우, 탑승자가 안전벨트를 착용했을 때, 어느 정도 움직일 수 있고 편안하게 있을 수 있도록 안전벨트를 감아주는 장치인 관성 잠금 장치가 자동차의 정상적인 운행 중에는 작동하지 않습니다. 그러나 급정차, 급회전, 또는 충돌과 같은 힘이 가해지면, 안전벨트를 감아주는 장치는 자동으로 안전벨트를 잠그게 됩니다.
- 관성 잠금 장치가 작동하기 위해 충돌이 필요한 것은 아니므로 제동이나 급격한 회전을 할 때 안전벨트가 잠기는 것을 알 수 있습니다.
- 항상 어린이는 뒷좌석에 적절한 보호장치를 사용하여 앉히십시오.

⚠ 경 고

- **안전벨트가 도어 틈 사이에 끼이지 않도록 주의하십시오. 안전벨트의 성능이 떨어져 사고 시 위험합니다.**
- **모든 좌석의 탑승자들은 사고시 발생할 수 있는 모든 위험성을 최소화하기 위하여 항상 안전벨트를 착용해야 합니다.**
- **임신 중의 여성이나 환자는 급정차, 사고 등의 경우 복부 등에 강한 힘을 받을 수 있으므로 의사와 상의하여 사용하십시오.**
- **안전벨트 체결 시 다른 사람의 버클에 플레이트를 체결하지 마십시오. 안전벨트의 보호를 제대로 받지 못 할뿐더러 사고 위험이 커질 수 있습니다.**

⚠ 경 고

다음의 경고 사항들을 준수하지 않으면, 사고가 났을 때 더 큰 부상을 당할 위험이 있습니다.

- 벨트의 어깨띠를 팔 밑이나 등 뒤로 착용하지 마십시오.
- 안전벨트의 어깨띠가 목이나 얼굴을 지나지 않도록 하십시오.
- 벨트 하나를 두 사람 이상이 착용하지 마십시오.

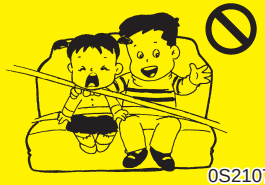

- 안전벨트의 골반띠는 가능한 낮게 해서, 골반부분까지 내려오게 하십시오. 골반띠가 골반부분을 편안하게 감싸주도록 하십시오. 골반띠를 허리부분에 착용하지 마십시오.
  사고 시 복부에 압력을 가하여 장파열 등 심각한 상해를 초래할 수 있습니다.

⚠ 경 고

- 안전벨트에 별도 보조장치나 장식물을 장착하면 안전벨트가 정상적으로 작동하지 않을 수 있으니 어떤 것도 장착하지 마십시오.
- 안전벨트를 주기적으로 점검하여 닳거나 손상된 부분이 없는지 검사하여야 합니다. 각 벨트를 끝까지 당겨서 심하게 닳은 부분이 없는지 확인하십시오.
  3점식 안전벨트가 부드럽게 감기는지 확인하시고, 연결 장치가 잠기고 해제될 때 방해나 지연됨이 있는지 버클과 플레이트를 점검하십시오.
  상태가 안좋거나 작동이상 시 안전벨트를 빨리 교체하십시오.
- 안전벨트가 꼬이거나 짓눌린 상태에서 주행하지 마십시오. 꼬이거나 짓눌린 안전벨트를 원상태로 할 수 없다면 자사 직영 서비스센터 또는 서비스협력사에 점검을 의뢰하십시오.

⚠ 경 고

- 주행 중에 좌석 등받이는 항상 편안하고 똑바로 세워져 있어야 합니다. 안전벨트 장치는 등받이가 똑바로 세워져 있을 때, 최대의 보호 기능을 발휘합니다.
  안전벨트를 착용한 상태로 좌석 등받이를 뒤로 눕히면 만일의 경우, 안전벨트 아래로 신체가 빠져나와 안전벨트에 목이 걸리거나 심각한 부상을 입을 수 있습니다.
- 충돌이나 힘에 의해, 3점식 안전벨트가 늘어나거나 손상될 수 있습니다. 충돌 후에는 전체 안전벨트 장치를 점검하십시오. 충돌에 의해 손상된 모든 벨트, 감아주는 장치, 고정장치와 부속품은 차를 다시 주행하기 전에 교환하십시오.
  경미한 사고라도 반드시 자사 직영 서비스센터 또는 서비스협력사에서 점검을 받으십시오.

⚠ 경 고

- 주행 중 안전벨트를 풀지 마십시오. 또한 안전벨트를 풀거나 착용하는 등 반복적인 행동을 할 경우 전방 부주의로 심각한 부상을 입을 수 있습니다.
- 안전벨트 착용 시 단단하거나 깨지기 쉬운 물체 위로 지나가지 않도록 착용하십시오.
- 버클 안에 이물질이 들어가지 않도록 주의하십시오. 안전벨트 체결이 제대로 되지 않을 수도 있습니다.



▶ 안전벨트 미착용 경고등 및 경고음

운전석 안전벨트를 착용하지 않은 상태에서 시동 「ON」 또는 시동되거나, 시동 「ON」 또는 시동 상태에서 안전벨트를 풀면 6초간 경고음이 울리고 경고등이 깜박여 안전벨트 착용의 중요성을 알려줍니다. 이 때, 운전석 안전벨트를 착용하면 경고음과 경고등은 즉시 중지됩니다.

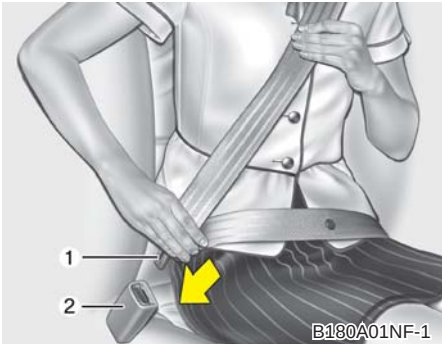

▶ 착용방법

1. 플레이트를 잡으십시오
2. 천천히 벨트를 당기십시오.
3. 플레이트(1)를 "찰칵" 소리가 날 때까지 버클(2)에 밀어 넣으십시오.
   그리고, 안전벨트가 완전히 체결되었는지 손으로 안전벨트를 세게 당겨 확인하십시오.

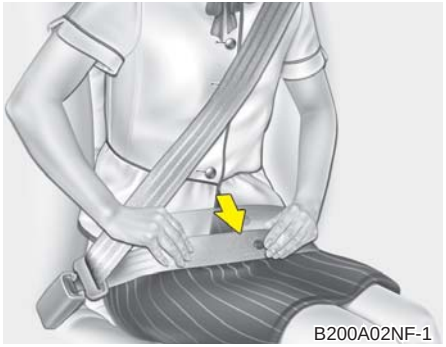

4. 골반띠는 반드시 복부 아래 골반부분에 착용하여 사고 시 벨트 밑으로 몸이 빠져 나가지 않고 복부에 압력이 가해지지 않도록 하십시오. 안전벨트의 어깨띠 부분을 당겨서 편안하게 길이를 조절하십시오. 벨트를 감아주는 장치는 벨트에 장력을 주어 늘어진 벨트를 자동으로 당겨주고, 벨트에 장력을 유지해 줍니다. 안전을 위하여, 안전벨트를 너무 느슨하게 하지 마십시오.

※ 안전벨트 착용 시 간혹 안전벨트가 인출되지 않을 경우에는, 힘을 주어 안전벨트를 당긴 후 놓았다가 다시 한번 당기면 부드럽게 인출됩니다.

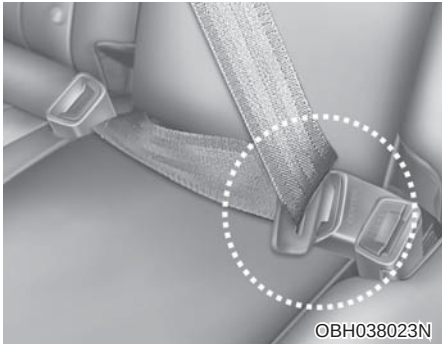

뒷좌석 중앙 3점식 안전벨트를 착용할때는 반드시 "CENTER"라는 문자가 새겨진 버클에 체결하십시오.

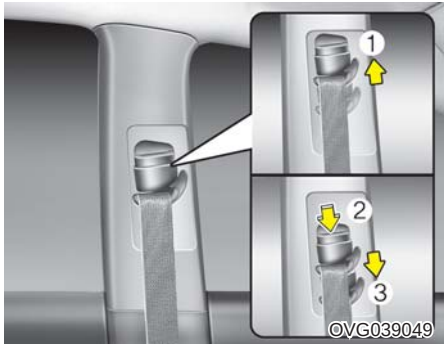

▶ 벨트의 높이 조절 (앞좌석)

벨트의 어깨 높이를 조절할 수 있습니다. 몸에 맞게 어깨 높이를 조절하십시오.

고정장치의 위치를 높이려면, 고정장치를 위로 올리십시오(1).

벨트의 높이를 낮추려면, 고정장치를 잡고 잠금 버튼을 누른 상태(2)에서 밑으로 당겨 내리십시오(3).

조절 한 후에는 잠금 버튼에서 손을 떼고 고정홈에 맞추어 확실하게 고정시키십시오.

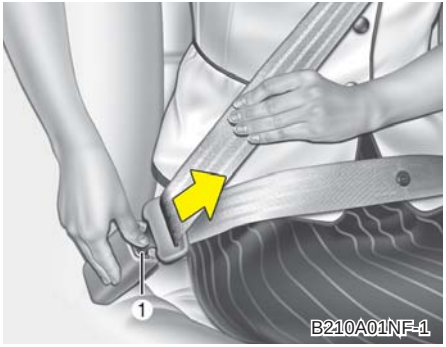

▶ 해제 방법

버클에 있는 해제 버튼(1)을 누른 상태에서 플레이트를 당겨 내십시오.
플레이트가 유리창에 부딪히지 않도록 플레이트를 잡고 천천히 안전벨트가 감기도록 하십시오.



■ 프리텐셔너 시트벨트

프리텐셔너 시트벨트는 정면 충돌 시 벨트를 순간적으로 잡아당겨 앞좌석 승객을 좌석에 확실히 고정시켜 안전벨트와 에어백의 효과를 한층 높여주는 장치입니다.
프리텐셔너 시트벨트는 에어백이 작동될 때 함께 작동됩니다.

- 프리텐셔너 시트벨트는 앞좌석에 장착되며, 승객이 없어도 조건에 해당되면 작동됩니다.

⚠ 경 고

- **프리텐셔너 시트 벨트는 전방에 강한 충격을 받을 때 안전벨트를 순간적으로 잡아당겨 좌석에 탑승자의 몸이 밀착되도록 하므로 프리텐셔너 효과를 높이기 위해서는 반드시 안전벨트를 느슨하거나 꼬이지 않도록 착용하고 바른 자세로 앉아 있어야 합니다.**
- **프리텐셔너 시트벨트는 한번만 작동하게 설계되어 있습니다. 일단 작동한 후에는 프리텐셔너 시트벨트를 반드시 교체하십시오.**

⚠ 주 의

- 프리텐셔너 시트벨트를 임의로 검사, 수리 또는 교환하지 마십시오. 시스템이 완전히 손상될 수 있습니다. 프리텐셔너 시트벨트의 점검 및 교환은 반드시 자사 직영 서비스센터 또는 서비스협력사에서 실시하십시오.
- 중앙 콘솔 부위에 카 오디오 등의 장착 및 차량 전면부의 판금 도장을 하는 경우는 프리텐셔너 시트벨트 시스템에 영향을 미칠 우려가 있습니다. 자사 직영 서비스센터 또는 서비스협력사에 상담하십시오.

⚠ 주 의

- 만일 프리텐셔너 시트벨트가 제대로 작동하지 않으면, 에어백 경고등(🪑)이 점등됩니다. 이는 에어백과 프리텐셔너 시트벨트 장치가 동일한 전기 회로를 사용하기 때문입니다. 만일 다음과 같은 상황이 발생되면 가급적 빨리 에어백과 함께 프리텐셔너 시트벨트의 점검을 자사 직영 서비스센터 또는 서비스협력사에 의뢰하십시오.
  - 시동「ON」시, 에어백 경고등이 점등되지 않을 때
  - 시동「ON」시, 에어백 경고등이 6초간 점등 후 소등되지 않고 계속 점등되어 있을 때
  - 주행 중에 에어백 경고등이 점등될 때
  - 시동「ON」시, 에어백 경고등이 점멸될 때

⚠ 경 고

- 프리텐셔너 시트벨트가 작동하면, 큰 소음과 함께 연기처럼 보이는 미세한 가루가 보입니다. 이 가루는 무독성 가스 입자이나 피부에 자극을 유발할 수도 있습니다. 가루가 방출된 사고 후에는 오랫동안 들이 마시지 말고 손과 얼굴을 깨끗이 닦아 내십시오.
- 프리텐셔너 시트벨트는 작동할 때 뜨거운 열을 내므로 작동한 후 몇 분 동안은 프리텐셔너 시트벨트를 만지지 마십시오. 화상을 입을 수 있습니다. 프리텐셔너 시트벨트 장치 내에는 폭발성 화학 물질이 들어 있으므로 강한 충격을 주지 마십시오. 차량을 폐차하는 경우에는 자사 직영 서비스 센터 또는 서비스협력사에 상담하십시오.

▶ 로드 리미터(Load Limiter)

차량 충돌 시 안전벨트에 의해 가슴 부위에 과도한 하중이 걸리게 되면 프리텐셔너에 내장되어 있는 로드 리미터가 작동하여 승객의 과도한 압박을 완화해 줌으로써 가슴에 받는 충격을 경감시켜 줍니다.

■ 안전벨트 사용 시 유의 사항

▶ 큰 어린이의 안전벨트 착용

어린이가 자라면서, 신체 크기에 적합한 커다란 어린이 좌석이나 어린이 보호 시트(부스터 시트라고도 함)를 포함하여 새로운 어린이 보호 장치가 필요하게 됩니다. 어린이 보호 시트를 사용이 어려울 만큼 크게 자란 어린이는 차량에 장착된 안전벨트를 사용하여야 합니다. 만일 어깨띠 부분이 어린이의 목이나 얼굴에 닿으면, 어린이를 좌석 중간쪽으로 앉히십시오. 어깨띠가 여전히 얼굴이나 목에 닿으면, 다시 어린이 보호 시트에 앉히십시오.

⚠ 경 고

- **차가 주행 중일 때는, 어깨띠가 어린이의 목이나 얼굴 부분에 절대 닿지 않도록 하십시오.**
- **만일 안전벨트가 제대로 착용되지 않고 조절되지 않았으면, 사고 시 어린이가 사망하거나 심하게 다칠 위험이 있습니다.**
- **모든 어린이 보호 시트는 안전벨트로 고정하여 좌석에 장착할 수 있게 설계되어 있습니다. 어린이 보호 시트가 차량의 안전벨트에 의해 확실히 고정되어 있지 않으면, 충돌 사고 시 어린이가 다치거나 사망할 수 있습니다.**
- **어린이가 탑승하지 않더라도 항상 어린이 보호 시트가 안전벨트에 의해 확실히 고정되어 있는지 확인하십시오. 그렇지 않으면 별도로 보관하여 사고 시 또는 급정차 시에 앞으로 튀어 나오지 않도록 하십시오.**

▶ 임산부의 안전벨트 착용

임산부는 의사가 특별히 권해주는 대로 따르시고, 가능하면 항상 3점식 안전벨트를 착용하십시오.
안전벨트의 골반띠는 편안하고 가급적 복부 밑 부분으로 착용되어야 합니다.

⚠ 경 고

임산부는 안전벨트의 골반띠를 태아가 위치한 복부 위로 착용해서는 안됩니다. 이는 충돌 시 벨트가 태아를 누를 수 있기 때문입니다.

■ 안전벨트의 적절한 관리

⚠ 주 의

- **안전벨트가 뾰족한 끝부분이나 훼손될 수 있는 물건에 닿지 않도록 하십시오.**
- **안전벨트를 청소할 때는 내장재나 카페트 청소에 사용되는 부드러운 비누액을 사용하십시오.**

경 고

- **안전벨트를 표백하거나, 염색하지 마십시오. 안전벨트가 약해져서 충돌 시 끊어질 수 있습니다.**
- **안전벨트를 개조하거나 추가하지 마십시오.**
- **도어를 닫을 때, 안전벨트가 끼이지 않도록 하십시오.**

어린이 보호용 장치(보조 좌석)

■ 어린이 보호용 장치의 장착

영아 및 유아는 차량 승차 시 보호될 수 있도록, 승인된 어린이 보호 시트 또는 장비를 장착해야만 합니다. 차가 움직일 때에 어린이가 서 있거나 좌석 위에서 기어 다니지 않도록 하십시오. 어린이와 어른이 함께 안전벨트를 착용하거나, 하나의 안전벨트에 두 어린이를 동시에 착용시키지 마십시오.

어린이 보조 좌석은 반드시 뒷좌석에 설치하십시오. 어린이 보조 좌석 장착 및 사용법에 대한 자세한 설명은 어린이 보조 좌석 제작사에서 제공하는 취급설명서를 참조하십시오.

⚠ 경 고

운전자 좌석 때문에 어린이 보조 좌석 장착을 위한 충분한 공간이 확보되지 않으면 뒷좌석 오른쪽에 어린이 보조 좌석을 장착 하십시오.

⚠ 경 고

- 3점식 안전벨트를 착용할 수 없는 어린이의 경우는 안전벨트를 직접 사용하지 말고 뒷좌석에 어린이 전용 보조 시트에 앉히십시오.
- 차가 뜨거운 날씨에 장시간 밀폐된 채로 있었다면, 안전벨트와 좌석은 열에 의해 뜨거워질 수 있습니다.
  이로 인해 어린이가 화상을 입을 수도 있으므로 어린이를 앉힐 때는, 좌석 표면과 버클이 뜨거운지 확인하시고, 뜨거우면 식힌 후에 앉히십시오.
- 주행 중 어린이를 무릎에 앉히거나 팔로 안고 있지 마십시오. 경미한 충돌 사고라 할지라도 어린이를 놓칠 수 있습니다.
- 헤드레스트가 고정되지 않은 상태에서 어린이 보호 시트를 사용하지 마십시오. 급제동 또는 충돌 시 부상을 당할 위험이 있습니다.

⚠ 경 고

- 여러 제조업체에서 어린이를 위한 어린이 보호 시트 또는 장비를 만들고 있습니다. 사용 가능한 어린이 보호 시트는 항상 국가의 안전 법규를 만족시켜야 합니다. 귀하가 사용하는 어린이 보호 시트의 라벨에 이런 안전 규제를 만족한다는 문구가 쓰여있는지 확인하십시오.
- 어린이 보호 시트는 어린이의 체격과 차량 좌석의 크기에 맞는 것을 골라야 합니다.
- 어린이 보호 시트에 대한 본 취급설명서나, 어린이 보호 시트에서 제공된 지시사항을 준수하지 않을 경우, 사고의 가능성과 사고 시 부상 정도가 커질 수 있습니다.
- 어린이를 태우고 운전하실 때에는 급출발과 급제동을 하지 않도록 유의하십시오. 머리나 목 부위의 심각한 부상을 초래할 수 있습니다.

⚠ 경 고

- **사고가 났을 때 어린이용 보조시트, 안전벨트와 테더 앵커, 하부 래치 등 고정장치를 점검 받으십시오.**
- **차량의 안전 장비(안전벨트, 하부 래치, 좌석, 테더 앵커)의 구성품은 개조하지 마십시오.**

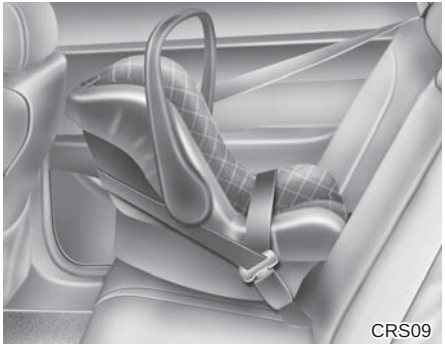

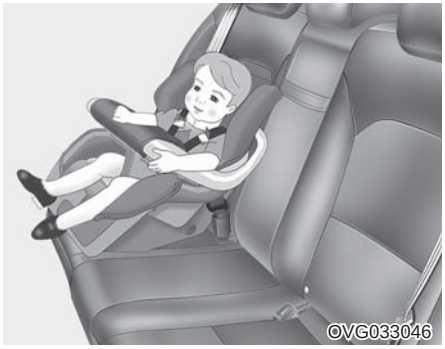

▶ 3점식 안전벨트를 이용할 때

1. 그림과 같이 보조 좌석에 안전벨트를 채워서 단단히 고정 시키십시오.
2. 보조 좌석 자체의 벨트를 어린이에게 착용시키십시오.

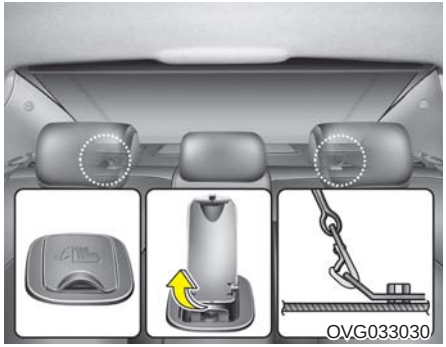

▶ 테더 앵커를 이용할 때

어린이 보조좌석을 고정할 수 있는 고리 홀더가 뒷좌석 선반에 위치해 있습니다.

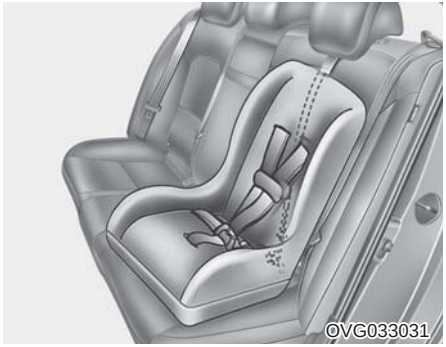

1. 뒷좌석 선반의 테더 앵커 커버를 여십시오.
2. 어린이 보조 좌석의 벨트를 뒷좌석 등받이 뒤로 넘기십시오.
3. 어린이 보조 좌석 벨트의 고리를 테더 앵커에 확실히 고정시키십시오.

⚠ 경 고

테더 앵커를 이용하여 어린이 보조좌석을 고정시킬 때에는 뒷좌석의 사용하지 않는 모든 안전벨트의 플레이트를 해당 버클 내로 완전히 체결하십시오. 또한, 안전벨트 띠가 어린이 보조좌석 뒤로 지나가도록 하여 늘어져 있는 안전벨트 띠가 어린이 손에 닿지 않도록 하십시오. 그렇지 않으면 어린이가 늘어져 있는 안전벨트를 잡아 당길 수 있고, 이는 어린이 보조좌석 내에 탑승한 어린이가 압박당하여 심각한 부상을 입거나 사망할 수 있습니다.

경 고

- **어린이 보조좌석이 확실하게 고정되지 않으면 충돌 사고 시 어린이가 심하게 다치거나 사망할 수 있습니다. 반드시 어린이 보조좌석을 사용, 장착할 때에는 어린이 보조좌석 제작사의 지시에 따르십시오.**
- **절대로 한 개의 테더 앵커 또는 하부 래치에 한 개 이상의 어린이 보조좌석을 설치하지 마십시오. 테더 앵커 또는 하부 래치에 부하가 증가하여 부러지거나 망가져, 결국 심각한 부상을 입거나 사망할 수 있습니다.**

⚠ 경 고

어린이 보조좌석이 확실하게 장착 되어 있는지 확인하기 위해 어린이 보조좌석을 여러 방향으로 밀거나 당겨보십시오. 확실하게 고정되지 않은 어린이 보조좌석은 흔들리거나, 비틀어 지거나, 기울어지거나, 분리되어 어린이가 심각한 부상을 입거나 사망할 수 있습니다.

⚠ 경 고

테더 앵커는 올바르게 고정된 어린이 보조좌석에 의한 부하만을 견딜 수 있도록 설계되었습니다. 절대로 테더 앵커를 성인용 안전벨트 또는 다른 끈으로 사용하거나 차량에 다른 장치나 장비를 연결하기 위해 사용해서는 안됩니다.

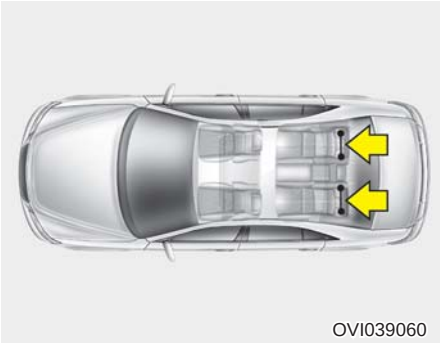
OVI039060

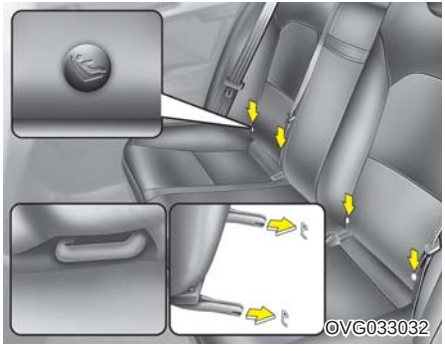
OVG033032

▶ 하부 래치를 이용할 때

일부 어린이 보조좌석 제조사는 하부 래치 호환용 어린이 보조좌석을 제조하고 있습니다.

이러한 어린이 보조좌석에는 차량 내 뒷좌석 하부에 위치한 두개의 래치에 연결하는 두 개의 고정 부 또는 띠 장치를 포함하고 있습니다. 이러한 어린이 보조좌석은 뒷좌석에 장착할 때 안전벨트를 사용할 필요가 없습니다.
어린이 보조좌석 심볼이 뒷좌석 등받이에 위치하여 어린이 보조좌석용 하부 래치의 위치를 나타냅니다.
뒷좌석 중앙부에는 하부 래치가 없습니다.

⚠ 경 고

- **하부 래치를 이용하여 어린이 보조좌석을 고정시킬 때에는 뒷좌석의 사용하지 않는 모든 안전벨트의 플레이트를 해당 버클 내로 완전히 체결하십시오. 또한, 안전벨트 띠가 어린이 보조좌석 뒤로 지나가도록 하여 늘어져 있는 안전벨트 띠가 어린이 손에 닿지 않도록 하십시오. 그렇지 않으면 어린이가 늘어져 있는 안전벨트를 잡아 당길 수 있고, 이는 어린이 보조좌석 내에 탑승한 어린이가 압박당하여 심각한 부상을 입거나 사망할 수 있습니다.**
- **하부 래치 사용 시 주위에 물체가 없도록 주의하십시오. 또한 안전벨트가 끼지 않도록 주의 하십시오.**

하부 래치는 뒷좌석 쿠션 뒤에 장착되어 있습니다. 뒷좌석 쿠션과 등받이 사이로 손을 넣어 확인하십시오.
어린이 보조좌석 제조사의 취급설명서를 참조하여 올바르게 설치하십시오.
어린이 보조좌석을 설치한 후에는 반드시 올바르게 장착되어있는지 확인하십시오.
어린이를 보조좌석에 착석시키기 전에 어린이 보조좌석을 여러 방향으로 밀거나 당겨보고 보조좌석이 올바르게 장착되었는지 확인하십시오.
고정 부가 어린이 보조좌석을 제 위치에서 잘 고정시키고 있는지 확인하십시오.

⚠ 경 고

- **어린이 보조좌석이 올바르게 고정되지 않으면, 충돌 사고 시 어린이가 심각한 부상을 입거나 사망할 수 있습니다.**
- **하부 래치는 좌측 및 우측 뒷좌석에서만 사용해야 합니다. 절대로 하부 래치용 어린이 보조좌석을 뒷좌석 중앙에 설치하지 마십시오. 충돌 사고 시, 고정 부가 손상되거나 제 역할을 수행하지 못할 수 있습니다.**

⚠ 주 의

어린이 보조좌석을 설치할 때, 뒷좌석 안전벨트 띠부분이 보조좌석 및 하부 래치에 의해 긁히거나 집히지 않도록 하십시오.

에어백(보조 구속 장치)

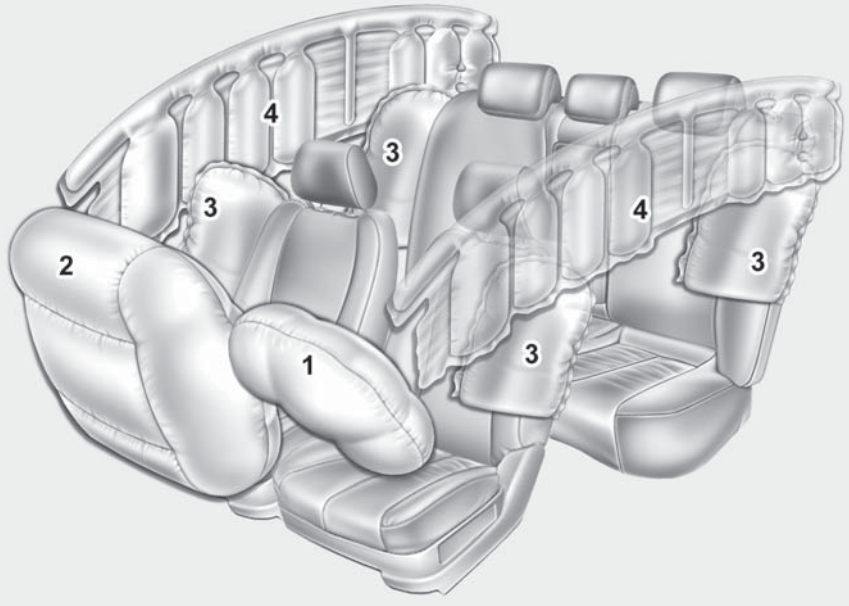

▶ **에어백 종류**

1. 운전석 에어백
2. 동승석 에어백
3. 사이드 에어백
4. 커튼 에어백

※ 위의 그림은 실제 차량에 적용된 에어백의 형상과 다를 수 있습니다.

■ 에어백 장치의 작동은 어떻게 되는가?

- 에어백은 시동 「ON」이나 시동 상태에서만 작동합니다.
- 정면이나 측면(사이드 에어백 또는 커튼 에어백 장착차량)에 심각한 충돌이 있을 경우, 에어백이 순간적으로 팽창하여 다치는 것을 줄여줍니다.
- 차량의 속도에 따라서 에어백이 작동하는 것은 아닙니다.
  일반적으로 에어백은 충돌 정도와 방향에 따라서 작동하도록 되어 있으며, 이 두 가지 요소는 센서가 전기적 작동이나 에어백 작동 신호를 보낼 것인지 판단하는 중요한 요소입니다.
- 에어백은 차량속도, 충격세기, 각도, 차량이나 물체 또는 충격 받는 물체의 밀도나 강성 등의 몇 가지 요인에 따라 작동하지만 상황에 따라 그렇지 않을 수도 있습니다.
- 사고가 날 때 에어백이 팽창하는 것을 보기란 불가능합니다.
  충돌 후에 에어백이 내장부에서 나와 공기가 빠진 상태로 매달려 있는 것을 볼 가능성이 큽니다.
- 충돌이 심각할 경우 탑승자를 보호하기 위해 에어백은 빠르게 팽창합니다.
  에어백 팽창 속도는 에어백 설계의 필수적인 부분으로 심하게 다치거나 사망을 줄여주는데 필요합니다.
  그러나 에어백이 팽창할 때 큰 힘으로 팽창하도록 되어 있어, 에어백에 의해 안면마찰, 타박상 또는 뼈가 부러지는 상해가 날 수 있습니다.
- 스티어링 휠에 장착된 에어백과 접촉할 경우 심하게 다칠 수 있습니다.
  특히 탑승자가 스티어링 휠과 상당히 가까이 있을 때 더 위험합니다.

⚠ 경 고

에어백이 작동될 때 부상과 사망의 위험성을 감소시키기 위하여 차량을 제어할 수 있고 편안한 자세를 유지할 수 있는 한, 스티어링 휠에 장착된 에어백과 운전자의 가슴 사이가 최소한 25cm 이상 떨어지도록 앉으시고, 동승석에서는 가능한 좌석을 뒤로 이동시켜 바른 자세로 앉으십시오.



HLZ2061

▶ 에어백 작동 시 2차 피해

에어백 제어 모듈은 사고 시 발생하는 충격력을 감지하여 에어백이 작동되도록 신호를 보냅니다. 이 신호에 의해 에어백 모듈(에어백 공기주머니)에 내장된 화약이 폭발하여 에어백을 짧은 시간 내에 부풀려 탑승자를 보호합니다. 이렇게 에어백이 작동될 때 순식간에 화약이 폭발하므로 소음, 섬광, 연기 등이 발생하며 순식간에 팽창되는 에어백 공기주머니의 천에 의해 타박상이나 찰과상, 안경 파손에 의한 부상 등이나 화약 폭발 시의 화상을 입을 수도 있습니다.

▶ 소음과 연기

에어백이 부풀어 오를 때, 큰 소음과 차량 내부에 연기처럼 보이는 가루가 남겨집니다. 이는 정상적인 것이며, 에어백이 팽창할 때 생기는 결과입니다. 에어백이 작동된 후에, 연기와 가루뿐만 아니라 가슴 부분의 안전벨트와 에어백의 압박으로 인해 숨쉬기 거북하게 느낄 수도 있습니다. 연기와 가루에 오랫동안 노출되는 것과 숨쉬기 거북함을 방지하기 위해 에어백이 터지고 난 후에는 창문이나 도어를 열어 차안을 환기하십시오. 연기와 가루는 무독성이나 피부(눈, 코, 목 등)에 자극을 줄 수 있는데 이때는 즉시 차가운 물로 닦아내고 자극이 오래가면 의사와 상의하여 치료하십시오.

⚠ 경 고

에어백이 작동될 때, 스티어링 휠과 크래쉬패드의 에어백 관련부품이 매우 뜨겁습니다. 부상을 방지하기 위하여 에어백이 부풀어 오른 후에 에어백 내장 부분을 바로 만지지 마십시오.



1JBH3051

▶ 어린이 보조 좌석 설치 금지

에어백 팽창 시 위험하기 때문에 동승석에 뒤로 보는 어린이 보조 좌석을 설치하지 마십시오. 동승석 에어백이 팽창하면 뒤로 보는 어린이 보조 좌석에 끼치는 위험이나 치명적인 부상이 매우 큽니다. 또한, 동승석에 앞으로 보는 어린이 보조 좌석도 장착하지 마십시오. 동승석 에어백이 팽창하면 보조 좌석이 적정 위치에 있지 못하거나 적절히 구속되지 못할 때 어린이에게 심각하고 치명적인 부상을 입을 수 있습니다.

⚠ 경 고

- **앞좌석에 어린이 보조 좌석을 절대로 설치하지 마십시오. 에어백이 팽창할 때 에어백 팽창 충격에 의해 심각한 부상이나 사망사고가 날 수 있습니다.**
- **커튼 에어백이 장착된 뒷좌석 도어쪽에 어린이를 앉힐 때 반드시 어린이 보조 좌석을 가능한 도어쪽에 닿지 않게 안쪽으로 확실히 고정시켜 설치한 후 앉히십시오.**
  커튼 에어백이 팽창 할 때, 팽창 충격에 의해 심각한 부상이나 사망사고가 날 수 있습니다.


W7-147

■ 에어백 경고등

에어백 장치는 충돌 센서, 에어백 제어 모듈, 에어백 공기주머니 등 3개의 요소로 구성되어 있습니다. 본 장치는 인명을 보호하는 중요한 장치로서 매우 정교하고 신뢰성이 높게 제작되어 있습니다. 이러한 장치의 어느 부분에 작은 고장이 발생하여도 에어백 경고등이 켜지도록 되어 있습니다.

시동 「ON」 시 약 6초간 표시등이 켜진 후 꺼지면 정상이나 다음과 같은 상황은 에어백 장치의 고장으로 사고 시 에어백이 정상적으로 작동되지 않을 수 있으므로 운행을 중지하시고 즉시 자사 직영 서비스센터 또는 서비스협력사에 점검을 의뢰하십시오.

- 시동 「ON」 시 에어백 경고등이 켜지지 않을 때
- 시동 「ON」 시 에어백 경고등이 6초간 켜진 후 꺼지지 않고 계속 켜져 있을 때
- 주행 중에 에어백 경고등이 켜질 때
- 시동 「ON」 시 에어백 경고등이 깜박일 때

■ 에어백 장치의 구성 및 기능

운전석과 동승석 에어백은 정면에서 보통이나 그 이상 강도로 충돌하였을 때, 사이드 및 커튼 에어백은 측면에서 보통 이상의 강도로 충돌하였을 때 안전벨트를 보조하는 보호 장치입니다.
가벼운 추돌이나 충돌 사고가 났을 때에는 안전벨트만으로 탑승자가 부상을 당할 위험을 줄일 수 있습니다. 그러나 심한 추돌이나 충돌 사고가 나서 안전벨트만으로 탑승자가 부상을 당할 위험을 줄일 수 없을 때, 안면이나 상체의 충격을 덜어주기 위하여 장착된 것이 에어백 장치입니다. 에어백이 작동해서 탑승자를 보호하는 효과는 탑승자가 안전벨트에 고정되어 있을 경우에 발휘하기 때문에 안전벨트의 보조 구속 장치(SRS)라고도 합니다. 에어백은 안전벨트를 대신할 수 없으며 하체 부분은 구속하지 못합니다.

※ SRS : Supplemental Restraint System의 약어로 "보조 구속 장치" 라는 의미입니다.



⚠ 경 고

- 에어백은 안전벨트의 보조 안전 장치이므로 에어백이 장착된 차에서도 반드시 안전벨트를 착용해야 합니다.
- 안전벨트를 착용하지 않거나 좌석에 앉은 자세가 바르지 않으면 사고가 났을 때 에어백에 의해 보호받을 수 없어 심하게 다치거나 사망할 수 있습니다.

⚠ 경 고

- 사고가 났을 때, 바른 자세로 앉아 있지 않으면 순식간에 팽창하는 에어백에 의해 다칠 수 있으며 충돌 중에 발생되는 추가 충돌에 보호받을 수 없습니다.
- 또한 팽창하는 에어백에 의해 안면이나 그 밖의 신체 부위에 찰과상을 입거나 안경이 파손되면서 다칠 수 있고 화약이 폭발할 때 화상을 입을 수 있습니다.
- 에어백과 탑승자 사이에는 어떠한 물건도 놓아두지 마십시오. 팽창하는 에어백에 의해 부상을 당할 위험이 커집니다.
- 운전석과 동승석 에어백은 보통 강도 이상으로 충돌하였을 때만, 사이드 및 커튼 에어백은 측면에서 보통 이상의 강도로 충돌하였을 때만 작동합니다.

⚠ 경 고

일반적으로 에어백은 측면(사이드 및 커튼 에어백 미장착 차량의 경우)이나 후면 충격, 전복, 가벼운 정면 충돌이나 기둥 충돌 시에는 작동되지 않습니다. 다중 충돌 시, 뒤에 오는 충격에 대해서는 에어백에 의해 보호되지 않습니다.

- 자사에서 허용하는 좌석 이외의 좌석을 장착하거나 시트 커버를 개조한 경우, 에어백 성능이 감소되어 예상치 못한 부상을 입을 수 있으니 절대로 좌석을 개조하지 마십시오.
- 에어백이 장착된 부위나 충돌 센서가 장착된 부위에 망치나 단단한 물건 등으로 인위로 충격을 가하지 마십시오. 예상치 못한 에어백의 팽창으로 심하게다칠 수 있습니다. 또한 엔진룸을 점검할 때에는 반드시 시동을 끄고 하십시오.

⚠ 경 고

- 차가 물에 잠겼다면(카펫이 젖었거나 차량 바닥 부분에 물이 차 올랐을 때 등) 시동 키를 시동 스위치에 꽂거나 시동 버튼을 누르지 마십시오. 운전자가 에어백에 아주 가까이 있을 경우 에어백이 팽창하면서 심하게 다치거나 사망할 수 있습니다. 차를 견인시켜 자사 직영 서비스 센터나 서비스 협력사에서 점검과 정비를 받으십시오.
- 순정부품이 아닌 범퍼 가드 장착이나 범퍼 교체 시 충돌 성능 및 에어백 작동에 좋지 않은 영향을 끼칠 수 있습니다.
- 내장부품을 분해 후 재 조립 할 경우 내장부품의 훼손이나 변형으로 체결이 정상적으로 되지 않을 수 있습니다. 이 경우 에어백 전개 시 내장부품이 이탈되어 심각한 부상이 발생할 수 있습니다.

■ 안전벨트 착용의 중요성

에어백(보조 구속 장치)이 장착되어 있어도 안전벨트를 착용해야 하는 중요한 이유는 다음과 같습니다.

- 안전벨트는 에어백이 팽창할 때 에어백으로부터 보다 멀리 떨어진 위치에 있도록 도와줍니다.
- 차에 있는 에어백은 충돌이 시작될 때 에어백으로부터 멀리 앉아 있어야 탑승자를 보다 효과적으로 보호합니다.
- 전복이나 측면(사이드 및 커튼 에어백 미장착 차량), 후면 충돌 시는 에어백이 작동하지 않도록 되어 있기 때문에 이 때에 부상을 당할 위험을 줄여 줍니다.
- 에어백이 작동하지 않는 가벼운 충격에서도 부상을 당할 위험을 줄여 줍니다. 사고가 났을 때 차량에서 튕겨져 나오는 위험을 줄여 줍니다.



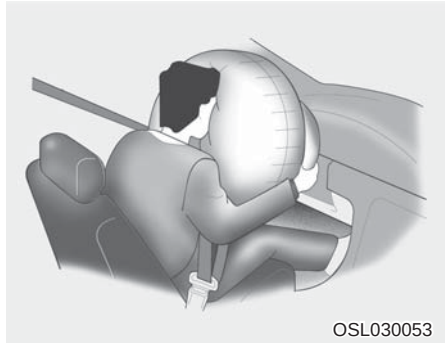

■ 운전석 에어백

운전석 에어백은 스티어링 휠에 내장되어 있습니다.

⚠ 경 고

- 운전자는 차량을 제어하는데 방해가 되지 않는 범위 내에서 스티어링 휠로부터 가능한 멀리, 스티어링 휠과 운전자의 가슴 사이가 최소한 25cm 이상 확보 되도록 앉으십시오. 스티어링 휠과 너무 가까우면 에어백이 작동될 때 심각한 또는 치명적인 부상을 입을 수 있습니다.
- 에어백 내장부나 내장부와 운전자 사이에는 어떠한 물건도 놓지 마십시오. 에어백이 작동하는 속도와 힘에 의해서, 물건이 운전자 신체에 고속으로 부딪혀 신체 부상을 입거나 또는 사망할 수 있습니다.
- 스티어링 휠 커버 위에는 부착물 또는 장신구 등을 부착하지 마십시오. 에어백이 작동하는 것을 방해할 수도 있습니다.





■ 동승석 에어백

동승석 에어백은 글로브 박스 위 크래쉬패드에 내장되어 있습니다. 따라서 크래쉬패드 위 어느 곳에도 물건이나 부착물을 올려 놓지 마십시오.

⚠ 경 고

- 동승석 에어백은 운전석 에어백보다 크고 작동하는 힘이 더 강합니다. 따라서 동승석 탑승자가 적절한 위치에서 안전벨트를 착용하고 있지 않으면 심하게 다치게 하거나 사망할 수 있습니다. 동승석 탑승자는 최대한으로 좌석을 뒤로 이동시키고 제자리에 앉아 있어야 합니다.
- 주차장이나 차고에 들어갈 때 동승석 탑승자도 항상 안전벨트를 착용하고 있게 하십시오.
- 운전자가 위급한 상황에서 갑자기 급제동을 걸면 안전벨트를 착용하지 않은 탑승자는 밖으로 튕겨져 나가거나, 에어백과 밀착될 수 있습니다. 충돌할 때의 충격으로 순식간에 팽창하는 에어백에 의해 안전벨트를 착용하지 않은 탑승자가 심하게 다치거나 사망할 수 있습니다.

⚠ 경 고

- 동승석 탑승자가 크래쉬패드에 손이나 발을 올려 놓거나 얼굴을 가까이 하지 않도록 하십시오. 에어백이 작동할 때 강한 충격을 받을 수 있습니다.
- 동승석에 에어백을 장착한 차에서는 어린이나 노약자, 임산부를 앞자리에 앉히지 마십시오.
  순식간에 팽창하는 에어백에 의해 심하게 다칠 수 있습니다. 어린이 보조좌석을 앞좌석에 장착하지 마십시오.
- 동승석 에어백을 장착한 차의 경우 에어백이 팽창하는 부위에 물건(휴대폰 거치대, 컵홀더 거치대, 카세트 홀더, 향수 및 스티커, 크래쉬패드 커버 등)을 놓거나 붙이지 마십시오. 또한 앞유리에 장식물이나 실내 미러에 와이드 미러를 달지 마십시오.
  이러한 물건들에 의해 에어백이 팽창하는 것이 방해되거나 팽창할 때 심하게 다치거나 사망할 수 있습니다.

■ 앞좌석

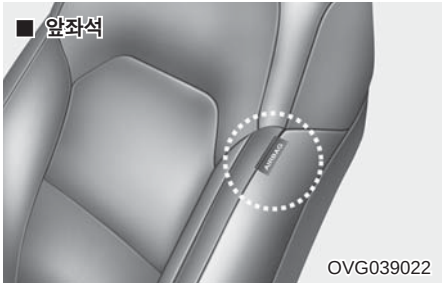

OVG039022

■ 뒷좌석

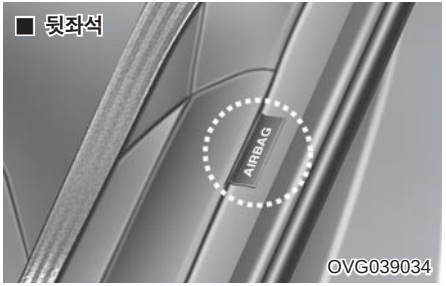

OVG039034

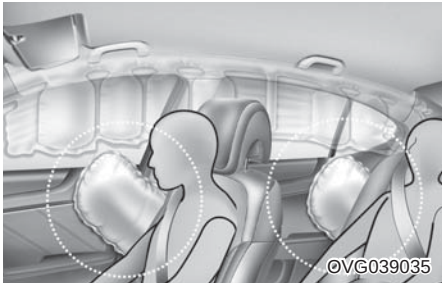
OVG039035

■ 사이드 에어백

사이드 에어백은 앞좌석 및 뒷좌석 바깥쪽에 내장되어 있습니다.
에어백 작동 조건(측면 충돌)에 해당하면 승객의 측면을 보호하기 위하여 작동됩니다.

⚠ 경 고

- **사이드 에어백 장착 차량의 좌석에는 어떠한 커버도 씌우지 마십시오. 사이드 에어백이 팽창하는 것을 방해할 수 있습니다.**
- **좌석 측면에 무리한 힘을 가하거나 좌석을 변형시키지 마시고, 또한 좌석에 장식물 등의 추가 부착물을 장착하지 마십시오. 그렇지 않을 경우, 예기치 못한 에어백 오작동으로 인해 상해를 입을 수 있습니다.**
- **좌석 및 좌석 커버에 손상이 있을 경우 사이드 에어백 장착 차량임을 알리고 자사 직영 서비스센터 또는 서비스협력사에서 수리 및 교체를 받으십시오.**
- **사이드 에어백 라벨 등 좌석에 부착된 라벨의 벌어진 틈으로 어떤 물건도 집어넣지 마십시오. 에어백 팽창시 예기치 못한 에어백 전개로 다칠 수 있습니다.**



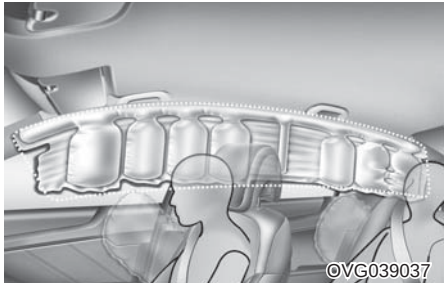

■ 커튼 에어백

커튼 에어백은 양쪽 도어 위쪽의 천정 끝에 내장되어 있습니다. 에어백 작동 조건(측면 충돌)이 되면 앞좌석과 뒷좌석 도어 쪽 탑승자의 머리를 보호하기 위하여 작동됩니다.

- 측면 에어백(사이드 및 커튼 에어백)은 측면 충돌로 인한 충격이 작동 조건을 충족할 때에만 작동합니다.
- 측면 에어백(사이드 및 커튼 에어백)은 차량의 정면 또는 후면으로부터의 충돌이나 전복 사고시에는 작동조건을 만족하지 못하는 경우가 대부분이므로 이때는 작동하지 않을 수 있습니다.

⚠ 경 고

- **측면 에어백(사이드 및 커튼 에어백)의 최대 효과를 얻으려면 운전자 및 동승석 탑승자와 뒷좌석 도어 쪽 탑승자는 반드시 안전벨트를 단단히 착용하고 똑바로 앉아 있으십시오. 특히, 어린이는 적절한 보조 좌석에 앉히십시오.**
- **커튼 에어백이 장착된 뒷좌석 도어 쪽에 어린이를 앉힐 때는 반드시 어린이 보조 좌석을 도어 쪽에 닿지 않게 가능한 안쪽으로 단단히 고정시켜 장착한 후 사용하십시오. 팽창하는 커튼 에어백에 충격을 받아 심하게 다치거나 사망할 수 있습니다.**

위의 주의사항을 따르지 않을 경우 사고가 났을 때 탑승자가 다치거나 사망할 수 있습니다.

⚠ 경 고



- **측면 에어백이 장착된 좌석에 앉았을 때는 도어에 머리나 몸을 기대거나 팔을 올려놓거나 창문 밖으로 손을 내밀지 마십시오.**
  또한 도어와 탑승자 사이에 어떠한 물건도 놓아 두지 마십시오.

⚠ 경 고

- **에어백 장치의 어떤 부품도 임의로 분해하거나 수리하지 마십시오. 반드시 자사 직영 서비스 센터나 서비스 협력사에서 정비를 받으십시오.**

위의 주의사항을 따르지 않을 경우 사고가 났을 때 탑승자가 심하게 다치거나 사망할 수 있습니다.

■ 충돌 시에 왜 에어백이 작동하지 않았을까요?(에어백의 작동, 비작동 조건)

에어백으로 보호를 받을 수 없는 사고 유형이 많습니다. 후면 충격, 충돌 사고 시의 2, 3차 충격, 저속 충격 등과 같이 충돌 센서에 영향을 미치지 않는 충격이 가해질 때는 에어백이 작동하지 않을 수 있습니다.



OVG035038N

▶ 에어백 충돌 센서

1. 에어백 제어 모듈
2. 정면 충돌 센서
   엔진룸 내 앞쪽 하단부에 위치합니다.
3. 전방 측면 충돌 센서
   앞 도어에 내장되어 있습니다.
4. 후방 측면 충돌 센서
   C-필라 중단부에 내장되어 있습니다.

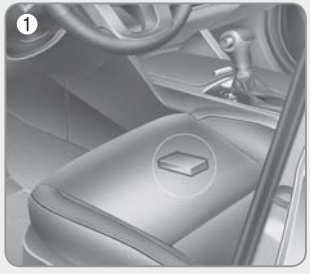

OVG033039



OVG035040N



OVG033041



OVG039042

⚠ 경 고

- 정면 충돌 센서 또는 측면 충돌 센서 부위에 임의의 충격을 가하지 마십시오. 각 센서에 영향을 받아 에어백이 작동할 수 있습니다.
- 특히 정면 충돌 센서의 경우, 센서의 장착 각도가 변경될 때는 에어백이 작동하지 않아야 할 때 작동하거나 또는 작동해야 할 때 작동하지 않을 수도 있습니다. 따라서, 센서를 임의로 만지지 마십시오.
  또한 엔진룸 점검할 때는 반드시 시동을 끄고 점검하십시오.
- 앞쪽 범퍼나 차체의 변형, 측면 충돌 센서가 내장되어 있는 B/C-필라와 센서의 각도가 달라질 때도 문제가 발생할 수 있으므로 자사 직영 서비스센터 또는 서비스협력사의 점검을 의뢰하십시오.

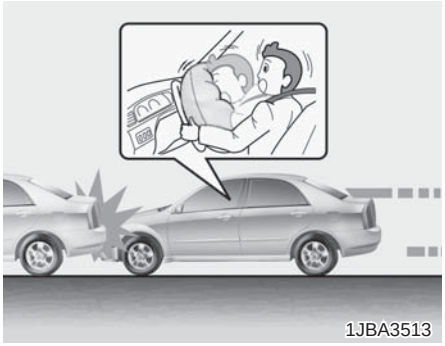
1JBA3513

▶ 에어백의 작동 조건

● 정면 에어백

정면 에어백(운전석, 무릎 및 동승석 에어백)은 차량 정면의 가운데를 기준으로 일정 범위의 왼쪽에서 오른쪽까지 충격이 있을 때, 정면 충돌 센서에 충격이 전해지면 충돌세기, 차량속도, 충돌각도에 따라 에어백 제어모듈에서 판단하여 작동합니다.


1JBA3514A

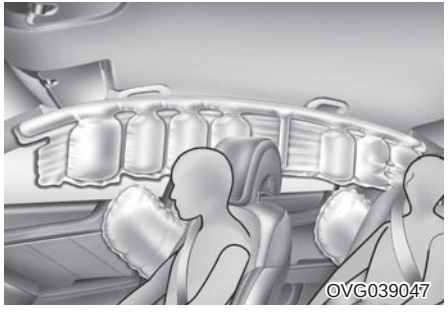
OVG039047

● 측면 에어백

측면 에어백(사이드 및 커튼 에어백)은 측면 충돌 시, 측면 충돌 센서에 충격이 전해지면 충돌세기, 차량속도, 충돌각도에 따라 에어백 제어 모듈에서 판단하여 작동합니다.

정면 에어백(운전석과 동승석 에어백)은 정면 충돌 시에 작동하나 정면 충돌이 아니라도 정면 충돌 센서에 충격이 전해지면 정면 에어백이 작동할 수 있습니다.
측면 에어백(사이드 및 커튼 에어백)은 측면 충돌 시에 작동하나 측면 충돌이 아니라도 충격이 측면 충돌 센서에 전해지면 측면 에어백이 작동할 수 있습니다.
즉, 사면 충돌이나 추돌 시, 버스나 트럭의 범퍼 밑으로 차량 앞부분이 들어가게 되는 충돌이나 추돌 시, 전봇대와 충돌 시 또는 전복 사고 시에도 에어백이 작동할 수 있으므로 안전운전하십시오.
비포장도로나 보도블럭 같은 돌출된 도로나 평지 도로에서도 돌출부에 의해 하체 충격이 전해지면 에어백이 작동할 수 있습니다.
돌출부가 있는 도로에서는 반드시 서행하십시오



▶ 에어백의 비작동 조건

● 안전벨트로 탑승자를 보호할 수 있는 경미한 사고 충격

에어백이 작동해도 탑승자 보호를 위해 적절한 도움이 되지 않으며, 오히려 에어백 작동으로 2차 피해(가벼운 찰과상, 안경 파손, 화상 등)가 나서 심하게 다칠 수 있으므로 에어백이 작동하지 않을 수 있습니다.



● 후방 추돌이나 충돌 사고

충돌반력에 의해 탑승자는 좌석 등받이 쪽으로움직이게 됩니다. 이 때 에어백이 탑승자 보호를 위한 효과를 낼 수 없기 때문에 작동하지 않을 수 있습니다.



● **측면 충돌 사고**

측면 충돌 시 탑승자는 충돌하는 방향으로 움직이므로 차량 앞쪽에서 팽창하는 에어백에 의해서 보호를 받을 수 없기 때문에 정면 에어백은 작동하지 않을 수 있습니다.

단, 사이드 에어백이나 커튼 에어백이 장착된 차는 측면 충돌 시 충돌세기, 차량속도, 충돌각도에 따라 측면 에어백이 작동할 수 있습니다.

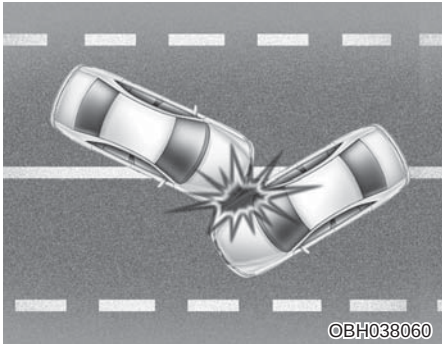

● **사면 충돌이나 추돌 사고 (앞방향 비스듬히 충돌시)**

사면 충돌이나 추돌 시, 정면 방향으로 전해지는 충격은 정면 충돌이나 추돌 시 보다 약하게 전해져 에어백이 작동하지 않을 수 있습니다.

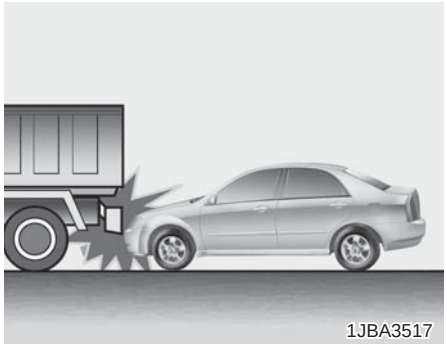

● **버스 또는 트럭 등과의 충돌 사고**

사고 순간 운전자는 반사적으로 급제동을 합니다. 급제동 시 차체의 앞쪽이 낮아지는 현상이 발생하는데 이 상태에서 충돌이나 추돌 시 범퍼는 상대편 차량의 밑으로 들어갈 수 있습니다. 이때의 충격은 차량의 골격부분(차체 부분)에 전해지지 않기 때문에 충돌 센서가 설치된 차체에 충격이 약하게 전해져 에어백이 작동하지 않을 수 있습니다.

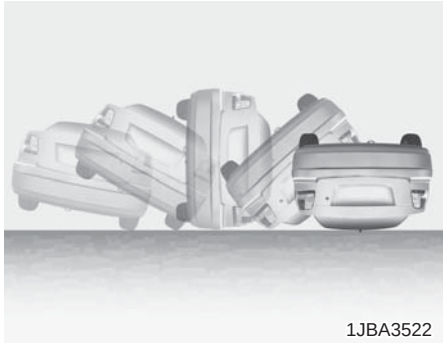
1JBA3522

● **전복, 구름 등의 사고**

측면 에어백(사이드 및 커튼 에어백)이 장착된 경우도 대부분의 전복이나 구름 등의 사고 시 에어백은 작동하지 않습니다. 단, 측면 에어백(사이드 및 커튼 에어백)이 장착된 차는 측면 충돌로 차가 전복되었을 경우, 측면 충돌 센서에 충격이 전해져 충돌세기에 따라 에어백 제어 모듈에서 판단하여 측면 에어백이 작동할 수도 있습니다.

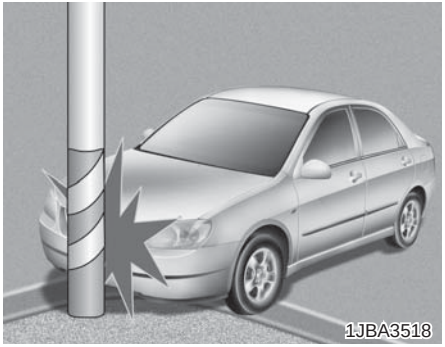
1JBA3518

● **전주나 나무 등과의 충돌 사고**

전봇대나 나무 같은 기둥형 물체에 충돌할 경우 에어백 센서에 기준 범위의 충격량이 전해지지 않으면 에어백이 작동하지 않을 수 있습니다.

■ **에어백 정비**

보조 구속 장치는 사용자가 정비할 수 있는 부품이 없습니다. 다음과 같은 상황에서는 장치의 점검을 받아야 합니다.

- 에어백이 작동하였다면 에어백은 반드시 교체하여야 합니다. 에어백을 사용자가 분리하려 하거나 버리려고 하지 마십시오. 이는 반드시 자사 직영 서비스센터 또는 서비스협력사에서 받으십시오.
- 에어백 경고등이 켜져 이상이 있다고 신호를 발생하면 가능한 빨리 에어백 장치를 점검 받으십시오. 그렇지 않으면, 필요로 할 때 에어백이 작동하지 않을 수 있습니다.

⚠ 경 고

- 차량 특성에 영향을 미치는 개조를 한 경우에는 에어백 성능에 영향을 미칠 수 있습니다.
- 스티어링 휠이나 좌석, 에어백 장치 및 크래쉬패드, 필라 트림, 루프 트림 등 주변의 어떠한 부품도 개조하지 마십시오. 개조하면 장치가 작동을 하지 않을 수도 있습니다.
- 장치의 부품이나 배선을 임의로 작업하지 마십시오. 블랙박스 등의 용품 설치시 배선이 에어백 기본 성능에 영향을 미칠 수 있으며 에어백이 의도하지 않게 작동하여 탑승자가 다칠 수도 있습니다. 또한 그러한 작업으로 인해 충돌 상황에서 에어백이 작동하지 않게 될 수도 있습니다.

⚠ 경 고

- 에어백(보조 구속 장치) 장치에 관한 어떠한 작업 예컨대, 분리, 장착, 수리 또는 스티어링 휠이나 에어백 장착 부위의 어떤 작업이라도 반드시 자사 직영 서비스센터 또는 서비스협력사에서 이루어져야 합니다. 부적절한 에어백의 취급은 사고 시 심각한 부상을 입을 수있습니다.
- 차량의 용접 시에는 에어백 모듈의 각 컨넥터 및 배터리의 「-」 단자를 분리하십시오. 분리하지 않을 경우, 용접 시 과전압으로 인해 에어백 모듈이 손상되어 오작동과 사고를 일으킬 수 있습니다. 차량의 용접이 필요한 경우에는 자사 직영 서비스센터 또는 서비스협력사에 의뢰하십시오.

▶ 차를 수리할 때, 폐차할 때

- 스티어링 휠 주위, 크래쉬패드, 중앙 콘솔 및 천정 부근의 수리, 카 오디오 등의 장착 및 차량 전면부의 판금이나 도장을 하는 경우는 에어백 장치에 영향을 미칠 수 있으므로 반드시 자사 직영 서비스센터 또는 서비스협력사에 상담하십시오.
- 수리를 위해 자사 직영 서비스센터 또는 서비스협력사에 차를 인도할 경우는 에어백 장착 차량인 것을 설명하고 취급설명서를 차내에 보관해 놓으십시오.
- 에어백 장치 내에는 폭발성 화학 물질이 들어 있으므로 폐차하는 경우에는 자사 직영 서비스센터 또는 서비스협력사에 상담하십시오.

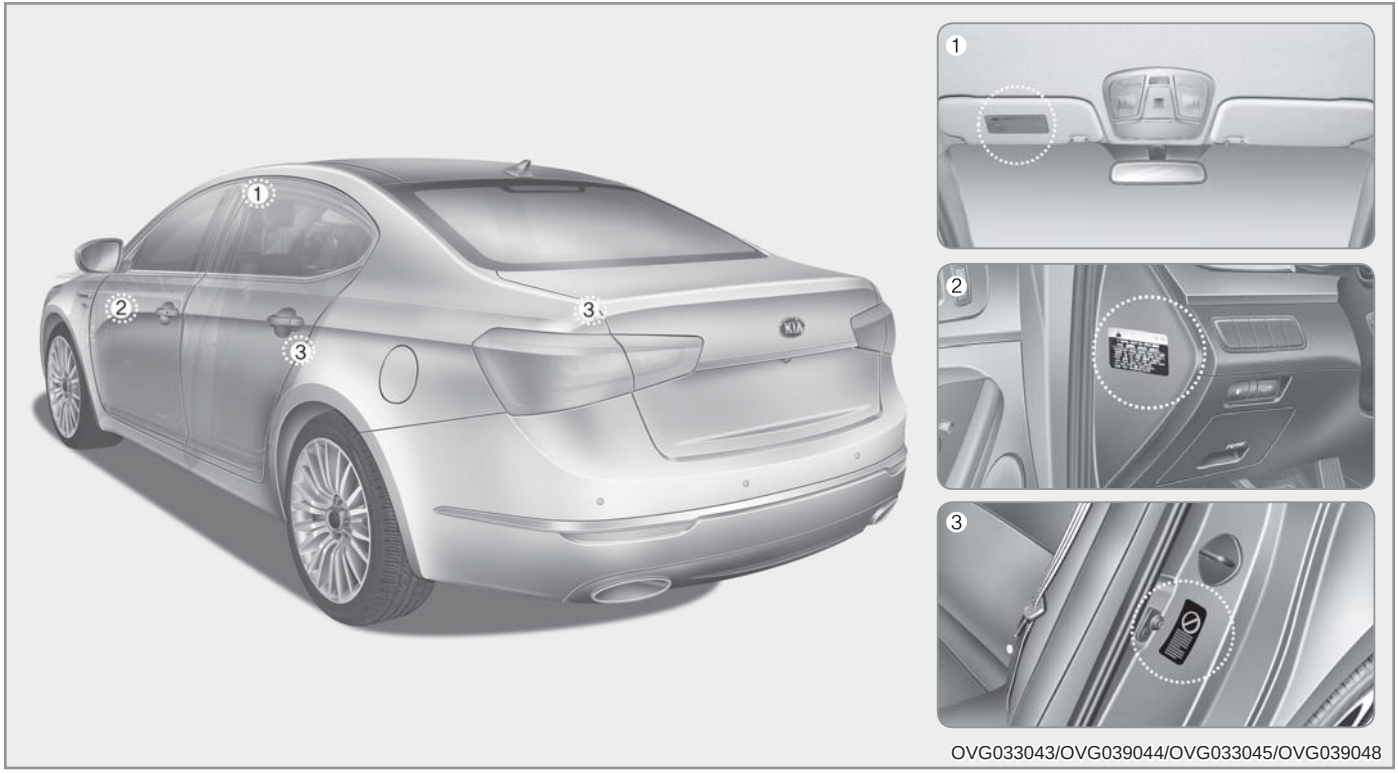

OVG033043/OVG039044/OVG033045/OVG039048

■ 에어백 경고 라벨

에어백의 위험을 상기시켜 주고자 에어백 경고 라벨이 부착되어 있습니다. 운행 전에 반드시 주의 사항을 숙지하십시오.

4장 목차

스마트 키 4-5
스마트 키 사용 방법 4-5
스마트 키 사용 시 주의 사항 4-7
리모컨 버튼 사용 방법 4-8
카드형 스마트키 사용방법 4-9
건전지 교체 방법 4-10
비상키 분리방법 4-11
키를 타인에게 양도해야 할 때 4-12
도난 경보 장치 4-14
경계 상태 4-14
경보 상태 4-14
경보 보류 4-15
경계 및 경보 상태 해제 4-15
도어 4-16
차 밖에서의 잠금/해제 4-16
차 안에서의 잠금/잠금해제 4-18
충돌감지 자동 도어 잠금해제 장치 4-19
차속감응 자동 도어 잠금 장치 4-20
어린이 보호용 잠금 장치 4-20
트렁크 4-21
차 밖에서 4-21
차 안에서 4-21
비상 시 트렁크 잠금 해제 장치 4-22
유리창 개폐 장치 4-23
전동식 4-24
엔진 후드 4-27
엔진 후드 여는 방법 4-27
엔진 후드 닫는 방법 4-28
연료주입구 4-29
연료주입구 여는 방법 4-29
연료주입구 닫는 방법 4-29
비상 시 연료 주입구 잠금 해제 장치 4-31
파노라마 선루프 4-32
햇빛 차단용 블라인드 4-32
슬라이드 상태로 열기 4-33
틸트 상태로 열기 4-33
파노라마 선루프 닫기 4-34
물체 끼임 인식 기능 4-34
선루프 초기화 4-35
스티어링 휠(조향 핸들) 4-36
전동 파워 스티어링(MDPS) 4-36
스티어링 휠 높이 조절 4-36
스티어링 휠 히터 4-38
경음기 4-38
미러 4-39
실내 미러 4-39

실외 미러 4-47
후진 시 실외 미러 자동 조절 기능 4-49
계기판 4-50
계기판 조명 조절 4-51
LCD 표시창 제어 4-51
계측기 4-52
LCD 표시창 4-56
LCD 모드 4-56
하이브리드 정보 모드 4-56
트립 컴퓨터 모드 4-60
턴바이턴 (Turn By Turn) 모드 4-60
AV 모드 4-61
서비스 시기 알림 모드 4-61
통합 경고 모드 4-62
사용자 설정 모드 4-63
LCD 표시창 경고 메시지 4-65
스마트키가 실내에 없습니다 4-65
스마트키를 인식할 수 없습니다 4-65
스마트키의 배터리 전압이 낮습니다 4-65
시동버튼을 한번 더 누르십시오 4-66
스마트키로 시동버튼을 직접 누르십시오 4-66
레버를 P단으로 이동하십시오 4-66
P단에서 엔진시동을 거십시오 4-67
브레이크를 밟고 시동을 거십시오 4-67
실내 퓨즈 박스의 스위치를 전환하십시오 4-67
제동스위치 퓨즈를 점검하십시오 4-68
와셔액을 보충 하십시오 4-68
문열림 4-68
트렁크 열림 4-69
선루프 열림 4-69
핸들을 돌려 타이어를 정렬하십시오 4-69
브레이크를 점검하십시오 4-70
충전 시스템을 점검하십시오 4-70
연료를 주입하십시오. 배터리가 방전될 수 있습니다 4-70
정차 후 시동을 꺼 주십시오 4-71
배터리 충전을 위해 정차 하십시오 4-71
하이브리드 시스템 점검! 시동을 걸지 마십시오 4-71
트립 컴퓨터 4-72
개요 4-72
트립 모드 4-72
주행정보 알림 4-74
경고등 및 표시등 4-75
후방 주차보조 시스템 4-88
후방 주차보조 시스템의 작동 4-88
후방 주차보조 시스템의 비작동 조건 4-89
후방 주차보조 시스템 관리 요령 4-90
자기진단 기능 4-91
전·후방 주차보조 시스템 4-91

주차보조 시스템의 작동 4-92
주차보조시스템의 비작동 조건 4-93
주차보조 시스템 관리 요령 4-94
자기진단 기능 4-95
후방 감시 카메라 4-95
어라운드 뷰 모니터링(AVM) 시스템 4-96
조명 4-97
배터리 방전 방지 기능 4-97
주간주행등(DRL: Daytime Running Light) 4-97
헤드램프(전조등) 에스코트 기능 4-97
비상시 자동 점등 기능 4-98
조명 위치 4-98
전조등 상향, 하향 변환 4-100
방향지시 및 차선변경 4-100
안개등 4-101
와이퍼/와셔 4-102
와이퍼 작동 4-102
와셔액 분출 4-103
실내등 4-105
실내등 자동 소등 기능 4-105
맵램프 4-105
룸램프 4-106
트렁크 룸 램프 4-106
도어 커티시 램프(앞좌석) 4-107
글로브 박스 램프 4-107
선바이저 램프 4-107
웰컴 시스템 4-108
웰컴 시스템 4-108
서리제거(열선) 4-109
뒷유리 서리제거(열선) 4-109
히터 및 에어컨 4-110
전자동 조절 방법 4-111
수동 조절 방법 4-113
경제 운전 에어컨 선택 버튼 4-119
공조화면 선택버튼 4-120
공조 장치용 에어필터 4-120
에어컨 냉매량 점검 4-121
유리창 습기/성에 제거 방법 4-122
유리창 습기 방지 기능 4-123
자동 습기 제거 장치 4-124
클러스터 이온발생기 4-125
다용도 보관함 4-126
중앙 콘솔 박스 4-126
글로브 박스 4-127
안경 보관함 4-127
실내 편의 장치 4-128
재떨이 4-128
컵 홀더 4-128

선바이저 4-129
다용도 소켓 4-130
USB 충전기 4-131
시계 4-132
옷걸이 후크 4-133
카 매트 후크 4-133
리어 커튼 스위치 4-134
멀티미디어 장치 4-135
안테나 4-135
오디오 리모컨 4-136
오디오/비디오 4-137
네비게이션 4-137
오디오 외부 입력 단자 4-137
블루투스 핸즈프리 4-138
UVO 4-139
음성인식 시스템 4-140

스마트 키

■ 리모컨타입



OKH042001

■ 카드타입 사양 적용시



OKH042002

스마트 키는 일반 키와는 달리 휴대만으로 도어(트렁크 포함)를 잠그거나 열고, 엔진 시동을 걸 수 있도록 고안된 장치입니다.

스마트 키(리모컨형)에 있는 각종 버튼의 사용 방법 및 주의 사항은 「리모컨 버튼 사용방법」을 참조하십시오.

■ 스마트 키 사용 방법

스마트 키의 휴대만으로 작동되는 기능은 도어 잠금/잠금 해제, 트렁크 열림, 엔진 시동 등의 기능이 있습니다. 자세한 내용은 다음과 같습니다.

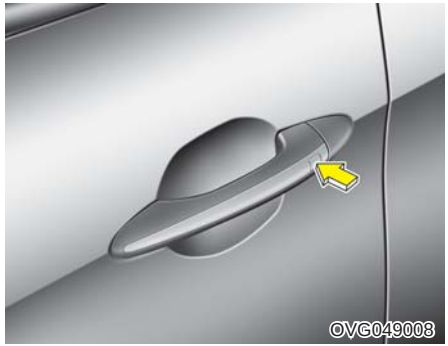

OVG049008

▶ 도어 잠금

- 모든 도어가 닫혔는데 한 개 이상의 도어가 잠금 해제된 상태인 경우, 앞좌석과 뒷좌석 도어의 바깥 손잡이에 있는 도어 잠금/잠금 해제 버튼을 누르면 모든 도어가 잠금 상태가 됩니다.
  모든 도어(엔진 후드 및 트렁크 포함)가 잠금 상태일때 1회 비상 경고등이 깜박이고 확인음이 울립니다.
- 도어 잠금/잠금 해제 장치는 스마트 키가 앞좌석과 뒷좌석 도어의 바깥 손잡이와 70~100cm 이내의 거리에 있어야 감지되어 작동합니다.

• 도어 잠금 상태를 확인하고자 할 경우에는 눈으로 내부의 도어 잠금 버튼 상태를 확인하거나 도어의 바깥 손잡이를 잡아당겨 확인할 수 있습니다.

다음과 같은 경우에 도어 잠금/잠금 해제 버튼을 눌러 도어 잠금을 시도하면 경보음이 약 3초간 울리면서 도어 잠금이 되지 않습니다.

• 스마트 키를 차 안에 둔 상태에서 도어를 잠그고자 할 때
• 시동이 「ACC」 또는 「ON」 상태에서 도어를 잠그고자 할 때
• 한 개 이상의 도어가 열린 상태에서 도어를 잠그고자 할 때

⚠ 주 의

스마트 키를 휴대한 채 차에서 떠날 때는 모든 도어(엔진 후드 및 트렁크 포함)를 닫은 후 반드시 앞좌석과 뒷좌석 바깥 손잡이에 있는 도어 잠금/잠금 해제 버튼을 눌러 도어가 잠긴지 확인하십시오.
도어 잠금/잠금 해제 버튼을 누르지 않으면 도어가 잠기지 않으므로 주의하십시오.

▶ 도어 잠금 해제

• 모든 도어가 잠금 상태에서 앞좌석과 뒷좌석 도어의 바깥 손잡이에 있는 도어 잠금/잠금 해제 버튼을 누르면 모든 도어가 잠금 해제 상태가 되고 비상 경고등이 깜박이면서 확인음(삐-삐, 2회)이 울립니다.
• 열고자 하는 앞좌석 또는 뒷좌석 도어 바깥 손잡이에서 70~100cm 이내의 거리에서 스마트 키가 감지되면 스마트 키를 휴대하지 않은 사람이 열어도 열립니다.
• 잠금 해제 후, 30초 이내에 도어를 열지 않으면 다시 잠깁니다.

▶ 스마트 키 리마인더

차 안에 스마트 키가 있고 도어가 열린 상태에서 차 안의 중앙 도어 개폐 장치로 도어를 잠글 경우 도어는 잠기지 않고 다시 해제됩니다.

▶ 트렁크 열림

• 트렁크 핸들 스위치에서 70~100cm 이내에서 스마트 키를 휴대하고 트렁크 핸들 스위치를 누르면 트렁크가 열립니다.
• 트렁크를 열었다 닫았을 때 다시 잠깁니다 (경고등 1회 깜박임).
• 트렁크 안에 스마트 키를 두고 트렁크를 닫으면 약 5초간 경고음이 울립니다.
이때에는 트렁크가 잠기지 않으므로 버튼을 눌러 트렁크를 다시 여십시오.

⚠ 주 의

스마트 키를 금속성 물체 근처에 놓아두지 마십시오. 금속성 물체는 스마트 키를 인식하는데 필요한 전파를 방해하여 정상적인 동작이 되지 않게 할 수 있습니다.
스마트 키를 금속성 물체와 인접하여(골프 가방, 금속 케이스 등) 트렁크에 넣은 후 트렁크를 닫을 경우 트렁크 잠김 방지 기능이 작동하지 않을 수 있습니다.
지갑에 카드타입 스마트 키를 수납한 경우 일부 신용카드의 금속 성분이 스마트 키를 인식하는 전파를 방해하여 정상적인 동작이 되지 않을 수 있습니다.

▶ 엔진 시동

스마트 키를 휴대하거나 차 안에 둔 상태에서는 시동을 걸 수 있습니다.
자세한 사항은 5장, 「시동 버튼」의 엔진 시동 방법을 참조하십시오.

⚠ 경 고

**스마트 키가 차 안에 있을 경우, 시동 버튼을 눌러 시동을 걸 수 있습니다.
따라서, 이러한 차량 시스템을 모르는 사람이나 어린이들을 혼자 차 안에 남겨 두면 예기치 못한 사고가 일어날 수 있으므로 주의하십시오.
차를 벗어날 때는 반드시 스마트 키를 휴대하십시오.**

■ 스마트 키 사용 시 주의 사항

⚠ 주 의

- **스마트 키를 사용할 때 다음 사항을 주의하십시오.**
  1. **스마트 키로 하는 도어 잠금/잠금 해제는 모든 도어가 닫힌 상태에서만 가능합니다.**
  2. **차에서 벗어날 때는 스마트 키를 항상 휴대하십시오.**
- **스마트 키를 분실한 경우에는 차의 시동을 걸 수 없습니다. 스마트 키는 그 내부에 입력된 정보가 차와 일치해야만 시동이 걸리게 설계되었습니다. 따라서 스마트 키를 분실하였을 경우 차를 가까운 자사 직영 서비스센터나 서비스협력사로 견인한 다음 해당 조치를 받으십시오.**
- **스마트 키에 물과 같은 액체 등이 들어가지 않도록 하십시오. 물이나 액체 등이 들어가 작동하지 않는 경우에는 보증수리를 받을 수 없습니다.**

⚠ 주 의

- **다음과 같은 상황에서는 스마트 키에서 나오는 주파수대와 다른 주파수가 혼선되어 스마트 기능(엔진 시동, 도어 잠금/잠금 해제 기능)이 작동하지 않거나 스마트 키의 작동 거리가 변할 수 있습니다.
  이런 경우에는 비상 키를 사용하여 도어를 잠금/잠금 해제 하십시오. 또한 스마트 키를 휴대하거나 차 안에 둔 상태에서도 시동이 걸리지 않는 경우에는 스마트 키로 시동 버튼을 직접 눌러 시동을 거십시오. 그래도 시동이 걸리지 않을 경우에는 자사 직영 서비스센터나 서비스협력사에 문의하신 후 점검 및 정비를 받으십시오.**
  - **경찰서, 관공서, 방송국, 군부대, 송신탑, 공항, 항구 근처 등에 있을 때**
  - **무전기, 휴대전화와 같은 이동 송수신 시스템과 함께 스마트 키를 지녔을 때**
  - **근처에 있는 다른 차에서 스마트 키를 작동하고 있을 때**
  - **다용도 소켓에 외부기기 연결하고 스마트 키를 외부기기 근처에 놓을 때**

⚠ 주 의

- 차 안 일부 영역에서 스마트 키가 인식이 안 될 수 있습니다. 이런 경우에는 스마트 키를 다른 곳으로 옮겨 시동 걸기를 시도하거나 스마트 키로 시동 버튼을 직접 눌러 시동을 거십시오.
- 스마트 키에 문제가 있을 때에는 비상 키를 이용하여 도어를 여닫고 시동을 걸고자 할 때에는 반드시 스마트 키로 시동 버튼을 직접 누르십시오. 가능한 한 빨리 자사 직영 서비스센터나 서비스협력사에서 점검을 받으십시오.
- 스마트 키 방전 및 문제가 있을 시 또는 차량 방전시 차량을 잠그기 위해서는 실내에서 도어 잠금 버튼을 이용하여 전·후석 도어를 잠그십시오.
- 스마트 키는 한 차에 카드형 스마트키를 포함하여 3개만 입력이 가능합니다. 만약 키를 한 개를 분실한 경우에는 차의 도난 방지 및 만일을 대비하여 나머지 키를 가지고 가까운 자사 직영 서비스센터나 서비스협력사에서 조치를 받으십시오.



OKH042004

■ 리모컨 버튼 사용 방법

▶ 도어 잠금(1)

- 모든 도어가 닫혔는데 한 개 이상의 도어가 잠금 해제된 상태에서 해당 버튼을 누르면 모든 도어가 잠금 상태로 됩니다.
  실외미러 접이버튼이 AUTO상태로 되어 있을경우 실외미러도 동시에 접힙니다.
- 모든 도어(엔진 후드 및 트렁크 포함)가 잠겼을 때 1회 비상 경고등이 깜박여(확인음도 1회 울림) 모든 도어가 잠금 상태임을 알려줍니다.

운전자가 직접 잠금 알림음 기능을 해제하거나 설정할 수 있습니다.
자세한 내용은 4장 「계기판 메뉴 설정」을 참조하십시오.

▶ 도어 잠금 해제(2)

- 모든 도어가 잠김 상태에서 해당 버튼을 누르면 모든 도어가 잠금 해제됩니다. 비상 경고등이 2회 깜박여(확인음도 2회 울림) 모든 도어가 잠금 해제임을 알려 줍니다.
  실외미러 접이버튼이 AUTO상태로 되어 있을경우 실외미러도 동시에 펴집니다.
- 잠금 해제 후 약 30초 이내에 도어를 열지 않으면 다시 잠깁니다.

다음과 같은 상태에서 도어 잠금/잠금 해제 버튼을 눌러 도어 잠금 또는 잠금 해제를 시도하면 도어가 잠금 또는 잠금 해제 되지 않습니다.

- 시동 「ACC」 또는 「ON」 상태에서 도어를 잠그거나 잠금 해제 하고자 할 때
- 한 개 이상의 도어가 열린 상태에서 차 안에서 도어를 잠그고자 할 때

▶ 트렁크 잠금 해제 및 열림(3)

- 해당 버튼을 길게(1초 이상) 누르면 파워 트렁크가 자동으로 열립니다.
- 트렁크를 한번 열었다 닫으면 다시 잠깁니다.

▶ 비상경보(알람)(4)

해당 버튼을 길게(1초 이상) 누르면 비상경고등 및 경보음이 약 30초간 작동하며 멈추고자 할 경우 스마트 키 버튼 중 하나를 누르십시오.

주의할 사항

약 10m 이내의 거리에서, 스마트 키의 버튼을 이용하여 도어를 잠금/잠금 해제할 수 있습니다.
비상 경보등이나 확인음을 확인 할 수 있는 위치에서 스마트 키의 버튼을 조작하십시오.
단, 스마트 키는 다음과 같은 경우에는 작동하지 않습니다.

- 작동 가능 거리(약 10m)를 벗어난 거리에서 작동할 경우
- 스마트 키의 건전지가 약한 경우
- 다른 차나 물건에 가려 전파 방해를 받을 경우
- 날씨가 매우 추운 경우



카드형 스마트 키 OKH042005

■ 카드형 스마트키 사용방법

카드형 스마트키는 지갑, 핸드백 등에 간편하게 휴대하여 도어를 잠그거나 열고, 엔진 시동을 걸 수 있습니다.

- 카드형 스마트키는 리모컨 기능이 없습니다. 카드형 스마트키를 휴대하고 앞좌석과 뒷좌석 도어의 바깥 손잡이에 있는 도어 잠금/잠금 해제 버튼을 눌러 도어를 잠금 또는 잠금해제 하십시오.
- 카드형 스마트키를 휴대하고 시동 버튼을 누르면 시동이 가능합니다.

⚠ 주 의

- **카드형 스마트키의 보관에 주의하십시오. 지갑이나 뒷주머니에 보관하여 사용할 경우 충격이나 구부러지는 등 변형으로 인하여 손상되지 않도록 주의 바랍니다.**
- **호주머니, 핸드백에 카드형 스마트키를 보관할 경우 열쇠, 동전등과 같이 휴대하면 표면이 손상될 수 있으니 보관 시 주의하십시오.**
- **카드형 스마트키에 물과 같은 액체 등이 들어가지 않도록 주의하십시오. 단자부 손상으로 스마트키가 작동되지 않을 수 있습니다.**

■ 건전지 교체 방법

건전지는 보통 몇 년간 사용이 가능하나 리모컨의 작동 상태에 따라서 필요할 때 건전지를 교체하십시오.



▶ 리모컨형 스마트키

1. 드라이버(−)를 사용하여 스마트 키를 분리하십시오.
2. 규격(CR2032 X 1개)에 맞는 건전지를 구입하여 조립하십시오.
   단, 극성에 주의하여 조립하십시오.
3. 조립은 분해의 역순으로 하십시오.

건전지를 교체한 후에는 반드시 스마트키가 정상적으로 작동되는지 확인하십시오.

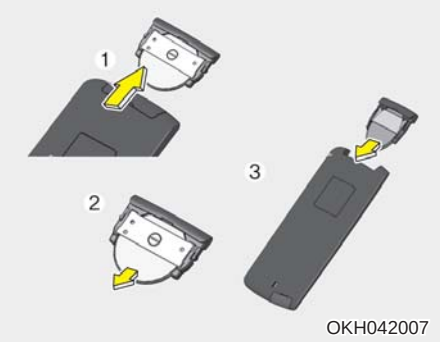

▶ **카드형 스마트키**

1. 카드형 스마트키 건전지부를 손으로 당겨 분리하십시오.
   건전지 커버 분리시 스크류 드라이버를 사용하지 마십시오. 무리한 힘으로 분리할 경우 커버 및 키에 손상을 줄 수 있습니다.
2. 규격(CR2412 x 1개)에 맞는 건전지를 구입하여 조립하십시오.
   단, 극성에 주의하여 조립하십시오.
3. 조립은 분해의 역순으로 하십시오.

건전지를 교체한 후에는 반드시 스마트키가 정상적으로 작동하는지 확인하십시오.

⚠ 주 의

- **스마트 키 내부의 회로는 정전기 등에 약하므로 건전지 교체에 자신이 없다면 자사 직영 서비스센터 또는 서비스협력사에 점검 및 교체를 의뢰하십시오.**
- **건전지 크기나 두께가 다른 비규격품을 사용할 경우에는 건전지의 접촉 불량으로 스마트 키 버튼이 간헐적으로 작동불량이 나타날 수 있으므로 규격품을 구입해서 사용하십시오.**
- **스마트 키는 완전방수가 되지 않기 때문에 내부에 습기(음료수, 수분 등)가 유입되면 오작동의 원인이 되며, 이는 보증수리의 대상에서 제외되므로 주의하십시오.**
- **부적절한 건전지 폐기는 환경과 사람의 건강을 해할 수 있습니다. 분리하여 처리하십시오.**

■ 비상키 분리방법

스마트 키 배터리 방전 등, 스마트 키가 정상적으로 작동하지 않을 경우, 비상키를 이용하여 도어를 잠그거나 잠금 해제할 수 있습니다.

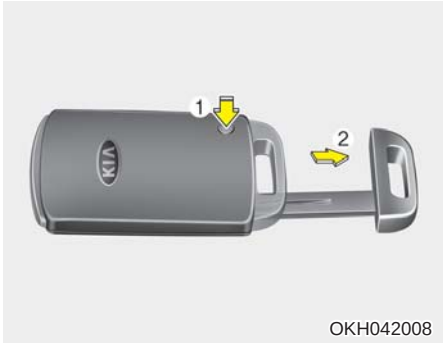

OKH042008

▶ 리모컨형 스마트키

- 보조키를 빼고자 할때
  키 고정 버튼(1)을 누른 상태에서 보조 키(2)를 잡아 당겨 분리하십시오.

- 보조키를 사용 후 넣고자 할때
  딸각하고 걸릴 때까지 그대로 넣으십시오.



OKH042009

▶ 카드형 스마트키

- 보조키를 빼고자 할때
  잠금 버튼(1)을 옆으로 밀어 놓은 상태에서 보조키(2)를 당겨 빼십시오.

- 보조키를 사용 후 넣고자 할때
  잠금 버튼(1)을 옆으로 밀어 놓은 상태에서 보조키(2)를 넣어 딸깍하고 걸릴 때까지 넣어주십시오.
  너무 무리한 힘으로 밀어 넣거나, 보조키를 비틀지 않도록 하십시오.
  카드형 스마트키가 변형될 수도 있습니다.

■ 리모컨타입

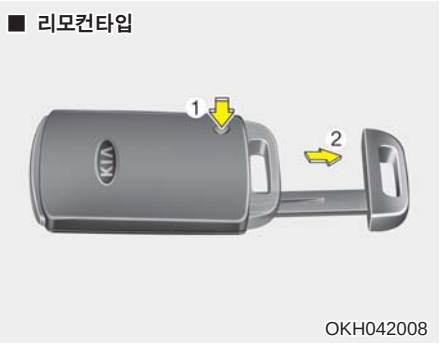

OKH042008

■ 카드타입



OKH042009

■ 키를 타인에게 양도해야 할 때 (대리 주차 시 또는 대리 운전 시)

트렁크와 글로브 박스 내부를 타인이 열지 못하도록 다음과 같이 할 수 있습니다.

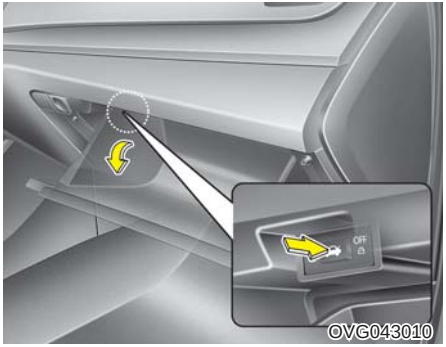

1. 보조 키로 글로브 박스를 잠금 해제한 후 여십시오.
2. 글로브 박스 내 트렁크 자동 개폐 제어버튼을 눌러「OFF」(튀어나온 상태)로 하십시오.
   차안에 있는 트렁크 열림 버튼 및 스마트 키의 트렁크 열림 버튼으로 트렁크를 열 수 없습니다.
3. 글로브 박스를 닫은 후 보조 키를 사용하여 글로브 박스를 잠금시켜 주십시오.
4. 분리된 보조 키는 휴대하고 타인에게 보조 키가 빠진 스마트 키를 주십시오.
   보조 키가 빠진 전자 스마트 키로는 도어 개폐 및 엔진시동만 가능하므로 트렁크 및 글로브 박스를 열 수 없습니다.

도난 경보 장치

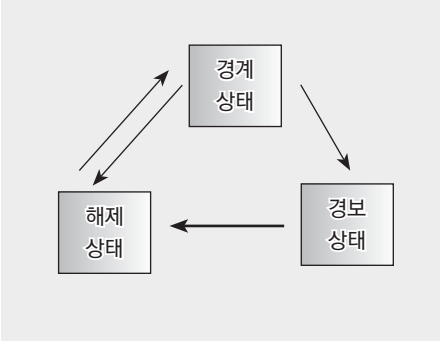

도난 경보 장치는 시동이 꺼진 상태에서 스마트 키 또는 도어 바깥 손잡이의 잠금 버튼으로 도어를 잠그면 작동하는 장치로 스마트 키 또는 도어 바깥 손잡이의 잠금 버튼을 사용하지 않고 임의로 도어(또는 트렁크) 또는 엔진 후드를 열면 비상 경고등이 깜박이고 경보음이 울립니다.

■ 경계 상태

스마트키가 차 안에 있지 않은 상태에서 엔진 후드와 모든 도어(트렁크 포함)를 닫은 후 스마트 키 또는 도어 바깥 손잡이의 잠금 버튼을 이용하여 도어를 잠그십시오.
1회 비상 경고등이 깜박이고 경보음이 울려 차가 경계 상태에 들어갔음을 알려줍니다.

- 스마트 키의 도어 잠금 버튼(🔒)을 눌러 잠금을 할 때 비상 경고등이 깜박이지 않거나 경보음이 울리지 않으면 차가 경계 상태로 들어가지 못한 것입니다. 열린 도어가 없는지 확인 후 닫으면 비상 경고등이 깜박이면서 자동으로 경계 상태에 들어갑니다.
- 스마트 키가 감지되는 거리에서 도어의 바깥 손잡이에 있는 도어 잠금 버튼을 눌러 잠금을 할 때 비상 경고등이 깜박이지 않거나 확인음이 울리지 않으면 차가 경계 상태로 들어가지 못한 것입니다. 열린 도어가 없는지 확인 후 닫고 다시 도어 잠금을 하십시오.

경계 상태에 들어간 후 30초 이내에 도어(또는 트렁크)나 엔진 후드가 열릴 경우에는 불필요한 경보 작동을 방지하기 위하여 경계 상태가 해제됩니다.

- 스마트 키로 도어 잠금을 한 경우에는 반드시 스마트 키로 도어 잠금 해제를 하십시오. 스마트 키 또는 도어 바깥 손잡이의 잠금 버튼이 아닌 비상 키로 도어 잠금을 하면 단지 도어 잠금만 될 뿐 도난 경보 장치가 작동하지 않습니다.

■ 경보 상태

경계 상태에서 스마트 키 또는 도어 바깥 손잡이의 잠금 버튼을 사용하지 않고 도어(트렁크 포함)나 엔진 후드 등을 열면 약 27초 동안 비상 경고등이 깜박이고 경보음이 울린 후 10초간 멈추는 주기로 2회 반복합니다. 경보를 한 후에도 경보 상태가 풀리지 않으면 경보가 다시 시작됩니다.

■ 경보 보류

다음과 같은 상황에서는 경보가 울리지 않고 경보를 보류합니다.

- 스마트 키의 트렁크 잠금 해제 버튼( )을 눌러 트렁크를 잠금 해제될 때
- 스마트 키가 감지되는 거리에서 트렁크 핸들 스위치를 눌러 트렁크가 잠금 해제될 때

트렁크가 열려 있더라도 도어나 후드 쪽은 경계 상태가 계속 유지되며, 트렁크를 닫으면 트렁크도 경계상태가 됩니다.

■ 경계 및 경보 상태 해제

경계 및 경보 상태에서는 스마트 키를 이용하여 도어 잠금 해제를 하십시오.

비상 경고등이 2회 깜박여(경보음도 2회 울림) 경계 상태나 경보 상태가 해제됨을 알려줍니다. 이때 약 30초 이내에 도어(트렁크 포함)를 열지 않으면 다시 도어(트렁크 포함)가 잠기면서 경계 상태나 경보 상태가 됩니다.

- 스마트 키의 도어 잠금 해제 버튼( )을 눌러 모든 도어가 잠금 해제될 때
- 스마트 키가 감지되는거리에서 앞좌석 도어 바깥 손잡이에 있는 잠금/해제 버튼을 눌러 모든 도어가 잠금 해제될 때

⚠ 주 의

- **스마트 키를 분실했을 때에는 자사 직영 서비스센터나 서비스협력사에 연락하십시오.**
- **경계 상태에서 비상 키로 도어를 잠금 해제하고 연 경우 비상 경고등이 깜박이고 경보음이 울리므로 경계 상태에서는 반드시 스마트 키 또는 도어 바깥 손잡이의 잠금 버튼으로 도어를 잠금 해제하고 여십시오. 경계 상태나 경보 상태를 해제할 수 없을 경우 비상 키로 도어를 잠금 해제하고 연 후 스마트키로 시동버튼을 직접 누르면 경보 상태가 해제되면서 시동을 걸 수 있게 됩니다.**

도어

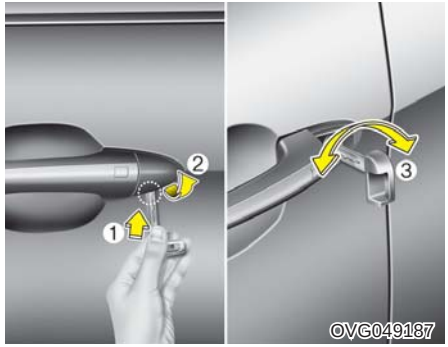

■ 차 밖에서의 잠금/해제

▶ 비상키

비상 시 아래와 같이 커버를 탈거하여 사용하십시오.

1. 비상 키를 이용하여 차량 바깥쪽으로 커버를 들어올리십시오.
2. 비상 시 커버 탈거 후 키를 이용하여 운전석 도어를 잠그거나 열 수 있습니다.

⚠ 주 의

커버 탈거 시 흠집 및 커버가 분실 되지 않도록 주의하십시오.

▶ 스마트 키

- 스마트 키의 버튼을 눌러 도어를 잠금/잠금 해제할 수 있습니다.
- 스마트 키가 감지된 상태에서 앞좌석 또는 뒷좌석 도어 바깥 손잡이에 있는 잠금/잠금 해제 버튼을 눌러 도어를 잠금/잠금 해제할 수 있습니다.
- 도어를 열 때 잠금 해제 후 도어의 바깥 손잡이를 당기십시오.
- 도어를 닫을 때 도어를 손으로 밀어서 닫으십시오.

⚠ 경 고

- **도어를 정확히 닫지 않으면 다시 열릴 수 있습니다.**
- **도어를 열거나 닫을 경우 주의를 하지 않으면 도어와 차체 사이에 손가락 등 신체가 끼어 다칠 수 있습니다.**

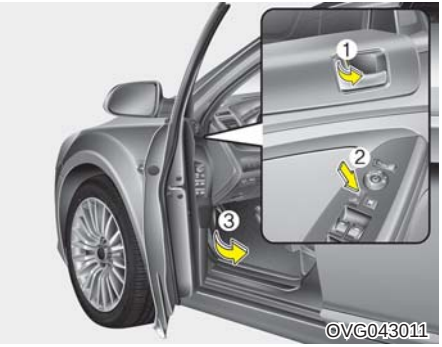

- 키를 사용하지 않고 도어를 잠글 때는 각 도어 내부의 도어 잠금 버튼(1) 또는 중앙 도어 잠금 스위치(2)를 이용하여 도어를 잠그고, 도어를 밀어서 닫으면(3) 잠깁니다. 확실히 잠겼는지 확인하십시오.
- 중앙 도어 잠금 스위치(2)를 이용하면 모든 도어를 잠금시킬 수 있습니다.
- 키 홈이 얼어 열리지 않을 때는 가볍게 두드리거나 키를 뜨겁게 하여 여십시오.
- 키나 잠금 버튼 또는 잠금 스위치로 「잠금」과 「잠금해제」를 교대로 연속 조작하면 보호회로가 작동되어 일시적으로 작동되지 않을 수 있습니다.
- 차에서 내릴 때는 주차 브레이크를 작동 후 시동 키를 빼십시오. 또 유리창을 닫고 모든 도어를 잠근 뒤에 차를 떠나십시오.

⚠ 주 의

도어 및 도어 핸들에 무리한 힘을 가하지 마십시오. 파손될 우려가 있습니다.

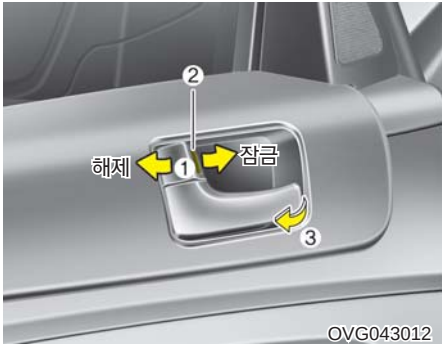

■ 차 안에서의 잠금/잠금해제

▶ 잠금 버튼을 사용할 때

- 각 도어에 있는 도어 잠금 버튼(1)을 이용하여 잠금 및 해제시킬 수 있습니다.
- 도어를 잠그려면, 도어 잠금 버튼(1)을 눌러 「잠금」위치에 놓으십시오. 도어가 잠기면, 도어 잠금 버튼의 빨간 부분(2)이 보이지 않게 됩니다.
- 도어를 열고자 할 때는, 도어 잠금 버튼(1)을 눌러 「해제」위치에 놓으신 후 도어 핸들(3)을 당기십시오.
- 운전석 도어는 차량에 따라 도어 잠금 버튼(1)이 「잠금」위치에 있어도 도어 핸들(3)만 잡아 당기면 도어 잠금 버튼이 해제되면서 도어가 열립니다.
  키를 시동 스위치에 꽂아둔 상태 또는 스마트 키가 차량 내부에 있을 경우 앞좌석 도어를 열고 도어 잠금 버튼 또는 중앙 도어 잠금 스위치로 잠금시키면 다시 해제되어 잠금되지 않습니다.
- **차가 움직일 때에는 항상 도어를 잠가 주행 중에 도어가 열리지 않도록 하십시오. 도어를 잠가 두면 차가 정차 중이거나 서행할 때에, 낯선 사람이 도어를 열고 들어오는 것을 방지할 수 있습니다.**

⚠ 주 의

도어 및 도어 핸들에 무리한 힘을 가하지 마십시오. 파손될 우려가 있습니다.

⚠ 경 고

- **차에서 내릴 때는 후방으로부터 오는 차량이나 오토바이, 자전거, 보행자 등에 주의하여 도어를 여십시오. 갑자기 도어를 열면 위험합니다.**
- **차량 주행전에 도어가 확실히 닫혀 있는지 확인하십시오. 주행 중에 도어가 열리면 매우 위험합니다.**
- **혼자 힘으로 차 밖으로 나올 수 없는 어린이나 동물을 차 안에 남겨 두지 마십시오. 밀폐된 차 안은 외부 기온에 따라 매우 덥거나 춥고 질식의 위험까지 있으므로 상해나 사망으로 이어질 수 있습니다.**
- **차량에 따라 도어가 잠겨있는 경우에도 운전석 도어는 실내측 도어 핸들을 당기면 열립니다. 운행중 차량의 도어가 열리면 매우 위험하므로 도어를 열지 마십시오. 부상 또는 사망사고의 원인이 될 수 있습니다.**

■ 운전석



■ 동승석

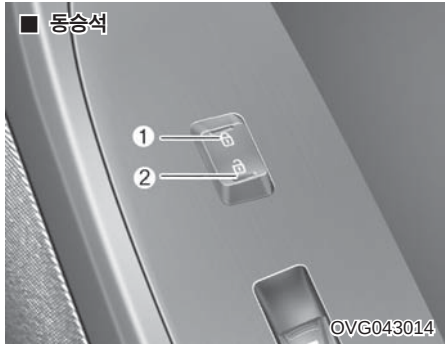

▶ 중앙 도어 잠금 스위치를 사용할 때

운전석(또는 동승석)에 있는 중앙 도어 잠금 스위치의 앞쪽(1)을 누르면 모든 도어가 잠기고 뒤쪽(2)을 누르면 모든 도어가 잠금 해제됩니다.

단, 스마트 키가 차내에 있을 경우, 앞좌석 도어를 열고 중앙 도어 잠금 스위치로 잠금 시키면 다시 해제되어 잠금되지 않습니다.

⚠ 경 고

차량 출발 전에 운전석(또는 동승석)에서 중앙 도어 잠금 스위치를 이용하여 모든 도어를 잠그십시오. 특히 어린이를 태웠을 때는 반드시 잠금 상태로 주행하십시오. 운행 중 실수로 차량의 도어가 열리게 되면 매우 위험합니다.

■ 충돌감지 자동 도어 잠금해제 장치

도어가 잠금되었을 때, 시동 「ON」 상태에서 충돌 센서에 충격이 전달되면 도어 잠금 장치가 자동으로 해제됩니다.

단, 도어 잠금 해제와 관련된 기계적인 장치나 배터리에 문제가 있을 때는 도어가 잠금 해제되지 않을 수도 있습니다.

■ 차속감응 자동 도어 잠금 장치

차량이 약 15km/h 이상 주행하면 자동으로 모든 도어가 잠기게 됩니다. 이때, 강제로 도어 잠금 버튼이나 중앙 도어 잠금 스위치로 도어 잠금상태를 해제하지 마십시오. 시동 「ACC」 또는 「OFF」 되면 자동으로 도어가 잠금 해제 됩니다.

차량에 따라 운전자가 직접 아래의 자동 도어 잠금/잠금해제 기능을 선택하거나 해제할 수도 있습니다. 자세한 내용은 4장 「차량 설정」을 참조하십시오.

- 차속감응 자동 도어 잠금
- 시동 「OFF」 시
- 운전석 도어 잠금 버튼 해제에 의한 전 도어 잠금 해제
- 변속레버 위치에 따른 도어 잠금/잠금해제

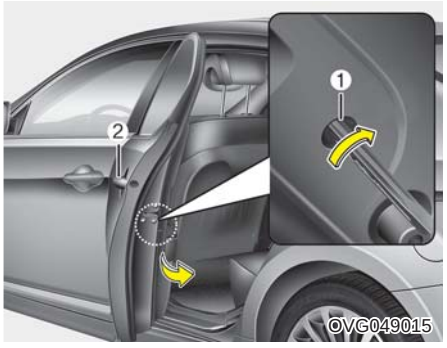

■ 어린이 보호용 잠금 장치

차량 운행 중 어린이가 차 안에서 뒷좌석 도어를 여는 것을 방지하기 위한 장치입니다.
어린이는 안전을 위하여 뒷좌석에 태우시고, 어린이를 뒷좌석에 태울 때는 반드시 어린이 보호용 잠금 장치를 사용하십시오.

1. 뒷도어를 여십시오.
2. 잠금레버 홀(1)에 보조키 또는 비상키를 꽂아 잠금(🔒) 위치로 돌리 십시오.
3. 뒷도어를 닫으십시오.

뒷도어를 열때는 차밖에서 손잡이(2)를 당겨 여십시오.

어린이 보호용 잠금 장치를 열림(🔓)의 위치로 하기 전까지는 도어가 잠금해제된 상태라도 차 안의 도어핸들로 뒷도어를 열 수 없습니다.

⚠ 경 고

만일 주행 중에 어린이가 우연히 도어를 열 경우, 부상을 당하거나 사망할 수도 있습니다. 어린이가 차내에서 도어를 여는 것을 방지하기 위하여, 어린이를 태웠을 때는 반드시 어린이 보호용 잠금 장치를 사용하십시오.

트렁크

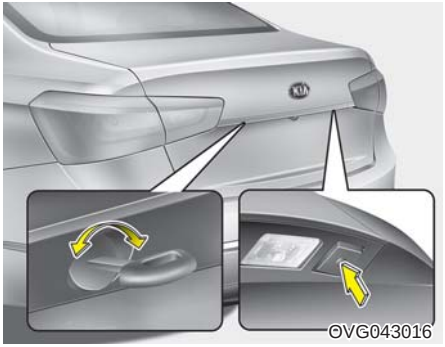

주 의

트렁크 내에는 고가의 소지품을 넣어 두지 마시고, 도난 방지를 위하여 항상 모든 도어와 트렁크를 잠그십시오.



■ 차 밖에서

- 키를 키 홈에 꽂고 오른쪽으로 돌리면 잠금 해제 됩니다. 트렁크를 닫으면 그대로 잠깁니다.
- 리모컨/스마트 키에 의한 트렁크 작동 방법은 앞쪽의 「무선 도어 잠금 장치 및 스마트 키」 내용을 참조하십시오.
- 닫을 때는 양손으로 눌러서 닫으십시오. 닫은 후에는 완전히 닫혔는지 다시 한번 확인 하십시오.

■ 차 안에서

실내에서는 트렁크 열림 버튼을 누르면 트렁크가 열립니다.

경 고

트렁크가 열린 상태로 주행하면 운전석에서 후방이 잘 안보이고 실내로 배기가스가 유입되어 위험하오니 주의하십시오.

⚠ 경 고

주행 전에 트렁크가 확실히 잠겼는지 확인하십시오. 트렁크가 열려 있으면 배기가스가 차량 안으로 들어와 운전자나 승객에게 피해를 줄 수 있습니다.
트렁크는 열릴 때 위로 올라갑니다. 트렁크를 열거나 닫을 때는 차 내부 또는 외부 주위의 안전을 확인한 후에 트렁크를 열거나 닫으십시오. 트렁크는 일정 위치 이하 또는 이상에서는 스스로 내려가거나 올라가므로 얼굴, 머리 등이 부딪히거나 손, 발등이 끼이지 않도록 항상 주의하십시오.

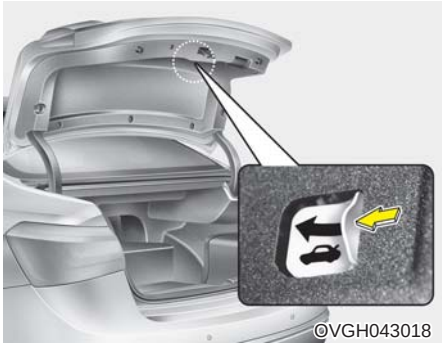

■ 비상 시 트렁크 잠금 해제 장치

타의(강도/납치)에 의해 순간적으로 트렁크 룸에 갇혔을 때 트렁크 룸내에서 트렁크 리드에 있는 노란색(야광불빛) 레버를 화살표 방향으로 밀면 트렁크 리드 잠금장치 해제가 가능합니다.

⚠ 경 고

- 비상 시에 대비하여 트렁크 잠금 해제 장치의 위치 및 사용법을 주지하십시오.
- 어린이에게 화물칸 안에서 노는 것의 위험함을 주지시키십시오.
  또한 화물칸에 사람이나 동물을 태우지 마십시오.

⚠ 경 고

트렁크 잠금 해제 장치는 비상시에만 사용하십시오.
특히, 주행 중 트렁크가 열리면 매우 위험하오니 사용 시 유의하십시오.

유리창 개폐 장치

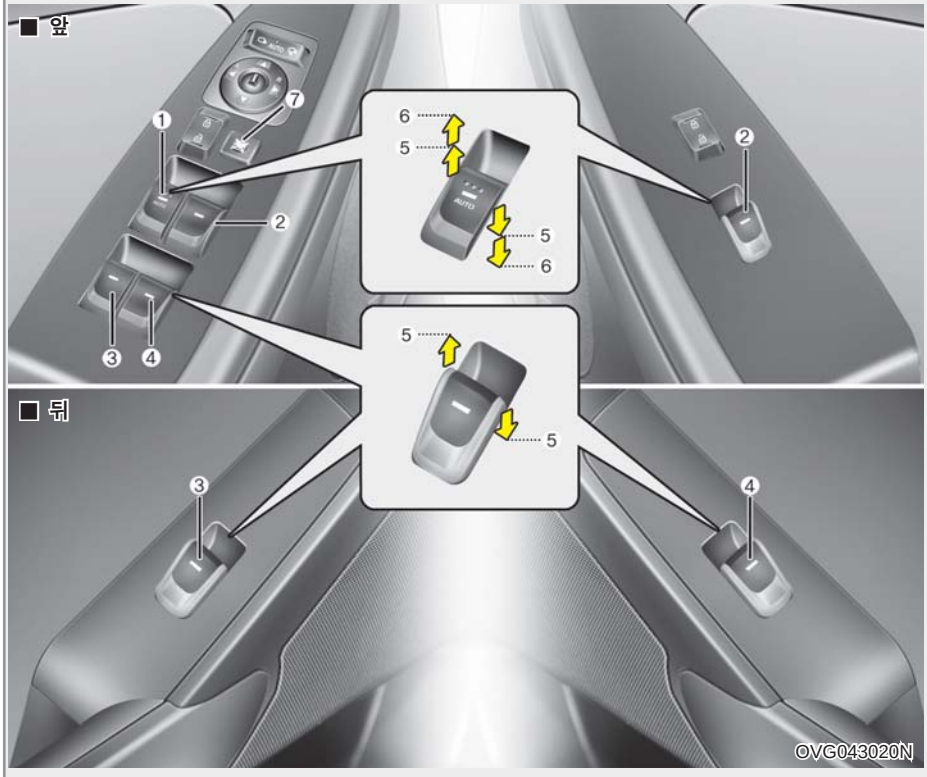

▶ 유리창 개폐/스위치

1. 운전석 유리창 개폐 스위치
2. 동승석 유리창 개폐 스위치
3. 뒷좌석(좌측) 유리창 개폐 스위치
4. 뒷좌석(우측) 유리창 개폐 스위치
5. 유리창 개폐
6. 원터치 자동 유리창
7. 유리창 개폐 잠금 버튼

■ 전동식

전동식 유리창을 작동하기 위해서는 시동 「ON」 또는 시동 상태이어야 합니다.
시동 「OFF」 또는 「ACC」 상태가 된 후에라도 약 30초 동안은 유리창 개폐를 할 수 있습니다.
단, 운전석이나 동승석 도어를 열면 30초 이내라도 자동 유리창 개폐를 할 수 없습니다.

주행중 어느 한쪽의 유리창이 열려서 진동이나 파동이 느껴지면, 반대편 유리창도 조금 열어서 그러한 현상을 줄일 수 있습니다.

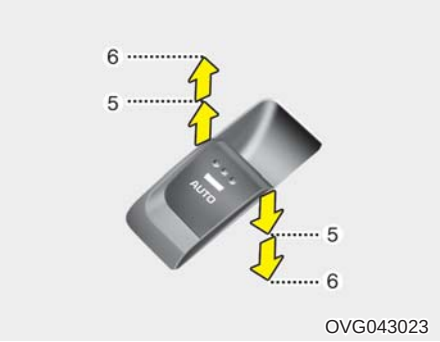

▶ 유리창 개폐

- **A타입 – 원터치 자동 열림 또는 닫힘 (운전석 및 동승석)** 사양 적용시

  유리창 개폐 스위치를 한번만 강하게 두번째 걸리는 위치(6)까지 당겨주거나 눌러 주면 스위치에서 손을 떼어도 유리창이 완전히 닫히거나 열리게 됩니다.
  유리창이 자동으로 열리거나 닫히는 중에 원하는 위치에서 멈추게 하려면 스위치를 살짝 당기거나 누르면 그 상태에서 유리창의 작동이 멈춥니다.

단, 원터치 자동 닫힘 기능이 정상적으로 작동하지 않을 때에는 원터치 자동 유리창을 다음과 같이 초기화 하십시오.

1. 시동 「ON」 또는 시동 상태로 하십시오.
2. 각 유리창 개폐 스위치를 당겨 유리창이 완전히 닫히고 난 후 약 1초 정도 계속 당기십시오.

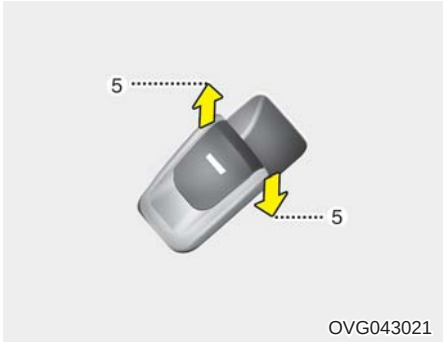

- **B타입**

  뒷좌석에 있는 유리창 개폐 스위치를 사용하면, 모든 유리창을 열고 닫을 수 있습니다.
  해당 유리창 개폐 스위치를 첫번째 걸리는 위치(5)까지 누르거나 당기면 해당 유리창이 열리거나 닫힙니다.

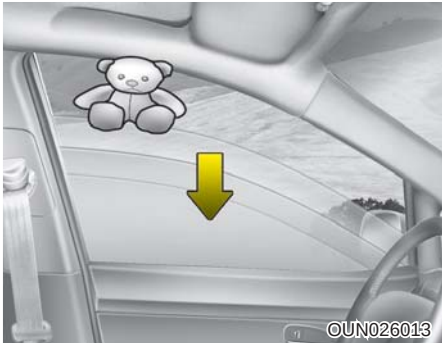

▶ 물체 끼임 인식 기능 (A 타입 적용시)

유리창이 원터치 기능(6)으로 닫히는 중에 일정한 힘이 감지되면 자동으로 작동을 멈추고, 일정 위치만큼 다시 열립니다. 그러나 유리창에서 감지된 저항이 일정한 힘 이하이거나 스위치를 첫번째 걸리는 위치에서 계속 당겨 수동으로 닫을 때는(원터치 기능으로 작동하지 않았을 경우) 끼임 인식 기능이 작동되지 않습니다.

- 두번째 걸리는 위치에서 계속 당겨 올릴 경우 일정한 힘이 감지되면 자동으로 작동을 멈추거나 또는 일정 위치만큼 다시 열립니다. 그러나 5초 이내에 다시 두번째 걸리는 위치에서 계속 당기면 물체 끼임 인식 기능이 작동하지 않습니다.
  따라서 유리창 개폐시는 항상 얼굴, 팔, 손 또는 기타 장애물이 없는지 반드시 확인하신 후에 사용하십시오.

⚠ 주 의

외부 기온이 너무 낮은 겨울철의 경우 창문이나 도어가 결빙되어 자동 닫힘으로 유리창이 상승중 힘을 받아 이것을 낌으로 감지할 수 있으므로 가급적 수동 닫힘으로 작동하십시오.

⚠ 경 고

- 원터치 자동 유리창의 작동이 아닌 첫 번째 걸리는 위치에서 계속 당겨 유리창을 올리는 상태에서는 물체 끼임 인식 기능이 작동되지 않습니다. 따라서 앞/뒤 유리창 개폐시는 항상 얼굴, 팔, 손 또는 기타 장애물이 없는지 반드시 확인하신 후에 사용하십시오.
- 물체 끼임 인식 기능이 작동할 때라도 약 4mm 이하의 물체가 창문 위쪽에서 낄 때나 유리창에 일정한 저항이 가해지지 않는 경우에는 아래로 내려가는 기능이 작동되지 않습니다. 유리창을 닫을 때는 장애물 여부를 반드시 사전에 확인하십시오.



▶ 유리창 개폐 잠금 버튼

운전석운전석 도어에 있는 유리창 개폐 잠금 버튼을 눌러 잠금 상태로 하면 뒷좌석의 유리창 개폐 스위치 작동을 잠금 시킬 수 있습니다. 해당 도어의 유리창 개폐 스위치 작동은 다음과 같습니다.

- 운전석 : 전도어 유리창 열림/닫힘 가능
- 동승석 : 동승석 유리창 열림/닫힘 가능
- 뒷좌석 : 뒷좌석 유리창 열림/닫힘 불가

⚠ 주 의

- 전동식 유리창 개폐 장치의 손상을 방지하기 위하여, 두개의 유리창을 동시에 작동시키지 마십시오. 퓨즈의 수명이 단축되고 유리창 개폐 장치가 손상될 수 있습니다.
- 메인(운전석 도어) 스위치와 서브(동승석 또는 뒷좌석 도어) 스위치의 작동을 반대 방향으로 동시에 작동시킬 경우 고장을 유발할 수 있습니다.

⚠ 경 고

- 어린이가 작동하지 못하도록 하십시오. 특히 뒷좌석에 어린이를 태웠을 때는 반드시 운전석의 유리창 개폐 잠금 버튼을 눌러 놓으십시오. 어린이가 유리창을 잘못 작동하면, 심각한 부상을 초래할 수 있습니다.
- 주행 중에 열려진 유리창 사이로 얼굴이나 손을 내밀지 않도록 하십시오.
- 앞/뒤 유리창 개폐시 항상 얼굴, 팔, 손 또는 기타 장애물이 없는지 확실히 점검하십시오.

엔진 후드

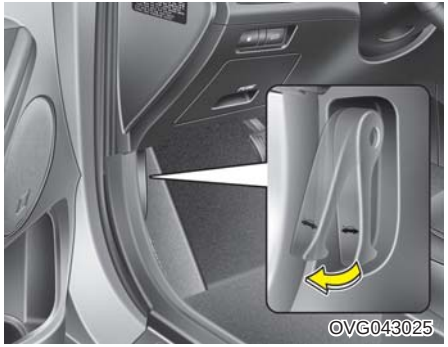

■ 엔진 후드 여는 방법

1. 엔진 후드 열림 레버를 당기십시오. 엔진 후드가 조금 열립니다.

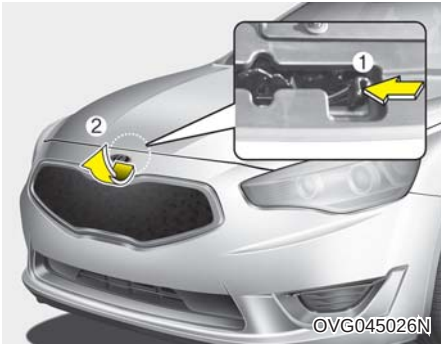

2. 차량의 앞에서 엔진 후드를 약간 들어 올리고, 중앙 안쪽의 잠금레버(1)를 왼쪽으로 밀고 있는 상태에서 후드(2)를 위로 들어 올리십시오.
3. 엔진 후드를 중간 정도 들어 올리면 저절로 완전히 열리게 됩니다.

■ 엔진 후드 닫는 방법

1. 엔진 후드를 닫기 전에 다음 사항을 먼저 확인하십시오.
   - 엔진부의 모든 주입구 캡이 제 위치에 잘 닫혀져 있어야 합니다.
   - 엔진부에 불필요한 물건(예; 장갑, 공구 등) 들이 없어야 합니다.
2. 엔진 후드를 내린 후 아래로 밀어 닫으십시오.
3. 엔진 후드가 확실히 닫혔는지 확인하십시오.

⚠ 경 고

- **주행 전에 후드가 완전히 닫혔는지를 반드시 확인하십시오.**
  완전히 닫히지 않은 상태로 주행시, 주행 역풍에 엔진후드가 열려 시야를 막고, 이로 인해 대형사고가 일어날 수 있습니다.
- **경사가 없는 장소에서 시동을 끄고 변속레버를 「P」(주차) 위치로 하고 주차 브레이크를 작동시켜 놓은 상태에서 후드를 여십시오.**

⚠ 경 고

- **엔진룸 안에 걸레, 장갑 등 화재를 유발할 수 있는 것을 넣고 엔진 후드를 닫지 마십시오.**
  화재를 유발할 수도 있습니다.
- **특별한 경우를 제외하고는 엔진 시동을 끈 후 후드를 열어 작업하십시오. 그러나 엔진 시동 상태에서 점검 및 작업을 해야 할 경우에는 넥타이나 손수건, 목도리, 옷소매 등이 엔진 또는 라디에이터 팬에 닿지 않도록 주의하십시오. 그렇지 않을 경우 부주의로 인하여 신체의 상해나 차량에 큰 손상을 줄 수 있습니다. 또한 시계나 팔찌, 반지 역시 제거한 후 작업하십시오.**

연료주입구



■ 연료주입구 여는 방법

1. 엔진 시동을 반드시 끄십시오.
2. 연료주입구 열림 버튼을 누르십시오.

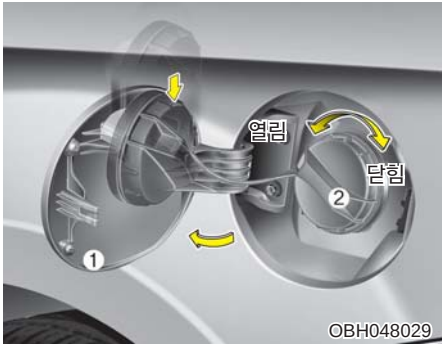

3. 연료주입구 커버(1)가 열립니다.
   추운 날씨에 커버 주변이 얼어서 연료주입구 커버(1)가 열리지 않으면, 커버 주위를 가볍게 두드리거나 누르십시오.
4. 연료주입구 캡(2)을 시계 반대방향으로 돌려 여십시오.
5. 지정된 연료를 주유하십시오.

■ 연료주입구 닫는 방법

1. 연료주입구 캡(2) 을 닫으려면, 연료 주입구 캡을 시계방향으로 '딸깍' 소리가 날때까지 돌리십시오.
2. 연료주입구 커버(1)를 닫고 가볍게 눌러 원위치 시킨 후, 확실하게 닫혔는지 확인 하십시오.

⚠ 주 의

- **지정된 연료외 다른 연료(등유, 알콜, 항공유 등)와 혼합하여 사용하지 마십시오.**
- **불량 연료나 미검증된 연료(첨가제)등을 사용하면, 연료 탱크 오염, 연료 펌프 손상 및 연료필터의 조기 막힘 등으로 인해 엔진과 배출가스 점화장치가 손상될 수 있습니다.**

⚠ 주 의

- 연료 주입구 캡을 교체해야 할 때는, 순정 부품을 사용해야 합니다. 맞지 않는 연료 주입구 캡을 사용하면, 연료장치 또는 배기 제어장치에 심각한 고장이 날 수 있습니다. 가까운 자사 직영 서비스센터 또는 서비스협력사에서 교체하십시오.
- 차량의 외부 표면에 연료를 떨어뜨리지 마십시오. 도장표면에 연료가 떨어지면 도장이 손상될 수 있습니다.
- 연료캡을 완전히 잠그지 않을 경우 엔진 경고등()이 켜질 수 있으나 이는 차량이나 부품의 고장이 아니므로 연료캡을 "딸깍" 소리가 나도록 다시 잠그십시오. 재장착 후에도 엔진 경고등이 켜질 경우 자사 직영 서비스센터 또는 서비스협력사에서 점검을 받으십시오.

⚠ 경 고

연료 주입구 캡을 열때는 연료에 압력이 가해져 있을 수 있으므로 항상 조심스럽게 천천히 분리하십시오. 캡에서 연료가 새거나 바람 빠지는 소리가 들리면 캡을 완전히 분리하기 전에 이런 상황이 멈출 때까지 기다리십시오. 그렇지 않을 경우 연료가 분출되어 심각한 상해를 입을 수 있습니다.

자동차 연료는 인화성 물질로서 화재 및 폭발의 위험이 있습니다.

주유할 때는 반드시 다음 사항에 유의하십시오.

- 연료 주유기 또는 연료 주입구 캡 등을 만지거나 열 경우, 먼저 연료 주입구에서 가능한 먼 곳에 있는 금속부에 맨손을 접촉시켜 정전기를 없애십시오.

⚠ 경 고

- 주유 중 차 안에 다시 들어가지 마십시오. 정전기가 발생되는 어떠한 행동도 주유소 부근에서는 하지 마십시오. 정전기로 인해 기화된 연료에 불이 붙어 폭발할 수도 있습니다. 만약 차 안에 다시 들어갔다 나온 경우, 주유기나 연료 주입구 캡 등을 만지기 전에 주유구에서 먼 곳에 있는 금속부에 맨손을 접촉시켜 정전기를 없애십시오.
- 휴대용기를 이용할 때에는 용기를 반드시 지면에 내려 놓은 후 주유하십시오. 차량 내부 또는 위에 휴대용기를 두면 정전기로 인해 기체연료에 불이 붙을 수도 있습니다.

주유가 완전히 끝날 때까지 휴대용기를 지면에 놓아 주십시오.

⚠ 경 고

- 주유소 부근에서 휴대폰을 사용하지 마십시오 휴대폰의 전류나 전자파로 인해 기화된 연료에 불이 붙을 수도 있습니다. 휴대폰을 사용해야 할 때는 주유소에서 멀리 떨어진 장소에서 사용하십시오.
- 주유하기 전에 반드시 엔진을 끄십시오. 엔진의 전기장치에 의한 스파크로 인해 기화된 연료에 불이 붙을 수도 있습니다. 주유하기 전에 엔진을 끄고, 주유가 끝난 뒤에는 연료 주입구 캡을 완전히 잠그고, 주입구 커버를 닫은 후 시동을 거십시오.
- 주유소 부근에서 담배를 피우거나 라이터를 켜는 등 화재의 위험이 있는 행동을 삼가십시오. 자동차 연료는 인화성 물질이므로 불꽃에 의해 폭발할 수도 있습니다.

⚠ 경 고

- 만약 주유 중 화재가 발생하게 되면, 차에서 멀리 떨어져 안전을 확보한 후 즉시 주유소 관리자 및 소방서에 알려 지시를 받으십시오.



■ 비상 시 연료 주입구 잠금 해제 장치

배터리의 방전 및 차량의 전기 배선 이상으로 인해 연료 주입구 커버가 열리지 않는 경우, 트렁크를 열고 비상용 고리를 화살표 방향으로 가볍게 당기면 연료 주입구 커버가 열립니다.

파노라마 선루프 사양 적용시



시동 「ON」 또는 시동 상태에서 선루프 조절 레버를 이용하여 블라인드를 열거나 선루프를 틸트 또는 슬라이드 상태로 열 수 있습니다.

⚠ 경 고

- **선루프 개폐 시는 항상 손이나 머리 또는 기타 장애물이 없는지 반드시 확인한 후에 사용하고 특히 안전을 위해 어린이가 작동하지 못하도록 하십시오. 잘못 조작 시 심각한 부상을 초래할 수 있습니다.**
- **차량에서 잠시 떠날 때에도 반드시 시동을 「OFF」하고 키를 소지하여 어린이가 작동하지 못하도록 하십시오.**



■ 햇빛 차단용 블라인드

선루프 유리창을 통해 들어오는 직사 광선을 차단시키고자 할 사용하십시오.

1. 파노라마 선루프 조절 레버를 첫번째 걸리는 위치까지 뒤쪽으로 당기면 앞/뒤 블라인드가 슬라이딩 되면서 열립니다.
2. 파노라마 선루프가 닫혔을 때 파노라마 선루프 조절 레버를 앞쪽으로 밀거나 아래로 당기면 앞/뒤 블라인드가 슬라이딩 되면서 닫힙니다.

※ 블라인드에 발생하는 주름현상은 재질 특성상 발생할 수 있는 정상적인 현상입니다.

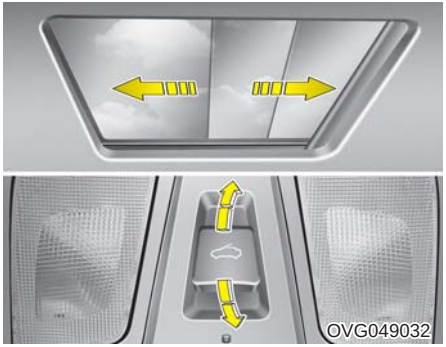

■ 슬라이드 상태로 열기

- 햇빛 차단용 블라인드가 닫혀있을 때
  파노라마 선루프 조절 레버를 두 번째 걸리는 위치까지 뒤로 당기면 햇빛 차단용 블라인드가 슬라이딩 되면서 열리고, 파노라마 선루프가 슬라이딩 되면서 열립니다. 열리는 도중 멈추고자 할 때는 조절 레버를 살짝 밀거나 당기면 정지됩니다.
- 햇빛 차단용 블라인드가 열려있을 때
  파노라마 선루프 조절 레버를 뒤로 당기면 파노라마 선루프가 슬라이딩 되면서 열립니다. 열리는 도중 멈추고자 할 때는 조절 레버를 살짝 밀거나 당기면 정지됩니다.

※ 파노라마 선루프는 앞쪽에 위치한 부분만 열고 닫을 수 있습니다.

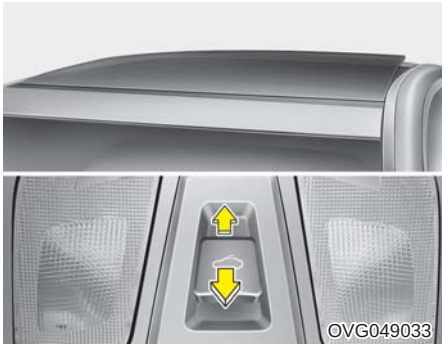

■ 틸트 상태로 열기

- 햇빛 차단용 블라인드가 닫혀있을 때
  파노라마 선루프 조절 레버를 위로 누르면 햇빛 차단용 블라인드가 슬라이딩 되면서 열리고, 파노라마 선루프가 틸트 됩니다. 열리는 도중 멈추고자 할 때는 조절 레버를 살짝 밀거나 당기면 정지됩니다.
- 햇빛 차단용 블라인드가 열려있을 때
  파노라마 선루프 조절 레버를 위로 누르면 파노라마 선루프가 틸트 됩니다. 슬라이드된 상태에서는 틸트를 할 수 없으나 틸트된 상태에서는 슬라이드를 할 수 있습니다. 틸트로 열고자 할 때는 완전히 닫힌 상태에서 여십시오.

※ 파노라마 선루프는 앞쪽에 위치한 부분만 열고 닫을 수 있습니다.

■ 파노라마 선루프 닫기

- 파노라마 선루프만 닫을 경우
  파노라마 선루프 조절 레버를 첫번째 걸리는 위치까지 앞쪽으로 밀거나, 아래로 당기면 파노라마 선루프가 닫힙니다.
- 햇빛 차단용 블라인드까지 닫을 경우
  파노라마 선루프 조절 레버를 두번째 걸리는 위치까지 앞쪽으로 밀면 파노라마 선루프가 닫히고, 햇빛차단용 블라인드가 슬라이딩 되면서 닫힙니다.

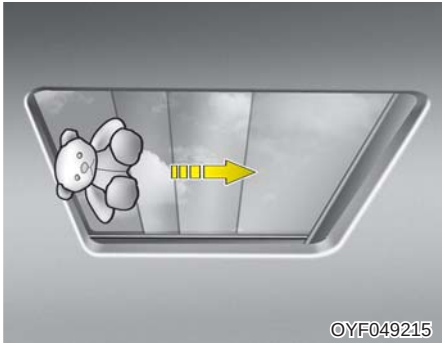

■ 물체 끼임 인식 기능

햇빛 차단용 블라인드 또는 파노라마 선루프가 슬라이딩 되면서 닫히는 중에 일정한 힘이 감지되면 자동으로 작동을 멈추고, 일정 위치만큼 다시 열립니다. 그러나, 감지된 저항이 일정한 힘 이하일 경우에는 끼임 인식 기능이 작동되지 않습니다. 안전을 위해 작동 시에는 손이나 머리 등 신체 일부 또는 물체가 없는지 확인 후 작동시키십시오.

⚠ 주 의

- **햇빛 차단용 블라인드 또는 파노라마 선루프가 완전히 열리거나 닫히면 조절 레버에서 손을 떼십시오. 계속 누르고 있으면 선루프 모터의 고장 원인이 될 수 있습니다.**
- **정기적으로 선루프 레일 부분에 쌓인 먼지를 제거하십시오.**
- **선루프가 얼었거나 눈으로 덮여 있는 상태에서 선루프를 열려고 하면 유리 또는 모터가 손상될 수 있습니다.**
- **차량에서 떠날 때는 반드시 선루프를 완전히 닫으십시오. 그렇지 않을 경우 비나 눈이 오면 누수될 위험이 있을 뿐만 아니라 도난의 위험도 있습니다.**
- **선루프가 열린 상태에서 화물이 돌출되지 않도록 하십시오.**
- **주행 중 갑자기 멈추게 되면 관련 부품이 손상될 수 있습니다.**
- **비가 내린 후나 세차 직후에 선루프를 열면 실내로 물이 들어 올 수 있습니다.**

⚠ 경 고

- **주행 중에 선루프가 열린 사이로 얼굴이나 손을 내밀지 마십시오. 갑작스런 정지시 상해를 입을 수 있습니다.**
- **선루프 작동시 항상 팔, 손 등의 장애물이 없는지 반드시 확인하십시오. 선루프 작동시 신체의 일부가 선루프에 끼게 되면 상해를 입거나 자칫하면 사망의 위험이 있습니다.**
- **모든 좌석의 탑승자들은 사고 시 발생할 수 있는 위험성을 최소화하기 위하여 항상 안전벨트 또는 적절한 어린이 보호구를 사용하십시오.**

■ 선루프 초기화

선루프 모터와 연결된 배터리 전원이 차단되거나 방전되었을 때, 관련 퓨즈를 교체하였을 때 선루프 장치를 다음과 같이 초기화 하여야 합니다.

1. 시동「ON」또는 시동 상태에서 실시하십시오.
2. 파노라마 선루프와 햇빛 차단용 블라인드를 확실히 닫으십시오.
3. 완전히 닫히면 조절 레버에서 손을 떼십시오.
4. 파노라마 선루프 조절 레버를 닫힘 방향으로 유리창이 살짝 한번 움직일 때까지(약 10초) 누르십시오.
5. 손을 떼고 다시 한번 선루프 조절 레버를 닫힘 방향으로 누르고 있으면 유리창과 블라인드가 다음과 같이 작동하면서 초기화가 이루어집니다.

   블라인드가 슬라이드 상태로 열림 ➜ 선루프 유리창이 틸트된 후 슬라이드 상태로 열렸다 닫힘 ➜ 블라인드가 슬라이드 상태로 닫힘

   동작이 완료되기 전에는 조절 레버에서 손을 떼지 마십시오.

⚠ 주 의

선루프를 초기화 하지 않으면 선루프가 제대로 작동하지 않을 수 있습니다.

스티어링 휠(조향 핸들)

■ 전동 파워 스티어링(MDPS)

전동 파워 스티어링은 전기 모터를 이용하여 운전자가 스티어링 휠을 조작할 때 드는 힘을 줄여 주는 장치로서 운전 조건에 따라 제어가 가능하게 하여 운전자가 최적의 상태에서 스티어링 휠을 조작할 수 있게 해 줌으로써 스티어링 휠을 조작할 때 운전감(Feeling)를 향상시키고 운전에 따른 피로를 최소화하도록 설계한 시스템입니다.
전동 파워 스티어링은 엔진 시동 상태에서만 정상적으로 작동합니다.

⚠ 주 의

전동 파워 스티어링을 장착한 차는 차를 정지한 상태에서 스티어링 휠을 좌우 끝까지 계속 작동하면 과부하 방지 장치가 작동하여 스티어링 휠을 조작하는 힘이 끝부분부터 점점 많이 들게 됩니다. 그러나 이것은 안전을 위한 조치로서 고장이 아니며 시간이 지남에 따라 초기 상태로 돌아가므로 운전에는 지장이 없습니다.

⚠ 주 의

계기판에 경고등이 켜지지 않은 상태에서 다음과 같은 현상은 정상적인 작동입니다.

- **엔진 시동을 직후 전동 파워 스티어링 시스템 진단을 위해 점검하는 시간 동안은 스티어링 휠이 무거워지고(약 2초) 이후 정상적인 수준으로 차의 진행 방향을 조작하는 기능이 회복됩니다.**
- **전동 파워 스티어링 시스템에 이상이 감지되면 사고를 방지하기 위해 시스템이 정지합니다.**
  이 때 스티어링을 조작하는 힘이 갑자기 많이 들 수 있습니다.
- **엔진 시동 「ON」 또는 「OFF」 후에는 릴레이 접속으로 인한 소음이 발생하는데 이는 그 작동을 확인하는 정상음입니다.**
- **정차할 때나 저속 주행하는 상태에서 스티어링 휠을 돌릴 때 모터의 회전에 의해 소음이 발생할 수 있는데 이는 정상적인 작동음입니다.**
- **저온에서 핸들을 조작할 때 스티어링 휠 조작력이 다소 무겁거나 소음이 발생할 수 있는데 온도가 상승하면 없어지는 것으로 고장이 아닙니다.**

■ 스티어링 휠 높이 조절

⚠ 경 고

운행 중에는 절대로 조절하지 마십시오. 조향 능력을 상실하게 되어 사고가 날 수 있습니다.

배터리가 방전되어 점프 스타트를 할 경우 핸들이 원활히 작동하지 않는 현상이 발생합니다. 이는 배터리 전압이 낮아 발생하는 일시적인 현상으로 충전이 되면 정상적으로 작동됩니다.
핸들을 움직여 이상이 없음을 확인 후 차량을 운행하십시오.



주 의

조절 레버 조작 시 간헐적으로 걸림 현상이 발생할 수 있으나 이는 고장이 아니라 두개의 기어가 서로 맞물릴 때 발생하는 현상입니다. 이때에는 스티어링 휠의 위치를 재조정 후 다시조작하여 고정하십시오.

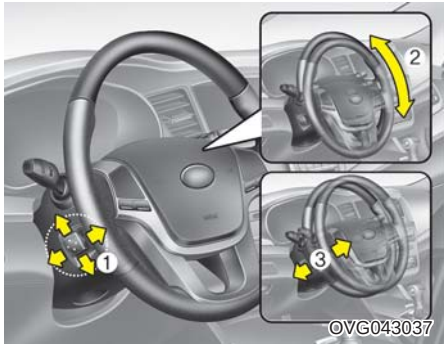

▶ 수동식 사양 적용시

스티어링 휠의 높이를 신체에 알맞게 조절하기 위해 사용합니다.

- 높이를 조절할 때는 조절 레버를 앞으로 당긴 상태(1)에서 스티어링 휠을 상·하(2)로 움직여 위치를 결정합니다. 조절 후에는 조절 레버를 원위치시킨 다음 스티어링 휠을 흔들어 확실하게 고정되었는지 확인하십시오.
- 앞·뒤 조절을 할때는 조절레버를 아래로 당겨 내린 상태(1)에서 스티어링 휠을 전·후(3) 위치를 조절하십시오. 조절 후 조절 레버는 위로 올려 원위치 시킨 다음 스티어링 휠이 고정되었는지 확인하십시오. 반드시 운전 전에 조절하십시오.

▶ 전동식 사양 적용시

조절 스위치(1)를 이용하여 스티어링 휠의 높낮이(2)와 전후(3) 위치를 조절하십시오. 반드시 운행 전에 조절하십시오.

주 의

배터리 방전을 방지하기 위해 시동이 꺼진 상태에서 무리하게 이용하지 마십시오.

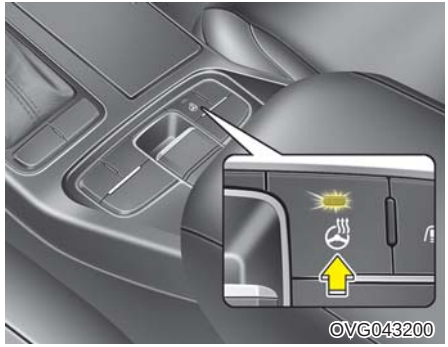

■ 스티어링 휠 히터

시동 「ON」 또는 시동 상태에서 스티어링 휠 히터 버튼을 누르면 표시등이 점등되면서 핸들이 따뜻하게 됩니다.
버튼을 다시 한번 누르면 소등되면서 작동이 중지됩니다.
스티어링 휠 히터 버튼을 누른 후 작동 조건에서 약 30분 경과되면 자동으로 작동이 정지됩니다.

⚠ 주 의

스티어링 휠에 보조용 핸들을 장착하지 마십시오. 내장 열선이 손상될 수 있습니다.



■ 경음기( )

경음기의 작동영역을 누르면 경적음이 납니다. 경음기의 과도한 사용은 피하십시오.
또한, 과도한 힘으로 경음기를 누르지 마십시오.

⚠ 주 의

경음기의 작동영역외의 부분은 경음기가 작동하지 않는 영역이므로 사용시 주의하십시오. 다음과 같이 무리한 힘을 경음기에 가할 경우 경음기가 오작동하는 문제가 발생할 수 있습니다.

- **주먹으로 경음기 작동구간을 내려치는 경우**
- **끝이 뾰족한 물체로 경음기 작동구간을 누르는 경우 등**

미러

■ 실내 미러

뒷유리를 통해 들어오는 시야의 중앙이 보이도록 실내 미러를 조절하십시오.

⚠ 경 고

- 좌석 뒤에 좌석보다 높은 물건을 놓아 두지 마십시오. 후방 시야를 방해할 수 있고 급정차나 충돌 시 앞으로 튀어나와 위험합니다.
- 실내 미러를 개조하거나 와이드 미러 등을 장착하지 마십시오. 에어백 작동, 차량 충돌 시 심하게 다칠 수 있습니다.

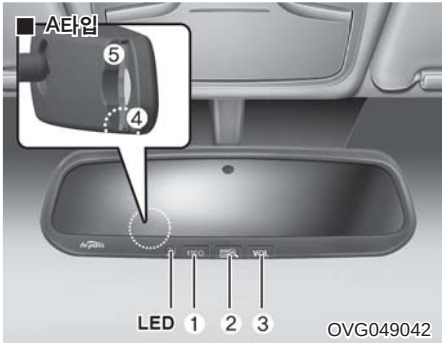

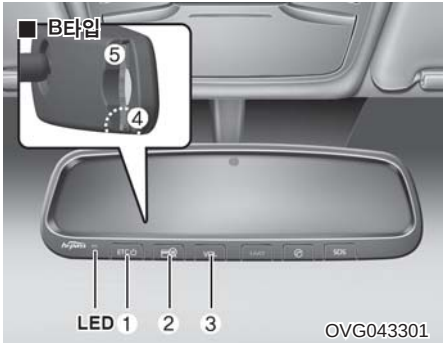

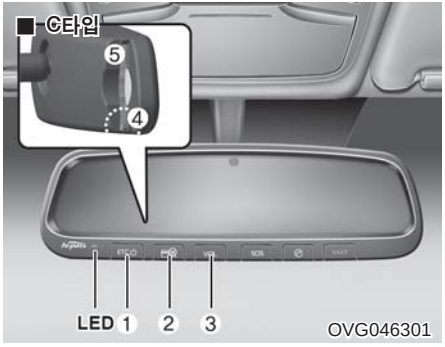

▶ 전자 감응식 실내 미러(ECM) 및 자동요금 징수 시스템 미러(ETCS) 사양 적용시

야간 주행 시에 뒷차의 전조등에 의해 실내 미러에 들어오는 빛을 센서로 자동 감지하여 미러의 반사율을 자동으로 낮추어 운전자의 눈부심을 제거 시키는 장치입니다.

자동요금 징수 시스템 미러는 전자 감응식 실내 미러 기능을 포함하며 시동 「ON」 상태에서 작동합니다.

자동요금 징수 시스템 미러는 하이패스 단말기를 전자 감응식 실내 미러(ECM)에 통합하여 유료 도로로 진·출입 시 통행료가 자동결제 되는 장치 입니다.

⚠ 주 의

- **출발전 단말기 전원, 하이패스 카드 삽입여부, 전자카드 잔액 확인 후 출발하십시오.**
- **하이패스 차로를 통과할 때는 반드시 30km/h 이하로 서행 하십시오.**
- **하이패스 차로를 통과할 때는 하이패스 미러 전원 스위치가 켜진 상태로 운전하십시오. 전원이 꺼진 상태로 통과하면 통행료가 결제되지 않습니다.**

※ ECM은 Electrochromic Mirror 의 약자입니다.
※ ETCS는 Electronic Toll Collection System 의 약자입니다.

- **전원 버튼(1)**

  전원이 꺼진 상태에서 전원 버튼을 짧게 또는 길게 누르면 전원이 켜지고, 전원이 켜진 상태에서 전원 버튼을 길게 누르면 전원이 꺼집니다.

- **잔액 확인 버튼(2)**

  전원이 켜진 상태에서 잔액 확인 버튼을 짧게 누르면 카드 잔액 안내 음성이 나오고, 길게 누르면 최근 거래 요금 안내 음성이 나옵니다.

- **볼륨 버튼(3)**

  음성안내 볼륨을 조절할 수 있습니다.
  볼륨 버튼을 짧게 누르면 5단계(“음량1”, “음량2”, “음량3”, “음량4”, “음량0”)로 조절됩니다. 초기 볼륨은 “음량3” 입니다.

- **카드 탈거 버튼(4)**

  하이패스 카드의 삽입/탈거를 위한 버튼이며 미러 왼쪽 뒷면에 있습니다.
  하이패스 시스템 이용시 카드는 별도 발급하여 사용하십시오.

- **프로그램 입력단자(5)**

⚠ 주 의

부품 제조 시, 자동요금 징수 시스템 단말기 프로그램을 입력 및 변경하기 위해 사용하는 단자입니다. 시스템의 오작동 우려가 있으므로 운전자가 임의로 조작하지 마십시오.

- **음성안내 기능**
  - 요금 결제 후 잔액 음성안내 기능
  - 최근 거래 내역 음성안내 기능
  - 등록정보 안내 기능
  - 요금 결제 시 결제 금액 음성안내 기능

- **LED 표시 기능**
  - 단말기 등록유무 LED 표시
  - 카드 삽입/탈거 및 이상 유·무 LED 표시
  - 요금결제 이상 유·무 LED 표시
  - 잔액 부족 시 LED 표시

⚠ 주 의

- 정상적인 자동 밝기 조절기능 동작을 위하여, 미러 앞쪽과 뒤쪽의 밝기 감지센서를 막지 마십시오.
- 미러를 닦을 경우, 부드러운 타올이나 헝겊 등에 세척제를 묻혀서 사용하십시오. 미러에 직접 세척제를 뿌리게 되면 세척제가 미러틀 안으로 스며들어 고장의 원인이 될 수 있습니다.
- 미운행 차량의 실내온도는 직사광선에 의해 고온이 될 수도 있으며, 동절기에는 저온상태가 됩니다. 하이패스 카드는 고온에서는 변형될 수 있으며, 저온에서는 카드 인식이 불가능할 수도 있습니다. 따라서 미 운행시에는 카드를 단말기에서 분리하여 보관하십시오. 운행 중에는 차량의 실내 온도를 적정온도로 유지하여 하이패스를 사용하십시오.

⚠ 주 의

- LED가 적색일 경우 오동작 또는 정상 요금결제 상태가 아니므로 확인 후 영업소 통과 바랍니다.
  1. 정상 상태 : 녹색 점등
  2. 정상 요금결제 상태 : 녹색 5회 점멸
  3. 비정상 상태 : 적색 점등
     - 미등록 단말기
     - 카드 미삽입
     - 사용할 수 없는 카드 삽입 시
     - 카드 잔액이 부족한 경우
  4. 영업소 통과 시 오동작 시 (요금결제 오동작) : 적색 5회 점멸
- 차량 내 별도 하이패스 단말기 장착시 요금결제 처리가 안될 수 있으니 주의하십시오.
- 전면 유리창에 금속성 류의 별도 특수 코팅 또는 금속성 류의 썬팅지를 사용하면 통신장애가 발생할 수 있습니다.

• **자동 요금 징수 시스템(ECM포함) 동작 사양**

서비스항목		음성안내	LED 동작사양	비 고
정상동작	카드 삽입된 경우 (전원 ON시)	(음성 안내 없음)	녹색 점등	
	카드 삽입 시(선불카드)	잔액이 000000원입니다.	녹색 점등	
	카드 삽입 시(할인선불카드)	할인 선불카드입니다. 잔액이 0000원입니다.	녹색 점등	
	카드 삽입 시(면제카드)	면제카드입니다.	녹색 점등	
	카드 삽입 시(후불카드)	후불카드입니다.	녹색 점등	
	카드 삽입 시(할인후불카드)	할인후불카드입니다.	녹색 점등	
	정상 결제((할인)선불카드)	요금 00000원이 결제되었습니다. 잔액이 00000원입니다.	녹색 : 점멸(5회)	
	정상 결제(면제카드)	통행료가 면제처리되었습니다.	녹색 : 점멸(5회)	
	정상 결제((할인)후불카드)	요금 0000원이 결제되었습니다.	녹색 : 점멸(5회)	
	폐쇄식 입구 정상처리	통행권이 정상발급 되었습니다. 안전운전하십시오. (또는)입구 영업소를 통과하였습니다. 안전운전하십시오.	녹색 : 점멸(5회)	
	통행료 면제 처리	통행료가 면제처리되었습니다. 잔액이 0000원입니다. (단, (할인)후불카드, 면제카드는 잔액 안내 없음)	녹색 : 점멸(5회)	

서비스항목		음성안내	LED 동작사양	비 고
이상동작 (전원ON시)	카드 오삽입의 경우	카드가 정상 삽입 되지 않았습니다. (IC칩 접촉이 안되는 경우)	적색 : 점등	
	불량카드인 경우	카드를 확인하십시오. (IC칩 접촉이 되도록 카드를 넣었으나, 하이패스 카드가 아닌경우)	적색 : 점등	
	카드 미삽입된 경우	카드를 넣어주세요	적색 : 점등	
	카드 잔액이 부족한 경우	잔액이 부족합니다. 잔액이 00000원입니다. (단,(할인)후불카드, 면제카드는 잔액 안내없음	적색 : 점등	800원 미만
이상동작 (동작중)	카드 오삽입의 경우	카드가 정상 삽입 되지 않았습니다. (IC칩 접촉이 안되는 경우)	적색 : 점등	
	불량카드를 삽입한 경우	카드를 확인하십시오. (IC칩 접촉이 되도록 카드를 넣었으나, 하이패스 카드가 아닌 경우)	적색 : 점등	
	카드를 탈거할 경우	(경고음)	적색 : 점등	

서비스항목		음성안내		LED 동작사양	비 고
이상동작 (통신시)	잔액 부족 상태로 영업소 통과 시	잔액이 부족합니다. 잔액이 0000원입니다. (단,(할인)후불카드, 면제카드는 잔액 안내 없음)		적색 : 점멸(5회)	
	사용할 수 없는 카드로 영업소 통과 시	처리되지 않았습니다. 카드를 확인하십시오.		적색 : 점멸(5회)	
	카드 미 삽입 상태에서 영업소 통과 시	카드를 넣어주세요.		적색 : 점멸(5회)	
	정상상태에서 영업소 통과후 결제 시	폐쇄식 입구 또는 개방식 면제	영업소에 문의하십시오.	적색 : 점멸(5회)	
		폐쇄식 출구 또는 개방식 일반	영업소에 문의하십시오. 요금이 결제되지 않았습니다.	적색 : 점멸(5회)	
	정상결제 후 요금거래내역 (영수증) 미수신 시	폐쇄식 입구 또는 개방식 면제	영업소에 문의하십시오.	적색 : 점멸(5회)	
		폐쇄식 출구 또는 개방식 일반	영업소에 문의하십시오. 요금 0000원이 결제되었습니다. 잔액이 0000원 입니다. (단, 면제카드/(할인)후불카드는 잔액 안내 없음)	적색 : 점멸(5회)	
이상동작 (기타)	제조번호 없는 단말기	제조번호가 없습니다. (단, 카드를 삽입할 경우 또는 단말기 등록정보 조회 시, 전원 ON시 안내함)		적색 : 점등	
	미등록 단말기 (등록정보)	등록되지 않은 단말기입니다. 등록 후 사용하십시오. (단, 카드를 삽입할 경우 또는 단말기 등록정보 조회 시, 전원 ON시 안내함)		적색 : 점등	단말기 등록 방법 참조

서비스항목		음성안내	LED 동작사양	비 고
버튼동작	잔액확인	((할인)선불카드) 잔액이 0000원입니다.	정상, 이상 작동의 LED 상태를 따름	짧게 입력시
		((할인)후불카드) 후불카드입니다.		
		(면제카드) 면제카드 입니다.		
		최근 거래요금은 000원입니다.		길게(1.5초)입력시
		(단말기 등록정보 안내시 다음정보 안내)		짧게 입력시
	볼륨버튼	"음량1", " 음량2", " 음량3" "음량4", " 음량0" (해당볼륨크기로 음성안내 및 자동볼륨설정)		짧게 입력시
		(단말기 등록정보 안내 시작 또는 중지)		길게(1.5초)입력시
	잔액/볼륨	"소프트웨어 버전은 0점00입니다."	녹색, 적색 : 교대 점멸	길게(1.5초) 동시 입력시
	전원버튼	(전원 ON/OFF 제어)	OFF → ON	짧게 또는 길게 (1.5초) 입력시
			ON → OFF	길게(1.5초)입력시

- **후불 하이패스**는 은행, 신용카드사에 전화 및 인터넷으로 신청하여 사용하십시오.
  - 후불 하이패스 카드 홈페이지 www.excard.co.kr를 참조 바랍니다.
- **선불 하이패스 카드 구입/충전 방법**
  - 선불 하이패스 카드 구입/충전은 가까운 도로공사 영업소에서 구입/충전 가능하며 자세한 내용은 www.hipluscard.co.kr 참조바랍니다.
  - 발급수수료 5,000원(자동충전카드는 수수료 없음)
- **자동요금 징수 시스템(ETCS) 등록 방법**

  자동요금 징수 시스템은 별도의 등록 절차 없이 사용할 수 있습니다. ETCS 실내 미러 뒷면에 하이패스 카드를 끼워 넣은 후 사용하시기 바랍니다.

  ※ 하이패스 시스템에는(장애인, 국가유공자 등) 통행료 자동 할인 기능이 없습니다.
- **자동요금 징수 시스템(ETCS) 정보 확인방법**

  등록정보를 확인할 수 있습니다. 볼륨버튼을 길게 누르면 등록 정보 안내가 시작/중지됩니다. 등록 정보 안내 시 다음 정보 안내를 들으시려면 잔액확인버튼을 짧게 누르십시오. 등록 정보 안내 순서는 다음과 같습니다.

※ 단말기 등록정보

번 호	항 목	설 명
1	제조번호	ETCS 실내 미러 제조회사에서 부여하는 번호
2	발행번호	ETCS 실내 미러를 등록할 때 부여하는 번호
3	차종	ETCS 실내 미러 등록 시 등록한 차량의 종류
4	차량번호	-
5	발행일	ETCS 실내 미러 등록일자 (YYYYMMDD)
6	만료일	ETCS 실내 미러 사용 완료 일자 (YYYYMMDD

※ ETCS는 Electronic Toll Collection System의 약자입니다.

⚠ 주 의

- **자동요금 징수 시스템(ECM 포함)이 장착된 차량을 타인에게 매각 또는 양도하는 경우, 차량의 명의와 함께 자동요금 징수 시스템의 명의를 함께 이전하십시오. 명의변경이 불가한 경우 자동요금 징수 시스템의 등록을 말소해야 합니다. 미 이행 시 불편함을 초래할 수 있습니다.**
- **자동요금 징수 시스템(ECM 포함)이 장착된 차량을 타인에게 매수 또는 양수 받은 경우, 자동요금 징수 시스템의 등록명의를 함께 이전 받아야만 정상적으로 자동요금 징수 기능을 사용할 수 있습니다. 차량과 구비서류*를 준비하여 인근에 위치한 기아자동차 지점/대리점, 서비스센터, 서비스협력사(AUTO Q), 한국도로공사 영업소에 직접 방문하여 등록하십시오.**

※ 구비서류

- 개인일 경우 : 본인 신분증 또는 대리인 신분증
- 법인일 경우 : 사업자등록증, 방문자 신분증
- 리스, 렌탈의경우 : 해당계약서 추가
- 외국인인 경우 : 외국인 등록증 또는 국내 거소증



■ 실외 미러

- 동승석 실외 미러는 볼록렌즈입니다. 사물이 미러에 보이는 것보다 훨씬 가깝습니다.
- 차선을 바꿀 때 따라오는 차량의 실제거리를 알려면 실내 미러를 이용하거나 직접 관찰하십시오.

⚠ 경 고

주행 중 미러를 조절하거나 접지 마십시오. 운전에 영향을 미쳐 사고의 원인이 됩니다.

⚠ 주 의

- **미러 표면의 얼음을 긁어내지 마십시오. 이는 유리부분의 표면을 손상시킬 수 있습니다.**
- **빙결로 미러가 움직이지 않으면, 억지로 조절하거나 접지 마십시오. 얼음 제거 스프레이를 이용하거나 따듯한 장소로 이동하여 얼음을 녹이십시오.**



▶ 실외 미러 조절 방법

주행전에 운전석, 동승석 실외 미러의 각도를 조절하십시오.

실외 미러 조절 스위치를 이용하여 왼쪽 또는 오른쪽 미러의 각도를 조절할 수 있습니다. 어느 한쪽 미러를 조절하려면 오른쪽 또는 왼쪽 미러를 선택하는 실외 미러 조절 선택 레버(1)를 움직이고 나서 조절하고자 하는 방향의 상하좌우 위치의 "▶" 부분을 누르십시오.

조절 후에는 중앙위치에 레버를 놓아 조절상태를 정지시켜 오작동되는 일이 없도록 하십시오.

⚠ 주 의

- **미러가 움직일 수 있는 최대의 조절 각도까지 움직이면, 미러의 움직임은 멈추지만 스위치를 누르고 있는 동안, 모터는 계속해서 작동됩니다. 모터가 손상될 수 있으므로 필요 이상 스위치를 누르지 마십시오.**
- **손으로 미러를 직접 조절하지 마십시오. 관련부품이 손상될 수 있습니다.**



▶ 실외 미러 접는 방법

좁은 도로에서의 주행, 주차 시 또는 자동 세차장에 들어갈 때는 필요 시 미러를 접으십시오.
실외 미러를 아래와 같이 작동 하십시오.
1 – 스위치의 왼쪽을 누르면 미러가 펴집니다.
2 – 스위치의 오른쪽을 누르면 미러가 접힙니다.
AUTO – 스위치가 중앙에 위치하면

- 스마트 키로 도어 잠금 시 미러가 자동으로 접힙니다.
- 스마트 키로 도어 잠금 해제 시 미러가 자동으로 펼쳐집니다.
- 앞좌석 도어 바깥 손잡이에 있는 잠금/잠금해제 버튼으로 도어 잠금 또는 잠금해제 시 미러가 자동으로 접히거나 펼쳐집니다.
- 도어가 모두 닫히고 잠금 상태에서 스마트 키를 소지하고 차량 접근 시 미러가 자동으로 펼쳐집니다. (사양 적용시)

⚠ 주 의

- **전동 접이식 실외 미러를 접고 펼 때는 항상 접이 버튼을 이용하여 작동 시키십시오. 만일 손으로 접고 펼 경우, 모터의 고장 원인이 될 수 있으며 주행 중 실외 미러에서 진동이나 소음이 발생할 수 있습니다.**
- **진동이나 소음은 기어가 정확히 물리지 않아 발생되는 것으로 스위치를 이용하여 다시 작동시키면 기어가 정확히 물려 진동이나 소음이 발생되지 않게 됩니다.**
- **엔진이 정지된 상태에서 계속 작동시킬 경우, 배터리가 방전될 수 있습니다.**

▶ 전자 감응식 실외 미러(AUTO DIM) (자동 밝기 조절 기능) 사양 적용시

야간 주행 시에 뒷차의 전조등에 의해 실외 미러에 들어오는 빛을 센서로 감지하여 미러의 반사율을 자동으로 낮추어 운전자의 눈부심을 감소시키는 장치 입니다.

- 전자 감응식 실내 미러를 작동시키면 동시에 실외 미러의 자동 밝기 조절기능도 함께 작동됩니다.
- 자동 밝기 조절기능이 작동 중이라 하더라도 후진시에는 미러를 통해 보는 후방시야를 확보하기 위하여 자동적으로 밝기 조절기능이 해제됩니다.

⚠ 주 의

미러를 닦을 때에는, 부드러운 타올이나 헝겊 등에 세척제를 묻혀서 사용하십시오. 미러에 직접 세척제를 뿌리게 되면 세척제가 미러틀 안으로 스며들어 고장의 원인이 됩니다.

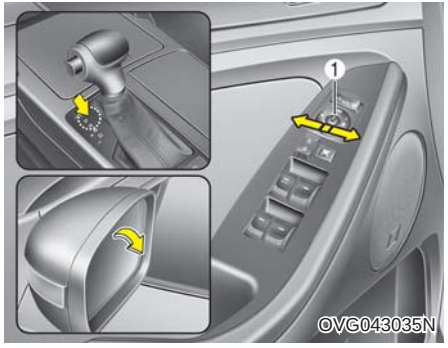

■ 후진 시 실외 미러 자동 조절 기능

사양 적용시

차량의 변속레버를 「R」(후진)으로 선택시 실외 미러 각도가 5도 정도 하향 조절됩니다.
단, 실외 미러 조절 선택 스위치(1)의 위치가 중립위치에 있으면 실외 미러 각도가 변경되지 않습니다.
실외 미러 조절 선택 스위치가 L(왼쪽) 또는 R(오른쪽) 위치로 선택되어져 있어야만 실외 미러 각도가 5도 하향됩니다.

자동으로 각도가 하향 변경된 실외 미러는 실외 미러 조절 선택 스위치 위치 변경 또는 변속레버가 후진(R) 위치에서 다른 위치로 변경될 경우 자동으로 원위치됩니다.

⚠ 주 의

자동 조절 기능 작동 중에 실외 미러 조절 선택 스위치의 위치를 과도하게 조작하면 제대로 작동되지 않을 수 있으므로 주의 하십시오.

계기판



OVGH043051

1. 에코 안내계
2. 연료계
3. 속도계
4. 방향지시등
5. 경고등 및 표시등
6. 적산거리계/구간거리계/트립컴퓨터/경고문 LCD 표시창
7. SOC(구동용 배터리 충전) 표시계

※위의 그림은 설명을 위한 샘플로 실제 차량에 적용된 계기판 형상과 다를 수 있습니다.
자세한 내용은 실 차량에 적용된 계기판과 뒷장 설명 부분을 참조하십시오.

■ 계기판 조명 조절

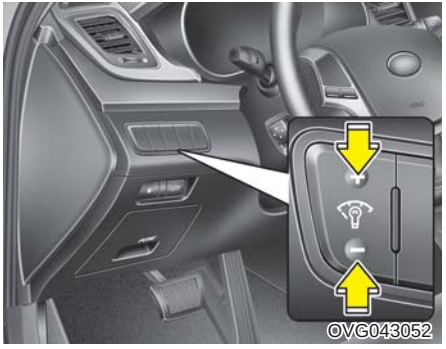

조명 스위치 미등 이상 또는 시동 「ON」 이상에서 계기판 조명 밝기 조절 스위치를 위쪽 또는 아래쪽으로 눌러 계기판 조명의 밝기를 조절할 수 있습니다.
스위치를 길게 누를 경우, 연속적으로 밝기가 변경됩니다.



LCD 표시창에 밝기 정도가 표시되며, 최대 또는 최소 밝기 도달 시 알림음이 발생합니다(사양 적용시).

■ LCD 표시창 제어



LCD 표시창 모드는 스티어링 휠에 장착된 버튼을 이용하여 변환할 수 있습니다.

1. : 모드 (MODE) 버튼
2. ▽ : 이동 (MOVE) 버튼

※ 자세한 내용은 4장 「LCD 표시창」을 참조하십시오.

■ 계측기

▶ 속도계

■ 아날로그 타입

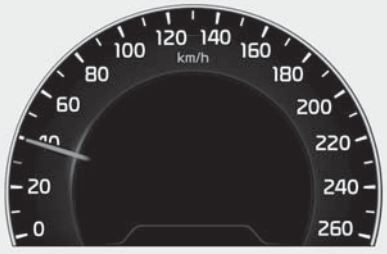

OVG043054

■ 디지털 타입



OVGH043164

차량의 주행속도를 나타냅니다.
디지털 타입 속도계는 스포츠 모드 선택시에만 표시 됩니다.

⚠ 주 의

어린이 보호구역과 같은 속도 제한 구역을 운행 할 때는 제한 속도(30km/h)에 맞춰 운행하십시오.

알아두기

속도계 표시 정보
계기판 속도계와 내비게이션(옵션 장착 및 별도 구매품)에서 표시하는 속도는 차이가 발생할 수 있습니다.

▶ 엔진 회전계

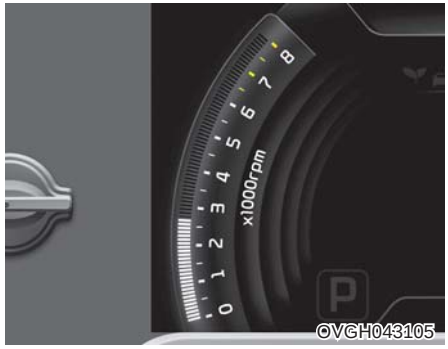

OVGH043105

1분당 엔진 회전수(rpm)를 나타냅니다. 적정한 변속시기를 선택하는데 사용하고 엔진의 과회전 또는 과부하를 방지하십시오.
엔진 회전계는 SPORT 모드 선택시에만 표시 됩니다.

⚠ 주 의

엔진 회전계의 눈금이 적색 눈금을 넘지 않도록 하십시오. 심각한 엔진 손상을 초래할 수 있습니다.

▶ 가속 페달 표시계



가속 페달의 밟음 정도를 표시합니다. 페달을 깊게 밟을 수록 연료의 소모가 많아지며, 표시계의 눈금이 100%를 향해 증가합니다.
가속 페달 표시계는 SPORT 모드에서만 표시됩니다.

▶ ECO 안내계

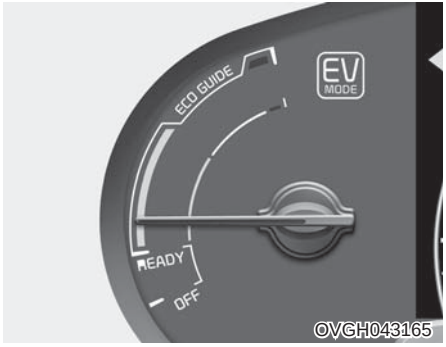

ECO 안내계는 경제운전 안내 시스템입니다. 주행할 때 효율적인 연비로 운전할 수 있는 영역을 계기판에 표시하여 운전자에게 알려 줌으로써 연비 향상에 도움을 줍니다.

- 운전자의 주행 조건에 따라 ECO 안내 게이지가 움직이게 됩니다.
  - 파란색 구간으로 내려올수록 연비가 우수하며 빨간색 구간으로 올라갈수록 연비가 불리합니다.
- EV MODE 점등 : 모터를 이용하여 주행하는 모드
- EV MODE 소등 : 엔진과 모터를 이용하여 주행하는 모드

▶ SOC(구동용 배터리 충전계) 표시계

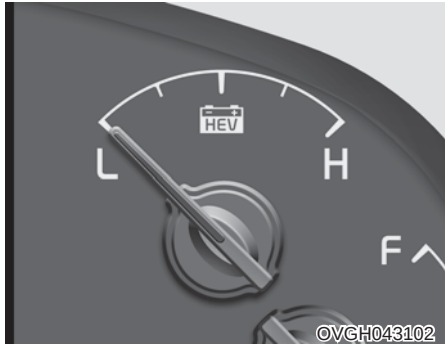

시동 「ON」인 상태에서 구동용 배터리 충전 상태를 나타냅니다.
표시계에서 「L」 위치는 구동용 배터리 잔량이 부족한 상태이며, 「H」 표시는 구동용 배터리 완전 충전 상태를 표시합니다.

▶ 연료계

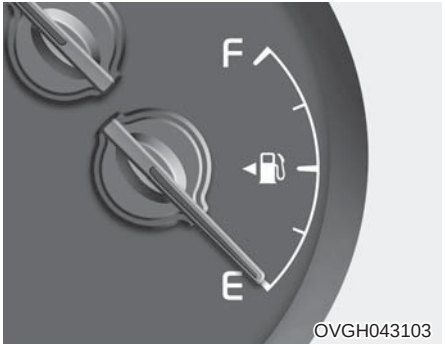

- 시동 「ON」 또는 시동 상태에서 연료탱크에 남아 있는 연료의 잔량을 나타냅니다.
  연료계의 바늘이 「E」를 가리키기 전에 연료를 보충하십시오.
  연료 부족 경고등이 점등되면 연료를 신속히 보충하십시오.

※ ◀ : 연료 주입구 위치가 차량 좌측에 있음을 나타냅니다.

⚠ 경 고

연료를 보충할 때는 반드시 엔진을 정지시키십시오.

- 고속도로나 자동차 전용도로를 주행할 경우는 주행전에 연료계를 살펴 연료의 양이 충분한지 미리 확인하십시오.
- 경사진 곳에서는 연료탱크 내 액체 연료의 움직임으로 인해 연료의 잔량이 정확히 표시되지 않을 수 있으므로 주의하십시오.

⚠ 주 의

- **지정된 연료외 다른 연료(등유, 알코올, 항공유 등)와 혼합하여 사용하지 마십시오. 또한 미검정된 연료(첨가제)등은 주유하지 마십시오.**
  상기의 불량연료 주유 주행 시 연료 탱크의 오염, 고장, 연료 펌프의 손상 및 연료필터의 조기 막힘 등을 유발할 수 있습니다.
- **저연료 수준으로 차량을 운행하지 마십시오. 연료가 부족하면 엔진 실화 등 연료의 미연소 또한 불완전 연소로 인하여 촉매장치가 손상될 수 있습니다.**

▶ 적산거리계 (ODO)



OVGH043104

주행한 총 거리를 km 단위로 나타냅니다.
트립컴퓨터 모드 전환에 관계 없이 적산거리계를 항상 표시합니다. 차량 출고 시 적산거리계가 90km 미만은 정상입니다.

▶ 외기 온도계



OVG043064

계기판에 차량 외부의 온도를 표시합니다. 표시범위는 -40℃~60℃ 입니다.

- 주행 중 운전자의 혼란을 방지하기 위하여 외기 온도 표시 장치는 일반 온도계처럼 즉시 변환되지 않을 수 있습니다.
- 온도 단위 (℃ 또는 ℉)는 LCD 표시창 사용자 설정 모드에서 변경하거나 에어컨의 「OFF」 버튼과 「AUTO」 버튼을 동시에 3초간 누르고 있으면 변경됩니다 .

※ 자세한 내용은 4장 「LCD 표시창」을 참조하십시오.

▶ 자동변속기 위치 표시등



OVG043066

자동변속기 변속 레버를 조작하면 변속된 해당 위치를 표시하여 알려줍니다.

LCD 표시창

■ LCD 모드

모 드	심 볼	설 명
하이브리드 정보 모드	 WTFH-400	운전 모드 정보, 하이브리드 에너지 흐름, 에코레벨 등의 정보를 표시합니다. ※ 자세한 내용은 4장 「하이브리드 정보 모드」를참조하십시오.
트립 컴퓨터 모드	 WVG-53001	주행 거리, 평균 연비 등 차량 주행 정보를 표시합니다. ※ 자세한 내용은 4장 「트립 컴퓨터」를 참조하십시오.
턴바이턴 (Turn By Turn) 모드 (사양적용시)	 WVG-53004	내비게이션과 연동된 정보를 표시합니다.
AV 모드 (사양적용시)	 WVG-53003	AV 시스템 (라디오, CD, USB, AUX 등)과 연동된 정보를 표시합니다.
서비스 시기 알림 모드	 WVG-53005	서비스 시기 알림 정보가 표시됩니다.
통합 경고 모드	 WVG-53026	와셔액 부족 등의 경고 정보가 표시됩니다. ※ 경고 상황 발생시 서비스 알림 모드 심볼에서 자동으로 변환됩니다.
사용자 설정 모드	 WVG-53006	차량 설정(도어, 라이트/사운드 등)을 변경하고, 서비스 시기 설정 값을 입력할 수 있습니다.

※ LCD 표시창 제어 방법은 4장 「LCD 표시창 제어」를 참조하십시오.

■ 하이브리드 정보 모드

하이브리드 정보 모드에서는 나의 운전 모드, 하이브리드 에너지 흐름도, 경제운전 (ECO) 레벨 정보를 표시합니다.

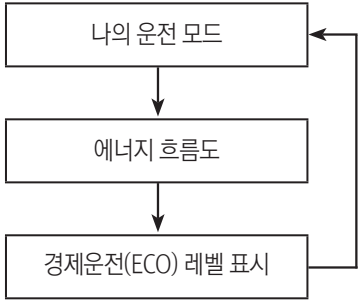

하이브리드 정보 모드에서 이동 (▽) 버튼을 이용하여 하이브리드 정보모드를 변경할 수 있습니다.

● 나의 운전 모드 (ECO 모드 설정시)



나의 운전 모드는 연비와 연관된 운전자의 주행 패턴 정보를 보여줍니다. 이 정보는 운전자의 운전성향을 파악하는 참고자료이며, 연비 또는 차량 성능에직접적인 영향을 미치지 않습니다.
경제 운전은 연비 효율이 높은 주행 상황 (정속 주행 등)을, 비경제 운전은 연비 효율이 높지 않은 상황 (급가속, 경사가 급격한 등판로 주행, 시내 주행 시 잦은 정체 및 빈번한 가,감속이 많은 경우 등)을, 보통 운전은 일반적인 주행 상황을 분석하여 표시합니다.
나의 운전 모드에서 보여지는 주행 패턴은 외부 주행 환경 (온도, 바람 등), 승차인원, 차량의 상태 (적재된 화물, 타이어 마모 및 공기압 상태 등)에 따라 변동 될 수 있습니다.

알아두기

나의 운전모드는 ECO 모드로 전환한 경우에만 패턴 정보가 나타나며, 표준 모드나 스포츠 모드에서는 주행 패턴 분석이 표시되지 않습니다.
(---로 표시)주행 모드에 대한 설명은 5장 「주행통합제어시스템」을 참조하십시오.

● 하이브리드 에너지 흐름도

차량 주행 상태에 따른 하이브리드 시스템의 동력 전달 상태, 출발과 가속시, 정속 주행시, 감속시 등 각 영역별 엔진 상태를 표시합니다.



- **정지**

  엔진이 정지된 경우
  (에너지 흐름 없음)



• **모터 구동**

모터의 전원으로 차량이 구동되는 경우 (배터리 → 휠)



• **엔진 구동**

엔진의 힘만으로 차량이 구동되는 경우 (엔진 → 휠)



• **회생 제동**

차량 감속시 회생 제동을 이용한 하이브리드 배터리 충전 (휠 → 배터리)



• **엔진/모터 구동**

모터 및 엔진이 차량을 구동하는 경우 (배터리, 엔진 → 휠)



• **배터리 충전**

차량 엔진이 하이브리드 배터리를 충전하는 경우 (엔진 → 배터리)



• **엔진브레이크**

엔진브레이크를 이용한 제동 (휠 → 엔진)



- **엔진구동/배터리 충전**

  엔진이 차량을 구동하면서 하이브리드 배터리를 충전 (엔진 →배터리/휠)



- **배터리 충전/회생 제동**

  엔진/회생 제동에 의해 하이브리드 배터리 충전 (엔진/휠 → 배터리)



- **배터리 충전/모터 주행**

  엔진이 하이브리드 배터리를 충전하면서 모터에 의한 차량 주행 (엔진 → 배터리 → 휠)



- **엔진브레이크/회생 제동**

  엔진 브레이크 작동하면서 하이브리드 배터리를 충전 (휠 → 엔진/배터리)

⚠ 경 고

주행 중 지나치게 LCD 화면을 주시하면 운전자의 주의가 산만해져 사고의 위험이 있으므로 주의가 필요합니다.

● 경제운전(ECO) 레벨 표시



주행 시 효율적인 연비로 운전할 수 있도록 알려 줍니다.
주행 중 경제적인 운전을 하면 에코 레벨이 증가하지만 급가속, 급감속 시에는 에코 레벨이 줄어듭니다.

■ 트립 컴퓨터 모드



주행 거리, 평균 연비 등 차량 주행 정보를 표시합니다.

※ 자세한 내용은 4장 「트립 컴퓨터」를 참조하십시오.

■ 턴바이턴 (Turn By Turn) 모드 사양 적용시



내비게이션과 연동된 정보를 표시합니다.

■ AV 모드 사양 적용시



AV 시스템 (라디오, CD, USB, AUX 등)과 연동된 정보를 표시합니다.

■ 서비스 시기 알림 모드



서비스 시기 알림 설정 시, 잔여 주행거리 및 기간이 인포메이션 모드에 표시됩니다.

- 잔여 주행거리 1,500 km 또는 잔여 기간 30일 시점부터는 시동 「ON」시마다 서비스 알림 정보가 LCD 표시창에 자동으로 4 초간 표시됩니다.
- 서비스 시기 알림 설정 이후 누적 주행 거리 또는 경과 시간이 설정값에 도달하면 알림 메시지가 표시됩니다.
- 인포메이션 모드에서 이동(▽) 버튼을 1초 이상 누를 경우, 초기 설정 값으로 환원됩니다.

※ 서비스 시기 알림 설정은 「사용자 설정 모드」를 참조하십시오.

알아두기

서비스 시기 알림 설정

배터리 케이블 분리, 퓨즈 스위치 OFF, 또는 배터리 방전 시, 서비스 시기 알림 설정 값(주행거리, 경과 시간)이 임의로 변경될 수 있습니다. 이 경우, 서비스 시기 알림 설정 값을 재입력하십시오.

■ 통합 경고 모드

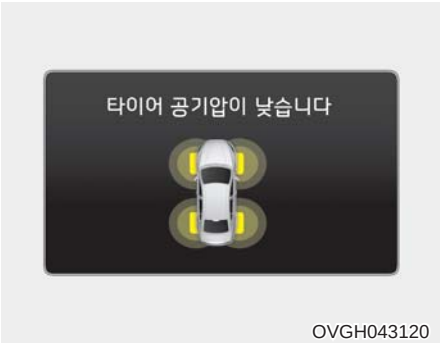

OVGH043120

통합 경고 모드는 차량 관련 경고가 필요한 상황이 1가지 이상 발생할 경우에만 활성화 되는 모드로, 정상적인 차량 또는 주행 상태일 경우에는 표시되지 않습니다.

통합 경고 모드에서 경고하는 상황은
- 와셔액 부족
- 후측방 경보 시스템 점검(BSD)
- 타이어 저압 경고(TPMS)
- 서비스 알림

등이며, 차량 사양에 따라 표시되는 경고 상황은 달라질 수 있습니다.

2가지 이상의 경고 상황 발생시 경고 내용이 순차적으로 보여집니다.

경고 상황이 해제 되면 통합 경고 모드는 비활성화됩니다.(예 : 와셔액 보충 경고 후 와셔액 보충 시 등)

■ 사용자 설정 모드



OVGH043121

차량 설정 (도어, 조명 등)을 변경하고, 서비스 주기 설정 값을 입력할 수 있습니다.

▶ 도어

● 자동 잠금

- 꺼짐 – 도어 자동 잠금 설정을 해제합니다.
- 주행시 – 15 km/h 이상 주행시 도어가 자동으로 잠깁니다.
- R/N/D단 이동시 – 변속 레버를 「P(주차)」에서 「R(후진)」, 「N(중립)」, 또는 「D(주행)」로 변속 시 도어가 자동으로 잠깁니다.

● 자동 잠금 해제

- 꺼짐 – 도어 자동 잠금 해제 설정을 해제합니다.
- 파워 오프 – 시동 버튼을 「OFF」했을 때, 도어가 자동으로 잠금 해제 됩니다.
- 운전석 잠금 해제 시 – 운전석 도어가 잠금 해제 되면 모든 도어가 잠금 해제됩니다.
- P단 이동시 – 변속 레버를 「P(주차)」로 변속 시 자동으로 도어가 잠금 해제 됩니다.

● 잠금/해제 알림음

도어 잠금 시 확인음 발생 기능을 설정 또는 해제합니다.

▶ 라이트/사운드

● 원 터치 방향지시등

원터치 방향 지시등 기능을 설정(3회, 5회 또는 7회 깜빡임) 또는 해제합니다.

※ 원터치 방향 지시등 기능은 4장 「조명」을 참조하십시오.

● 헤드 램프 에스코트 (전조등 에스코트)

사양 적용시

전조등 에스코트 기능을 설정 또는 해제합니다.

※ 전조등 에스코트 기능은 4장 「조명」을 참조하십시오.

● 웰컴 라이트 (웰컴 기능) 사양 적용시

웰컴 기능을 설정 또는 해제합니다.

※ 웰컴 기능은 4장 「조명」을 참조하십시오.

● 계기판 음성안내 음량 사양 적용시

주차조향보조 음성 · 안내 볼륨을 변경 할 수 있습니다.

● 승 · 하차 시 시트 이동(승·하차 편의 기능)

사양 적용시

승·하차 편의를 위한 기능을 설정 또는 해제합니다.
시동을 끄고 운전석 도어를 열면 시트가 뒤로 밀려나는 위치를 설정(짧게 또는 길게)하거나 시트의 이동이 없게 설정할 수 있습니다.

● 승 · 하차 시 핸들 이동 사양 적용시

승·하차 편의를 위한 기능을 설정 또는 해제합니다.
시동을 끄고 운전석 도어를 열면 조향 핸들이 차량의 앞쪽으로 이동하는 기능을 설정 또는 해제합니다.

● 핸들 정렬 알림 사양 적용시

엔진 시동 시 조향 핸들의 정렬 상태를 LCD표시창에 표시하는 기능을 설정 또는 해제 합니다.

● 평균연비 자동 초기화 사양 적용시

이 기능을 켜면 연료를 주입할 때마다 트립컴퓨터의 평균 연비가 자동으로 초기화 됩니다.
이 기능을 끄면 연료를 주입해도 트립컴퓨터의 평균 연비가 자동으로 초기화 되지 않습니다.

※ 자세한 내용은 4장 「트립 컴퓨터」를 참조하십시오.

● 온도 단위

LCD 표시창의 외기 온도 표시 단위(˚C 또는 ˚F)를 변경할 수 있습니다.

▶ 서비스 시기 알림



OVGH043122

- 꺼짐 – 서비스 알림 기능을 해제합니다.
- 켜짐 – 서비스 알림 주기를 설정할 수 있습니다. 주행거리 (km) 및 기간(월 단위)을 입력하고 이동(▽) 버튼을 1초 이상 누르면 서비스 알림 기능이 작동합니다.

LCD 표시창 경고 메시지

■ 스마트키가 실내에 없습니다



OVGH043123

시동 버튼 「ACC」 이상의 상태에서 도어가 열리거나 닫힐 때, 실내에 스마트 키가 없으면 상기 경고 메시지가 표시됩니다. 특히, 도어가 닫힐 때, 실내에 스마트 키가 없으면 경고음도 울립니다.
시동 버튼을 「OFF」하거나 스마트 키를 휴대하십시오.

■ 스마트키를 인식할 수 없습니다



OVGH043124

시동 버튼을 눌렀을 때 실내에 스마트 키가 없거나 인식할 수 없는 경우 상기 경고 메시지가 표시되며, 키 확인 표시등이 점멸합니다.

■ 스마트키의 배터리 전압이 낮습니다



OVGH043125

시동 버튼 「OFF」 시 실내에 있는 스마트 키의 배터리가 방전되었을 경우 상기 경고 메시지가 표시됩니다.
스마트 키의 배터리를 교체하십시오.

■ 시동버튼을 한번 더 누르십시오



OVGH043126

버튼 시동 장치에 문제가 있을 경우, 시동 버튼을 한번 더 눌러 시동 버튼 상태 전환 또는 시동이 가능하도록 알려주기 위해 상기 경고 메시지가 표시되며, 경고음이 계속 울립니다. 버튼 시동 장치가 정상적으로 작동하거나, 도난 경보 장치가 경계 상태가 되면 경고음이 중지됩니다.
시동 버튼을 누를 때마다 상기 경고 메시지가 지속적으로 표시되면 자사 직영 서비스센터 또는 서비스 협력사에 점검을 의뢰 하십시오.

■ 스마트키로 시동버튼을 직접 누르십시오



OVGH043127

"스마트 키를 인식할 수 없습니다" 경고 메시지가 표시되는 동안 한 번 더 시동 버튼을 누르면 상기 경고 메시지가 표시되며, 키 확인 표시등이 다시 점멸됩니다.

■ 레버를 P단으로 이동하십시오



OVGH043129

변속 레버를 「P(주차)」 위치가 아닌 다른 위치에 두고 시동을 끄면 시동버튼이 「OFF」 되지 않고 「ACC」 상태가 되며, 다시 한번 시동버튼을 누르면 「ON」 상태가 됩니다. 이 때 상기 경고 메시기가 표시됩니다.
시동을 정상적으로 끄기 위해서는 변속레버를 「P(주차)」 위치에 두고 시동 버튼을 누르십시오.

■ P단에서 엔진시동을 거십시오



OVGH043128

변속레버를 「P(주차)」 위치가 아닌 다른 위치에 두고 시동 버튼을 누르면 표시창에 경고문이 10초 동안 표시됩니다.
변속 레버를 「P(주차)」 위치에 두십시오.

■ 브레이크를 밟고 시동을 거십시오



OVGH043130

브레이크를 밟지 않고 시동 버튼을 계속 누르면 시동이 걸리지 않은 채 「ACC」 상태로 전환됩니다.
2회 이상 이 상황이 반복되면, 상기 경고 메시지가 표시됩니다.
시동을 정상적으로 걸기 위해서는 브레이크를 밟고 시동을 거십시오.

■ 실내 퓨즈 박스의 스위치를 전환하십시오



OVGH043131

시동 「ACC」 상태에서 퓨즈 스위치가 「OFF」 위치일 때 상기 경고문이 표시됩니다.
차량을 사용하기 위해서는 퓨즈 스위치를 「ON」 위치에 두십시오.

※ 자세한 내용은 7장 「퓨즈의 교체」를 참조하십시오.

■ 제동스위치 퓨즈를 점검하십시오



OVGH043132

제동스위치 퓨즈가 단선되었을 때 상기 경고 메시지가 표시됩니다. 이 때에는 브레이크를 밟고 시동 버튼을 눌러도 시동이 걸리지 않습니다.
퓨즈 교체가 어려운 경우에는 시동 버튼을 한번 눌러 「ACC」 상태가 되게 한 후, 시동 버튼을 10초 동안 누르면 시동을 걸 수 있습니다.
제동스위치 퓨즈를 교체하십시오.

※ 자세한 내용은 7장 「퓨즈의 교체」를 참조하십시오.

■ 와셔액을 보충 하십시오

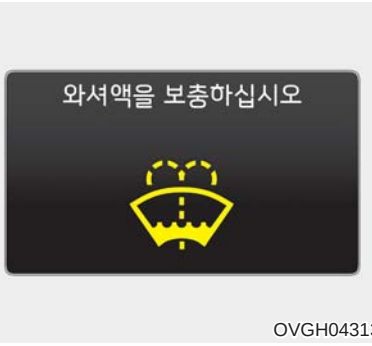

OVGH043133

와셔액이 부족할 경우 상기 경고 메시지가 표시됩니다.
와셔액을 보충 하십시오.

■ 문열림

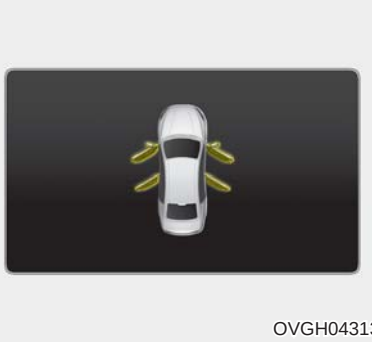

OVGH043134

도어가 열리면 해당 도어의 위치와 함께 상기 경고 메시지가 표시됩니다.

■ 트렁크 열림

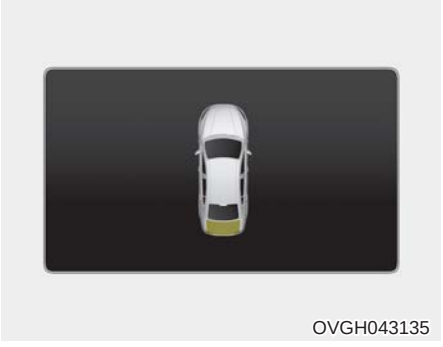

OVGH043135

트렁크가 열리면 상기 경고 메시지가 표시됩니다.

■ 선루프 열림

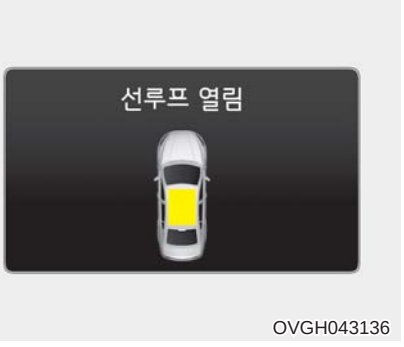

OVGH043136

선루프가 열린 상태로 시동을 끄고 운전석 도어를 열면 상기 경고 메시지가 표시됩니다.

■ 핸들을 돌려 타이어를 정렬하십시오



OVGH043137

조향 핸들이 좌측 또는 우측으로 90도 이상 회전된 상태에서 시동 「ON」을 하면 상기 경고 메시지가 표시됩니다. 조향 핸들을 정렬하거나 차량 출발 시 해제됩니다.

■ 브레이크를 점검하십시오



OVGH043138

브레이크 기능에 이상이 발생되어 브레이크 성능이 떨어지거나 회생제동이 작동하지 않을 경우 이 경고 문구가 나타나게 됩니다.

⚠ 경 고

경고등이 점등된 상태로 운전을 삼가시고 즉시 자사 직영 서비스센터나 서비스협력사에 점검, 정비를 의뢰하십시오.

■ 충전 시스템을 점검하십시오



OVGH043139

충전 시스템에 이상이 있을 경우 뜹니다.

⚠ 주 의

하이브리드 구동용 배터리에 충전량이 부족할 경우에도 뜰 수 있으며, 엔진으로부터 전원이 공급되어 하이브리드 구동용 배터리가 충전이 되는 경우 경고등이 꺼집니다.

■ 연료를 주입하십시오. 배터리가 방전될 수 있습니다



OVGH043140

연료의 잔류량이 적을 경우, 표시창에 경고문이 뜨고 경고음이 울립니다. 즉시 연료를 보충 하십시오.

⚠ 주 의

저연료 수준으로 차량을 운행하지 마십시오. 연료가 완전히 소모되어 운전할 경우, 하이브리드 배터리가 손상될 수 있습니다.

■ 정차 후 시동을 꺼 주십시오



OVGH043141

하이브리드 시스템에 문제가 있을 경우, 표시창에 경고문이 뜨고 주행 가능 표시등(READY)이 깜빡입니다.
또한 시스템 문제가 해결되기 전까지 경고음이 계속 울립니다. 가까운 자사 직영 서비스센터 또는 서비스협력사에서 점검 및 정비를 받으십시오.

■ 배터리 충전을 위해 정차 하십시오



OVGH043142

SOC(구동용 배터리 충전계)가 심각히 낮을 경우 표시창에 경고문이 뜹니다.
하이브리드 배터리 충전을 위해, 안전한 곳에 정차시킨 후, 변속기를 「P」(주차) 단으로 변속하십시오.

■ 하이브리드 시스템 점검! 시동을 걸지 마십시오



OVGH043143

시동이 걸리지 않고 SOC(구동용 배터리 충전계)가 심각히 낮은 경우, 표시창에 경고문이 뜹니다. 또한 시스템 문제가 해결되기 전까지 경고음이 계속 울립니다. 가까운 자사 직영 서비스센터나 서비스협력사에서 점검 및 정비를 받으십시오.

트립 컴퓨터

■ 개요

트립컴퓨터란 주행 거리 (구간거리계), 현재 연료로 주행할 수 있는 주행 가능 거리, 평균 속도, 주행 시간 등 주행에 관련된 각종 정보를 LCD 표시창에 표시해주는 장치입니다.

■ 트립 모드

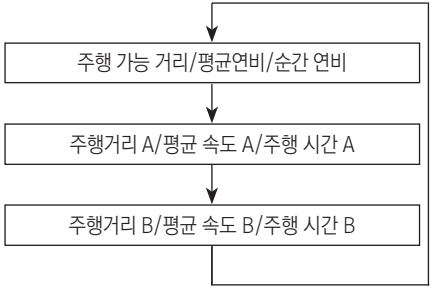

트립 컴퓨터 모드에서 이동(MOVE) 버튼(▽)을 이용하여 트립 모드를 변경할 수 있습니다.



OVGH043118

▶ 주행 가능 거리 (1)

현재 연료 탱크에 남아있는 연료로 주행 가능한 거리를 표시합니다.

- 최소 표시 범위는 50 km 이며, 주행 가능 거리가 50 km 미만 시, "---"로 표시됩니다.
- 6 리터 이상 주유 시, 주유 인식이 가능합니다.
- 차량이 기울어진 상태에서 연료를 주입하거나 배터리 케이블을 분리한 경우에는 연료량을 비정상적으로 인식할 수 있습니다.
- 배터리 전압이 낮은 경우, 실제 연료량보다 많게 인식할 수 있습니다.
- 표시 범위 : 50 ~ 9999 km

⚠ 주 의

- **트립컴퓨터는 주행 상황에 대한 보조 정보를 제공하는 장치이므로 주행 가능 거리는 주행 상태에 따라 변화하기 때문에 공인된 값이나 실제 주행 거리와 차이가 날 수 있습니다.**
- **주행 가능 거리는 변동 연비에 따라 연산 처리되므로 운전자의 운전 성향, 오르막길, 내리막길 등 도로조건, 가속이나 감속 등 차량속도에 의해 주행 가능 거리 표시 값은 변동됩니다.**

▶ 평균 연비 (2)

평균 연비 초기화 (--.-) 시점부터 현재까지의 주행 거리와 연료 소모량을 누적 계산하여 평균 연비를 표시합니다.

- 수동 초기화 : 평균 연비가 표시된 상태에서 이동/리셋 버튼(▽)을 1초 이상 누르면 평균 연비가 초기화 됩니다.
- 자동 초기화 : 6리터 이상 주유 시 평균 연비가 자동 초기화 됩니다. LCD 표시창의 사용자 설정 모드에서 자동 초기화 기능을 해제하거나 설정할 수 있습니다(사양 적용시).

※ 자세한 내용은 4장 「LCD 표시창」을 참조하십시오.

- 실제 차량이 주행하지 않더라도 엔진이 계속 시동 상태이면 평균 연비가 누적 계산 됩니다.
- 300m 이상 주행 조건을 만족해야 계산을 시작합니다.
- 표시 범위 : 0.0 ~ 99.9 km/L

▶ 순간 연비 (3)

수 초 동안의 주행 거리와 연료 소모량을 계산하여 순간 연비를 표시합니다.

- 표시 범위 : 0.0 ~ 30.0 km/L



OVGH043144

▶ 주행 거리 (1)

주행 거리 초기화 (0.0) 시점부터 현재까지의 누적 주행 거리를 표시합니다.

- TRIP A/B 또는 주행 거리 A/B가 표시된 상태에서 이동/리셋 버튼(▽)을 1초 이상 누르면 주행 거리가 초기화 됩니다.
  - 이 때, 평균 속도 및 주행 시간도 함께 초기화됩니다.
- 표시 범위 : 0.0 ~ 9999.9 km

▶ 평균속도 (2)

평균 속도 초기화 (---) 시점부터 현재까지의 주행 거리와 주행 시간을 누적 계산하여 평균 속도를 표시합니다.

- 평균 속도가 표시된 상태에서 이동/리셋 버튼(▽)을 1초 이상 누르면 평균 속도가 초기화 됩니다.
- 실제 차량이 주행하지 않더라도 엔진이 계속 시동 상태이면 평균 속도가 누적 계산됩니다.
- 표시 범위 : 0 ~ 999 km/h

▶ 주행시간 (3)

주행 시간 초기화 (00:00) 시점부터 현재까지의 누적 주행 시간을 표시합니다.

- 주행 시간이 표시된 상태에서 이동/리셋 버튼 (▽)을 1초 이상 누르면 주행 시간이 초기화 됩니다.
- 실제 차량이 주행하지 않더라도 엔진이 계속 시동 상태이면 주행 시간이 누적 계산됩니다.
- 표시 범위 : 00:00 ~ 99:59 (hh:mm)

■ 주행정보 알림



OVGH043145

매 차량 주행 1회 동안의 주행정보를 표시하며, 시동을 끌 경우 수초간 계기판에 표시됩니다.
차량 주행 1회란 시동을 건 이후 부터 시동을 끌 때까지를 말하며, 그 사이 주, 정차한 상황을 모두 포함합니다.
주행가능 거리가 50km 미만시 연료를 보충하라는 메시지가 표시됩니다.

경고등 및 표시등

▶ 주행 가능 표시등



차량이 주행 가능한 상태를 나타내며 시동 후 주행 준비가 완료되면 뜹니다.

- READY 점등 : 정상 주행 가능 상태
- READY 소등 : 정상 주행 불가능 상태, 고장 발생 시
- READY 점멸 : 비상 운전 상태

표시등이 소등, 점멸할 경우 이상이 발생한 것으로 가까운 직영 서비스센터에 점검, 정비를 의뢰하십시오.

▶ 서비스 경고등



제어 시스템 관련한 센서의 고장이나 액츄에이터, 컴퓨터 등에 이상이 있을 때 점등됩니다.
주행 중에 경고등이 점등되거나 시동 후 소등되지 않는 경우 가까운 자사 서비스센터에서 점검 및 정비를 받으십시오.

▶ EV 모드 표시등



아래와 같은 경우에 EV 모드 표시등이 점등됩니다.

- 정차 중 엔진 정지 시
- 주행 중 엔진 정지 시
- 엔진 작동 중 엔진클러치 해제 상태로 모터 주행 시

▶ 에어백 경고등



시동 「ON」 상태에서 경고등이 약 6초간 점등된 후 에어백 장치(충돌 센서, 전복 센서, 에어백 제어 모듈, 에어백 모듈 및 프리텐셔너 시트벨트)에 이상이 없으면 소등됩니다.
6초 후에도 경고등이 소등되지 않고 계속 점등되어 있거나 주행중 경고등이 점등되면 에어백 장치에 이상이 있는 것이므로 가까운 자사 직영 서비스센터 또는 서비스협력사에 정비를 의뢰하십시오.

▶ 안전벨트 미착용 경고등 및 경고음



운전석 안전벨트를 착용하지 않은 상태에서 시동 「ON」 되거나, 시동 「ON」 상태에서 안전벨트를 풀면 6초간 경고음이 울리고 경고등은 계속 점멸하여 안전벨트 착용의 중요성을 알려줍니다. 이 때, 운전석 안전벨트를 착용하면 경고음과 경고등은 즉시 중지됩니다.

▶ 브레이크 경고등

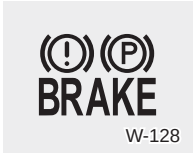

브레이크가 비정상이거나 회생제동 기능이 작동하지 않을 경우 경고등이 점등됩니다. 이 때에는 LCD 표시창에 “브레이크를 점검하십시오”라는 경고 메시지가 표시됩니다.
이 경고등은 주차 브레이크가 작동되어 있을 경우와 브레이크 액이 부족할 때에도 점등됩니다.
주차 브레이크를 해제한 상태에서 시동 「ON」 또는 시동되면 경고등이 약 3초간 점등 후 소등됩니다.
또한, 주차 브레이크를 해제하지 않은 상태에서 차량이 약 10km/h 이상으로 주행하면 경고음이 울리고 경고등이 점멸하여 주차 브레이크를 해제하지 않았음을 알려줍니다.
엔진 시동 후 주차 브레이크 작동을 해제한 상태에서도 경고등이 소등되지 않으면 브레이크 액량을 점검하여 부족하면 보충하십시오.
보충 후에도 계속 점등할 경우는 자사 직영 서비스센터 또는 서비스협력사에서 점검을 받으십시오.

⚠ 경 고

- **브레이크가 비정상이거나 회생제동 기능이 작동하지 않을 경우 경고등이 점등됩니다. 이 때에는 LCD 표시창에 “ 브레이크를 점검하십시오”라는 경고 메시지가 표시됩니다.**
  이 경우 정상 상태보다 브레이크 페달이 더 깊게 밟힐 수 있으며, 제동거리가 길어질 수 있으므로 반드시 자사 직영 서비스센터 또는 서비스협력사에서 점검을 받으십시오.
- **반복하여 브레이크를 밟을 경우 브레이크 경고등이 일시적으로 들어올 수 있으나 브레이크 페달을 밟지 않은 상태에서 잠시 후 경고등이 소등된다면 정상상태 입니다. 단, 브레이크 경고등이 점등된 상태에서는 평상시보다 제동거리가 길어질 수 있습니다.**

⚠ 주 의

- 주행 전에 반드시 경고등이 꺼졌는지 확인 하십시오.
- 브레이크 경고등이 켜졌을 경우 브레이크 페달이 딱딱해 지거나 페달을 밟을 경우 바닥에 가깝게 내려갈 수 있습니다.
- 브레이크 경고등이 계속 점등되고 브레이크 페달이 무겁거나 딱딱한 경우, 페달 조작량이 정상상태보다 길어진 경우 브레이크 계통에 이상이 있을 수 있으므로 고속주행이나 급제동을 피하고 정지 시에는 평소보다 브레이크를 세게 밟으십시오. 가능한 빨리 자사 직영 서비스센터 또는 서비스 협력사에 점검 및 정비를 의뢰 하십시오.

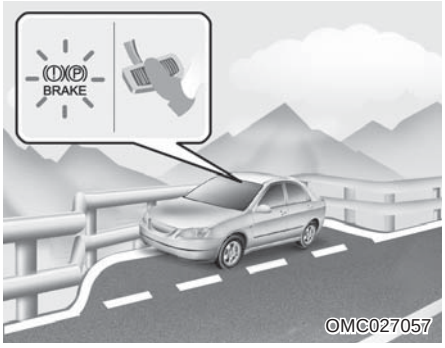

● **주행중 브레이크 경고등이 점등되는 경우**

브레이크 계통이 이상이 있다는 신호이므로 차를 안전한 장소에 정지시키십시오.

1. 만일 브레이크 제동이 되지 않는 경우에는 브레이크 페달을 밟을 때 평상시보다 강하게 밟아 차를 안전한 장소에 정지시켜야 합니다.



2. 엔진 브레이크를 걸어 속도를 늦추고 주차 브레이크를 작동시키면서 브레이크 페달을 밟아 차를 정지시키십시오.

⚠ 경 고

주차 브레이크를 급하게 조작하면 뒷바퀴만 제동이 되어 차가 옆으로 돌아갈 우려가 있으므로 주차 브레이크 조작은 천천히 하십시오.

⚠ 주 의

주행중 경고등이 점등된 상태에서 정지할 경우 급제동을 하지 말고 서서히 정지하십시오.

▶ 전자 파킹 브레이크 (EPB) 경고등



전자 파킹 브레이크 고장 시 켜집니다. 가까운 자사 직영 서비스센터 또는 서비스협력사에 정비를 의뢰 하십시오.
ESC 고장으로 ESC 경고등이 켜지면 전자 파킹 브레이크 경고등이 켜질 수 있습니다.

※ 자세한 내용은 5장 「전자 파킹 브레이크」을 참조하십시오.
※ EPB : Electric Parking Brake

▶ 자동 정차 기능(AUTO HOLD) 표시등







버튼을 눌러 자동 정차 기능을 작동시키면 흰색 표시등이 켜집니다. 주행 중 브레이크 페달을 밟고 차량이 멈추면 자동 정차 기능이 작동되면서 표시등이 흰색에서 녹색으로 바뀝니다. 다시 차량이 출발하면 녹색에서 흰색으로 바뀝니다.
기능 고장 시 계기판에 AUTO HOLD 등이 황색으로켜집니다. 가까운 자사 직영 서비스센터 또는 서비스협력사에 정비를 의뢰 하십시오.

※ 자세한 내용은 5장 「자동 정차 기능」을 참조하십시오.

▶ ABS 경고등



시동 「ON」 상태에서 약 3초간 점등되었다가 소등됩니다.
3초후에도 계속 경고등이 점등되면 ABS장치에 이상이 발생한 것이므로 가까운 자사 직영 서비스센터 또는 서비스협력사에 점검 및 정비를 의뢰하십시오.

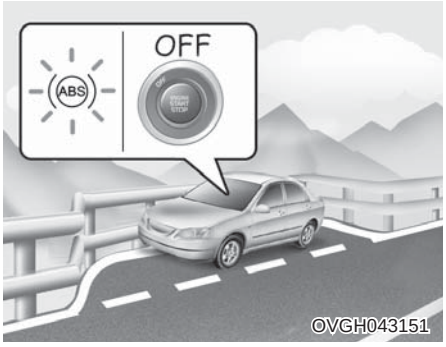

● **주행중에 ABS 경고등이 점등되었을 때는**

1. 안전한 장소에 차를 세우고 엔진을 정지 시키십시오.
2. 다시 엔진을 시동하여 경고등이 점등되었다가 3초 후 소등되면 이상이 없습니다.

경고등이 소등되지 않는 경우 또는 주행 후 다시 경고등이 점등되는 경우에는 ABS 장치의 고장이므로 자사 직영 서비스센터 또는 서비스협력사에서 점검 및 정비를 받으십시오.

● **EBD 경고등**



브레이크 경고등과 ABS경고등이 동시에 점등한 경우, 제동력의 전·후륜 배분기능(EBD)도 작동하지 않기 때문에 급제동시 차량이 불안정하게 될 수 있습니다.
경고등이 점등되면 고속주행이나 급제동을 피하고 곧바로 가까운 자사 직영 서비스센터 또는 서비스협력사에 점검 및 정비를 의뢰하십시오.

⚠ 주 의

ABS 또는 EBD 경고등 점등 시 속도계 또는 적산거리계가 작동하지 않을 수 있습니다. 가까운 자사 직영 서비스센터 또는 서비스협력사에 점검 및 정비를 의뢰하십시오.

▶ **전동 파워 스티어링 경고등**



시동을 「ON」으로 하거나 전동 파워 스티어링 시스템이 고장일 경우 경고등이 켜집니다.
주행중 경고등이 켜질 경우 전동 파워 스티어링 시스템에 문제가 예상되므로 자사 직영 서비스센터 또는 서비스협력사에서 점검을 받으십시오.
전동 파워 스티어링 경고등은 차량에 문제가 없더라도 시동「ON」상태에서 약 3초간 점등되었다가 소등됩니다.

▶ 엔진 경고등

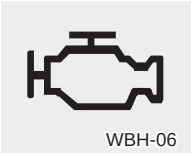
WBH-06

엔진의 정상적인 작동을 제어하는 엔진 전자제어 장치나 배기가스 제어에 관계되는 각종 센서에 이상이 있을 때, 또는 연료공급장치(연료탱크, 연료필터 연결부, 연료라인 등)의 누유 발생시 점등됩니다. 주행 중에 점등되면 가능한 빨리 자사 직영 서비스센터 또는 서비스협력사에 정비를 의뢰하십시오.
일반적으로 견인은 하지 않아도 됩니다. 그러나 가능한 빨리 정비를 의뢰하십시오.
단, 일부 엔진 제어 장치 고장시에는 엔진이 시동되지 않을 수도 있으니 이때에는 견인하십시오.
엔진 경고등은 차량에 문제가 없더라도 시동「ON」상태에서 약 3초간 점등되었다가 소등됩니다.

⚠ 주 의

- **엔진 경고등이 켜짐 또는 깜빡이는 상태로 계속 주행하면, 운전성능과 연료소비에 영향을 주는 배기 제어 계통에 손상을 가져올 수 있습니다. 또한 배출가스 규제와 관련된 제재조치를 받으실 수도 있으므로 가까운 자사 직영 서비스센터 또는 서비스협력사에 점검 및 정비를 받으십시오.**
- **연료캡을 완전히 잠그지 않을 경우 엔진 경고등이 켜질 수 있으나 이는 차량이나 부품의 고장이 아닙니다.**
  연료캡을 "딸깍" 소리가 나도록 다시 잠그십시오.
  재 장착 후에도 엔진 경고등이 켜졌을 경우 자사 직영 서비스센터 또는 서비스협력사에서 점검을 받으십시오.

▶ 충전 경고등

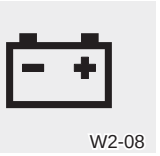
W2-08

배터리가 방전되었거나 팬 벨트가 끊어졌을 때, 충전장치가 고장났을 때 경고등이 점등됩니다. 경고등이 점등된 채로 주행하면 오버히트나 배터리 방전을 일으킵니다. 경고등이 점등되었을 때는 배터리 충전 상태를 확인하고 팬 벨트나 충전 계통을 점검하십시오.
점검 후에도 경고등이 소등되지 않을 경우에는 가까운 자사 직영 서비스센터 또는 서비스협력사에서 점검을 받으십시오.

⚠ 주 의

충전 경고등이 점등되지 않더라도 팬 벨트의 장력이 부족할 때는 충전량이 부족하여 배터리의 전력 소모 증대로 시동이 걸리지 않는 경우가 있습니다.

▶ 엔진 오일 압력 경고등


W2-07

엔진 오일 부족 등으로 유압이 낮아지면 경고등이 점등됩니다.
주행 중에 이 경고등이 점등되면 도로 옆으로 안전하게 정차하신 후 엔진 오일 량을 점검하고 부족하면 보충하십시오. 보충 후에도 경고등이 소등되지 않으면 자사 직영 서비스센터 또는 서비스협력사에 정비를 의뢰하십시오.
경고등이 점등된 상태에서 계속 주행하면 엔진 고장의 원인이 됩니다.

▶ 연료 부족 경고등


W2-09

연료의 잔류량이 적을 때 경고등이 점등됩니다.
경고등이 점등되면 바로 연료를 보충하십시오.
연료가 완전 소모되어 운전할 경우 엔진 및 연료 장치에 고장을 일으킬 수 있으므로, 경고등이 점등시 즉시 연료를 보충하십시오.

▶ 저압타이어 경고등


WBH-11

시동 「ON」 상태에서 약 3초간 경고등이 점등됩니다. 만약 경고등이 점등하지 않거나 일정시간 (약 1분) 점멸 후 점등하면 타이어 공기압 감지 시스템에 이상이 있는 것이므로 가까운 자사 직영 서비스센터 또는 서비스협력사에 정비를 의뢰 하십시오.
타이어 공기압이 현저하게 낮아질 경우 저압타이어 경고등이 점등됩니다.

※ 자세한 사항은 6장 「타이어 공기압 감지 시스템」을 참조하십시오.

⚠ 주 의

임시타이어의 휠에는 타이어 공기압 감지 센서가 장착되어 있지 않습니다. 펑크나 공기압 등의 문제로 교체하였을 경우에는 트렁크에 보관된 타이어의 공기압 감지 센서로 인해 점멸 또는 점등 할 수 있습니다. 자사 직영 서비스센터 또는 서비스협력사에 의뢰하여 타이어 공기압 감지 센서가 장착된 본래의 타이어휠로 교체하십시오.

⚠ 경 고

- **공기압이 현저하게 낮은 타이어는 차량의 주행을 불안정하게 하며, 제동거리를 길게 만들어 매우 위험합니다. 항상 적절한 공기압이 유지될 수 있도록 점검하십시오.**
- **낮은 공기압은 타이어 과열의 원인이 됩니다. 타이어가 과열될 경우 타이어가 파손될 수 있습니다. 항상 적절한 공기압이 유지될 수 있도록 점검하십시오.**

▶ 도어 열림 경고등


W-32

도어가 열려 있거나 완전하게 닫혀 있지 않을 경우 경고등이 점등됩니다.
열린 도어를 닫으십시오.
도어가 완전히 닫혀 있지 않은 상태로 주행하면 대단히 위험합니다.

▶ 트렁크 열림 경고등


W2-10

트렁크가 열려 있거나 완전하게 닫혀 있지 않을 경우 경고등이 점등됩니다. 열린 트렁크를 닫으십시오.
트렁크가 완전히 닫혀 있지 않은 상태로 주행하면 대단히 위험합니다.

⚠ 주 의

- **주행 전에 모든 도어(트렁크 포함)가 완전히 닫히고 경고등이 소등되었는지 확인하고 출발하십시오.**
- **경고등이 점등된 상태로 주차시켜 놓으면 배터리가 방전되어 시동이 걸리지 않을 수도 있습니다.**
- **차량을 떠날 때는 반드시 모든 도어(트렁크 포함)를 완전히 닫은 후 잠금시키십시오.**

⚠ 주 의

도어(또는 트렁크) 열림 경고등이 점등된 상태로 주차시켜 놓으면 배터리가 방전되어 시동이 걸리지 않을 수도 있습니다.
차량을 떠날 때는 반드시 도어(트렁크 포함)를 완전히 닫으십시오.

▶ 냉각수 수온 경고등

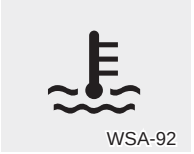
WSA-92

냉각수의 온도를 나타냅니다.
냉각수 온도가 120±3℃ 이상일때 적색 표시등이 켜집니다.
냉각수 온도가 적정 범위에 있을때는 적색 경고등이 꺼집니다.

⚠ 주 의

냉각수 수온 적색 경고등이 켜질 경우는 엔진 오버히트의 가능성이 있으므로 운행을 중지하고 냉각수량 및 벨트의 장력과 손상여부를 확인 하십시오.

▶ 통합 경고등


WHM-04

통합 경고등은 차량 관련 경고가 필요한 상황이 1가지 이상 발생할 경우에 점등됩니다.
통합 경고등이 경고하는 상황은
- 와셔액 부족
- 후측방경보 시스템 점검 (BSD)
- 타이어 저압경고 (TPMS)
- 서비스 알림

등이며, 차량 사양에 따라 표시되는 경고 상황은 달라질 수 있습니다.

경고 상황이 해제 되면 통합 경고등은 소등 됩니다. (예 : 와셔액 보충 경고 후 와셔액 보충시 등)

▶ 차체 자세 제어 장치 (ESC)작동 표시등

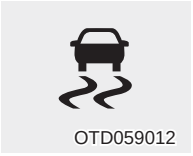
OTD059012

시동 「ON」 상태에서 표시등이 점등되고, ESC 장치에 이상이 없으면 약 3초후 꺼집니다. 운행중 차체 자세 제어장치(ESC)가 작동할 때는 작동하는 동안 점멸됩니다.
단, ESC 작동 표시등이 소등되지 않고 계속 점등되거나 주행 중 점등될 경우 ESC 장치에 이상이 생긴 것이므로 가까운 자사 직영 서비스센터 또는 서비스협력사에서 점검을 받으십시오.

▶ 차체 자세 제어 장치 (ESC)작동 정지 표시등



OTD059013

시동 「ON」 상태에서 점등되고, ESC 장치에 이상이 없으면 약 3초후 꺼집니다.
「 」 버튼을 눌러 ESC를 해제시키면 표시등이 점등되어 ESC 장치가 작동되지 않고 있음을 알려줍니다.

※ ESC : Electronic Stability Control
※ 자세한 내용은 5장의 「차체 자세 제어 장치 (ESC)」 설명을 참조 하십시오.

▶ 스포츠 드라이브 모드 표시등



스포츠 드라이브 모드가 작동중이면 SPORT 표시등이 켜지고, 작동 해제하면 SPORT 표시등이 꺼집니다.

※ 자세한 내용은 5장 「드라이브 모드(DRIVE MODE)」을 참조하십시오.

▶ 키 확인 표시등

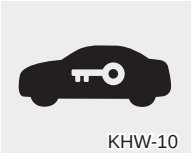
KHW-10

키 확인 표시등은 상황에 따라 다음과 같이 점등 또 는 점멸됩니다.

- 스마트 키가 차내에 있을 경우에 시동 버튼 「ACC」 또는 「ON」 상태에서는 표시등이 수초간 점등되어 시동이 가능함을 알려줍니다. 그러나, 스마트 키가 차내에 없을 경우에는 시동 버튼을 누르면 표시등이 수초간 점멸되어 시동이 불가함을 알려주며 시동이 걸리지 않습니다.
- 시동 버튼 「ACC」 또는 「ON」인 상태에서 도어를 열었다 닫으면, 실내에 스마트 키가 있는지 확인하여, 없을 경우 경보음이 약 5초간 작동합니다.
- 시동 버튼 「ACC」에서 「ON」 상태로 전환할 때, 스마트 키가 차내에 없으면 표시등이 수초간 점멸되어 시동이 불가함을 알려줍니다.

▶ ECO 표시등



액티브 에코 시스템을 작동시키면 **ECO** 표시등은 녹색으로만 점등됩니다.
액티브 에코 시스템에 관한 자세한 내용은 5장, 「액티브 에코」 내용을 참조 하십시오.

⚠ 경 고

주행 중 지나치게 표시등을 주시하면, 운전자의 주의가 산만해져 사고의 위험이 있으므로 주의가 필요합니다.

▶ 비상경고등/방향지시등

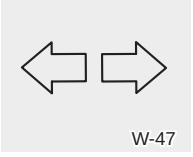
W-47

비상경고등 버튼을 누르면 모든 방향지시등이 점멸합니다.
방향지시 및 비상경고등의 점멸회수가 이상하게 빠르거나 늦을 때는 전구의 단선이나 접지 불량일 수 있으므로 점검하십시오.

▶ 전조등 상향 표시등



전조등이 점등된 상태에서 조명 스위치를 상향 위치에 두면 점등됩니다.
또는 조명 스위치를 운전자 방향으로 당기면 전조등(상향)이 점등되면서 표시등이 점등됩니다.

▶ 조명 점등 표시등



미등 또는 전조등이 켜져 있을 때 점등됩니다.

▶ 안개등 표시등



안개등을 켜면 표시등이 켜지고, 안개등을 끄면 표시등도 꺼집니다.

▶ 크루즈 표시등

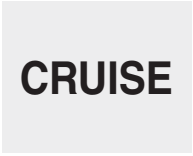

크루즈 컨트롤 ON/OFF스위치 누르면 점등되어 크루즈 컨트롤 기능을 사용할 수 있습니다. 다시 한번 누르면 소등되어 크루즈 컨트롤 기능이 작동되지 않습니다.

※ 자세한 사항은 5장 「크루즈 컨트롤」을 참조하십시오.

▶ 크루즈 설정 표시등



크루즈 표시등이 점등된 상태에서 원하는 속도에 도달했을 때 「-SET」 버튼을 누르면 점등됩니다. CANCEL버튼을 누르거나 크루즈 컨트롤 기능이 해제될 경우 소등됩니다.

※ 자세한 사항은 5장 「크루즈 컨트롤」을 참조하십시오.

▶ 전자제어 서스펜션 경고등



전자제어 서스펜션 장치 고장시 켜집니다.
가까운 자사 직영 서비스센터 또는 서비스협력사에 정비를 의뢰하십시오.
ESC 고장으로 ESC 경고등이 켜질 경우 전자제어 서스펜션 경고등이 켜질 수 있습니다.

※ ECS : Electronic Control Suspension

▶ 시동 OFF 잊음 경고음

키가 삽입되어 있거나 시동 「ACC」 상태에서 운전석 도어를 열게되면 경고음이 울려 시동이 「OFF」 되지 않았음을 알려줍니다.
키를 뽑거나 시동을 「OFF」하면 운전석 도어가 열려 있어도 경고음은 멈추고, 키가 삽입되어있는 상태에서 도어를 닫으면 경고음은 멈춥니다.

▶ 주차 브레이크 경고음

주차 브레이크를 해제하지 않고 일정속도 이상으로 주행을 하게되면 경고음이 울립니다.
주차 브레이크를 해제하고 주행하십시오.

후방 주차보조 시스템 사양 적용시



후방 주차보조 시스템은 후진 시 차량 후방 센서로부터 약 120cm 이내에 있는 물체와의 거리를 감지하여 경보음 또는 표시등으로 운전자에게 장애물이 있음을 알려주는 보조 장치입니다.
이는 운전자의 주의 의무를 소홀히 해도 된다는 것을 의미하는 것이 아닙니다.
후방 센서가 감지 가능한 범위 및 물체는 한정되어 있어 장애물이 전부 감지되는 것이 아니므로 후방 주차보조 시스템이 없을 때와 마찬가지로 신중히 운전을 해야 합니다.

⚠ 경 고

후방 주차보조 시스템이 장착된 차량이라 하더라도 후방 주차보조 시스템이 장착되지 않은 경우와 같이 신중히 운전하시고 후방의 장애물은 직접 확인하십시오.
후방 주차보조 시스템은 주위 환경 및 여러조건에 의해 감지기능이 작동되지 않을 수도 있어 후방 주차보조 시스템만 믿고 운전하면 사고가 발생할 수도 있습니다.

■ 후방 주차보조 시스템의 작동

▶ 작동 조건

- 시동「ON」또는 시동상태에서 후진시 작동됩니다. 단, 5km/h 이상의 속도에서는 제대로 작동하지 않을 수 있으며 10km/h이상 속도에서는 감지 작동이 중지 됩니다. 후진시 감지거리는 코너부 약 60cm이내 후방부 약 120cm입니다.
- 동시에 감지되는 부분이 2개 이상일 때는 보다 가까운 곳이 우선 감지됩니다.

▶ 경보음 및 표시등 유형

장애물과의 거리	장애물 위치별 표시등	경보음
약 120cm~ 61cm 이내	 WVG-53025	삐---삐--- /점등
약 60cm~ 31cm 이내	 WVG-53019	삐-삐-삐- /점등
약 30cm 이내	 WVG-53020	삐(연속 경고음) /점멸

※ 경고등은 각 센서의 위치별로 물체가 있을 때만 해당부분이 표시됩니다.

※ 경고등 및 경고음은 장애물이 센서와 센서 중앙에 위치하거나 차량과 아주 근접한 거리에 있을 경우 또는 경우에 따라 위와 다르게 나타날 수 있습니다.

■ 후방 주차보조 시스템의 비작동 조건

다음과 같은 경우에는 정상적인 동작이 안될 수도 있습니다.

1. 센서가 결빙되었을 때
   (해빙되면 정상적으로 동작을 수행함)
2. 센서에 눈이나 물방울 등의 이물질이 센서의 표면을 막았을 때
   (이물질이 제거되거나 센서 표면의 장애물을 제거하면 정상동작을 수행함)

다음과 같은 경우에는 오작동할 수 있습니다.

1. 요철길, 자갈길, 언덕길, 풀숲을 후진할 때
2. 차량의 경적, 오토바이의 엔진음, 대형차의 에어 브레이크 등 초음파를 발생하는 물체가 근접한 경우
3. 폭우나 물보라가 치는 경우
4. 센서 부근에서 송신 기능을 가진 무선장치를 사용하는 경우
5. 센서가 눈에 덮인 경우

다음과 같은 경우에는 감지범위가 좁아질 수 있습니다.

1. 센서의 감지부에 눈이나 물방울 등의 이물질이 부착되어 있을 때
   (이물질이 제거되면 정상 감지범위로 회복됨)
2. 폭염이나 혹한시
3. 직경이 14cm, 길이 1m보다 작은 물체 감지시

다음과 같은 물체는 감지하지 않을 수 있습니다.

1. 뾰족한 물체나 로프와 같이 가는 물체
2. 면이나 스펀지, 눈 등과 같이 음파를 흡수하기 쉬운 물체

■ 후방 주차보조 시스템 관리 요령

- 위험경보는 후진속도, 장애물의 형상에 따라서 순차적으로 이루어지지 않을 수도 있습니다.
- 범퍼의 높이 또는 센서의 장착상태가 변화되거나 범퍼 근처의 센서가 감지 가능한 영역에 출고시 차량에 부착된 장치 이외에 액세서리를 부착한 경우에는 오작동할 수 있습니다.
- 센서로부터 30cm 이내의 영역에서는 물체가 있어도 감지되지 않거나 다른 영역의 경보음이 발생할 수 있습니다.
- 센서가 이상이 있을 경우 센서가 결빙되었거나 눈, 물방울 등이 묻어 있을 수 있으므로 센서의 상태를 확인하여, 오염시 부드러운 헝겊 등으로 닦아내십시오.
- 센서의 표면을 힘주어 세게 누르거나, 딱딱한 물체로 충격을 가하거나 날카로운 물체로 긁는 등 센서의 표면이 손상되는 행동은 삼가십시오.

⚠ 주 의

- **이 장치는 후방 센서가 장착되어 있는 부위 이외는 감지할 수 없습니다. 또한 센서와 센서의 중앙부분, 낮은 장애물, 가는 장애물 등은 감지할 수 없으므로 반드시 직접 확인하십시오.**
- **차를 빌려줄 경우에는 반드시 운전자에게 본 내용을 전달하여 사고를 미연에 방지하십시오.**

전·후방 주차보조 시스템 (+사양 적용시)

⚠ 경 고

도로에 있는 기물과 보행자, 특히 아이들을 피하기 위해 차를 움직이는 경우에는 최대한 주의를 기울이십시오. 후방 센서의 감지 가능한 범위 및 물체는 한정되어 있어 장애물을 감지할 수 없는 경우가 많다는 것을 잊지 마십시오.

■ 자기진단 기능

후방 주차보조 시스템은 센서의 고장여부를 스스로 판단할 수 있는 자기진단 기능이 있습니다. 차량 시동후 변속레버를 「R」(후진) 위치로 이동시 "삐"하는 경보음이 한번 울려 후방 주차보조 시스템이 정상적으로 작동됨을 알려줍니다.
하지만 아래와 같은 현상들이 나타났을 때에는 감지센서의 훼손여부 및 후방 주차보조 시스템의 비작동 조건을 확인 후 후방 주차 보조 시스템의 고장으로 판단되면 가까운 자사 직영 서비스센터 또는 서비스협력사에서 점검을 받으십시오.

- 경보음이 울리지 않음
- 경보음 반복 작동
- 계기판 표시창 내 표시등(해당 센서 위치) 점멸(사양 적용시)
  - 작동조건 : 시동 「ON」 이상 + 「R」(후진) 위치인 경우

⚠ 경 고

본 제품의 고장에 따른 차량의 사고, 손상 등은 보증하지 않습니다.

■ 앞

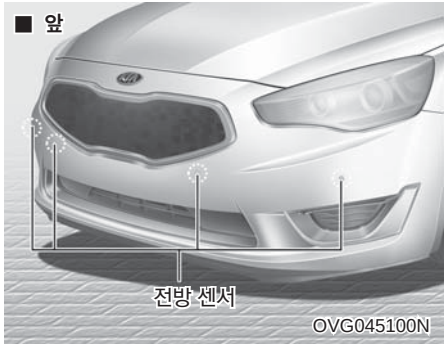

■ 뒤



주차보조 시스템은 전·후진 시 차량 전·후방 센서로부터 일정거리 이내에 있는 물체와의 거리를 감지하여 경보음 또는 표시등으로 운전자에게 장애물이 있음을 알려주는 보조 장치입니다.

이는 운전자의 주의 의무를 소홀히 해도 된다는 것을 의미하는 것이 아닙니다.
센서가 감지 가능한 범위 및 물체는 한정되어 있어 장애물이 전부 감지되는 것이 아니므로 주차보조 시스템이 없을 때와 마찬가지로 신중히 운전을 해야 합니다.

⚠ 경 고

주차보조 시스템이 장착된 차량이라하더라도 주차보조 시스템이 장착되지 않은 경우와 같이 신중히 운전하시고 전 후방의 장애물은 직접 확인하십시오.
주차보조 시스템은 주위 환경 및 여러조건에 의해 감지기능이 작동되지 않을 수도 있어 주차보조 시스템만 믿고 운전하면 사고가 발생할 수도 있습니다.

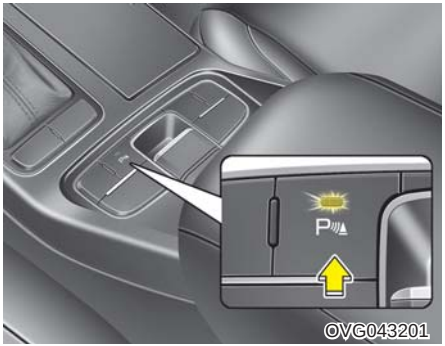

■ 주차보조 시스템의 작동

▶ 작동 조건

- 시동「ON」상태에서 주차보조 시스템 작동 ON/OFF 버튼을 누르면 전진 또는 후진 시 작동됩니다. 단, 5km/h 이상의 속도에서는 제대로 작동하지 않을 수 있으며 10km/h이상 속도에서는 감지 작동이 중지 됩니다.
- 주차보조 시스템 작동 버튼「OFF」상태에서「R」(후진) 위치 진입 시「OFF」상태가 자동 해제되어 주차보조 시스템이 작동됩니다. 이후「R」(후진) 위치를 벗어난 후 20 km/h 이상 주행 시 주차보조 시스템 작동 버튼이「OFF」상태가 됩니다.
- 전진시 코너부 감지 거리는 약 60cm이내, 전방부 감지거리는 100cm이내 입니다. 후진시 감지 거리는 코너부 약60cm 이내 후방부 약120cm이내 입니다.
- 동시에 감지되는 부분이 2개 이상일 때는 보다 가까운 곳이 우선 감지됩니다.

▶ **경보음 및 표시등 유형**

장애물과의 거리		경고 등 타입		경보음 타입
		전진 시	후진 시	
61cm ~ 100cm	전방		-	삐---삐--- /점등
61cm ~ 120cm	후방	-		
31cm ~ 60cm	전방			삐-삐-삐- /점등
	후방	-		
30cm 이내	전방			삐(연속음) /점멸
	후방	-		

※ 경고등은 각 센서의 위치별로 탐색되는 물체가 있을 때만 표시되며, 경보음의 유·무를 표시하고자 범례와 같이 색을 구분하여 표기하였으나 실제 경고등은 경보음 유·무와 상관없이 동일한 색상으로 표시됩니다.

※ 경고등 및 경보음은 장애물이 센서와 센서 중앙에 위치하거나 차량과 아주 근접한 거리에 있을 경우, 또는 여러가지 주변환경에 따라 위와 다르게 나타날 수 있습니다.

※ 본 경고등 형상은 실제 차량과 다를 수 있습니다.

■ **주차보조시스템의 비작동 조건**

다음과 같은 경우에는 정상적인 동작이 안될 수도 있습니다.

1. 센서가 결빙되었을 때
   (해빙되면 정상적으로 동작을 수행함)
2. 센서에 눈이나 물방울 등의 이물질이 센서의 표면을 막았을 때
   (이물질이 제거되거나 센서 표면의 장애물을 제거하면 정상동작을 수행함)
3. 주차보조시스템 작동 ON/OFF 버튼이 「OFF」 일때

다음과 같은 경우에는 오작동할 수 있습니다.

1. 요철길, 자갈길, 언덕길, 풀숲을 후진할 때
2. 차량의 경적, 오토바이의 엔진음, 대형차의 에어 브레이크 등 초음파를 발생하는 물체가 근접한 경우
3. 폭우나 물보라가 치는 경우
4. 센서 부근에서 송신 기능을 가진 무선장치를 사용하는 경우
5. 센서가 눈에 덮인 경우

다음과 같은 경우에는 감지범위가 좁아질 수 있습니다.

1. 센서의 감지부에 눈이나 물방울 등의 이물질이 부착되어 있을 때
   (이물질이 제거되면 정상 감지범위로 회복됨)
2. 폭염이나 혹한시
3. 직경이 14cm, 길이 1m보다 작은 물체 감지시

다음과 같은 물체는 감지하지 않을 수 있습니다.

1. 뾰족한 물체나 로프와 같이 가는 물체
2. 면이나 스펀지, 눈 등과 같이 음파를 흡수하기 쉬운 물체

■ 주차보조 시스템 관리 요령

- 위험경보는 전·후진속도, 장애물의 형상에 따라서 순차적으로 이루어지지 않을 수도 있습니다.
- 범퍼의 높이 또는 센서의 장착상태가 변화되거나 범퍼 근처의 센서가 감지 가능한 영역에 출고시 차량에 부착된 장치 이외에 액세서리를 부착한 경우에는 오작동할 수 있습니다.
- 센서로부터 30cm 이내의 영역에서는 물체가 있어도 감지되지 않거나 다른 영역의 경보음이 발생할 수 있습니다.
- 센서가 이상이 있을 경우 센서가 결빙되었거나 눈, 물방울 등이 묻어 있을 수 있으므로 센서의 상태를 확인하여, 오염시 부드러운 헝겊 등으로 닦아내십시오.
- 센서의 표면을 힘주어 세게 누르거나, 딱딱한 물체로 충격을 가하거나 날카로운 물체로 긁는 등 센서의 표면이 손상되는 행동은 삼가십시오.

⚠ 주 의

- **이 장치는 센서가 장착되어 있는 부위 이외는 감지할 수 없습니다. 또한 센서와 센서의 중앙부분, 낮은 장애물, 가는 장애물 등은 감지할 수 없으므로 반드시 직접 확인하십시오.**
- **차를 빌려줄 경우에는 반드시 운전자에게 본 내용을 전달하여 사고를 미연에 방지하십시오.**

⚠ 경 고

도로에 있는 기물과 보행자, 특히 아이들을 피하기 위해 차를 움직이는 경우에는 최대한 주의를 기울이십시오. 센서의 감지 가능한 범위 및 물체는 한정되어 있어 장애물을 감지할 수 없는 경우가 많다는 것을 잊지 마십시오.

후방 감시 카메라

■ 자기진단 기능

주차보조 시스템은 센서의 고장여부를 스스로 판단할 수 있는 자기진단 기능이 있습니다. 차량 시동후 변속레버를 「R」(후진) 위치로 이동시 "삐"하는 경보음이 한번 울려 주차보조 시스템이 정상적으로 작동됨을 알려줍니다. 하지만 아래와 같은 현상들이 나타났을 때에는 감지센서의 훼손여부 및 주차보조 시스템의 비작동 조건을 확인 후 주차 보조 시스템의 고장으로 판단되면 가까운 자사 직영 서비스센터 또는 서비스협력사에서 점검을 받으십시오.

- 경보음이 울리지 않음
- 경보음 반복 작동
- 계기판 표시창 내 표시등(해당 센서 위치) 점멸(사양 적용시)

  – 작동 조건 :
  - 시동 「ON」 이상 + 주차보조 시스템 작동 버튼 「ON」 상태인 경우
  - 시동 「ON」 이상 + 「P」(주차) 및 「N」(중립)위치 이외의 경우 (전·후방 주차보조 시스템)

⚠ 경 고

본 제품의 고장에 따른 차량의 사고, 손상 등은 보증하지 않습니다.

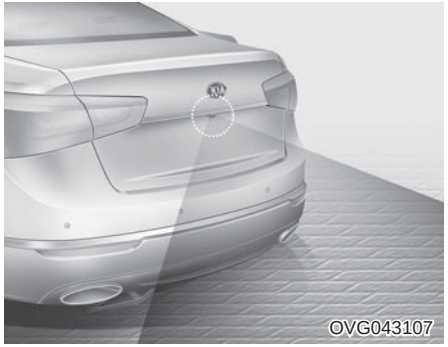



※ 본 도안은 실제 차량과 다를 수 있습니다.

시동 「ON」 또는 시동 상태에서 변속레버를 「R」(후진)으로 선택하여 후진등이 점등된 경우에 작동됩니다.

후진 시 차량 후방상태를 후방 디스플레이 룸미러 또는 AV모니터 화면에 보여주는 주·정차 보조장치입니다.

녹색 라인(1)은 차폭을 나타내고 노란색 라인(2)는 차량의 후방에서 100cm 되는 지점이며, 빨간색 라인(3)은 50cm 되는 지점을 나타냅니다.

⚠ 주 의

- **후방 감시 카메라는 주·정차 보조장치입니다. 후진 및 주·정차시 카메라에 나타나지 않는 사각지역이 있으므로 실외, 실내미러 및 운전자가 직접 후방상황을 확인하십시오.**
- **후방 감시카메라 렌즈 표면에 이물질이 묻으면 카메라의 제기능이 발휘될 수 없으므로 항상 청결히 유지해주십시오.**

어라운드 뷰 모니터링(AVM) 시스템 ⊕사양 적용시

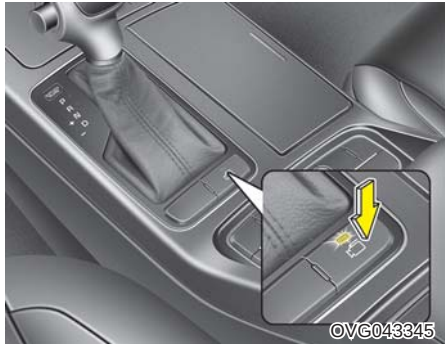

차량 외부 상황을 실내에서 모니터로 확인하여 쉽고 안전하게 주차할 수 있도록 도와주는 주차지원 시스템입니다.
시동 ON상태에서 버튼을 누르면 표시등이 켜지며 시스템이 작동합니다. 시스템을 해제하고자 할 경우, 버튼을 다시 눌러 해제하십시오.

▶ 작동조건

- 시동 ON 상태 이상
- D, N, R단에서 작동 (P단에서는 작동안됨)
- 20km/h 이하 속도에서 표시됨



⚠ 주 의

- **어라운드 뷰 모니터링(AVM) 시스템은 보조 주차지원 시스템입니다. 전/후/좌/우측 4개 카메라의 영상을 합성하여 보여주기 때문에 어라운드 뷰 화면 및 주차 가이드라인이 실제 차량의 위치와 다를 수 있으므로 안전을 위하여 전·후방/좌우 시야를 직접 확인하십시오.**
- **전방,좌/우측,후방 카메라 렌즈 표면에 이물질이 묻으면 카메라가 제 기능을 발휘할 수 없으므로 항상 청결히 유지해주십시오.**

참고)

- **시스템 작동 상태에서 20km/h 이상의 속도로 가속하면 어라운드 뷰 화면은 꺼지고, 기존 AVN화면으로 전환됩니다.**
  다시 20km/h 이하로 감속해도 어라운드 뷰 화면은 꺼진 상태로 유지됩니다.
  재작동 필요 시 버튼을 눌러 시스템을 작동시키십시오.
- **후진 시에는 버튼의 ON/OFF상태, 속도와 관계없이 어라운드 뷰 화면이 자동으로 켜집니다. 이후 10km/h이상 주행시 자동 OFF 됩니다.**
- **트렁크 열림, 운전석/조수석 도어 열림, 실외미러 접힘 시에는 경고 표시등이 어라운드 뷰 화면 내에 표시됩니다.**

어라운드 뷰 모니터링 시스템이 정상적으로 작동되지 않을 경우 반드시 자사 직영 서비스센터에서 점검 및 정비를 받으십시오.

※ AVM은 Around View Monitoring의 약자입니다. 자세한 내용은 별도로 지급되는 설명서를 참조하십시오.

조명

■ 배터리 방전 방지 기능 (차량 조명을 켜 놓은채 실수로 하차시 조명 자동 소등)

- 미등이 켜진 상태에서 차량 시동을 끄고(시동 「OFF」 상태) 운전석 도어를 열게 되면 미등이 꺼져 배터리가 방전되는 것을 방지할 수 있습니다.
- 야간에 정차 시 시동 「OFF」 상태에서 미등을 계속 켜놓고 싶을 때 운전석 도어를 연 상태에서 조명 스위치를 OFF 시켰다가 다시 미등을 켜십시오.

⚠ 주 의

차량을 떠날 때는 반드시 차량 조명 및 각종 램프를 끄십시오. 배터리가 방전될 수 있습니다.

■ 주간주행등 (DRL: Daytime Running Light)

주간주행등(DRL)은 낮시간에도 자동으로 켜져 다른 사람들이 차량을 쉽게 볼 수 있도록 합니다. 특히 해질 무렵이나 해뜨기 직전에 차량의 접근을 쉽게 인식하도록 합니다. 엔진시동 후에 자동으로 켜집니다.

주간주행등은 다음과 같은 경우 기능이 해제됩니다.

1. 조명 스위치가 전조등 위치일 때 (상향등을 경고등으로 작동시는 제외)
2. 시동 「OFF」 또는 「ACC」 상태일 때
3. 포그램프가 켜져 있을 때
4. 주차브레이크를 작동시켰을 때

■ 헤드램프(전조등) 에스코트 기능

밤길에 운전자의 시야를 확보하기 위하여 전조등이 켜진 상태에서 시동 「OFF」 한 후 운전석 도어를 열고 닫으면 미등 및 전조등은 즉시 꺼지지 않고 약 15초간 점등 상태를 유지한 후 꺼집니다. 이때, 리모컨 키(또는 스마트 키)의 도어 잠금 버튼을 2회 누르거나 전조등 또는 자동 켜짐(AUTO) 위치에서 다른 위치로 돌리게 되면 즉시 꺼집니다.
그러나, 시동 「OFF」 또는 「ACC」 상태로 한 후 운전석 도어를 열지 않거나 열었다 닫지 않으면 약 5분 후에 꺼집니다.

⚠ 주 의

운전자가 운전석 도어 외에 다른 도어로 내릴 경우에는 배터리 방전 방지기능이 작동하지 않으며 전조등 에스코트 기능이 해제되지 않으므로 배터리가 방전될 수 있습니다. 운전석 외에 다른 도어로 내릴 경우에는, 반드시 램프를 끄고 내리십시오.

■ 비상시 자동 점등 기능 사양 적용시

차량 전자 제어 장치에 이상이 발생 했을 경우, 램프 스위치 OFF, AUTO, 미등 단에서 램프 점등 작동이 안됩니다. 이때 램프 스위치를 전조등 위치에 놓으면 비상 점등 기능이 작동 전조등 및 미등이 점등 됩니다.

※ 전자제어 장치 외 배선, 스위치, 램프등 타 부분 이상인 경우에는 비상 점등 기능에 의해 전조등 및 미등도 작동 되지 않을 수 있습니다.

⚠ 주 의

비상시 자동 점등 기능이 작동되면 즉시 가까운 자사 직영 서비스센터 또는 서비스협력사에 점검을 의뢰하십시오.



■ 조명 위치

조명 스위치의 끝을 잡고 돌리면 다음과 같이 조명됩니다.

1. OFF(작동 정지) 위치
2. AUTO(자동점등) 작동 위치(사양 적용시)
3. 미등 위치
4. 전조등 위치

⚠ 주 의

엔진이 정지된 상태에서 조명을 오래 작동시켜 놓지 마십시오. 배터리가 방전 될 수 있습니다.

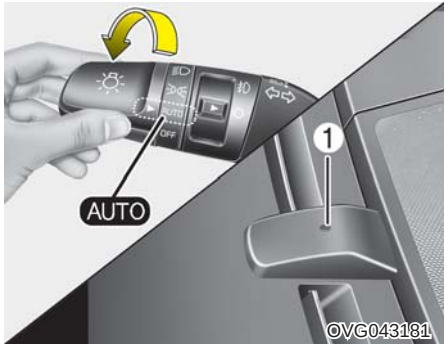

▶ 자동 점등(AUTO) 위치

시동 「ON」인 상태에서 작동됩니다.
조명 스위치를 「AUTO」 위치로 선택하면, 센서(1)가 감지하는 외부의 조도(밝기 정도)에 따라 조명이 켜지거나 꺼집니다.
전조등 점등 시에도 같이 작동됩니다.

⚠ 주 의

- 센서의 상부에는 절대로 물건을 놓거나 유리 세정제로 닦지 마십시오.
- 센서 하부에 다른 장치를 추가하지 마십시오.
- 안개, 눈, 비 및 흐린 날씨에는 반드시 수동으로 전환하여 사용하십시오.
- 실차 조도는 항상 일정하지 않기 때문에 기후, 계절 주위환경에 따라 켜지고 꺼지는 시간이 달라질 수 있습니다.
- 이 장치는 일출, 일몰시에 제한적으로만 사용하며 일반적인 조명의 점등 및 소등 작동은 수동으로 조작 하십시오.
- 출고 상태와 다르게 실내 조도에 영향을 줄 수 있는 광차단 코팅 또는 썬팅을 할 경우 오작동 할 수 있습니다.



OKH042191

▶ 미등 위치 (≡D)

미등, 차폭등, 번호판등, 계기판등이 조명됩니다.
계기판에 미등 표시등이 켜집니다.



OKH042192

▶ 전조등 위치 (≡D)

시동 「ON」인 상태에서 작동됩니다.
미등 위치의 조명과 전조등이 켜집니다.

■ 상향 점멸

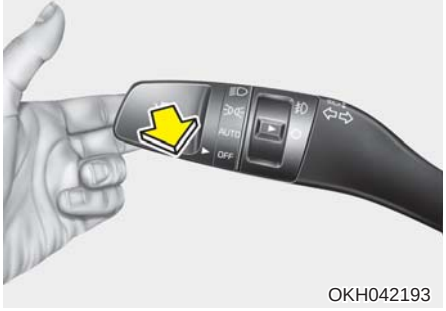

OKH042193

■ 상향



OKH042194

■ 전조등 상향, 하향 변환

전조등	스위치 위치	사용시기
하향	스위치를 중앙 위치에 놓는다.	마주오는 차가 있거나 앞차를 따라갈 때
상향	스위치를 계기판 방향으로 밀어 놓는다. 또는 운전자 방향으로 당기고 있는다. (계기판에 상향표시등 (≡D)이 들어옵니다.)	야간 운행시 시야 확보를 원할 때 (마주오는 차 또는 앞차가 없을때에 한하여)
상향 점멸	스위치를 운전자 방향으로 2-3회 정도 당겨 올린다.	타차량의 주의를 환기시킬 때

※ 스위치를 운전자 방향으로 당겼다가(상향) 스위치에서 손을 떼면 자동으로 스위치가 중앙 위치(하향)로 원위치 됩니다.

⚠ 경 고

상향등 사용은 다른 운전자의 시야를 방해합니다. 다른 차량이 있을 경우 사용하지 마십시오.

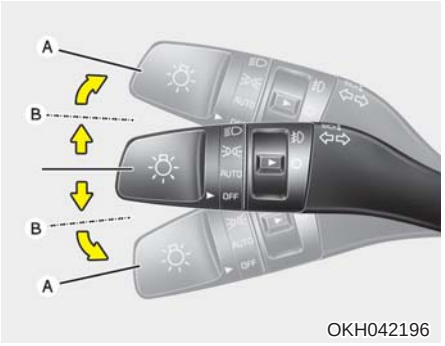

OKH042196

■ 방향지시 및 차선변경

차량의 이동 방향을 예고하기 위해 사용하십시오. 우측 방향을 표시하려면 조명 스위치를 위로, 좌측 방향을 표시하려면 아래로 움직이십시오.(A) 방향전환이 완료되면 자동으로 작동이 취소됩니다. 만일, 자동으로 작동이 취소되지 않으면 스위치를 중앙으로 놓으십시오.

차선변경(B)시 조명스위치가 완전히 걸리기 전까지 위, 아래로 움직이면 해당 방향지시등이 작동하나 스위치를 놓으면 스위치가 원위치 되면서 방향지시 작동이 정지됩니다.

▶ 원터치 방향지시등(3회)

조명 스위치를 (A) 또는 (B) 위치로 짧게 이동시켰다 원위치시킬 경우 방향 지시등이 3(5,7회) 작동됩니다. 이는 차선 변경 시 방향지시등 스위치를 잡고있지 않더라도 작동되도록 도와주는 기능입니다.

운전자가 직접 원터치 방향지시등 기능을 해제하거나 설정할 수 있습니다.

자세한 내용은 4장, 「계기판 메뉴 설정」을 참조하십시오.

⚠ 주 의

깜박임이 이상하게 빠르거나 너무 느릴 때는 전구의 단선이나 접촉 불량일 수 있습니다.



■ 안개등

안개나 눈, 비 등으로 차량식별이 어려울 때 사고를 미연에 방지하기 위해 사용합니다.

미등을 켠 상태에서 안개등 스위치(1)를 위로 돌리면 안개등이 켜지며, 다시 스위치를 위로 돌리면 안개등이 꺼집니다.

⚠ 주 의

전력 소모가 크므로 비나 안개 등으로 시계가 나쁜 경우에만 사용하고 그렇지 않은 경우에는 끄십시오.

와이퍼/와셔



■ 와이퍼 작동

시동 「ON」일 때 위치에 따라 다음과 같이 작동됩니다.

- MIST : 와이퍼 1회 작동
  단, 스위치를 이 위치에 계속 올리고 있으면 와이퍼가 계속 작동되며, 스위치에서 손을 떼면 「OFF」 위치로 되돌아 갑니다.
- OFF : 와이퍼 작동 정지
- INT : 와이퍼가 일정한 간격을 두고 간헐적으로 작동합니다. 비의 양이 비교적 적을 때 사용하십시오.
  속도의 기준을 변경하고자 할 때는 속도조절노브(1)를 돌려 조절할 수 있습니다.

  AUTO(사양 적용시)
  : 차내 중앙 앞 유리 상단에 설치된 센서에서 비의 양을 감지하여 비의 양이 많아지면 와이퍼 작동속도가 빨라지고, 비의 양이 적어지면 느려지다가 비가 멈추면 작동도 멈춥니다. 와이퍼 속도조절을 변경하고자 할 때는 속도조절노브(1)를 돌려 조절할 수 있습니다. 위쪽으로 돌리면 속도가 빨라지고 아래쪽으로 돌리면 속도가 느려집니다.
  시동이 「ON」 상태에서 와이퍼 스위치를 「AUTO」 위치로 돌리면 시스템 확인을 위하여 와이퍼가 1회 작동합니다. 와이퍼의 작동이 필요하지 않을 때는 항상 스위치를 「OFF」 위치에 두어 와이퍼를 정지시키십시오.
- LO : 보통 속도로 작동
- HI : 빠른 속도로 작동

⚠ 주 의

- **세차시에는 와이퍼 와셔 스위치를 「OFF」 위치에 두어 와이퍼를 정지시키십시오. 「AUTO」 위치에 두고 세차 시에는 센서에 의해 자동으로 와이퍼가 작동되므로 와이퍼가 손상될 수 있습니다.**
- **차내 중앙 앞 유리 상단에 설치된 센서 커버를 강제로 떼어내지 마십시오. 관련 부품이 손상될 수 있습니다.**
- **겨울철 시동시, 앞 유리가 결빙되었을 경우 「AUTO」 위치에 두지 마시고, 반드시 「OFF」 위치에 두십시오. 와이퍼가 작동되면 블레이드가 손상될 수 있습니다.**

⚠ 경 고

시동이 「ON」인 상태에서 와이퍼 스위치가 「AUTO」 위치에 있을 때는 다음의 경우에 와이퍼의 자동 작동으로 손이나 몸의 일부가 다치지 않도록 주의하십시오.

- **동승석쪽 앞 상단(센서부분) 외부 유리에 손이 닿았을 경우**
- **동승석쪽 앞 상단(센서부분) 외부유리를 젖은수건 등으로 닦을 경우**
- **앞 유리에 진동을 가한 경우**
- **센서(앞 유리 중앙 상단부 내면에 위치)에 진동을 가한 경우**

- 와이퍼 시스템을 구성하는 부품에 이상이 발생하여 와이퍼가 제대로 작동되지 않을 경우에는 「LO」 속도로 고정됩디다. 이때에는 즉시 자사 직영 서비스센터 또는 서비스협력사에 점검 및 정비를 의뢰하십시오.
- 시동 스위치를 끄면 자동으로 와이퍼의 정지 위치가 변할 수 있습니다. 만약 시동을 끈 후 와이퍼가 위로 약간 움직였다면, 이는 고장이 아니며 와이퍼 블레이드의 변형을 감소시켜 닦임 성능을 향상시키고 블레이드의 수명을 연장시키기 위한 현상입니다.

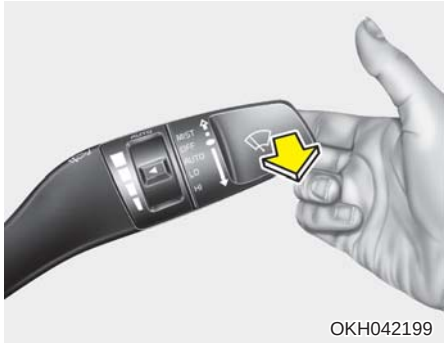

OKH042199

■ 와셔액 분출

스위치를 운전자 방향으로 당기면 와셔액이 분출되면서 와이퍼가 수회 작동합니다. 스위치를 계속 당기고 있으면 당기고 있는 동안 계속 와이퍼가 작동하면서 와셔액이 분출됩니다.
스위치에서 손을 떼면 자동으로 원위치 됩니다.

⚠ 주 의

- 와셔액 탱크가 비어 있을 때는 절대로 사용하지 마십시오. 와셔 모터가 손상됩니다.
- 와셔액은 수시로 확인하여 부족하면 보충하십시오. (7장, 「와셔액 점검」 참조)
- 유리창이 건조할 때는 와이퍼를 작동시키지 마십시오.
- 유리창과 와이퍼 세척시 가솔린, 신나와 같은 유기용제는 사용하지 마십시오.
- 유리창에 왁스용 걸레나 발수 코팅제를 사용하지 마십시오.
  앞유리가 오염되어 와이퍼 작동 중 소음이나 떨림이 발생하거나 와이퍼가 손상될 수 있습니다.
- 와이퍼에 인위적인 힘을 가하여 강제적으로 작동시키지 마십시오.
- 겨울철 와이퍼가 얼어 붙었을 경우, 와이퍼를 모터의 힘으로 작동시키면 와이퍼 링크가 이탈되거나 모터가 손상될 수 있습니다.

⚠ 경 고

- 동절기에는 서리제거 장치 등으로 유리창을 따뜻하게 한 뒤에 와셔액을 사용하십시오.
  그렇지 않으면 유리창에 와셔액이 얼어붙어 시야를 가리므로 대단히 위험하게 됩니다.
- 엔진 냉각수 또는 부동액을 와셔액으로 사용하지 마십시오.
  차량 도장부분의 손상은 물론 운행도중 시야를 가려 사고를 유발할 수도 있습니다.

실내등

⚠ 주 의

엔진시동이 걸리지 않은 상태에서 장시간 점등시켜 놓으면 배터리 방전의 원인이 됩니다. 차에서 내릴 경우에는 꼭 꺼져 있는지를 확인하십시오.

⚠ 경 고

어두운 곳에서 주행할 때는 실내등 사용을 피하십시오. 실내에 불이 켜져 있으면 어두운 곳에서 시야가 줄어들어 사고가 발생할 수 있습니다.

■ 실내등 자동 소등 기능

실내등이 켜진 상태에서 엔진 시동을 끄고, 특정 조건이 만족되면 20분 후 실내등이 자동으로 꺼져 배터리가 방전되는 것을 방지할 수 있습니다. 도난 경보 장치가 장착된 차량은 차량용 키(리모컨 키, 스마트 키 포함)에 의해 경계 상태로 진입하면약 5초 후에 자동으로 꺼집니다.



■ 맵램프

- 렌즈(1)을 누르면 해당 램프가 점등되고, 다시 한번 누르면 소등됩니다.
- DOOR : 도어를 열면 점등되고 닫으면 약 30초간 점등 후 소등됩니다. 또한, 리모컨 키(또는 스마트 키)로 도어를 잠금 해제하면 약 30초간 점등 후 소등됩니다. 실내등이 30초 점등 상태를 유지하는 동안, 시동을 「ON」 하거나 모든 도어를 잠그면 즉시 소등됩니다. 시동이 꺼진 상태 또는 「ACC」 위치에서 도어가 열리면 실내등이 최대 20분 동안 점등 후 소등되나, 시동 「ON」 위치에서는 계속 점등됩니다.(뒷좌석 램프도 함께 점등)

- OFF : 도어의 개폐와 상관없이 항상 소등됩니다.
  단, 렌즈 (1, 3)을 눌러서 램프를 점등했을 경우 스위치를 「OFF」 상태로 놓아도 소등되지 않습니다.
- ON : 도어의 개폐와 상관없이 항상 점등됩니다. (뒷좌석 램프도 함께 점등)



■ 룸램프

렌즈(3)를 누르면 점등되고, 다시 한번 누르면 소등됩니다.



■ 트렁크 룸 램프

트렁크가 열리면 점등됩니다.
트렁크가 완전히 닫히지 않으면 계속 점등되어 있습니다.

⚠ 주 의

트렁크를 닫을 경우는 확실히 닫으십시오. 만일 시동이 걸리지 않은 상태에서 계속 열려 있을 경우, 램프가 계속 점등되어 배터리의 방전을 일으킬 수도 있습니다.

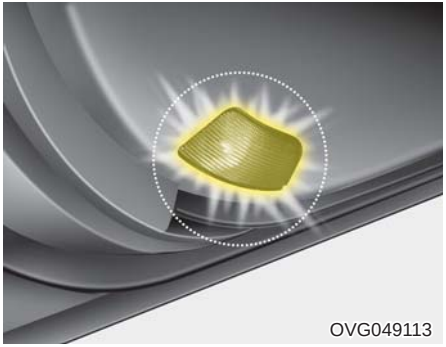

■ 도어 커티시 램프(앞좌석)

도어를 열면 점등되고 닫으면 소등됩니다.

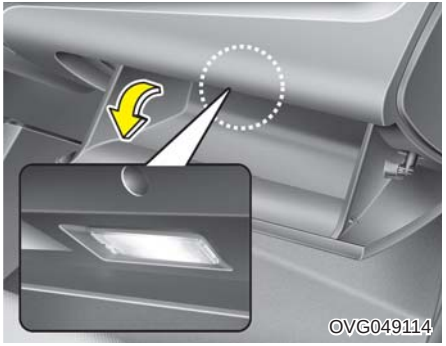

■ 글로브 박스 램프

글로브 박스를 열면 램프가 점등됩니다.

⚠ 주 의

글로브 박스를 사용하신 후에는 반드시 원위치 시키십시오.
계속 램프가 켜져 있을 경우, 배터리 방전과 글로브 박스 손상을 초래할 수 있습니다.



■ 선바이저 램프

선바이저 거울 커버를 열면 램프가 켜집니다.

⚠ 주 의

거울을 사용하신 후에는 반드시 커버를 원위치 시키십시오.
램프가 켜져 있을 경우, 배터리 방전과 선바이저 손상을 초래할 수 있습니다.

웰컴 시스템

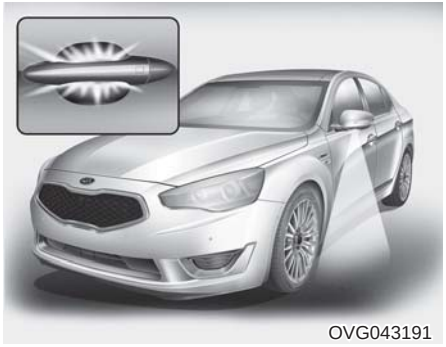
OVG043191

■ 웰컴 시스템

차량 주위를 조명하여 야간 안전성 향상을 위한 장치입니다.

▶ 웰컴라이트(퍼들 램프, 도어 핸들 램프)

모든 도어가 닫히고 잠긴 상태에서 아래 조건 중 하나를 만족하면 약 15초 동안 퍼들 램프 및 도어 핸들 램프가 점등됩니다.

- **스마트 키 차량 (스마트키 소지)**
  - 운전석/동승석 핸들에 1m 이내 접근 시
  - 도어 잠금해제 버튼 누를 시
  - 도어 바깥 손잡이 버튼 누를 시

※ 실외 미러 접이 버튼이 AUTO로 설정 되어 있으면 실외 미러도 동시에 펼쳐집니다. 자세한 내용은 4장「실외 미러」을 참조하십시오.

▶ 웰컴라이트(미등)

조명 스위치가 켜져(AUTO 위치는 야간에만 작동) 있고 모든 도어가 닫히고 잠긴 상태에서 아래 조건 중 하나를 만족하면 약 15초 동안 미등이 점등됩니다.

- **스마트 키 차량 (스마트키 소지)**
  - 도어 잠금해제 버튼 누를 시

이때, 스마트 키의 도어 잠금 버튼을 누르면 즉시 소등됩니다.
단, 차량에 따라 운전자가 직접 웰컴라이트 기능을 해제하거나 설정할 수 있습니다.
자세한 내용은 4장「차량 설정」을 참조하십시오.

▶ 실내 조명(룸 램프)

모든 도어가 닫히고 잠긴 상태에서 맵 램프 스위치가 DOOR 위치일 때 아래 조건 중 하나를 만족하면 약 30초 동안 룸 램프가 점등됩니다.

- **스마트 키 차량 (스마트키 소지)**
  - 도어 잠금해제 버튼 누를 시
  - 도어 바깥 손잡이 버튼 누를 시

이때, 스마트 키의 도어 잠금 버튼을 누르면 즉시 소등됩니다.

서리제거(열선)

⚠ 주 의

- 초보운전 등의 스티커 및 썬팅지를 뒷유리에 붙일 때 유리 열선이 손상되지 않도록 유의하십시오. 칼 또는 썬팅지 작업 용액에 의해 열선이 손상될 경우 열선이 작동되지 않거나 전기충격에 의해 뒷유리가 손상될 수 있습니다.
- 유리 부근에 날카로운 물건을 놓아 두면 차가 진동할 때 날카로운 물건에 의해 열선이 손상될 수 있습니다.
- 유리를 청소할 때는 부드러운 천을 사용하여 닦고 열선이 손상되는 휘발성 물질은 사용하지 마십시오.
- 뒷유리의 교체가 필요할 경우에는 자사 직영 서비스센터 또는 서비스협력사에 의뢰하십시오.

⚠ 경 고

서리가 제거되면 반드시 작동을 멈추십시오. 서리가 제거된 후에도 작동을 멈추지 않으면 고열로 인한 화재의 위험이 있습니다.



OVG043115

■ 뒷유리 서리제거(열선)

엔진에 시동을 건 상태에서 버튼을 누르면 버튼 내 표시등이 켜져 사용중임을 알려 주고 열선이 작동해 뒷유리의 서리가 제거됩니다. 버튼을 한 번 더 누르면 작동이 멈춥니다. 뒷유리 서리 제거 버튼을 누른 후 작동 조건에서 약 20분이 경과되면 자동으로 작동이 멈춥됩니다.
또한 작동 중에 시동을 껐다가 시동을 다시 걸면 작동 정지 상태로 원위치 됩니다.

▶ 실외 미러 서리제거(열선)

뒷유리 서리 제거 장치를 작동하면 동시에 실외 미러 서리 제거 장치가 함께 작동합니다.

▶ 앞유리 열선(와이퍼 동결시)

앞유리 열선이 장착된 차는 뒷유리 서리 제거 장치를 작동하면 동시에 앞유리 하단에 있는 열선이 작동합니다.
앞유리 열선은 앞쪽 와이퍼가 유리창에 동결되었을 때 사용하는 것으로 유리창에 습기/성에가 생겼을 때는 유리창 습기/성에 제거 방법을 참조하십시오.

히터 및 에어컨

■ A타입



OVGH044152

■ B타입

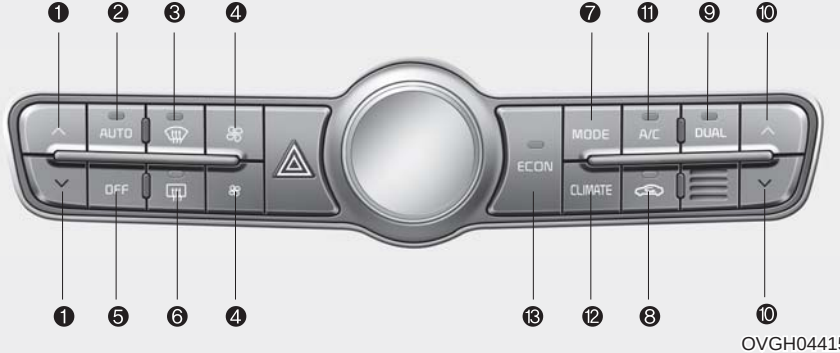

OVGH044153

1. 운전석 온도 조절 버튼
2. 전자동 조절 버튼
3. 앞유리 서리제거 버튼
4. 풍량 조절 버튼
5. 작동 정지 버튼
6. 뒷유리(열선) 서리제거 선택 버튼
7. 바람 방향 선택 버튼
8. 내/외 공기 선택 버튼
9. 좌·우 온도 독립 조절 버튼
10. 동승석 온도 조절 버튼
11. 에어컨 선택 버튼
12. 공조화면 선택 버튼
13. 경제 운전 에어컨 선택 버튼

히터 및 에어컨의 조작방법을 잘 숙지하시어 쾌적한 실내 온도를 유지하십시오.

⚠ 주 의

엔진 시동이 걸리지 않은 시동 ON 상태에서도 히터/에어컨을 작동할 수는 있지만 효과면에서 엔진 시동 상태보다 떨어질 뿐만 아니라 배터리가 빨리 방전될 수 있으므로 반드시 엔진 시동 상태에서 작동하십시오.

⚠ 경 고

히터나 에어컨을 켜 놓고 차 안에서 자지 마십시오. 사망할 위험이 있습니다. 밀폐된 상태에서 히터나 에어컨을 켜 놓고 장시간 운전하지 마십시오. 두통이나 졸음이 올 수 있습니다.



OVG043122

■ 전자동 조절 방법

시동이 걸린 상태에서 다음과 같이 하십시오.

1. 「AUTO」 버튼을 누르십시오.
   설정된 온도에 따라 바람방향(MODE), 풍량, 내/외 공기 및 에어컨이 자동으로 제어됩니다.



2. 온도 조절 버튼을 눌러 원하는 온도로 설정하십시오.

알아두기

- 다음의 해당 버튼을 조절하면 표시창의 「AUTO」 표시가 사라지나 전자동 조절 상태는 유지되면서 해당 버튼의 선택 사항만 선택 조건대로 작동합니다.
  - 풍량 조절 버튼
  - 에어컨 선택 버튼
  - 바람 방향 선택 버튼
  - 앞유리 서리제거 버튼(다시 한번 눌러 앞유리 서리 제거 기능이 해제되면, 표시창의 「AUTO」 표시가 다시 나타납니다.)
- 차 안을 쾌적한 온도로 유지하기 위해서는 계절에 관계없이 「AUTO」의 사용을 권장합니다. 또한 통상 설정온도는 23℃ 쯤으로 설정하시기를 권장합니다.

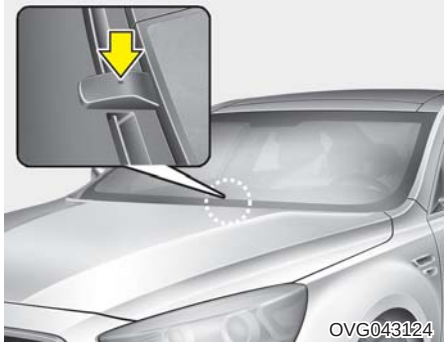

주 의

본 차에는 일사(日射)량 감지 센서가 크래쉬 패드 상단에 장착되어 있습니다. 「AUTO」를 선택하면 이 센서가 일사량을 감지하여 자동으로 차 안의 온도를 조절해 줍니다. 일사량 감지 센서 위에 물건이 놓여 있으면 센서가 차 안의 온도를 적절하게 조절하기 어려워지므로 어떠한 물건도 올려 놓지 마십시오.

■ 수동 조절 방법

시동이 걸린 상태에서 다음과 같이 하십시오.

1. 바람 방향 선택(MODE) 버튼을 눌러 원하는 위치로 바람의 방향을 선택하십시오.
   ※ 효과적인 실내 냉·난방 선택
   - 겨울철 난방시 :
   - 여름철 냉방시 :
2. 온도 조절 버튼을 눌러 원하는 온도를 설정하십시오.
3. 내/외 공기 선택 버튼을 눌러 실내 순환 또는 외기 유입을 선택하십시오.
4. 풍량 조절 버튼을 눌러 원하는 풍량을 설정하십시오.
5. 에어컨 사용을 원하면 에어컨 선택 버튼을 누르십시오.

시동을 꺼도 버튼 설정 상태가 유지됩니다. 그러나 배터리 케이블이 분리되면 버튼의 이전 설정 상태가 지워져 초기화되므로 버튼을 눌러 원하는 상태로 재설정하십시오.

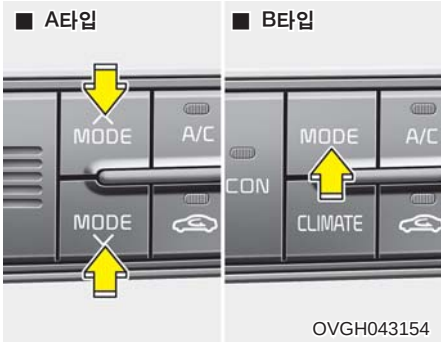

▶ 바람 방향 선택

바람 방향 선택 버튼을 눌러 원하는 위치로 바람의 방향을 선택하십시오. 작동 표시창에 선택된 바람 방향이 표시됩니다.



WKH-130

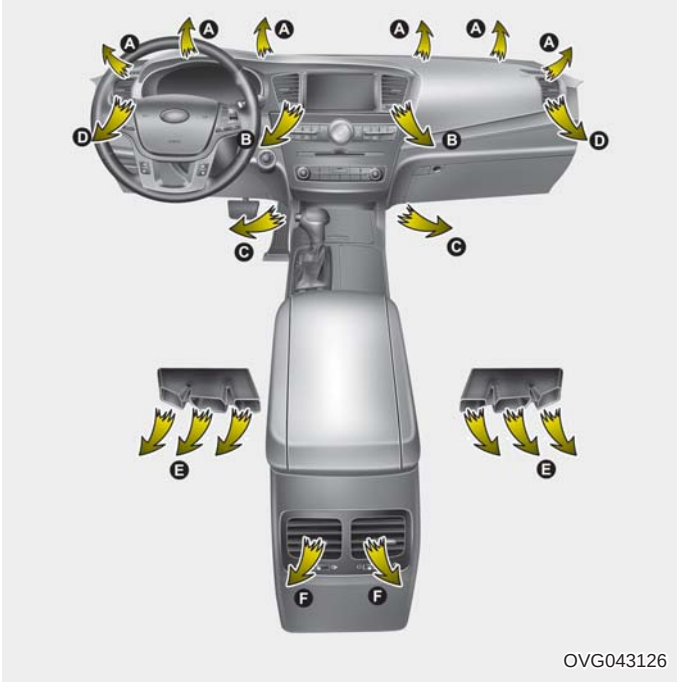

● 바람 방향 표시

노 브	작 동	바람 나오는 방향
W7-65	상반신, 얼굴쪽으로 바람이 나옵니다. (일반적으로 냉방을 할 때의 위치입니다.)	Ⓑ, Ⓒ, Ⓓ, Ⓔ, Ⓕ
W7-66	얼굴쪽과 발끝으로 바람을 원할 때 사용합니다.	Ⓑ, Ⓒ, Ⓓ, Ⓔ, Ⓕ
W7-67	주로 발끝으로 바람이 나오게 할 때 사용합니다. (일반적으로 난방을 할 때의 위치입니다.) 앞유리 습기 발생 예방 차원에서 (Ⓐ)방향에서도 약간의 바람이 나옵니다.	Ⓐ, Ⓒ, Ⓓ, Ⓔ
W7-68	발끝으로 바람이 나오게 함과 동시에 앞 유리 습기를 제거할 때 사용합니다. (유리창 습기 방지 기능이 설정된 경우, 에어컨과 외기유입 선택이 자동으로 작동됩니다.)	Ⓐ, Ⓒ, Ⓓ, Ⓔ
W7-69	앞유리의 습기를 제거할 때 사용합니다. (유리창 습기 방지 기능이 설정된 경우, 에어컨과 외기유입 선택이 자동으로 작동됩니다.)	Ⓐ, Ⓓ







● 앞유리 서리제거

앞유리 서리제거 버튼을 누르면 버튼내 표시등이 켜지고 표시창에 앞유리 서리제거 표시가 나타납니다. 유리창 습기 방지 기능이 설정된 경우 외기 유입이 자동으로 선택되며 외부온도에 따라 에어컨도 자동으로 작동됩니다.
풍량 조절 버튼을 눌러 풍량을 설정하십시오.
앞유리 서리제거 버튼을 다시 한번 누르면 버튼내 표시등이 꺼지고, 앞유리 서리제거 이전 각 버튼의 선택상태로 되돌아 갑니다.

● 송풍구 개폐 및 방향 조절

- **송풍구 개폐**

  송풍구 개폐 레버를 닫힘(○) 위치로 하면 바람이 안나오고, 개폐 레버를 열림( ) 위치로 하면 해당 송풍구로 바람이 나옵니다.

- **송풍구 방향 조절**

  송풍구로 나오는 바람을 상·하·좌·우 원하시는 방향으로 조절하십시오.

▶ 온도 조절

온도 조절 버튼을 눌러 원하는 온도를 설정하십시오.
상단「 ∧ 」스위치를 누르면 0.5℃ 씩 증가하여 최고「HIGH」까지 되고, 하단「 ∨ 」스위치를 누르면 0.5℃ 씩 감소하여 최저「LOW」까지 조절됩니다.(앞좌석)

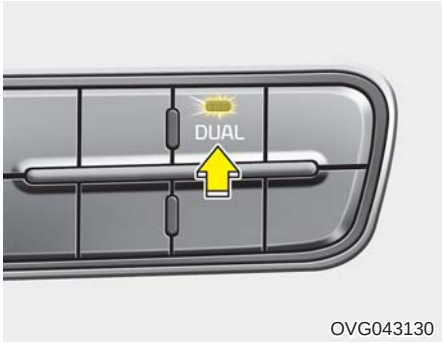

● 좌·우 온도 독립 조절

- **좌·우 온도를 다르게 조절하고자 할 때**

1. 좌·우 온도 독립 제어 버튼을 눌러 작동시키십시오.
   또는 동승석 온도 조절 스위치로 조절하면 자동으로 좌·우 온도 독립 제어 모드로 전환됩니다.
2. 운전석 온도 조절 스위치로 조절하면 왼쪽(운전석) 온도만 조절 됩니다.
   동승석 온도 조절 스위치로 조절하면 오른쪽(동승석) 온도만 조절됩니다.

- **좌·우 온도를 동일하게 조절하고자 할 때**

1. 좌·우 온도 독립 제어 버튼을 다시 한번 눌러 작동을 해제시키십시오. 오른쪽(동승석) 온도가 왼쪽(운전석)과 동일한 온도로 전환됩니다.
2. 운전석 온도 조절 스위치로 조절하면 왼쪽과 오른쪽 온도가 동일하게 조절됩니다.

● 온도 표시 전환 (℃ ↔ ℉)

작동 표시창에 나타나는 온도 표시를 ℃ ↔ ℉로 전환하여 표시할 수 있습니다.
온도 표시를 변환하고자 할 때는 다음과 같이 하십시오.

1. 「**OFF**」 버튼을 누른 상태에서 「**AUTO**」 버튼을 3초 이상 누르십시오.
   또는 LCD 표시창 사용자 설정 모드에서 변경할 수 있습니다.
2. 표시창의 온도 단위가 ℃ → ℉ 또는 ℉ → ℃로 전환되어 표시됩니다.

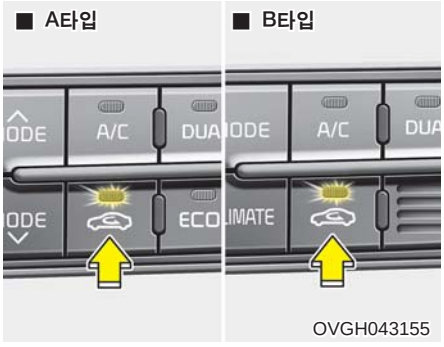

▶ 내/외 공기 선택

● 실내 순환 (버튼내 표시등 점등)

버튼내 표시등이 켜지도록 내/외 공기 선택 버튼을 누르십시오.
외부 공기는 차단되고, 실내공기만 순환하므로 외부 공기가 오염되어 있을 때와 최대 냉난방을 필요로 할 때 이 위치로 하십시오.
이 위치에서 장시간 난방하면 앞 유리에 습기가 끼게 되니 주의하십시오.

※ 실내 순환 모드로 고속주행 시, 실내 공기 순환을 위하여 외부공기가 일부 유입될 수 있습니다.
외부공기가 유입될 때 실내 순환 버튼을 2초 이상 누르고 있으면 3분간 외부공기 유입을 차단할 수 있습니다.
3분 후에는 다시 자동으로 외부공기가 유입될 수 있습니다.

● 외기 유입(버튼내 표시등 소등)

버튼내 표시등이 꺼지도록 내/외 공기 선택 버튼을 누르십시오. 외부 공기가 들어옵니다. 실내 환기 시 사용하십시오.

⚠ 경 고

실내 순환 상태로 장시간 사용하지 마십시오. 창문에 습기가 발생되기 쉬우며, 탑승객 호흡으로 실내공기가 혼탁해져 두통 및 졸음을 유발합니다. 평상시에는 가능한 외기 유입 상태에서 운행하십시오.



OVG043132

■ A타입 ■ B타입

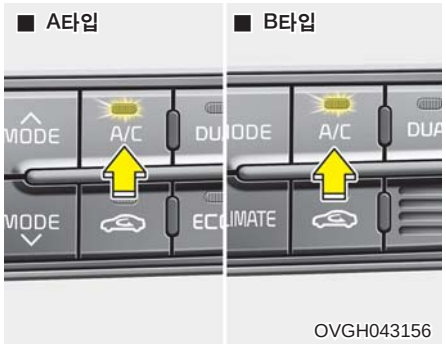

OVGH043156

▶ 풍량 조절

풍량 조절 버튼을 눌러 원하는 풍량을 설정하십시오.
상단「✤」부분을 누르면 풍량이 많아지고 하단「✤」부분을 누르면 풍량이 적어집니다. 표시창에 풍량의 정도가 표시됩니다.(앞좌석)

▶ 에어컨 선택

평상시는 전자동 조절 버튼을 누르면 전자동 상태가 되어 설정 온도에 따라 에어컨의 작동 여부도 자동 조절됩니다.
전자동 조절 상태에서「LOW」(최저 온도)까지 최대 냉방 온도를 선택할 수 있습니다.
단, 별도로 에어컨을 선택하고자 할 때는 다음과 같이 하십시오.

1. 엔진을 시동시킨 후 바람 방향 선택 버튼으로 원하는 방향을 설정하고 에어컨 선택 버튼을 누르십시오.
2. 온도 조절 버튼을 눌러 원하는 온도를 설정하십시오.
   통상은 사계절을 통해 쾌적하다고 하는 23℃ 부근을 권장합니다.
3. 풍량 조절 버튼을 눌러 원하는 풍량을 설정하십시오.
4. 내/외 공기 선택 버튼을 눌러 원하는 상태로 설정하십시오.

- **에어컨을 사용한 후에는 차 밑바닥에서 땅으로 물이 떨어질 수 있는데 이것은 정상적인 현상입니다.**
- **에어컨 사용시 내/외 공기 선택을 오랫동안 실내 순환으로 하지 말고 바깥 공기가 적절히 들어올 수 있도록 조절하면서 사용하십시오.**
- **에어컨을 작동하기 전에 창문을 열어 차 안의 더운 공기를 식힌 후 사용하면 효과적입니다.**
- **여름철에 과도하게 에어컨을 작동하면 차 안팎의 온도 차에 의해 차 밖의 유리면에 습기가 낄 수 있습니다. 이 경우 바람 방향을 위치로 변경하고, 풍량 조절을 저단으로 설정하십시오.**

- 외부 습도가 높은 상태에서 유리창을 열고 에어컨을 작동하면 차 안과 송풍구 주변에 물방울이 맺힐 수 있습니다. 물방울에 의해 주변 전자 장치가 손상을 입을 수 있으니, 이때에는 유리창을 닫고 에어컨을 작동 하십시오.
- 히터나 에어컨 장치에 사용되는 공기는 앞 유리창의 앞쪽 그릴을 통하여 유입되므로 낙엽, 눈, 그 밖의 이물질이 그릴을 막지 않도록 유의하십시오.
- 냉방을 할 때 바깥 공기가 들어오면서 안개처럼 보이는 공기가 일 수 있습니다. 이것은 냉방을 급속히 하는 상태에서 습기 있는 공기가 들어와 나타나는 정상적인 현상입니다.



OVG043134

▶ 작동 정지

앞좌석의 작동 정지 버튼을 누르면 바람 방향 선택과 내/외 공기 선택 기능(단, 외기 유입 상태로 전환됨)은 조절 가능하나 그외의 작동은 중지되며 해당 표시등이 꺼집니다.

■ A타입 ■ B타입



OVGH043157

■ 경제 운전 에어컨 선택 버튼

1. 에어컨 작동 시 ECON(경제운전) 버튼을 누르면 경제운전 영역에서 운행할 수 있도록 유도하는 연료절약모드입니다.
2. 경제 운전 에어컨 작동 중 최대 성능의 에어컨을 원한다면 ECON 버튼을 다시 눌러 끄십시오.

■ B타입



■ 공조화면 선택버튼 사양 적용시

▶ AV 사양

공조화면 선택버튼을 누르면 AV화면에 공조 정보에 관한 화면을 표시합니다.

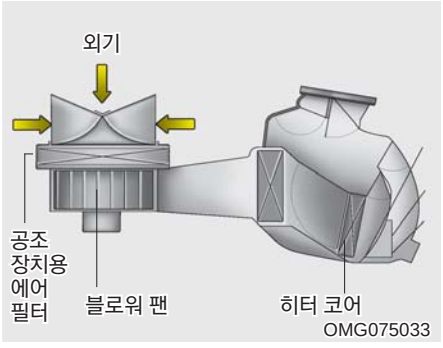

■ 공조 장치용 에어필터

글로브 박스 뒤쪽에 장착된 공조 장치용 에어필터는 차 바깥에서 공기 조화 장치를 통하여 차 안으로 들어오는 먼지나 꽃가루 등을 걸러주는 장치입니다. 공조 장치용 에어필터는 오랫동안 사용할 경우 막힐 수 있는데, 이전과 비교해 히터나 에어컨의 풍량이 급격히 줄거나 외기 유입 상태에서 유리창에 습기가 쉽게 낄 때에는 자사 직영 서비스센터나 서비스협력사에 의뢰하여 공조 장치용 에어필터를 교체하십시오.

공조 장치용 에어필터는 자사 직영 서비스센터나 서비스협력사에서 순정 부품으로 매 15,000km 주행할 때마다 교체하십시오. 혼잡하거나 먼지가 많은 도로를 운전할 때는 정해진 교체 주기보다 더 자주 교체하십시오.
(7장, 「공조 장치용 에어필터 점검」 참조)

⚠ 주 의

공조 장치용 에어필터를 주기적으로 교체하지 않으면 먼지 등 이물질이 쌓여 풍량이 줆으로써 냉·난방 성능이 저하할 수 있으며 악취가 발생하는 원인이 될 수 있습니다.

■ 에어컨 냉매량 점검

냉매량이 부족하면 에어컨의 성능이 저하됩니다. 또한 충전을 지나치게 하는 것도 에어컨에 좋지 않은 영향을 주므로 이상이 발견되면 자사 직영 서비스센터나 서비스협력사에서 점검을 받으십시오.

⚠ 경 고

에어컨 냉매는 고압 상태이므로 소정의 자격증을 소지한 사람에게서 정비를 받으십시오. 차를 정비할 때는 반드시 자사가 지정한 냉매(R-134a)/윤활유(POE [RB100EV])를 주입하십시오. 냉매/윤활유 보충 및 교환시에는 하이브리드 전용 장비를 사용하십시오.
부적절한 정비(자사에서 지정하지 않는 냉매/윤활유를 사용하는 경우 포함)는 감전 등의 상해나 차량 손상을 유발할 수 있습니다.

⚠ 주 의

냉매 부족으로 인해 에어컨의 성능이 저하하면 라인 내 냉매를 완전히 제거하고 라인 내를 진공 상태로 한 후 적정량의 냉매를 넣으십시오.
라인 내의 냉매를 제거할 때 윤활유의 일부가 함께 나오므로 30~50cc 가량의 윤활유도 반드시 같이 넣으십시오. 윤활유가 부족하면 컴프레서가 빠르게 마모되어 고장이 나서 에어컨 가동이 불량해지거나 엔진이 손상될 수 있습니다.

유리창 습기/성에 제거 방법

- **유리창 습기/성에 제거 효과를 높이기 위해 바람 방향 선택을 , 위치로 선택시 에어컨과 외기 유입 선택이 자동으로 작동됩니다.(유리창 습기 방지 기능이 설정된 경우) 또한, 차량에 따라 바람 방향 선택을 위치로 선택시 풍량이 저단일 경우 중간단 부근으로 자동 설정됩니다.**
- **바람 방향 선택을 , 위치로 선택시 에어컨 작동이나 외기 유입을 원하지 않을 경우, 에어컨 선택 버튼이나 내/외 공기 선택 버튼을 눌러 해제시키 수 있습니다.**
- **바람 방향 선택을 , 이외의 위치로 전환시 에어컨 및 내/외 공기 선택은 이전의 상태로 복귀 됩니다.**
- **겨울철 에어컨이 작동되어 추우면 온도 조절 버튼을 이용하여 따뜻한 바람이 나오도록 하셔도 됩니다.**
- **매우 습한 날씨에는 에어컨을 작동시킨 상태에서 앞유리 서리제거 모드로 장시간 주행하면 외부와의 온도차로 인해 앞유리 바깥 표면에 습기가 발생할 수 있습니다. 이때에는 와이퍼를 이용하여 앞유리창의 습기를 신속히 제거 또한 공기방향을 로 변경하면 유리 바깥 표면에 습기발생을 줄일 수 있습니다.**
- 외부 공기 흡입구에 눈과 얼음 또는 젖은 오물(낙엽 등) 등을 제거하면 유리창의 습기 발생을 줄일 수 있습니다.
- 혹한기에 차량을 외부에 주·정차 시킨 상태에서 하절기용 와셔액을 분출시키면 앞유리 표면에 결빙의 우려가 있으므로 분출시키지 마십시오. 동절기용 와셔액을 보충하여 사용하십시오.
- 혹한기에 주·정차된 차량의 앞유리 표면에 발생한 성에를 신속히 제거하기 위해서는 엔진 회전수를 약 2000rpm 정도에서 유지하여 히터용 냉각수 온도를 급속으로 상승시킨 다음 앞유리 서리제거 위치를 선택하고 최대 온도, 최대 풍량으로 설정시키십시오.

⚠ 경 고

실내 순환 상태로 장시간 사용하지 마십시오. 유리창에 습기가 발생되기 쉬우며, 탑승객 호흡으로 실내공기가 혼탁해져 두통 및 졸음을 유발합니다.

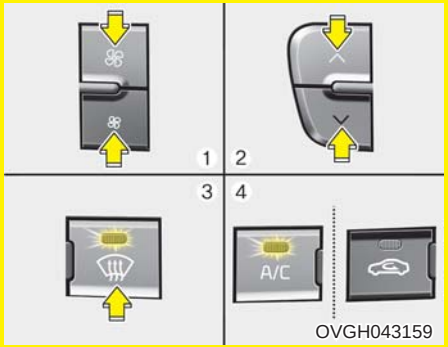

▶ 실내측 유리 습기 제거 방법

1. 풍량 조절 버튼을 눌러 원하는 풍량을 설정하십시오. (신속히 제거하려면 풍량 조절 버튼을 눌러 강한 위치에 놓으십시오.)
2. 온도 조절 버튼을 눌러 원하는 온도를 설정하십시오.
3. 앞유리 서리제거 버튼을 누르십시오.
4. 외기 유입이 자동으로 선택되며 외부 온도에 따라 에어컨도 자동으로 작동됩니다. (유리창 습기 방지 기능이 설정된 경우) 외기 유입 및 에어컨이 자동으로 선택되지 않을 경우에는 해당 버튼을 눌러 작동시키십시오.

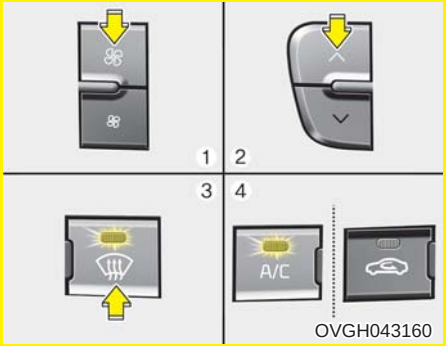

▶ 실외측 유리 성에 제거 방법

1. 풍량 조절 버튼을 눌러 강한 바람이 나오도록 설정하십시오.
2. 온도 조절 버튼을 눌러 최대 온도(HIGH)로 설정하십시오.
3. 앞유리 서리제거 버튼을 누르십시오.
4. 외기 유입이 자동으로 선택되며 외부 온도에 따라 에어컨도 자동으로 작동됩니다. (유리창 습기 방지 기능이 설정된 경우)

■ 유리창 습기 방지 기능

유리창 습기 발생을 최소화하기 위하여 , 위치 선택 등 일정 조건에 따라 외기 유입 및 에어컨 작동이 자동으로 선택됩니다.
이러한 유리창 습기 방지 기능을 해제하거나 다시 설정하고자 할 때에는 다음과 같이 하십시오.

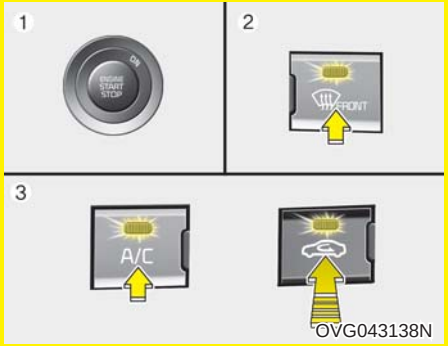

1. 시동을「ON」으로 하십시오.
2. 앞유리 서리 제거 버튼을 누르십시오.
3. 에어컨 선택 버튼을 누른 상태에서 내/외 공기 선택 버튼을 3초 이내에 5회 이상 누르십시오.

내·외공기 선택 버튼 표시창이 0.5초 간격으로 3회 깜박이면 자동 설정 기능의 해제 또는 설정이 완료됩니다. 초기 배터리 연결시에는 자동 설정 기능으로 초기화 됩니다.



■ 자동 습기 제거 장치 사양 적용시

히터나 에어컨 작동 상태일 때, 차량 앞유리의 습기가 감지되면 자동으로 습기를 제거하여 운전자의 시야를 확보함으로써 안전운전을 가능하게 하는 장치입니다.(자동 조절식 타입 해당)

AUTO

습기가 감지되어 자동 습기 제거 장치가 작동하면 공조정보화면에 점등되어 자동 습기 제거 장치가 작동중임을 나타냅니다.

차량 앞 유리 쪽의 습도가 높아질수록 자동 습기 제거 장치는 높은 단계까지 작동 됩니다. 예를 들어, 1단계인 외기 모드 변환만으로 습도 조절이 되지 않을 경우 2단계인 앞유리 송풍을 작동시켜 습도 조절을 합니다.

1단계 - 외기 모드 변환
2단계 - 앞 유리 송풍
3단계 - 앞 유리 송풍량 증대
4단계 - 에어컨 작동
5단계 - 에어컨 최대 작동

⚠ 주 의

- **자동 습기 제거 장치가 작동중에 내기 변환 버튼을 누르면 습기 제거 효과가 감소하므로 안전한 시야 확보를 위하여 자동 습기 제거 장치가 작동 중에는 내기 변환 버튼을 누르지 마십시오.**
- **자동 습기 제거 장치에 의해 에어컨 동작 중에는 습기 제거 효과를 높이기 위해 에어컨을 끌 수 없습니다.(표시등 3회 점멸)**
- **차내 동승석 쪽 유리 상면에 있는 센서 커버를 강제로 떼어내지 마십시오. 관련 부품이 손상될 수 있습니다.**

클러스터 이온발생기 사양 적용시

시동 스위치(버튼)를 「ON」 상태로 하면 클러스터 이온발생기는 자동으로 작동합니다.
시동 스위치(버튼)를 「OFF」 상태로 하면 클러스터 이온발생기 또한 작동 정지 합니다.

■ 클러스터 이온발생기

같은 양의 양이온과 음이온을 방출하여 공조장치 내부와 차내 곰팡이 균의 활동을 억제 합니다.

다용도 보관함

⚠ 주 의

- 도난을 방지하기 위하여 보관함에 고가의 물건을 두지 마십시오.
- 운행 중에는 넣어 두었던 물건들이 움직일 수 있으므로 안전상에 이상이 있는 물건 또는 소리가 나는 물건들은 넣지 마십시오.

⚠ 경 고

외부온도가 높을때는 보관함에 가스라이터, 스프레이 등 인화성 물질은 보관하지 마십시오.
차량이 밀폐된 상태로 직사광선을 받아 실내 온도가 고온으로 올라가면 폭발할 수도 있습니다.

⚠ 경 고

- 보관함 내에 날카로운 물건이나 부적절한 크기의 물건을 보관하지 마십시오. 충돌시 돌출로 인한 인체의 상해를 유발할 수 있습니다. 주행 중에는 항상 보관함을 닫고, 닫히지 않을 정도로 많은 물건을 담지 마십시오.
- 주행 중에는 조작하지 마십시오. 운전자의 주의가 산만해져 사고가 발생할 수 있습니다.

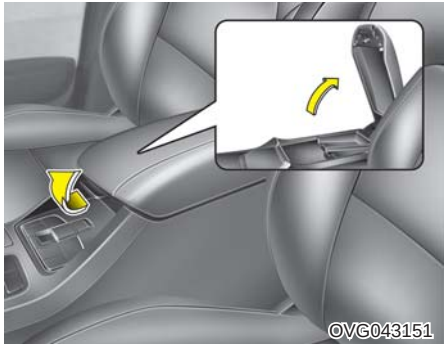

■ 중앙 콘솔 박스

레버를 당기면 보관함의 커버가 열립니다.
작은 물건 등을 보관할 때 사용하십시오.

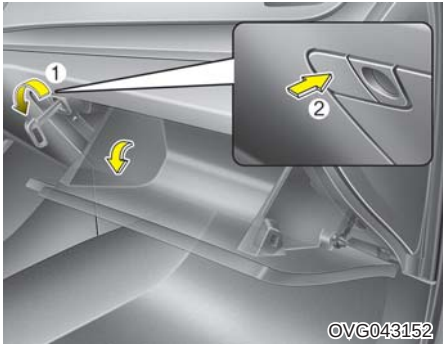

■ 글로브 박스

키(1)를 이용하여 글로브 박스를 잠금 또는 잠금 해제할 수 있습니다. 글로브 박스를 열려면, 버튼(2)를 누르십시오.
닫을 때는 글로브 박스를 위로 올려 닫으십시오.

주 의

- **글로브 박스를 사용하신 후에는 반드시 원위치 시키십시오. 계속 조명이 켜져 있을 경우, 배터리 방전과 글로브 박스 손상을 초래할 수 있습니다.**
- **글로브 박스 내부에 음식물을 장시간 보관하지 마십시오.**

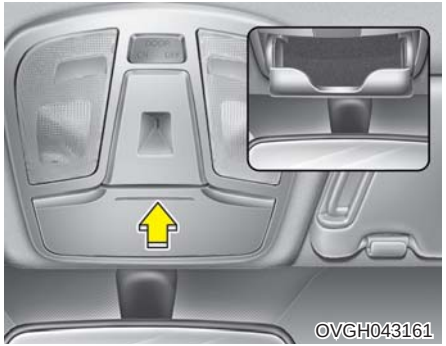

■ 안경 보관함

선글라스 등 안경을 보관할 때 사용하십시오.
커버를 눌러 여시고 닫을 때는 밀어 올려서 닫으십시오.

주 의

안경 보관함은 안경(선글라스 등)의 크기 또는 형태에 따라 보관함에 들어가지 않을 수 있습니다. 이 경우 무리하게 안경(선글라스) 등을 보관함에 넣으면 안경 끼임 등으로 보관함이 열리지 않거나 안경의 파손, 변형 등이 발생할 수 있습니다. 또한 안경 끼임 등으로 보관함이 열리지 않을 경우 억지로 보관함을 열면 손 상해가 발생할 수 있습니다.

실내 편의 장치

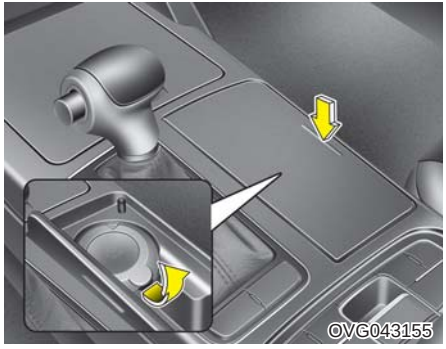

■ 재떨이

⚠ 경 고

불붙은 담배나 성냥을 재떨이에 가연성 물질과 함께 넣으면 화재의 위험이 있습니다.

커버를 누르면 자동으로 열립니다.
재떨이는 뚜껑을 열고 사용하십시오.
재떨이를 사용한 후에는 뚜껑을 닫으십시오.
청소를 위하여 재떨이를 분리하려면 재떨이를 잡고 올려 분리하십시오.

■ 컵 홀더

⚠ 경 고

- **차량이 움직이는 동안 컵 홀더에 액체가 담긴 컵을 두지 마십시오. 특히 뚜껑을 닫지 않은 채로 뜨거운 액체가 담긴 컵을 놓아두는 것은 더욱 위험합니다.**
- **갑자기 쏟아지면 화상의 위험과 더불어 운전자가 당황하여 운전 능력을 상실할 수도 있습니다.**
- **주행 중에는 차량의 급정차나 충돌 시 위험을 방지하기 위하여 병이나 유리잔, 캔 등은 컵 홀더 안에 두지 마십시오.**
- **캔이나 병을 직사광선에 노출시키거나, 뜨거운 차 안에 놓지 마십시오. 터질 수 있습니다.**

⚠ 주 의

- **앞(또는 중앙) 좌석의 컵 홀더에 음료수와 같은 액체가 담긴 컵이나 캔 등을 놓아두면 급제동 시 전기 장치에 액체가 유입되어 전기적 장애가 발생할 수 있으므로 반드시 뚜껑을 닫아 놓으십시오.**
- **급제동시 넘어져 차량전기장치는 물론 컵 홀더나 콘솔 간의 틈새로 액체가 유입되어 전기적 장애가 발생할 수 있으므로 반드시 뚜껑을 닫아 놓으십시오.**

■ 앞

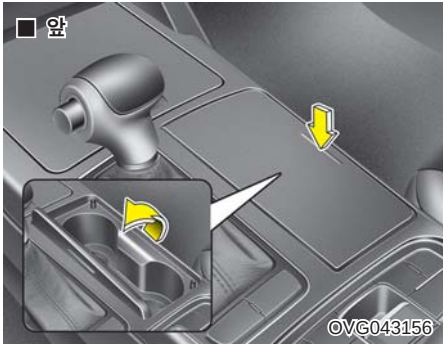

■ 뒤

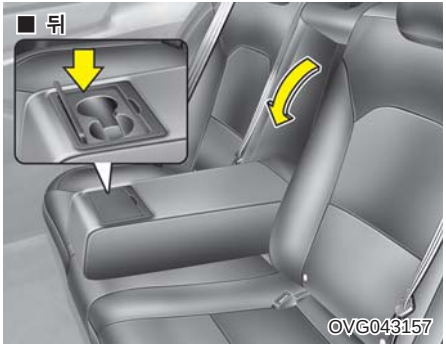

▶ 앞/뒤

컵 또는 작은 음료수 캔을 올려 놓을 수 있습니다.

⚠ 주 의

- **요철 형태의 무거운 물건이나 날카로운 컵 홀더에 크기가 맞지않은 컵이나 캔 등은 올려 놓지 마십시오. 컵 홀더가 손상될 수 있습니다.**
- **사용하지 않을 때에는 반드시 커버를 닫아놓으십시오. 그렇지 않으면 파손될 우려가 있습니다.**

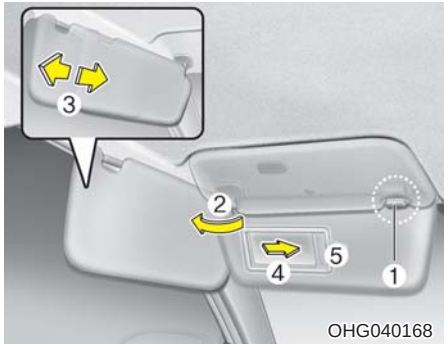

■ 선바이저

전면 또는 측면의 유리창을 통해 들어오는 직사광선을 차단할 때 사용하십시오. 선바이저를 사용하려면 당겨 내리십시오.

측면을 차단하고자 할때는 당겨 내린 후 브라켓트(1)에서 분리하여 측면으로 돌리십시오(2).

선바이저(3)를 앞·뒤로 움직일 수 있습니다(슬라이딩 기능).

선바이저 안쪽의 커버(4)를 밀면 거울이 있습니다.

운전석 선바이저 안쪽에는 고속도로 통행권 등을 끼울수 있는 티켓 홀더(5)가 있습니다.

⚠ 주 의

- 선바이저 거울을 사용하신 후에는 반드시 커버를 확실히 닫고 선바이저를 원위치 시키십시오. 그렇지 않을 경우 계속 램프가 켜져 있어 배터리 방전과 선바이저 손상될 수 있습니다.
- 선바이저 슬라이딩 기능은 측면으로 선바이저를 보낸 후 사용하십시오.
  앞으로 내린 상태에서 슬라이딩시, 실내 미러와 간섭되어 선바이저가 손상될 수 있습니다.
- 선바이저 슬라이딩 기능(3)사용 후 원위치 시킬 때 선바이저가 손상될 수 있으니 확실히 뒤로 슬라이딩한 다음 브라켓트(1)에 고정시키십시오.

⚠ 경 고

선바이저를 사용할 때는 전방시야를 충분히 확보한 상태에서 조작하십시오. 시야가 충분히 확보되지 않은 상태에서 조작하면 불의의 사고를 당할 수 있습니다.

■ 중앙

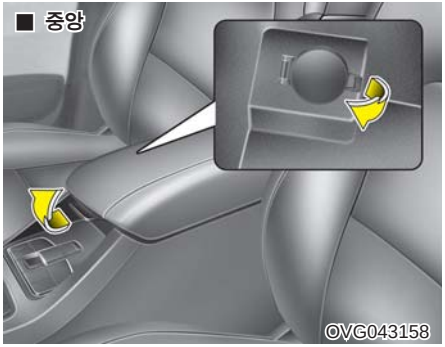

■ 다용도 소켓

엔진 시동 상태에서 소켓 커버를 열고 소켓에 맞는 12V, 10A 이하의 전기 제품 (예; 진공청소기, 소형냉장고, AV게임기 등)을 꽂아 사용하십시오.

⚠ 주 의

- 다용도 소켓은 「ACC」 이상의 상태에서 사용 가능하나 반드시 엔진 시동 상태에서 사용하시고 사용 후에는 플러그를 소켓에서 뽑아 두십시오.
  엔진이 정지된 「ACC」 또는 「ON」 상태에서 사용하거나 장시간 전기 제품을 꽂아 두면 배터리가 방전될 수 있습니다.
- 전기용량이 12V, 10A 이하인 전기 제품만을 사용하십시오.
- 다용도 소켓을 사용해야 할 때는 히터 및 에어컨을 되도록 사용하지 마시고, 사용한다면 1단 이하로 조절하십시오. 그렇지 않으면 배터리 방전을 초래할 수 있습니다.

⚠ 주 의

- **사용하지 않을 때는 커버를 닫으십시오.**
- **다용도 소켓에 전자파 잡음을 과대하게 발생시키는 일부 부적합한 전기장치를 연결하여 사용할 경우, 오디오(또는 AV 등)의 잡음 유발 및 차량 전자장치의 비정상 작동을 일으킬 수 있으므로 주의하십시오.**
- **다용도 소켓에 신체의 일부(손가락 등)나 전기가 통하는 물체를 끼우면 감전이나 화재의 위험이 있으므로 끼우지 마십시오.**
- **지정된 용량을 초과하는 전기 제품의 사용은 다용도 소켓 및 차량 배선의 발열을 일으켜 전기 고장의 원인이 될 수 있습니다.**
- **배터리가 내장된 전기 제품을 꽂을 경우 전류가 배터리에서 차량 내부로 흘러들어 전기/전자 장치의 오작동을 야기할 수 있으니, 역전류방지 기능이 있는 전기 제품만을 사용하여 주십시오.**



■ USB 충전기 ⊕사양 적용시

USB 충전기는 차량용 충전기로서 USB 포트를 통해 각종 스마트폰 및 태블릿 기기 충전이 가능합니다.

- 시동 상태에서 USB 충전기를 소켓에 연결하십시오.
- USB 충전기 내 표시등이 켜지면 충전하고자 하는 기기의 전용 케이블을 연결하여 충전하십시오.
- 충전과정이나 충전완료는 충전하는 기기의 표시화면을 참조 하십시오.
- 충전중 온기가 느껴질수 있으나 이는 정상적인 현상입니다.
- USB를 사용하는 스마트폰 및 태블릿 기기 중 일부 충전방식이 다른 기기는 전용 어댑터를 필요로 하거나 충전이 안 될 수도 있습니다.

⚠ 주 의

- **차량 시동 상태에서 사용하십시오. 그렇지 않을 경우, 차량 배터리가 방전될 수 있습니다.**
- **소켓에 이물질이나 음료, 물 등 수분이 들어가지 않도록 하십시오. 이물질이나 음료, 물 등 수분이 들어갈 경우 USB 충전기가 손상될 수 있습니다.**
- **소비전류가 2,100mA(2.1A)를 초과하는 기기를 사용하지 마십시오.**

※ 현대모비스에서 별도구입 가능합니다.

■ A타입



OVGH043162

■ B타입



OVGH045163K

■ 시계

시동 「ACC」 이상의 상태일 때, 문자판이 조명됩니다. 시동 「OFF」하면 문자판이 조명되지 않지만 배터리 전원이 차단되지 않는 한 계속 작동되고 있습니다.
배터리 연결을 분리 후 장착한 경우 또는 퓨즈를 교환했을 때 등과 같이 시간 조정이 필요할 때에는 다음과 같이 하십시오.

⚠ 경 고

운전중에는 조작하지 마십시오.
주의력이 떨어져 사고가 발생할 수도 있습니다.

▶ A타입

● **시간을 맞출 때 :**

"H" 버튼(1)을 누르면 1시간씩 단계별로 시간이 변합니다. 원하는 시간에 맞춰지면 손을 떼십시오.

● **분을 맞출 때 :**

"M" 버튼(2)을 누르면 1분씩 단계별로 시간이 변합니다. 원하는 시간에 맞춰지면 손을 떼십시오.

● **시간 표시 전환방법 :**

"H" 버튼과 "M" 버튼을 동시에 3초 이상 누르면 시간이 12시간 형식에서 24시간 형식 또는 24시간 형식에서 12시간 형식으로 변환됩니다.

▶ B타입

별도로 지급되는 내비게이션 설명서를 참조하십시오.



■ 옷걸이 후크

차량의 뒷쪽 위에 옷걸이용 후크가 있습니다.
사용시에는 후크를 아래로 내려 사용하시고 사용 후에는 위로 올리십시오.

⚠ 주 의

무거운 옷은 걸지 마십시오. 후크가 손상될 수 있습니다.

⚠ 경 고

옷 이외의 다른 물건은 걸지 마십시오. 차량 손상 뿐만아니라 충돌 시 탑승객의 부상이나 사망을 초래할 수 있습니다.

■ 카 매트 후크

카 매트를 장착할 경우 앞좌석 바닥에 장착된 후크에 카 매트를 고정시키십시오.

⚠ 경 고

카 매트 장착 시 아래 사항을 반드시 준수 바랍니다. 그렇지 않으면 페달의 간섭 등으로 인해 페달 작동이 방해되어 사고가 발생 될 수 있습니다.

- **카 매트가 고정후크에 확실히 고정되었는지 확인**
- **고정후크에 고정할 수 없는 형태의 매트 또는 사이즈가 크거나 두껍고 미끄러운 매트 류 사용금지**
- **카 매트를 두 장 이상 겹쳐 사용금지**
- **반드시 자사 순정부품 사용**

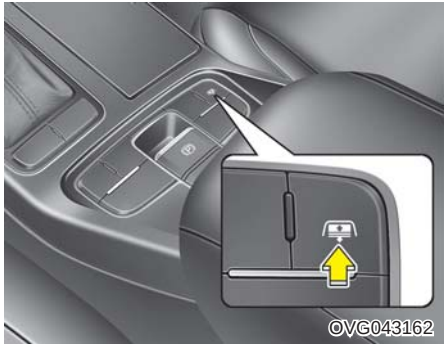

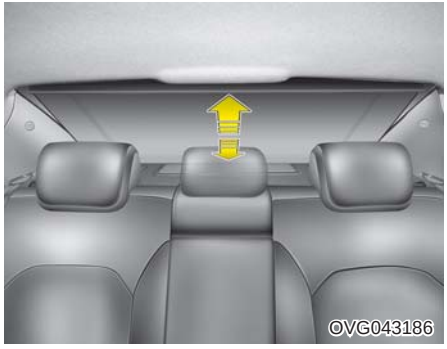

■ 리어 커튼 스위치 사양 적용시

스위치를 누르면 올라가고 다시 한번 누르면 내려갑니다. 변속레버를 「R」(후진)으로 선택하면 커튼이 완전히 내려가 차량 뒷쪽을 쉽게 확인할 수 있습니다.
단, 「R」(후진)에서 「P」(주차)로 변속하면 커튼은 다시 올라갑니다.
또한 「R」로 선택하여 자동으로 커튼이 내려간 뒤 「D」(주행) 위치에서 시속 20km/h 이상이 되면 자동으로 커튼이 올라갑니다.

⚠ 주 의

리어커튼을 손으로 잡아 당기거나 내리지 마십시오.
관련부품이 손상될 수 있습니다.

멀티미디어 장치

■ 안테나

⚠ 경 고

창문을 닫고 차 안에서 소리를 크게 하고 있으면 외부의 소리를 들을 수 없어 매우 위험합니다. 교차로나 건널목에서는 특히 주의 하십시오.

⚠ 주 의

시중에서 구입한 카폰 안테나를 뒷유리에 장착시 뒷유리 부착 안테나 및 열선에 간섭되지 않도록 부착하십시오. 만약 간섭되었을 시 오디오 수신 성능 저하 및 열선 성능이 저하 될 수 있습니다.

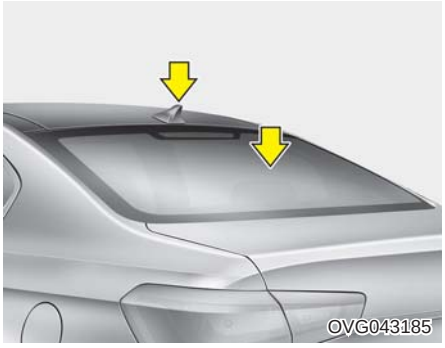

뒷유리 안쪽에 안테나가 장착되어 있습니다.
오디오 전원 스위치를 「ON」하면 안테나가 전파를 수신합니다.
루프 안테나는 내비게이션 작동을 위한 GPS 신호를 수신합니다.(사양 적용시)

⚠ 주 의

- **안테나가 장착되어 있는 뒷유리창 청소시는 부드러운 천으로 안테나가 손상되지 않도록 주의하십시오.**
- **초보운전 등의 스티커를 뒷유리에 부착할 때 안테나선이 손상되지 않도록 하십시오.**
- **뒷유리창 부근에 날카로운 물건을 놓아두지 마십시오. 차의 진동으로 안테나선이 손상될 수 있습니다.**
- **차량 출고 후 뒷유리창에 썬팅을 할 경우에는 안테나 수신 성능이 떨어질 우려가 있으므로 주의 하십시오. 특히 니켈, 카드뮴과 같은 금속성류(반사필름류)의 썬팅지는 사용하지 마십시오.**



■ 오디오 리모컨

주행중 안전하게 오디오 조작이 가능하도록 스티어링 휠에 리모컨이 장착되어 있습니다.

⚠ 주 의

오디오 리모컨의 버튼을 동시에 2개 이상 조작하지 마십시오.

1. 음량 조절(VOL + / -)

해당 버튼을 올리거나 내리면 음량이 증가/감소 합니다.

2. 탐색(∧/∨)

- 해당 버튼을 0.8초 이하로 짧게 누르면 라디오 수신 시에는 미리 오디오 프리셋 버튼(1~6번)에 설정된 라디오 주파수를 선택할 수 있고, CD에서 음악을 듣고 있을 때에는 다음 또는 이전 곡의 처음을 들려줍니다.
- 해당 버튼을 0.8초 이상 길게 누르면 라디오 수신시에는 지금 듣고 있는 방송에서 주파수가 증가 또는 감소하여 다음 또는 이전 방송이 있는 곳에서 정지하여 수신하고, CD에서 음악을 듣고 있을 때에는 다음과 같이 작동됩니다.
- CD : 버튼을 누르고 있는 동안 빨리감기/되감기

3. 모드 선택(MODE)

- 해당 버튼을 눌러 라디오, AUX(사양 적용시), USB(iPod)(사양 적용시), TV(사양 적용시), CD(사양 적용시), DVD(사양 적용시) 등을 선택할 수 있습니다.
  단, 오디오에 CD/DVD가 들어있지 않거나 AUX, USB(iPod)가 연결되어 있지 않으면 해당 모드는 선택되지 않습니다.
- 오디오가 꺼져 있을 때 해당 버튼을 0.8초 이하로 짧게 누르면 오디오가 켜집니다.
  오디오가 켜져 있을 때 해당 버튼을 0.8초 이상 길게 누르면 꺼집니다.

4. 음소거(MUTE)

「MUTE」 버튼을 누르면 오디오 음이 사라집니다. 다시 한번 누르면 오디오 음이 나옵니다.

▶ 2열 암레스트

별도로 지급되는 설명서를 참조하십시오.

■ 오디오/비디오 사양 적용시

오디오/비디오 사용법에 대한 자세한 내용은 별도로 지급되는 설명서를 참조하십시오.

⚠ 주 의

차량에 시중 HID 타입의 전조등을 장착할 경우, 오디오 및 차량 전장품에 이상 작동이 나타날 수 있습니다.

■ 네비게이션 사양 적용시

위성으로부터 수신된 정보를 이용, 모니터 내 지도상에 현재 위치를 표시하며 목적지 및 경유지를 설정하여 목표지점까지 안내하는 장치입니다.
네비게이션 장치 사용법에 대한 자세한 내용은 별도로 지급되는 설명서를 참조하십시오.

⚠ 경 고

- **주행 중에는 운전자의 안전을 위해 모니터에서는 TV나 비디오를 감상할 수 없고 차량 주행 정보만을 표시할 수 있도록 설계 되었습니다.**
- **주행 중에는 절대로 사용하지 마십시오. 사용자(운전자)의 부주의로 인하여 사망 또는 신체적 위험을 초래할 가능성이 있으므로 주의하십시오.**
- **주행 중 TV나 비디오를 시청할 목적으로 장치를 개조하거나 변경하지 마십시오.**



■ 오디오 외부 입력 단자

▶ AUX, USB & iPod 단자

MP3, CDP, USB 저장장치 또는 iPod 등 외부 음향 기기(또는 음악 파일 저장장치)를 차량에 연결하여 차량 스피커를 통하여 음악을 듣거나 차량 오디오로 재생할 수 있는 편의장치 입니다.

- AUX 단자 : 외부 음향기기의 입력 (AUX 규격 3.5Ø)
- USB 단자 : USB 저장 장치의 입력 또는 iPod 기기의 입력

외부 입력 단자 사용법에 대한 자세한 내용은 별도로 지급되는 설명서를 참조하십시오.

⚠ 주 의

외부 기기를 다용도 소켓에 연결하여 사용할 때 소음이 발생될 수 있습니다. 이 경우 외부 기기 자체 전원을 사용하십시오.



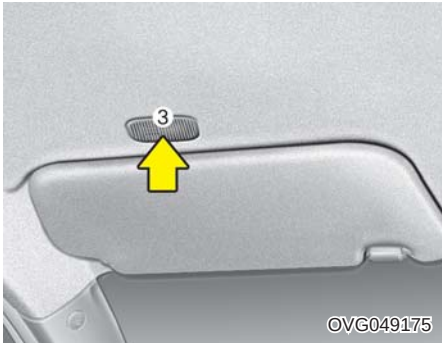

■ 블루투스 핸즈프리

차량의 오디오 시스템에서 블루투스 기능이 내장된 휴대폰을 사용하여 손으로 들고 통화하는 번거로움이 없이 편리하게 전화기능을 사용할 수 있는 장치입니다.

1. 통화버튼
2. 통화 종료 버튼
3. 마이크

※ 자세한 내용은 별도 지급되는 설명서를 참조하십시오.

⚠ 경 고

- 반드시 안전한 곳에 차를 정차한 후 휴대전화를 연결하십시오. 운전중에 연결하실 경우 운전자의 주의가 산만해져 사고의 위험이 있습니다.
- 운전중에는 전화번호를 눌러서 전화걸기를 시도하거나 통화하지 마십시오. 운전자의 주의가 산만해져 사고의 위험이 있습니다.
- 운전중 휴대전화를 사용하면 앞 차량의 속도와 뒷 차량 유무 확인, 돌발상황 대처, 스티어링 휠 조작을 제대로 할 수 없어 교통사고 발생 위험이 높습니다.

⚠ 주 의

- 블루투스 핸즈프리는 블루투스 기능이 내장된 휴대폰에서만 사용 가능합니다.
- 자동차에 장착된 통화스위치를 눌러도 통화 되지 않는 기종은 휴대전화의 통화 버튼을 사용해야 하는 경우가 있습니다.
- 블루투스 휴대폰의 출시시점, 소프트웨어 버전, 이동통신사에 따라 일부 기능이 당사 핸즈프리와 호환되지 않을 수 있습니다.
- 휴대폰의 성능은 휴대폰 제조사에서 보증하므로 문제가 있을 경우 휴대폰 제조사에 문의 하시기 바랍니다.

알아두기

블루투스(Bluetooth)란?

가정이나 사무실 내에 있는 다양한 정보통신 기기(컴퓨터, 프린터, 휴대폰, PDA)등을 물리적 케이블의 연결 없이 무선으로 연결해 주는 근거리 무선 네트워킹의 기술 규격을 말합니다.



■ UVO 사양 적용시

UVO는 최첨단 IT 시스템을 기반으로 안전 보안, 차량 진단 및 원격제어 뿐 아니라 스마트 폰 연동을 통해 더 편안하고 즐거운 드라이빙을 지원하는 텔레매틱스 서비스입니다.

UVO 사용법에 대한 상세한 내용은 별도로 지급되는 「AVN」 설명서를 참조하시고, 사용 전에 반드시 내용을 숙지하신 후 사용하십시오.

⚠ 주 의

**차량 시동 상태에서 사용하십시오.
그렇지 않을 경우, 차량 배터리가 방전될 수 있습니다.**

⚠ 경 고

**별도의 조작이 필요할 경우, 운전 중에는 사용하지 마십시오.
운전 중 조작할 경우, 운전자의 주의가 산만해져 사고의 위험이 있습니다.**


OVG043360

■ 음성인식 시스템 사양 적용시

음성 언어로 라디오, 내비게이션, UVO, 블루투스를 사용할 수 있게 해주는 편의장치입니다.
핸들 리모컨에 버튼을 눌러 "삐"소리와 함께 모니터에 나타나면 명령어를 말하십시오.

※ 자세한 내용은 별도로 지급되는 오디오 또는 내비게이션 설명서를 참조하십시오.

5장 목차

하이브리드 운전 시스템 **5-2**
시동 버튼 5-3
시동 버튼 조명 5-3
시동 버튼 5-3
엔진 시동 방법 5-6
엔진 정지 방법 5-10
자동변속기 **5-11**
자동변속기 작동 5-11
올바른 운전 요령 5-16
제동 장치 **5-18**
브레이크 5-18
바른 제동요령 5-20
전자 주차 브레이크(EPB) 5-20
ABS(Anti-Lock Brake System) 5-30
차체 자세 제어 장치(ESC) 5-32
급제동 경보 시스템 (ESS) 5-36
샤시 통합 제어 시스템(VSM) 5-37
주행모드 통합제어 시스템 **5-39**
드라이브 모드(DRIVE MODE) 5-39
크루즈 컨트롤 **5-41**
주행속도 설정 5-41
설정 속도 증가 5-42
설정 속도 감소 5-42
일시적인 속도 증가 5-42
일시 해제 5-43
재설정 5-43
기능 해제 5-44
후측방 경보 시스템 **5-45**
후측방 경보 시스템 5-45
후측방 접근 경보 시스템 5-48
후측방 경보 시스템 및 후측방 접근 경보 시스템 비작동 조건 5-49
경제적 운행 **5-51**
안전 운행 **5-52**
험한 길에서의 주행 5-52
차 바퀴가 빠져 헛도는 경우 5-53
커브길 주행 시 5-54
야간 주행 5-54
악천후 시의 주행 5-55
고속도로 주행 5-55
여름철 운행 5-57
겨울철 운행 **5-57**
눈 또는 빙판길 주행 5-58

하이브리드 운전 시스템



모터 주행 (전기차모드) | 엔진+모터 주행 | 엔진 주행 | 모터 충전 | 엔진 정지

1 출발/저속 _ 모터만 구동	2 가속 _ 엔진 작동 & 모터 보조	3 중/고속정속_엔진만구동	4 감속 _ 배터리 충전	5 정지
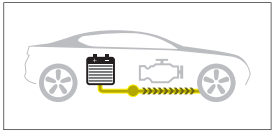	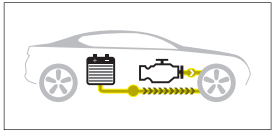	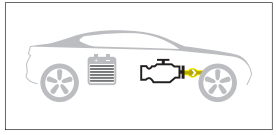	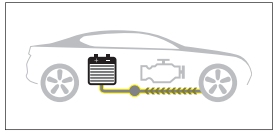	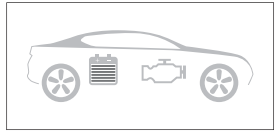

OTFH052500

1 모터 주행 (전기차모드) :
큰 구동력이 필요치 않은 출발 및 서서히 가속시 전기모터만 사용합니다.

2 엔진+모터 주행 :
속도 증가로 큰 구동력이 필요시 엔진 시동하거나 오르막길, 급가속등으로 매우 큰 구동력이 필요시 엔진과 전기모터를 동시 사용합니다.

3 엔진 주행 :
엔진 효율이 가장 좋은 고속 정속 주행시는 엔진만 사용합니다.

4 모터 충전 :
감속 및 제동 시 발생되는 에너지를 전기 모터를 이용하여 전기에너지를 전환시켜 배터리를 충전합니다.

5 엔진 정지 :
정차 시엔 엔진 정지 됩니다.

※ 배터리 충전상태에 따라 모터 및 엔진작동 상태가 변경될 수 있습니다.

시동 버튼

⚠ 주 의

다음과 같은 경우, 정상적인 차량주행이 어려울 수 있습니다.

- 고전압 배터리의 충전량보다 사용량이 많을 경우
- 에어컨 및 전기장치의 사용이 많을 때, 경사가 높고 긴 오르막을 EV 모드에서 저속(15km/h 이하)으로 지속적인 운행을 할 경우

계기판의 SOC(구동용 배터리 충전계)가 매우 낮을 경우에는, 즉시 갓길 또는 안전한 장소로 이동하여 P단으로 변속 후, 엔진 시동을 켜놓은 채 약 5분 정도 정차하십시오. 고전압 배터리가 충전되어 정상주행이 가능합니다.



■ 시동 버튼 조명

운전석(또는 동승석) 도어를 열면 시동 버튼이 켜져 야간에나 어두운 곳에서 시동 버튼 위치를 쉽게 찾을 수 있습니다.
조명은 도어를 닫은 후 일정시간(약 30초)이 지나거나, 모든 도어를 닫고 잠가 경계 상태에 들어가면 꺼집니다.

■ 시동 버튼

▶ OFF(전원 꺼짐)



OKH052110

엔진 시동(START) 또는 차량 전원(ON) 상태를 완전히 끄기 위해서는 차량을 멈춘 후 반드시 변속레버를 「P」(주차) 위치에 두고 시동 버튼을 누르십시오. 이때, 변속레버를 「P」(주차) 위치에 두지 않고 시동 버튼을 누르면 시동 버튼은 「ACC」 상태가 되며 다시 누르면 「ON」 상태로 반복되어 시동 버튼 「OFF」 상태로 전환되지 않습니다.

⚠ 주 의

엔진 시동(START) 또는 차량 전원(ON)을 완전히 끄기 위해서는 차량 정지상태에서만 가능합니다. 단, 비상시 주행 중에 시동을 끌 필요가 있을 때에는 시동 버튼을 2초 이상 길게 누르거나 버튼을 3초 이내에 3회 누르면 시동이 꺼지면서 「ACC」 상태로 전환됩니다. 이때, 차량이 멈추지 않고 주행 상태라면 변속레버 「N」(중립) 위치에서 브레이크 페달을 밟지 않고 시동 버튼만 눌러 재시동할 수 있습니다.

▶ ACC(액세서리 전원)



OKH052111

시동 버튼 「OFF」 상태에서 브레이크 페달을 밟지 않고 하이브리드 시스템 시동 버튼을 누르십시오.
일부 전기 장치를 작동할 수 있습니다. 만일 시동 버튼 「ACC」 상태에서 1시간 이상 유지시는 배터리 방전을 방지하기 위하여 자동으로 시동 버튼 「OFF」 상태로 전환됩니다.

▶ ON(차량 전원)



OKH052112

시동 버튼 「ACC」 상태에서 브레이크 페달을 밟지 않고 시동 버튼을 누르십시오.
엔진 시동 전에 경고등을 점검할 수 있습니다.
거의 모든 전기 장치를 작동할 수 있으나 엔진 시동 상태가 아니므로 장시간 사용하면 방전될 수 있습니다.

▶ START/RUN(엔진 시동)



OKH052113

시동 버튼 「OFF」, 「ACC」 또는 「ON」 상태에서 변속레버를 「P」(주차) 위치에 두고 브레이크 페달을 밟은 상태에서 시동 버튼을 누르면 바로 시동이 걸립니다.

⚠ 주 의

- 브레이크 페달을 밟지 않은 상태에서 시동 버튼을 누르면 시동 버튼은 「OFF」➡「ACC」➡「ON」➡「OFF」 상태로 반복적으로 전환될 뿐 시동은 걸리지 않습니다.
- 엔진 정지 상태로 시동 버튼을 장시간 「ACC」 나 「ON」 상태로 두면 배터리가 방전됩니다.

⚠ 주 의

「 READY 」(주행 가능 표시등)은 차량 주행 가능한 상태를 나타내며 시동 후 주행 준비가 완료되면 뜹니다.

- READY 점등 : 정상 주행 가능 상태
- READY 소등 : 정상 주행 불가능 상태, 고장 발생시
- READY 점멸 : 표시등이 점멸할 경우 이상이 발생한 것으로 가까운 직영 서비스센터에 점검, 정비를 의뢰하십시오.

⚠ 경 고

- 주행 중에는 시동 버튼을 누르지 마십시오. 시동이 꺼질수 있어 브레이크 기능과 방향 제어 능력이 상실되어 사고가 날 수 있습니다.
- 주행 중 스티어링 휠 사이로 시동 버튼 또는 각종 스위치를 조작하지 마십시오. 손이나 팔로 차량을 제어할 수 없게 되어 심각한 부상이나 사망에 이르게 할 수 있는 사고가 날 수 있습니다.
- 운전석 주변에 움직일 수 있는 것은 놓지 마십시오. 운전을 방해할 뿐만 아니라 사고가 날 수 있습니다.



■ 엔진 시동 방법

1. 스마트 키를 휴대하고 운전석에 앉으십시오.
2. 엔진 시동을 걸기 전에 우선 안전벨트를 착용하십시오.
3. 주차 브레이크가 체결되고, 변속레버가 「P」(주차) 위치에 있는지 확인하십시오.
4. 모든 전기 장치를 끄십시오.
5. 가속 페달과 브레이크 페달의 위치와 작동유격을 오른발로 확인하십시오.

- 스마트 키가 차안에 있더라도 운전석과 멀리 떨어진 특정 위치에 있으면 시동이 걸리지 않을 수도 있습니다.
- 시동 버튼 「ACC」 또는 「ON」 상태에서 차내에 스마트 키가 없을 경우, 계기판에 "스마트키가 실내에 없습니다"라는 문구가 표시되며, 이후 모든 도어가 닫히면 경보음이 약 5초간 울립니다. 엔진 시동을 걸고자 할 때는 반드시 스마트 키가 차내에 있어야 합니다.

⚠ 경 고

스마트 키가 차 안에 있을 경우에는 시동 버튼을 눌러 시동을 걸 수 있습니다. 특히 차 안에 이러한 특성을 모르는 사람(어른, 어린이 포함)과 함께 스마트 키를 차 안에 둘 경우에는 뜻밖의 상황이 발생할 수도 있으므로 항상 주의하십시오.

■ 스마트 키형



■ 카드형 스마트 키



- 스마트키, 또는 카드형 스마트 키의 배터리가 방전되거나 전자기기에 의해 전파방해가 있는 경우에는 시동 버튼을 눌러도 스마트 키를 인식할 수 없습니다.

스마트 키로 시동 버튼을 직접 누르십시오.
스마트 키로 시동 버튼을 직접 눌러도 시동 버튼이 정상적으로 작동하지 않으면 자사 직영 서비스센터 또는 서비스 협력사에 의뢰하십시오.

⚠ 경 고

- **운전석 주변에 페달을 밟을 때 방해를 줄 수 있는 물건(예:깡통, 병, 고정되지 않은 바닥 매트 등)이 있으면 제거하십시오.**
  정지하고자 할 때 브레이크 페달이 밟히지않아 사고가 날 수 있습니다.
- **주행 중 급제동, 코너링 등의 상황에서 물건이 바닥으로 떨어지면 페달 작동에 방해가 되어 사고가 날 수 있습니다. 항상 안전하게 보관하십시오.**
- **운전에 집중하지 않으면 사고로 이어질 수 있습니다. 운전에 방해 될 수 있는 행동 (오디오 작동 등) 시 조심 하시길 바랍니다. 안전운전의 1차적인 책임은 고객에게 있으며 휴대기기 사용은 법적으로 금하고 있습니다.**



6. 브레이크를 밟고 시동 버튼을 누르면 시동이 걸립니다.
   날씨가 아주 춥거나(-18℃ 이하) 며칠 동안 차량을 사용하지 않았을 때는 가속 페달을 밟지 않은 상태로 엔진이 따뜻해질 때까지 기다리십시오.
   엔진이 차가운 상태이거나 뜨거운 상태라도 가속 페달을 밟지 말고 시동을 거십시오.

⚠ 주 의

「 READY 」(주행 가능 표시등)이 켜지지 않은 상태에서 브레이크 페달을 반복해서 밟을 경우 12V 배터리가 방전될 수 있습니다.

7. 출발할 때는 브레이크 페달을 계속 밟은 상태에서 엔진 회전이 적정범위(1,300rpm이하)에 있는 확인하신 후 변속레버를 원하는 위치로 놓으십시오.

※ 변속레버 잠금 장치(Shift Lock)가 장착되어 시동 버튼「ON」상태에서 브레이크 페달을 밟고 변속레버 버튼을 눌러야만 변속레버가「P」(주차)에서「R」(후진) 위치로 움직여 집니다.

8. 주차 브레이크를 푼 다음, 브레이크 페달에서 발을 떼면서 차가 서서히 움직이는 것을 확인하신 후 가속 페달을 밟아 천천히 출발하십시오.

※ SOC(배터리 충전 상태) 상태에 따라 엔진 rpm이 표준 공회전 보다 높아질 수 있습니다.

• 제동 스위치 퓨즈가 고장 났을 때 시동거는 방법

제동 스위치 퓨즈가 고장 났을 때는 바로 시동이 걸리지 않을 수 있습니다. 이때에는「ACC」상태에서 시동 버튼을 10초 동안 누르면 시동이 걸립니다. 브레이크 페달을 밟지 않고도 시동을 걸 수 있으나 안전을 위하여 반드시 브레이크 페달을 밟고 시동을 거십시오.

⚠ 주 의

제동 스위치 퓨즈 고장과 같은 비상시를 제외하고는 시동 버튼은 10초 이상 길게 누르지 마십시오.
브레이크 페달을 밟지 않은 상태에서 시동이 걸리면 뜻밖의 매우 위험한 상황이 발생할 수 있습니다.

※ 엔진 시동 시 유의 사항

- **겨울철에는 기온이 낮아 초기 rpm이 높을 수 있습니다.**
- **엔진이 정상적으로 작동할 수 있는 온도에 이를 때까지 엔진 소음이 날 수 있으며 브레이크의 제동거리가 다소 길어질 수 있습니다.**
- **기온이 낮을 경우「READY」(주행 가능 표시등)이 정상조건보다 켜지는 시간이 길어질 수 있습니다.**
- **「READY」(주행 가능 표시등) 표시등이 점멸할 경우 이상이 발생한 것으로 이때는 가까운 직영 서비스센터에 점검의뢰 하십시오.**
- **시동을 걸기 전 브레이크 페달을 빠르게 밟을 경우 페달이 가볍게 들어가면서 걸림감이 발생할 수 있으나 브레이크 경고등이 켜지지 않는다면 정상입니다.**

⚠ 주 의

- 고속 공회전을 삼가십시오.
  10분 이상 고속으로 공회전하면 배기장치가 손상될 수 있습니다.
- 엔진 소리가 나지 않기 때문에 주위의 상황을 충분히 주의하여 안전운전 하십시오.
- 주차 완료후, 신호 대기등으로 정차한 후에는 어린이나 장애물 등, 차량 주변의 안전을 충분히 확인하고 출발하십시오.
- 후진 시에는 직접 후방을 확인 후 주행 하십시오. 차량 소리를 인식하지 못할 경우가 있을 수도 있습니다.
- 차량 주행 중에 시동이 꺼지더라도 변속레버를 「P」(주차) 위치로 두지 마십시오. 「P」(주차) 위치에 두면 변속기가 고장날 수 있으며, 제동거리가 더 길어질 수 있습니다. 브레이크를 밟을 때는 평소보다 힘껏 밟으십시오. 만약 교통이나 도로조건이 허용된다면, 차가 완전히 멈추기 전에 변속레버를 「N」 (중립) 위치에 두고 시동버튼을 눌러 다시 시동을 걸 수 있습니다.

⚠ 경 고

- 주위가 밀폐되어 환기가 잘 되지 않는 공간에서 장시간 엔진 시동을 걸어 두지 마십시오. 배기가스에 의해 중독될 위험이 있습니다.
- 엔진 rpm(회전수)이 높은 상태에서 브레이크를 해제하면 차가 갑자기 움직일 수 있으므로 엔진 rpm이 안정될 때까지 기다려 출발하십시오.
- 절대 가속 페달을 밟으면서 시동을 걸지 마십시오. 차가 갑자기 움직이게 되어 사고의 원인이 됩니다.

※ 시동이 걸리지 않을 때 조치 방법

1. 변속레버가 「P」(주차) 위치에 있는지 확인하십시오.
2. 스마트 키의 배터리가 약하거나 고장으로 인하여 시동이 걸리지 않을 때는 스마트 키로 시동버튼을 직접 누르십시오.
3. 제동 스위치 퓨즈가 고장 났을 때는 바로 시동이 걸리지 않습니다. 이때에는 버튼을 약 10초 동안 누르면 시동이 걸립니다. 브레이크 페달을 밟지 않아도 시동을 걸 수 있으나 안전을 위하여 반드시 브레이크 페달을 밟고 시동을 거십시오.
4. 시동 버튼을 「OFF」 위치에 두고 모든 전기장치를 끈 후 시동을 다시 거십시오.

※ 위 방법대로 했는데도 시동이 걸리지 않으면 자사 직영 서비스센터나 서비스협력사에 의뢰하십시오.

■ 엔진 정지 방법

1. 차가 정지된 상태에서 브레이크 페달을 밟고 계십시오.
2. 브레이크 페달을 밟은 상태에서 변속레버를 「P」(주차) 위치에 두십시오,
3. 브레이크 페달을 밟은 상태에서 주차 브레이크를 거십시오.
4. 브레이크 페달을 밟은 상태에서 시동버튼을 눌러 시동을 끄십시오.

   계기판에 READY (주행가능 표시등) 표시등이 꺼진 것을 확인하십시오.

   READY (주행가능 표시등) 표시등이 켜진 경우 선택 레버 P (주차) 이외 경우 차량이 저절로 움직이거나, 탑승자가 가속 페달을 밟아 예기치 못한 차량 움직임이 있을 수도 있습니다.

※ 엔진을 정지할 때 유의할 사항

- **엔진이 정지하기 직전에 고속 공회전을 삼가십시오. 경사가 있는 곳에 주차할 때는 변속레버를 「P」(주차) 위치로 두고 타이어에 고임목을 괴십시오.**
- **주·정차할 때 변속레버가 「P」(주차) 위치에 있지 않으면 외부로부터의 충격에 의해 차가 움직일 수 있으므로 주의하십시오.**
- **「P」(주차) 이외의 위치에서 시동을 끄면 「ACC」 상태로 전환됩니다.**

⚠ 경 고

급경사로에는 차량을 주차시키지 마십시오. 차량이 움직일 수 있습니다.

자동변속기

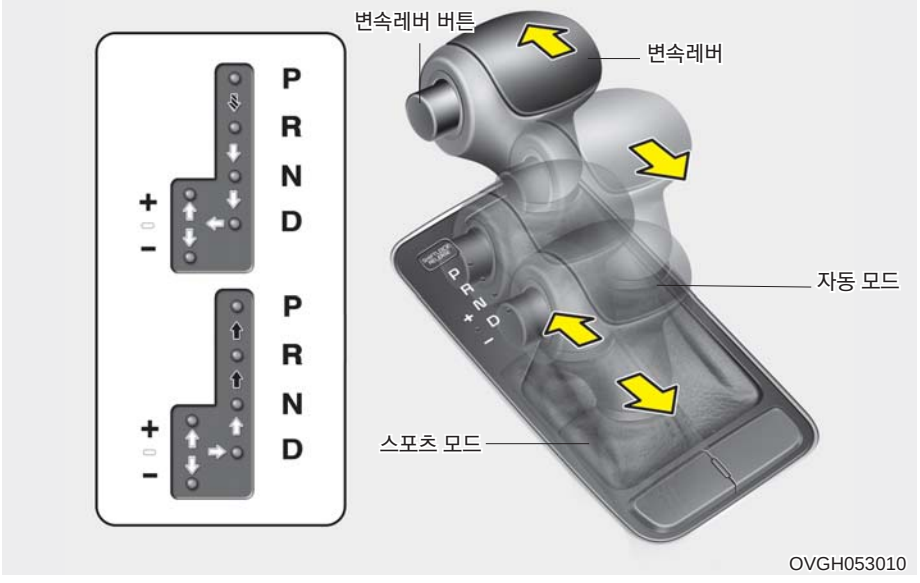

브레이크를 밟고 변속레버 버튼을 눌러 작동시킴(변속레버 잠금장치 장착)

변속레버 버튼을 누르고 변속레버를 작동시킴

변속레버를 그대로 작동시킴

※ 변속레버를 움직일 때는 반드시 브레이크 페달을 밟은 상태에서 레버를 조작하십시오.

⚠ 경 고

변속시 계기판의 변속단 표시 및 변속레버 옆의 해당 표시등 점등을 필히 확인 하십시오.

■ 자동변속기 작동

▶ 변속 위치별 기능

자동변속기는 변속레버의 위치, 차량 속도, 가속 페달의 위치에 따라 1속 ~ 6속까지 자동으로 변속됩니다. 변속레버의 위치는 계기판에 표시됩니다.

「D」, 「R」 및 수동 모드 구간(+, -)위치에서는 가속 페달을 밟지 않아도 브레이크만 풀면 차량이 전진하거나 후진합니다. 이 위치에서 차를 멈추고자 할 때는 반드시 브레이크 페달을 밟으십시오.

⚠ 경 고

미끄러지기 쉬운 도로에서 급격하게 엔진 브레이크를 조작 (변속레버를 고단에서 저단으로 내리는 것)은 타이어가 미끄러질 위험이 있으므로 조작하지 마십시오.

● P (주차)

- 주차 및 엔진 정지·시동 시 차가 움직이지 않도록 변속기가 잠기는 위치입니다.
- 주·정차할 때 브레이크 페달을 밟은 채로 변속레버를 「P」(주차) 위치에 두고 주차 브레이크를 작동하십시오.
- 주·정차할 때 주차 브레이크 대신 「P」(주차)단 만을 사용하지 말고 반드시 주차브레이크와 함께 사용하십시오.

⚠ 주 의

「P」(주차) 위치로 변속할 때는 반드시 차량이 정지한 상태에서 변속하십시오. 차량이 움직이는 상태에서 변속하면 자동변속기가 손상될 수 있습니다.

● R (후진)

- 차를 후진할 때 사용하십시오.
- 변속 레버를 「R」(후진)의 위치로 두고자 할 때는 반드시 차를 멈춰야 합니다. 차가 움직이는 상태에서 「R」(후진)로 변속하는 경우, 예기치 못한 사고가 날 수 있으니 반드시 정차한 후 사용하십시오.
- **주행 중 잠시 차를 멈출 경우, 브레이크 페달을 확실히 밟지 않으면 차가 움직일 수 있으므로 주의하십시오.**

⚠ 주 의

변속하려고 변속 레버를 「R」(후진) 위치로 둘 때나 「R」(후진) 위치에서 다른 위치로 전환하고자 할 때는 차를 완전히 멈춘 후 하십시오.
만약 주행 중에 「R」(후진)로 변속하면 변속기가 손상될 수 있습니다.

● N (중립)

주행 중 정차 시간이 길어질 때 사용하십시오. 바퀴와 변속기가 잠겨 있지 않습니다. 주행 중 정차할 때는 브레이크 페달을 밟거나 주차 브레이크를 거십시오.

⚠ 경 고

주행 중 변속 레버를 「N」(중립) 위치에 두면 엔진 브레이크가 작동하지 않아 예기치 못한 사고가 날 수 있으므로 주행 중에는 「N」(중립)으로 변속하지 마십시오.

⚠ 주 의

제동 중 변속레버를 「D」(주행)에서 「N」(중립) 상태로 하게 되면 순간적인 차량 울컥거림이 발생할 수 있습니다. 이것은 회생제동 중 N단 변속에 의해 회생제동이 중지되면서 발생할 수 있는 정상적인 현상입니다.

● D (주행)

- 이 위치는 정상적인 전진 주행 위치입니다.
- 변속기는 1속~6속 내에서 적절한 경제성과 힘을 제공하는 속도로 자동적으로 선택하여 변속합니다.
- 출발하고자 할 때는 변속 레버의 위치가 「P」(주차)일 때 시동을 건 후 브레이크 페달을 밟은 상태에서 「D」(주행)로 변속하고, 브레이크 페달에서 발을 떼어 차가 서서히 움직이는 것을 확인하신 후에 가속 페달을 밟아 출발하십시오.
- **주행 중 차를 잠시 멈출 경우, 브레이크 페달을 꽉 밟지 않으면 자동 변속기의 특성상 차가 움직일 수 있으니 주의 하십시오.**

⚠ 경 고

언덕길에서 차를 멈춘 후 출발할 경우에는 변속레버가 「D」(주행)의 위치에 있어도 가속 페달이나 브레이크 페달을 밟지 않으면 상황(등판각)에 따라 차가 뒤로 밀려 큰 사고가 날 수 있습니다.
「D」(주행)로 변속할 때는 차를 완전히 멈춘 후 하십시오.



● 수동 모드(+, —)

- + (UP)

  수동변속기처럼 레버를 「+」 방향으로 한번 밀어줄때 마다 1속씩 상승하여 6속까지 변속할 수 있습니다. 가속 페달을 밟으면서 작동시킬 수 있습니다.

- — (DOWN)

  브레이크를 밟으면 속도에 따라 6속~1속까지 자동적으로 변속합니다.
  또한 레버를 「–」 방향으로 한번 밀어줄 때 마다 1속씩 내려갑니다.
  엔진 브레이크를 사용하고자 할 때는 브레이크를 밟으면서 레버를 「–」 방향으로 밀어 1속씩 내리십시오.

주행중 잠시 멈출 경우, 브레이크 페달을 확실히 밟지 않으면 자동변속기 특성상 차량이 움직일 수 있으니 주의하십시오.

- 수동모드는 1속에서 6속의 전진변속만 가능하며, 후진 및 주차시에는 「R」(후진), 「P」(주차)를 선택하십시오.
- 변속레버를 「−」(DOWN)측으로 빠르게 2회 조작하면 차속에 따라 3속에서 1속, 4속에서 2속으로 변속하는 것이 가능합니다.
- 수동 모드에서 주행중 차속이 내려가면 자동으로 저단변속되어 정지시에는 1속으로 변속됩니다.
- 미끄러운 노면에서의 발진성을 좋게하기 위하여 정차중에 「+」(UP)측으로 1회조작 하는 것으로 2속 출발이 가능하며 「−」(DOWN)측으로 조작하면 1속으로 변속됩니다.
- 주행성능을 확보하기 위하여 차속에 따라 「+」(UP)측으로 조작하여도 변속이 되지않는 경우가 있으며, 또한 엔진의 과도한 회전을 방지하기 위하여 차속에 따라 「−」(DOWN)측으로 조작하여도 변속이 되지 않는 경우가 있습니다.

⚠ 주 의

- **수동 모드(+, −)에서는 가속 페달을 밟으면 속도에 따라 자동으로 1속에서 6속까지 올라가게 되나, 변속시기보다 높은 엔진회전수(rpm) 상태에서 변속되므로 수동 변속기 처럼 속도나 회전계를 보며 레버를 이용하여 변속시키십시오. 그렇지 않으면 자동변속기에 손상을 줄 수 있습니다.**
- **수동 모드에서 고단으로의 변속은 그때의 도로조건에 맞추어 엔진회전수가 회전계의 적색범위에 들어가지 않도록 적정시기에 변속을 하십시오.**
- **급격한 엔진브레이크 및 급가속은 고장의 원인이 됩니다. 도로상태 및 주행속도에 따라 적절한 변속을 하십시오.**

● **N (중립) 단 주차**

다른 사람이 차량을 움직일 수 있도록 주차시켜 놓을 때는 다음과 같이 하십시오.

1. 시동 「ON」또는 엔진시동 상태에서 주차 브레이크를 해제하십시오.
   만약 AUTO HOLD 기능이 작동되어 있으면, 「AUTO HOLD」 스위치를 눌러 기능을 해제하십시오.
2. 브레이크 페달을 밟고 변속레버를 「P」(주차) 위치에 두고 시동 「OFF」상태로 하십시오.
3. 브레이크 페달을 밟고 변속레버 앞쪽에 위치한 「SHIFT LOCK RELEASE」 버튼을 누르면서 변속레버 버튼을 눌러 「N」(중립) 위치로 변속하십시오.

▶ 변속레버 잠금 장치(Shift Lock)

자동변속기의 변속레버를 「P」(주차)위치에서 「R」(후진) 위치로 변속하고자 할 때, 운전자의 오조작을 방지하기 위하여, 브레이크 페달을 밟아야만 변속이 가능하도록 고안된 장치입니다.

「P」(주차) 위치에서 「R」(후진) 위치로 변속하고자 할 때는 다음과 같이 하십시오.

1 브레이크 페달을 밟고 계십시오.

2. 시동을 「ON」 상태로 하십시오.

3 변속레버 버튼을 누르고 변속레버를 다른 위치로 변속하십시오.

- 변속레버가 「P」(주차) 위치에서 브레이크 페달을 반복적으로 밟고 해제하면 변속기 부근에서 잡음이 들릴 수 있습니다.
- 「N」(중립) 위치에서 「D」(전진) 위치로 변속시는 변속레버 잠금 장치가 작동하지 않으므로 반드시 「P」(주차) 위치에서 시동을 거십시오.
- 변속레버 잠금 장치(Shift Lock)는 브레이크 페달을 밟고, 변속레버를 움직여야 잠금장치가 해제되므로 해제 순서를 반드시 준수 하십시오.

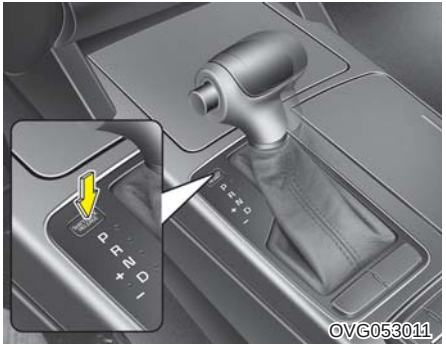

● 변속레버가 움직이지 않을 경우

배터리가 방전되었거나 또는 시동 「ON」 상태가 아니면 브레이크 페달을 밟아도 변속레버가 「P」(주차)위치에서 「R」(후진) 위치로 조작되지 않습니다. 이 때는 변속레버 앞쪽에 위치한 「SHIFT LOCK RELEASE」버튼(1)을 누르면서 변속레버 버튼을 눌러 변속레버를 움직이면 다른 위치로 조작이 가능합니다.

시동이 「ON」 상태가 아닌 상태에서 수동해제를 사용한 경우, 재 시동 후에는 변속레버 잠금장치가 다시 정상적으로 작동됩니다. 단, 다음과 같은 현상이 발생하면 즉시 가까운 자사 직영 서비스센터 또는 서비스협력사에 점검을 받으십시오.

- 변속레버 잠금장치(Shift Lock) 기능이 작동하지 않을 때
- 시동이 「ON」인 상태에서, 브레이크 페달을 밟았는데도 변속레버가 「P」(주차)위치에서 「R」(후진) 위치로 움직이지 않을 때

■ 올바른 운전 요령

- 엔진 시동은 반드시 변속레버를 「P」(주차)에 위치에 놓은 후 주차 브레이크 를 작동시켜 놓고 오른발로 브레이크 페달을 밟고 시동을 거십시오.
- 엔진 rpm(회전수)이 높을 때는 어떤 위치로도 변속하지 마십시오.
- 변속레버를 움직일 때는 반드시 브레이크 페달을 밟고, 계기판에 나타나는 각 위치의 표시등을 확인하면서 원하는 위치로 조작하고 레버를 고정시킨 다음 브레이크 페달에서 발을 서서히 떼십시오.
- 자동변속기 차량은 「R」, 「D」, 「+」, 「−」의 어느 위치에서나 공회전 상태에서 가속페달을 밟지 않아도 차가 움직이려는 경향이 있으므로 정차 중에는 반드시 브레이크를 밟고 주차 브레이크를 확실히 작동시키십시오.
- 언덕길에서 정차할 때는 가속페달을 이용하여 차를 정지시키려 하지 말고 브레이크를 거십시오.
- 오르막길에서 서 있을 때는 엔진의 힘을 이용하여 정차하지 말고 주차 브레이크를 작동시키거나 브레이크를 거십시오.
- 브레이크를 밟은 상태에서 「R」(후진) 또는 어떠한 전진 변속 위치에서도 가속 페달을 밟지 마십시오.
- 주·정차 중에 엔진을 지나치게 고속 회전시키지 마십시오.

⚠ 경 고

- **가속페달을 밟은 채로 「P」(주차) 또는 「N」(중립) 위치에서 다른 위치로 변속하지 마십시오. 차가 갑자기 움직여 예기치 않은 사고가 발생할 위험이 있습니다.**
- **주행 중에는 변속레버를 「N」(중립) 위치로 변속하지 마십시오. 엔진 브레이크가 작동되지 않아 위험하게 됩니다.**
- **주·정차시 변속레버가 「P」(주차) 위치에 확실하게 변속되어 있지 않으면 외부로 부터의 충격에 의해 차량이 움직일 수 있습니다. 그러므로 잠시라도 차에서 떠나 있을 때에는 안전을 위하여 항상 「P」(주차)에 위치시키고 주차 브레이크를 작동시킨 다음 반드시 엔진 시동을 끄십시오.**
- **언덕길에서 후진 시, 반드시 변속레버를 「R」(후진) 위치에 놓으십시오. 그렇지 않을 경우 시동이 꺼질 수 있어 매우 위험합니다.**

▶ 출발하는 경우

1. 브레이크 페달을 밟은 채로 변속레버를 조작하십시오.
2. 브레이크 페달에서 발을 떼어 차량이 서서히 움직이는 것을 확인하신 후에 가속 페달을 천천히 밟고 출발하십시오.

변속레버를 「D」, 「+」, 「−」 및 「R」로 변속시 가속 페달을 밟지 않아도 차가 움직여 전진 또는 후진할 수 있습니다. 특히, 엔진 회전이 높은 경우(외부온도에 따라 약 1,500~2,000 rpm 이상)는 차량이 갑자기 움직일 수 있습니다.

⚠ 경 고

「N」(중립) 또는 「P」(주차)에서 다른 위치로 변속할 때는 반드시 브레이크 페달을 밟고 변속 하십시오.
가속 페달을 밟은채로 변속하면 차량이 갑자기 움직여 예기치 않은 사고가 발생할 위험이 있습니다.

▶ 통상 주행시 급가속을 원하는 경우

「D」(주행) 위치에서는 다른 차량의 추월이 가능합니다. 다른 차량을 추월하고자 할 때는 가속 페달을 끝까지 밟으면 변속기는 저단 변속하여 급가속하게 됩니다. 다른 차량을 추월할 때는 추돌을 방지하기 위하여 앞차와의 차간거리를 충분히 확보하십시오.

▶ 정지했다가 언덕길로 주행하고자 할 때

정지했다가 언덕길로 올라가려면, 브레이크 페달을 밟고, 적재량과 언덕길의 경사도에 따라 변속레버를 「D」(주행) 또는 수동 모드의 「1단」 위치에 놓으시고 주차 브레이크를 해제하십시오.
브레이크 페달에서 발을 뗀 후 가속 페달을 서서히 밟으십시오.

- 급한 오르막 길에서 정차 후, 출발시 차량이 뒤로 밀릴 수 있습니다.
  이때, 수동모드 2단 상태에서 출발하면 차량이 뒤로 밀리는 것을 방지할 수 있습니다.

제동 장치



■ 브레이크

- 브레이크를 밟을 때는 여러 번에 걸쳐 밟으십시오.
  브레이크 성능을 좋게 하는 것은 물론 뒤따르는 차에 제동상황을 미리 알려 주어 추돌사고를 방지할 수 있습니다.
- 내리막길에서 브레이크를 장시간 밟으면 브레이크 성능이 저하되므로 반드시 엔진 브레이크와 함께 사용하십시오.
- 브레이크가 걸리지 않는 차나 ABS를 장착한 차는 브레이크 페달을 펌프질하듯이 밟지 마십시오.
- 본 차량은 전동식 유압펌프로 작동하는 브레이크 부스터가 장착되어 있습니다.
  고장 또는 전원 불안정 등의 이유로 브레이크 부스터가 정상적으로 작동하지 않을 경우 페달이 딱딱하게 느껴지며 제동거리가 길어 질 수 있습니다.
  이경우에는 보통 때 보다 더 큰 힘으로 브레이크 페달을 밟아 차량을 안전한 곳에 정차한 뒤 자사 직영 서비스센터나 서비스 협력사에 점검 및 정비를 의뢰하십시오.
- 아래와 같은 경우 브레이크 전동 유압 펌프가 작동하는 소리 또는 모터 작동음이 일시적으로 들릴 수 있으나 고장이 아닙니다.
  - 브레이크를 반복하여 밟는 경우
  - 시동이 꺼진 상태에서 브레이크 페달을 밟았다 놓을 경우
  - 운전석 도어를 열 경우
- 아래와 같은 경우 브레이크 페달이 비정상적으로 느껴질 수 있으나 고장이 아닙니다.
  - 페달을 빠르게 밟는 경우
  - 페달을 연속적으로 여러 차례 밟는 경우
  - 제동 중 ABS가 작동할 경우

⚠ 경 고

- **가파르거나 긴 언덕길을 내려올 때 계속적인 브레이크 사용은 브레이크 과열 및 브레이크 장치의 일시적인 고장을 야기할 수 있으므로 저단기어(엔진 브레이크)를 사용하십시오.**
- **브레이크 장치가 젖을 정도로 깊은 물이 있는 곳을 주행하는 것은 정상적인 브레이크 작동을 방해합니다. 브레이크 장치가 젖어 제동효과가 떨어졌을 때는 브레이크를 건조시키기 위해 안전거리를 유지한 상태에서 정상적인 브레이크 작동시까지 수회 가볍게 브레이크를 밟으십시오. 물이 고인 곳을 주행했을 때나 세차 후에는 브레이크 성능을 점검하십시오.**
- **페달을 잘못 밟을 수 있으므로 브레이크 페달 및 가속 페달의 위치가 분명치 않으면 운전하지 마십시오. 브레이크 페달 대신 가속 페달을 밟으면 사고가 일어나 심각한 부상을 입거나 또는 사망 할 수 있습니다.**

⚠ 경 고

- 미끄러지기 쉬운 노면에서는 타이어가 미끄러지기 쉬우므로 급격한 엔진 브레이크는 피해 주십시오.
  차량 조향력을 잃게 되어 위험할 수 있습니다.
- READY (주행가능 표시등) 표시등이 꺼진 상태에서 제동하면 브레이크 성능이 일시적으로 저하되거나 차량 배터리가 방전될 수 있으므로 주행 중 엔진 시동을 끄지 마십시오
- 브레이크 페달 밑으로 깡통, 종이 등 이물질이 들어가지 않도록 주의하십시오. 브레이크 페달 작동을 방해하여 위험합니다.

⚠ 경 고

- 브레이크 페달 위에 발을 올려 놓고 주행하지 마십시오. 비정상적인 브레이크 온도 상승을 유발, 브레이크 패드의 과도한 마모, 제동거리의 증가를 가져옵니다.
- 브레이크 페달을 밟았다 놓을 경우 브레이크 페달이 정상 위치로 돌아오지 않는다면 자사 직영 서비스센터나 서비스협력사에 점검 및 정비를 의뢰하십시오.

▶ 디스크 브레이크 마모 표시

- 이 차는 디스크 브레이크가 장착되어 있습니다.
  브레이크 패드가 마모되어 새 패드로 교체할 시기가 되면 앞 또는 뒤 브레이크에서 '끽' 하는 소리가 나는 것을 들을 수 있습니다. 브레이크 페달을 밟을 때 이 소리를 들을 수 있습니다.
  이때는 가까운 자사 직영 서비스 센터나 서비스 협력사에서 브레이크 점검을 받고 패드를 교체하십시오.
  특정한 주행 조건이나 날씨 상태에 따라 브레이크를 처음 밟거나 살짝 밟을 때 끽 소리가 날 수 있습니다. 이는 정상적인 현상으로 브레이크에 문제가 있는 것은 아닙니다.

- 브레이크 장치를 수리하는 비용을 절감하려고 브레이크 패드가 마모된 상태에서 계속 주행하지 마십시오.
- 브레이크 패드를 교체할 때는 왼쪽, 오른쪽 세트로 교체하십시오.

⚠ 경 고

브레이크에서 고주파 경고음('끽'하는 소리)이 나면 자사 직영 서비스센터 또는 서비스협력사에 점검을 의뢰하십시오. 그렇지 않을 경우 브레이크가 작동되지 않아 심각한 사고가 일어날 수도 있습니다.

■ 바른 제동요령

- 브레이크를 2~3회에 걸쳐서 밟으면 브레이크 성능을 좋게 하는 것은 물론 뒤따르는 차에 제동 상황을 미리 알려 주어 추돌 사고를 방지할 수 있습니다.
- 차가 멈추는데 필요한 만큼의 힘으로 브레이크 페달를 밟으십시오.
- 내리막길에서 브레이크를 계속 밟으면 브레이크가 과열되어 일시적으로 고장이 날 수 있으니 저단 기어를 사용하거나 속도를 서서히 줄이면서 차례대로 저단으로 변속하는 엔진 브레이크를 함께 사용하여 속도를 줄이십시오.
- 엔진 회전수(rpm)가 필요 이상으로 올라갈 경우에는 엔진 각 부분에 무리가 생겨 엔진이 손상될 수 있으므로 주의하십시오.

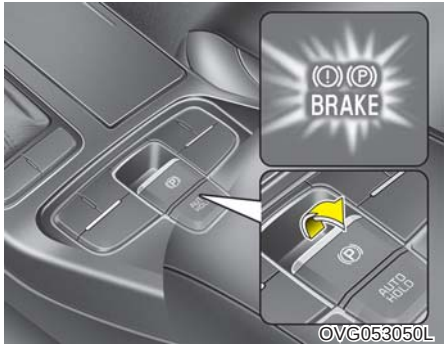

■ 전자 주차 브레이크(EPB)

● 작동

- 차량 정지 상태에서 전자 주차 브레이크(EPB) 스위치를 당기면 전자 주차 브레이크(EPB)가 체결됩니다.
- 전자 주차 브레이크(EPB)가 정상적으로 체결되면 계기판에 브레이크 경고등이 켜집니다. 전자 주차 브레이크(EPB)가 작동되었는지 계기판의 브레이크 경고등을 반드시 확인하십시오.
- 브레이크가 작동하지 않는 위급 상황에서 전자 주차 브레이크(EPB)를 사용할 수 있습니다. 그러나 제동거리는 정상적인 제동거리보다 길어질 수 있습니다.

- 겨울철에는 전자 주차 브레이크(EPB) 장치가 동결될 수도 있습니다. 경사지가 아닌 평탄하고 안전한 곳에 차량을 주차시킬 때는 전자 주차 브레이크(EPB)를 사용하는 대신 주차 후, 바퀴에 고임목을 괴십시오.

⚠ 경 고

본 차량에 대한 지식이 없는 사람이나 유아, 어린이가 전자 주차 브레이크(EPB)에 손을 대지 못하도록 하십시오. 전자 주차 브레이크(EPB)를 해제할 경우 주, 정차 상태에 따라 사고 위험성이 있습니다.

※ EPB 는 Electric parking brake 의 약자입니다.

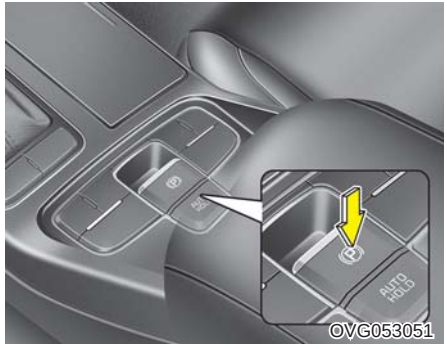

● 작동 해제

• 수동 해제

전자 주차 브레이크(EPB) 스위치를 눌러 해제할 수 있습니다. 단 아래의 모든 조건이 만족되는 경우에 해제가 가능합니다.

1. 시동 버튼 「ON」 위치 일 때
2. 브레이크 페달을 밟은 상태

계기판의 브레이크 경고등이 꺼졌는지 확인하십시오.

• 자동 해제

- 변속기가 「P」(주차)단에 위치하고 주차 브레이크가 체결되어 있는 경우 엔진이 켜진 상태에서 브레이크 페달을 밟고 자동변속기 레버를 「P」(주차)단에서 「R」/「N」/「D」단으로 변속하면 전자 주차 브레이크(EPB)가 자동으로 해제됩니다.
- 변속기가 「N」(중립)단에 위치하고 전자 주차 브레이크(EPB)가 체결되어 있는 경우 엔진이 켜진 상태에서 브레이크 페달을 밟고 자동변속기 레버를 「R」(후진)/「D」(주행)단으로 변속하면 전자 주차 브레이크(EPB)가 자동으로 해제됩니다.
- 아래의 모든 조건이 만족된 경우 가속 페달을 천천히 밟아 전자 주차 브레이크(EPB)를 자동으로 해제 시킬 수 있습니다.
  1. 엔진이 켜져 있는 상태
  2. 운전자 안전벨트를 착용한 상태
  3. 운전석 도어, 엔진 후드 및 트렁크가 닫힌 상태
  4. 자동변속기 레버가 「R」/「D」 또는 수동 모드에 있는 경우

계기판의 브레이크 경고등이 꺼졌는지 확인하십시오.

⚠ 주 의

- **전자 주차 브레이크(EPB)가 완전히 해제된 후에도 주차 브레이크 경고등이 켜져 있으면 브레이크 장치에 고장이 발생한 것이므로 자사 직영 서비스센터나 서비스협력사에 점검 및 정비를 의뢰하십시오.**
- **전자 주차 브레이크(EPB)가 작동 된 상태에서 주행하면 브레이크 과열, 브레이크 패드의 과도한 마모의 원인이 될 수 있습니다.**
- **차량 탑승자의 안전을 위해 시동 버튼「OFF」상태에서는 전자 주차 브레이크(EPB) 해제가 불가능합니다.**

● 전자 주차 브레이크(EPB) 자동 작동 조건

- 다른 시스템 신호에 따라서 전자 주차 브레이크(EPB) 가 체결 될 수 있습니다.
- 엔진이 켜져 있는 상태에서 전자 주차 브레이크(EPB) 체결 후 시동「OFF」를 한 이후에도 안전을 위해 전자 주차 브레이크(EPB)는 다시 재 체결될 수도 있습니다.

● 전자 주차 브레이크(EPB) 자동 체결 기능

- 자동 정차 기능(Auto Hold) 작동 버튼을 켠 상태에서 차량이 정지한 후 시동「OFF」하면 자동으로 전자 주차 브레이크(EPB)가 체결됩니다. 하지만, 시동「OFF」후 1초 이내에 전자 주차 브레이크(EPB) 스위치를 누르면 전자 주차 브레이크(EPB) 자동 체결 기능은 작동하지 않습니다.



OVGH053001

- 전자 주차 브레이크(EPB)가 체결되어 있는 상태에서 가속 페달을 천천히 밟아 출발했을 때 자동 작동 해제 조건이 충족되지 않으면 경고음이 1회 울리고 LCD 표시창에 경고 문구가 뜹니다.

- 아래의 조건에서는 안전을 위하여 EPB가 자동 해제 되지 않으며 LCD 표시창에 경고 문구가 표시되고 경고음이 1회 울립니다.
  - 운전자가 안전벨트 미착용 상태
  - 운전석 도어가 열린 상태
  - 「D」(주행)단에서 엔진후드가 열린 상태
  - 「R」(후진)단에서 트렁크가 열린 상태
- 차량 고장으로 인해 자동 작동 해제 조건을 파악할 수 없는 경우에도 경고음이 1회 울리고 LCD 표시창에 경고 문구가 표시될 수 있습니다.

이때, 브레이크 페달을 밟고 전자 주차 브레이크(EPB) 스위치를 눌러 주차 브레이크를 해제하고 출발할 수 있습니다.

⚠ 주 의

- **전자 주차 브레이크(EPB) 체결 상태에서 가속 페달을 밟아 출발하면 전자 주차 브레이크(EPB)에 손상이 발생할 수 있습니다.**
- **가속 페달을 밟아 자동 작동 해제 기능을 사용하는 경우 가속 페달을 천천히 밟아 출발하십시오.**
- **운전석에서 자리를 비울 때는 반드시 변속레버를 「P」(주차) 위치에 놓고 전자 주차 브레이크(EPB)를 작동시킨 후 차량 움직임이 없는지 확인하십시오. 전자 주차 브레이크(EPB) 체결 후 차량에 움직임이 발생하면 안전을 위하여 전자 주차 브레이크(EPB)가 자동으로 다시 체결될 수 있습니다.**
- **전자 주차 브레이크(EPB)가 체결/해제되는 과정에서 기계적인 작동음이 들릴 수 있으나 이는 정상 작동음입니다.**
- **키를 타인에게 양도할 때(대리주차 또는 대리운전 등)에는 전자 주차 브레이크(EPB) 사용 방법을 주지시켜 미숙한 사용으로 인한 사고를 예방하십시오.**

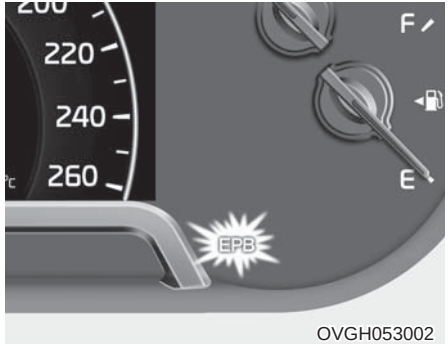

OVGH053002

- 전자 주차 브레이크(EPB) 고장 발생 또는 작동에 연관된 차량 고장 발생 시 계기판에 「EPB」경고등이 뜹니다. 가까운 자사 직영 서비스센터나 서비스협력사에 점검을 의뢰하십시오. 차체 자세 제어 장치(ESC) 고장으로 인하여 차체 자세 제어 장치(ESC) 경고등이 켜질 경우, 「EPB」 경고등이 켜질 수 있습니다.

● 전자 주차 브레이크 비상 제동

- 주행 중 브레이크 페달에 문제가 생겼을 경우 전자 주차 브레이크(EPB) 스위치를 당겨 비상 제동을 할 수 있습니다. 전자 주차 브레이크(EPB) 스위치를 당기고 있는 동안만 제동력이 작동하며, 스위치에서 손을 떼면 제동력은 해제됩니다. 지속적으로 당겨 차량이 정지되는 경우 전자 주차 브레이크(EPB)가 체결 됩니다.
- 제동력이 작동하는 동안 계기판에 브레이크 경고등이 켜지고 경고음이 울립니다.

⚠ 주 의

- **전자 주차 브레이크(EPB) 스위치를 비정상적으로 작동하였을 경우(과도한 조작, 지속적 작동)에는 「EPB」 경고등이 켜질 수 있습니다.**
  시동을 끄고 잠시 대기 후 다시 시동을 걸면 경고등이 꺼지면서 정상적인 작동 상태로 들어갑니다. 계속해서 EPB 경고등이 켜지면 자사 서비스센터나 서비스협력사에 점검을 의뢰하십시오.

⚠ 주 의

- 전자 주차 브레이크(EPB) 스위치를 당겼을 때 브레이크 경고등이 켜지지 않거나 깜박이면 전자 주차 브레이크(EPB)가 체결되지 않은 상태입니다.
  「EPB」 경고등이 켜진 상태에서 브레이크 경고등이 깜박이는 경우 전자 주차 브레이크(EPB) 스위치를 한번 눌렀다가 당긴 후 스위치를 원위치에서 다시 당겨보십시오. 계속해서 「EPB」 경고등이 켜지면 자사 서비스센터나 서비스협력사에 점검을 의뢰하십시오.
- 전자 주차 브레이크(EPB)로 비상제동을 하고 난 후, 관련 장치에 소음이 나거나 탄 냄새가 계속 발생하면 시스템에 손상이 있을 수 있으니 자사 직영 서비스센터나 서비스협력사에 점검을 의뢰하십시오.

⚠ 경 고

주행 중 전자 주차 브레이크(EPB) 스위치를 작동하면 매우 위험한 상황이 발생할 수 있으므로 반드시 비상 시에만 사용하십시오.

● **전자 주차 브레이크 해제 불가 시**

전자 주차 브레이크가 정상적인 절차를 통해 해제되지 않을 경우 차량을 상차 견인하여 자사 직영 서비스센터나 서비스협력사에 점검을 의뢰하십시오.

▶ 자동 정차 기능(Auto Hold)

변속레버 「D」, 「R」, 「N」단 혹은 수동 모드에서 브레이크 페달을 밟고 차량이 정지한 후, 브레이크 페달에서 발을 떼고 있어도 정지 상태를 계속 유지하는 기능입니다.
「D」, 「R」단 혹은 수동모드에서 가속 페달을 밟고 출발하면 자동으로 브레이크 상태가 해제되어 차량 출발이 가능합니다.

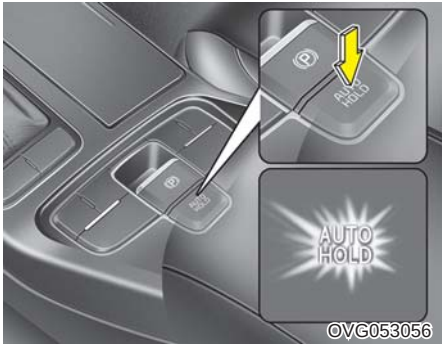

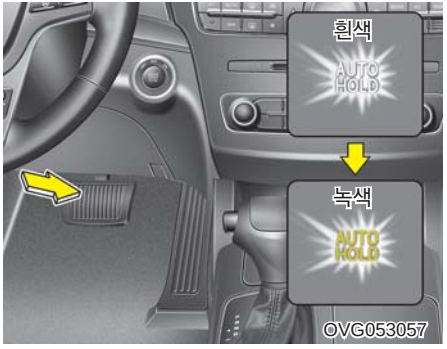

● **설정**

1. 운전석 도어, 엔진 후드, 트렁크가 닫혀 있는 상태에서 운전석 안전벨트 체결 또는 브레이크 페달을 밟은 상태에서 자동 정차 기능(Auto Hold) 작동 스위치를 누르십시오. 계기판에 흰색 「AUTO HOLD」 표시등이 켜지고 자동 정차 기능은 작동 대기 상태가 됩니다.
2. 주행 중 브레이크 페달을 밟고 차량이 멈추면 자동 정차 기능이 작동되면서, 「AUTO HOLD」표시등이 흰색에서 녹색으로 바뀝니다.
3. 브레이크 페달에서 발을 떼어도 차량은 정지 상태를 계속 유지합니다.
4. 전자 주차 브레이크(EPB)가 작동 중일 경우에는 자동 정차 기능(Auto Hold)은 작동하지 않고, 표시등은 흰색을 유지합니다.

- **자동 정차 상태에서 차량 출발 방법**

1. 가속 페달을 천천히 밟고 출발하면 브레이크 상태가 해제되면서 차량은 출발합니다. 「AUTO HOLD」 표시등은 녹색에서 흰색으로 바뀌고, 자동 정차 기능(Auto Hold)은 작동 대기 상태가 됩니다.
2. 수동으로 해제를 원할 경우, 브레이크 페달을 밟은 상태에서 자동 정차 기능(Auto Hold) 작동 스위치을 누르십시오. 녹색「AUTO HOLD」 표시등은 꺼지고 자동 정차 기능(Auto Hold)은 해제 됩니다. 전방에 차량이 가까이 있거나 내리막길 정차 후 출발 시에는 안전을 위해 이 방법을 사용하십시오.



● **해제**

자동 정차 기능(Auto Hold)을 사용하지 않으려면 「AUTO HOLD」 스위치를 눌러 기능을 완전히 해제 하십시오. 「AUTO HOLD」 표시등이 꺼집니다. 차량이 정지된 상태에서 자동 정차 기능(Auto Hold)을 완전히 해제하기 위해서는 브레이크 페달을 밟고 「AUTO HOLD」 스위치를 눌러야 해제 가능합니다.

⚠ 주 의

- **자동 정차 기능은 안전을 위해 다음과 같은 상황에서는 작동 되지 않습니다.**
  - **운전석 안전벨트 해제와 운전석 도어 열림이 동시에 발생한 경우**
  - **엔진 후드가 열린 경우**
  - **트렁크가 열린 경우**
  - **변속기 레버가 「P」(주차) 위치에 있는 경우**
  - **전자 주차 브레이크(EPB)가 작동 중일 경우**

⚠ 주 의

- 자동 정차 상태(녹색등)에서 다음과 같은 상황이 발생하면 안전을 위해 전자 주차 브레이크(EPB) 작동 상태로 전환됩니다. 「AUTO HOLD」 표시등이 녹색에서 흰색으로 바뀌고, 빨간색 브레이크 경고등이 켜집니다.
  - 운전석 안전벨트 해제와 운전석 도어 열림이 동시에 발생한 경우
  - 「D」(주행) 단에서 엔진 후드가 열린 경우
  - 「R」(후진) 단에서 트렁크가 열린 경우
  - 가파른 언덕길이나 내리막길에 정차 했을 경우
  - 10분 이상 정차 했을 경우
  - 차량의 움직임이 여러번 감지될 경우
- 안전벨트, 운전석 도어, 엔진 후드, 트렁크 등의 개폐신호가 고장일 경우 자동 정차 기능(Auto Hold) 및 전자 주차 브레이크(EPB)가 오작동 할 수 있으므로 자사 직영 서비스센터 또는 서비스협력사에 의뢰하십시오.

⚠ 주 의

- 계기판에 「AUTO HOLD」 표시등이 황색으로 켜지면 자동 정차 기능(Auto Hold) 고장입니다. 경고등이 켜지면 자사 직영 서비스센터 또는 서비스협력사에 의뢰하십시오.

⚠ 경 고

- 가속 페달을 세게 밟으면 차량이 빠르게 출발할 수 있으니 가속 페달을 천천히 밟아 출발하십시오.
- 내리막길에서는 안전을 위해 자동 정차 기능(Auto Hold)을 해제하고 주행하십시오.
- 주차, 후진 등을 위해 차량을 천천히 움직여야 할 때는 자동 정차 기능(Auto Hold)을 해제하십시오.
- 바퀴구동이 필요한 자동세차기에 진입할 때에도 자동 정차 기능(Auto Hold)을 해제 하십시오.

상기 사항을 지키지 않을 경우 차량이 갑자기 움직여 예기치 않은 사고가 발생할 위험이 있습니다.

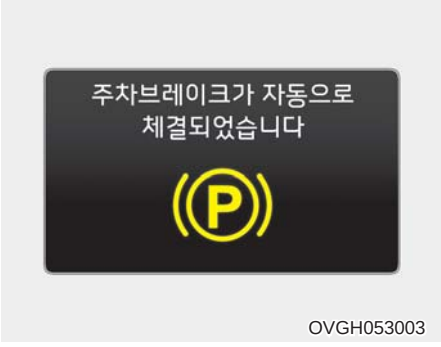

OVGH053003

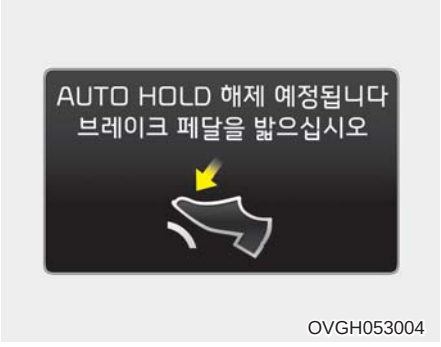

OVGH053004

● **LCD 표시창 경고문**

- **주차브레이크가 자동으로 체결되었습니다.**

  자동 정차 기능(Auto Hold) 작동 상태에서 전자 주차 브레이크(EPB) 체결 상태로 전환된 후 LCD 표시창에 경고 문구가 뜨고 경고음이 1회 울립니다.

- **AUTO HOLD 해제 예정입니다. 브레이크 페달을 밟으십시오.**

  자동 정차 상태에서 전자 주차 브레이크(EPB) 전환이 불가할 때 LCD 표시창에 경고문구가 뜨고 경고음이 울립니다. 이때, 브레이크 페달을 밟으십시오.

⚠ 주 의

위 경고 문구가 뜬 경우 자동 정차 기능(Auto Hold)과 전자 주차 브레이크(EPB) 가 작동이 안될 수 있으므로 브레이크 페달을 꼭 밟아 주십시오.

■ ABS(Anti-Lock Brake System)

ABS 장치는 차를 급제동하거나 미끄러운 도로에서 제동할 때, 구르던 바퀴가 잠기면서 노면 위에서 미끄러지는 현상을 방지하여 차의 진행 방향을 조작하는 스티어링 휠의 성능을 유지시켜 주는 장치입니다.
일반적인 주행조건에서 ABS의 제동력은 보통의 브레이크 장치와 같습니다.

ABS가 장착된 차로 운전할 때는 도로조건이나 교통 상태에 따라 다음과 같이 운전하십시오.

- 급제동할 때는 차가 완전히 멈출 때까지 브레이크 페달을 힘껏 밟으십시오. 이때 절대로 브레이크 페달에서 발을 떼거나 브레이크 페달을 펌프질하듯이 밟지 마십시오.
- ABS를 장착한 차는 급제동할 때에도 스티어링휠로 차의 진행 방향을 조작할 수 있습니다.
- ABS가 작동할 때 브레이크 페달을 통해 전달되는 다소의 진동과 소음은 정상적인 현상입니다.
- ABS가 장착된 차는 젖은 도로나 빙판길 또는 다져진 눈길에서 일반 브레이크를 장착한 차보다 더 빨리 멈출 수 있습니다. 그렇다 해도 고속으로 주행하지 마십시오.
- ABS가 장착된 차라도, 충분한 제동 거리가 필요합니다. 항상 앞차와 안전거리를 유지하십시오.
- ABS가 장착된 차량도 옆으로 미끄러지는 것을 방지할 수는 없습니다.
- 또한 자갈길이나 비포장도로 또는 눈이 막 쌓인 길에서는 일반 브레이크를 장착한 차보다 제동 거리가 더 길어질 수 있습니다.
- 선회할 때는 항상 감속하여 주행하십시오. ABS가 장착된 차도 과속으로 인한 사고는 방지할 수 없습니다.

- 빙판길과 같은 미끄러운 도로를 주행할 때 브레이크를 계속 밟고 있으면 ABS가 계속 작동하여 ABS 경고등이 켜지는 경우도 있습니다. 이러한 경우에는 차를 안전한 곳에 세운 후에 엔진을 껐다가 다시 시동을 걸어 ABS 경고등이 꺼지는지 점검하십시오.
- 운행 중에 ABS 경고등이 계속 켜져 있으면 ABS 장치에 이상이 생긴 것이므로 가능한 한 빨리 자사 직영 서비스 센터나 서비스 협력사에 정비를 의뢰하십시오.
  이런 경우라도 일반적인 브레이크 기능은 작동합니다.
- ABS 경고등은 시동 「ON」 또는 시동 상태에서 3초 동안 켜집니다.
  이 시간은 자가 진단 시간인데 ABS가 정상이면 경고등이 꺼집니다. 만약 계속 켜져 있으면 ABS 장치에 이상이 생긴 것입니다.

가능한 한 빨리 가까운 자사 직영 서비스 센터나 서비스 협력사에서 점검을 받으십시오.

- 엔진에 시동을 건 후 출발할 때 저속에서 ABS 자체 진단음이 미약하게 들릴 수 있습니다. 이것은 ABS가 정상적으로 작동하고 있음을 나타내는 것으로 이상이 아닙니다.
- 배터리가 방전되어 엔진을 점프 스타트할 때는 엔진 회전이 불안정하고 동시에 ABS 경고등이 켜지며 깜박일 수 있습니다. 이것은 배터리의 전압이 부족해서 나타나는 현상이므로 배터리의 전압이 회복된 후 주행 하십시오.
- 타이어 주위를 청소할 때는 각 휠에 장착되어 있는 차속 감지 장치 및 배선 등에 손상을 입히지 않도록 주의하십시오.
- ABS는 고속도로나 상태가 좋은 도로에서 브레이크 효과를 최대로 발휘하도록 설계되었습니다. 상태가 좋지 않은 포장도로에서 ABS는 브레이크 효과가 저하될 수 있습니다. 항상 기후나 도로 상태를 고려하여 이에 적합한 속도로 안전하게 주행하십시오.

⚠ 경 고

ABS 경고등과 브레이크 경고등이 동시에 켜진 경우, 제동력의 전·후륜 배분기능도 작동하지 않기 때문에 급제동시 차량이 불안정하게 될 수 있습니다.
경고등이 켜지면 고속주행이나 급제동을 피하고 곧바로 가까운 자사 직영 서비스 센터 또는 서비스협력사에 점검 및 정비를 의뢰하십시오.

- **안전한 운전을 위해서 ABS 장치에 너무 의존하지 마십시오. 그리고 다음과 같은 주행에 대해서 ABS장치는 안전을 보장할 수 없습니다.**
  - **운전미숙, 잘못된 판단 또는 과속이나 안전거리 미확보 등과 같은 안전수칙을 지키지 않는 무모한 주행 등.**
  - **빗길과 같은 수막으로 인한 타이어 마찰력이 현저히 감소되는 상황에서의 고속주행 등.**

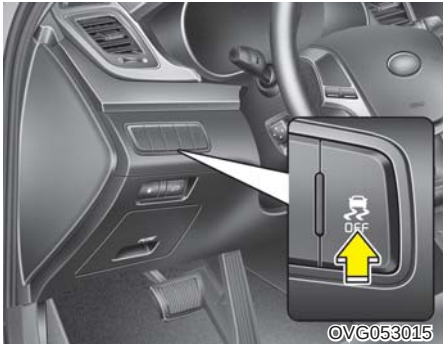

■ 차체 자세 제어 장치(ESC)

차체 자세 제어 장치(ESC)는 미끄러지기 쉬운 노면에서 구동되는 바퀴가 헛도는 것을 방지하여 발진하기 쉽게 하고 선회 가속할 때 적절한 구동력, 조종력을 확보하는 기능 뿐만 아니라, 차속 및 조향각 센서등 각종 센서들로부터 운전자의 조종 의도를 판단하고 4개의 바퀴에 개별적인 제동력을 적절히 배분하여 제동시 및 가속시, 또한 커브를 돌 때 차량의 앞,뒤,좌,우 모든 방향에 대한 차체의 자세를 제어하여 보다 안정된 조종력을 확보하기 위한 장치입니다.

※ ESC는 Electronic Stability Control의 약자입니다.

▶ ESC 작동

● 작동 가능 상태

—

- 차량의 엔진을 시동시키면 자동으로 ESC 작동 가능 상태가 됩니다.
- 엔진 시동 후 ESC 작동 정지 버튼「 」을 눌러 ESC 작동을 정지시킨 상태(표시등 켜짐)에서는 한번 더 ESC 작동 정지 버튼( )을 눌러 계기판에 ESC 작동 정지 표시등( )이 꺼지면 차체 자세 제어 장치가 작동 가능한 상태로 됩니다.
- 엔진 시동 후 출발 시 저속에서 미약한 ESC 자체 진단음이 들릴 수 있습니다. 이것은 ESC가 정상 작동되고 있음을 나타내는 것으로 이상이 아닙니다.

● 작동될 때


OTD059012

주행중 차체 자세 제어 장치가 작동되는 구간에서는 ESC작동 표시등( )이 깜박입니다.

- ESC가 작동될 때는 구동력과 제동력의 영향으로 약간의 진동이 느껴질 수 있으나 이는 정상입니다.
- 진흙 길 또는 미끄러운 눈길을 빠져나오고자 가속 페달을 밟을 때, 엔진 회전수(rpm)가 상승하지 않을 수도 있습니다.

▶ ESC 작동 정지

● 작동 정지 상태



OTD059013

- 본 차량은 ESC OFF를 2단계로 설정할 수 있습니다.
  차량의 엔진을 시동시키면 자동으로 ESC 작동 가능 상태가 됩니다.
- ESC 작동 정지 상태(1단계, 2단계)에서 시동을 껐다 재시동하거나, ESC 작동 정지 버튼「 」을 짧게 누르면 ESC 작동 가능 상태로 복귀됩니다.



OVGH053005

● ESC OFF 1단계

엔진 시동 후 ESC 작동 정지 버튼「 」을 짧게 누르면 ESC 작동이 정지되며 계기판에 ESC 작동 정지 표시등( )이 켜집니다.(1단계 OFF).
이때, 구동력 제어 기능이 해제되나 안전을 위한 브레이크 제어 기능은 작동합니다.
LCD 표시창에 경고문이 표시됩니다.



OVGH053006

● ESC OFF 2단계

ESC 작동 정지 버튼「 」을 3초 이상 누르면 계기판에 ESC 작동 정지 표시등( )이 켜지며 부저음이 울립니다.(2단계 OFF).
이 경우 구동력 제어 기능과 브레이크 제어 기능이 모두 OFF되어 차체자세제어 기능이 해제됩니다.
LCD 표시창에 경고문이 표시됩니다.

⚠ 주 의

ESC 작동 정지 버튼「 」을 작동하여 ESC 기능을 해제한 후 주행 하더라도 차량안전을 위해 ESC 기능이 작동 될 수가 있습니다. 이는 주행 안전을 위한 작동이므로 정상조건입니다.

▶ ESC 작동 표시등



OTD059012

시동을「ON」하면 표시등이 켜지고, ESC 장치에 이상이 없으면 약 3초 후 꺼집니다. 운행중 차체 자세 제어장치(ESC)가 작동할 때는 작동하는 동안 깜박입니다.
단, 작동 표시등「 」이 꺼지지 않고 계속 켜져 있거나 주행 중 켜질 경우 ESC 장치에 이상이 생긴 것이므로 가까운 자사 직영 서비스센터 또는 서비스 협력사에서 점검을 받으십시오.

▶ ESC 작동 정지 표시등



OTD059013

ESC 작동 정지 버튼「 」을 눌러 ESC를 해제시키면 ESC 작동 정지 표시등( )이 켜져 ESC 장치가 작동되지 않고 있음을 알려줍니다.

⚠ 경 고

커브길, 눈이 쌓인 도로, 동결로에서는 ESC 기능에 전적으로 의존하지 말고 안전운행에 유의 하십시오.
특히 ESC 작동 표시등이 깜박이는 경우나 노면이 미끄러지기 쉬운 상태 또는 커브길에서는 가속하지 말고 서행하십시오.

▶ ESC OFF(작동 정지) 사용 방법

- **차량 검사 시**

  차량 검사시에는 시동 「ON」 상태에서 ESC 작동 정지 버튼「 」을 3초 이상 눌러 ESC 기능을 완전히 정지시킨 후 차량 검사를 실시해 주십시오. 계기판에 ESC 작동 정지 표시등( ) 이 켜지며 부저음이 울립니다. 검사가 완료된 후 ESC 작동 정지 버튼「 」을 다시 한번 눌러 ESC 작동 가능 상태가 되도록 하십시오.

- **차량 운행 시**

  주행 중 ESC 작동 가능 상태에서 작동 정지( )상태로 변환시키고자 할 때에는 직선 평탄로에서 정속 주행을 하며 ESC 작동 정지 버튼「 」을 누르십시오.
  ESC 작동 상태(표시등 깜박임)에서는 절대로 ESC 작동 정지 버튼「 」을 누르지 마십시오.
  일상적인 차량 운행 시에는 가능한 ESC 작동 가능 상태로 운행하십시오. ESC 기능을 정지시키면 경사로 등판이나 선회주행이 어려울 수 있습니다.
  ESC 작동 상태에서 ESC 기능을 정지시키면 갑작스런 차량의 미끄러짐으로 인하여 위험한 상황이 발생할 수 있고, 경사로 등판이나 선회주행이 어려울 수 있습니다.

- 차량검사시 속도계 시험기로 속도를 측정할 때 ESC 작동을 정지시키지 않으면 ESC 기능이 작동하여 속도의 상승억제가 작용됨에 따라 속도계가 불량으로 나와 불합격 판정을 받을 수 있으므로 반드시 ESC 작동 정지 버튼「 」을 눌러 ESC 작동을 정지하십시오.
- ESC 작동 가능인 상태에서 ESC 작동 정지 버튼「 」을 눌러 ESC 기능이 정지되어도 ABS 및 제동성능에는 전혀 이상이 없습니다.

⚠ 경 고

ESC 작동 상태에서는 ESC 작동 정지 버튼「 OFF 」을 누르지 마십시오.
미끄러운 노면을 급가속 또는 선회가속 중에 ESC 작동 정지 버튼「 OFF 」을 눌러 ESC 기능을 정지시키면 갑작스런 차량의 미끄러짐으로 인하여 위험한 상황이 발생할 수 있습니다.
주행 중 ESC 작동 가능 상태에서 작동 정지(OFF) 상태로 변환시키고자 할 때에는 직선 평탄로에서 정속 주행을 하며 ESC 작동 정지 버튼「 OFF 」을 누르십시오.

▶ 경사로 밀림 방지 기능 (HAC: Hill-start Assist Control)

경사로 밀림 방지 기능은 경사가 심한 언덕길에서 정차 후 출발 시 일시적으로 브레이크가 작동하여 차량이 뒤로 밀리는 것을 방지하는 기능입니다. 이 기능은 약 2초간 작동되나 가속 페달을 밟아 차량이 출발하기 시작하면 자동으로 해제됩니다.

⚠ 주 의

- **HAC 기능에 의한 브레이크 작동은 2초 후 자동 해제되므로 일부러 브레이크 페달을 떼고 가속 페달을 밟지 않고 있으면 갑자기 뒤로 밀려 매우 위험합니다.**
- **변속레버가 「P」(주차) 또는 「N」(중립) 위치일 때는 작동되지 않습니다.**
- **ESC 기능이 해제된 상태에서도 HAC 기능은 작동되나, ESC 장치에 이상이 있을 때에는 HAC 기능도 작동되지 않습니다.**

■ 급제동 경보 시스템 (ESS)

급제동 경보 시스템은 차량 주행중에 급제동을 하거나 또는 제동중 ABS가 작동하면 브레이크 램프가 빠르게 깜박여 후방 차량에게 위험 상황을 경고할 수 있는 시스템입니다.
(단, 차량 속도가 55km/h 이상이고 제동중 차량 감속도가 7㎧ 이상 또는 ABS 제어시에만 작동됩니다.)
브레이크 램프가 빠르게 깜박이는 중에 차량속도가 40km/h 이하에서 급제동 상황이 해제되거나 ABS 작동이 중단되면 브레이크 램프 깜박임은 중단되고 비상경고등이 자동으로 켜집니다.
차량 정지 후 10km/h 이상으로 주행하면 비상경고등은 자동으로 꺼지며 저속으로 일정 시간 동안 주행 시에도 자동으로 꺼집니다. 비상경고등이 깜박이는 중에도 비상경고등 버튼을 눌러 비상경고등을 끌수 있습니다.

⚠ 주 의

비상경고등이 이미 켜져 있는 경우에는 급제동 경보 시스템은 작동하지 않습니다.

※ ESS는 Emergency Stop Signal의 약자입니다.

■ 샤시 통합 제어 시스템(VSM)

샤시 통합 제어 시스템(VSM)은 주행 노면이 미끄럽거나 좌,우 바퀴의 노면 마찰 계수가 다른 경우 제동 시 차체 자세 제어 장치(ESC)와 전동 파워 스티어링(EPS)를 협조 제어하여 제동 안전성 및 주행 안정성을 향상시키는 시스템입니다.

※ VSM은 Vehicle Stability Management 의 약자입니다.

▶ VSM 작동

VSM이 작동되는 구간에서는 ESC 작동 표시등( )이 깜빡입니다.
VSM이 작동될 때는 구동력과 제동력의 영향 및 전동 파워 스티어링(EPS)의 협조 제어의 영향으로 약간의 진동 및 조향 핸들의 이질감이 느껴질 수 있으나 이는 정상입니다.

● 다음과 같은 경우에는 VSM이 작동하지 않습니다.

- 도로의 경사도가 심한 경우
- 후진 주행하는 경우
- ESC 작동 정지 표시등( )이 켜진 경우
- 전동 파워 스티어링 경고등(EPS)이 켜진 경우

▶ VSM 기능 해제

「 」 버튼을 눌러 ESC를 해제하면, VSM도 해제되며 계기판에 ESC 작동 정지 표시등( )이 켜집니다. 「OFF」 상태에서 버튼을 다시 누르면 「ON」 상태로 변환되며 작동 정지 표시등( )이 꺼집니다.

▶ 시스템 이상

차체 자세 제어 장치(ESC)와 전동 파워 스티어링(EPS)에 이상이 있을 때에는 VSM 기능도 작동되지 않습니다. ESC 작동 표시등( ) 또는 전동 파워 스티어링 경고등(EPS)이 계속 켜질 경우 자사 직영 서비스센터 또는 서비스 협력서에 점검 및 정비를 의뢰하십시오.

⚠ 주 의

- VSM은 15 km/h 이상, 커브길 주행 시 작동합니다.
- VSM은 마찰 계수가 다른 노면을 30 km/h 이상 주행 시 작동합니다.

⚠ 경 고

- VSM은 운전자를 위한 보조 장치입니다. 차량 안전 및 통제는 운전자 스스로의 판단에 의해 이루어져야 합니다. 시스템에 의존하여 위험한 주행을 해서는 안되며, 항상 스티어링 휠을 확실하게 잡고 안전한 제동거리를 확보 및 필요 시 브레이크를 밟아 속도를 줄이십시오.
- VSM 작동중에도 도로 및 주행 상태에 대하여 세심하고 지속적인 주의를 기울이십시오.
- 차량 출고 시 제공된 타이어 및 휠과 다른 사이즈 또는 다른 타입의 타이어와 휠을 사용하지 마십시오. 시스템 오작동의 원인이 될 수 있습니다.

주행모드 통합제어 시스템

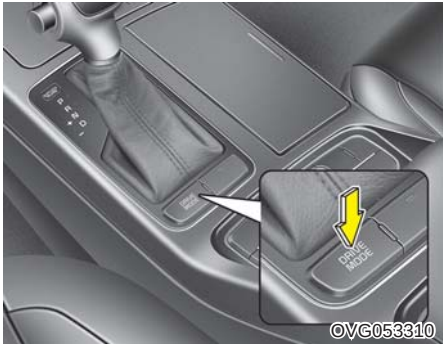

■ 드라이브 모드(DRIVE MODE)

운전자의 취향이나 도로 여건에 따라 드라이브 모드를 선택할 수 있습니다.
시동 OFF후 재시동 시에는 ECO(액티브 에코) 모드로 초기화 됩니다.

- NORMAL(표준) 모드 :
  부드러운 주행과 안락한 승차감
- ECO(액티브 에코) 모드 :
  친환경 경제 운전에 최적화된 주행
- SPORT(스포츠) 모드 :
  스포티한 주행과 견고한 승차감

- 「DRIVE MODE」(드라이브 모드)버튼을 누를 때 마다 아래와 같이 전환됩니다.

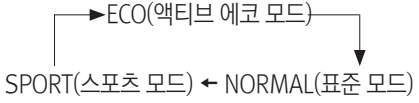

※ NORMAL(표준 모드) 선택시에는 계기판에 표시가 되지 않습니다.

▶ ECO(액티브 에코) 모드

ECO

액티브 에코는 차량의 엔진 및 변속기 제어를 통해 연비를 향상시키는 장치입니다.
연비개선효과는 개개인의 운전 습관에 따라 차이가 날 수 있습니다.

- 「DRIVE MODE」(드라이브 모드)버튼을 눌러 액티브 에코 시스템이 작동하면 계기판에 녹색 ECO 표시등(ECO)이 켜집니다.
- ECO(액티브 에코) 모드를 작동시킨 후, 다시 시동을 걸면 NORMAL(표준)모드로 돌아갑니다. 필요 할 경우 다시 ECO(액티브 에코) 모드를 선택하십시오.

● 액티브 에코 작동 시 발생할 수 있는 차량 주행 특성

엔진 및 변속기의 작동이 연비 우선형으로 제어되므로 급가속 등 연비 악화 주행을 NORMAL(표준)모드 대비 억제합니다.

● 액티브 에코 작동 제한

액티브 에코 작동중 다음과 같은 상황이 발생될 경우, 표시등은 변화가 없으나 시스템 내부적으로는 작동이 제한될 수 있습니다.

- 냉각수 온도가 낮을 때
  차량 시동 직후 냉각 수온이 상승하여 엔진이 정상적인 성능을 낼 때까지 액티브 에코 작동이 제한됩니다.
- 오르막 길을 주행할 때
  액티브 에코 모드는 엔진 토크를 일부 제한하기 때문에 오르막 길에서의 성능 확보를 위해서 액티브 에코 작동이 제한됩니다.
- 변속레버를 수동 모드로 사용할 때
  운전자가 변속 레버를 수동모드로 전환해서 사용할 경우, 운전자 의지를 반영하여 변속단 제어는 운전자 선택에 따라 변경됩니다.

▶ SPORT(스포츠) 모드

SPORT(스포츠)모드는 핸들링, 엔진 및 변속기가 스포티한 주행에 적절한 제어를 제공하는 모드입니다.

- 「DRIVE MODE」(드라이브 모드)버튼을 눌러 SPORT(스포츠) 모드를 선택하면 계기판에 주황색 SPORT 표시등(SPORT)이 켜집니다.
- SPORT(스포츠) 모드를 작동시킨 후, 다시 시동을 걸면 NORMAL(표준)모드로 돌아갑니다. 필요 할 경우 다시 SPORT(스포츠) 모드를 선택하십시오.
- SPORT(스포츠) 모드에 진입하면 아래와 같이 변속패턴이 제어됩니다.
  - 가속 후 엑셀 페달을 뗄 경우, 일정시간 현재 단수 및 RPM 유지
  - 가속 시 변속 업쉬프트 시점을 늦춤

⚠ 주 의

SPORT(스포츠) 모드에서는 연비가 안 좋아질 수 있습니다.

크루즈 컨트롤

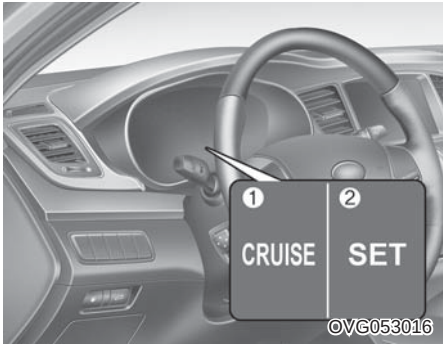

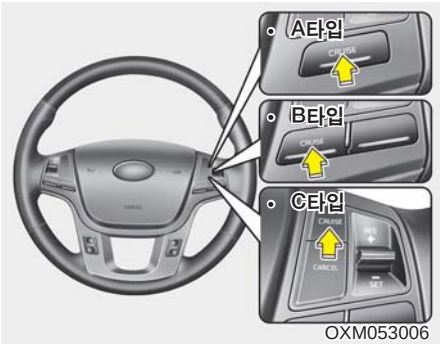



1. 크루즈 표시등(CRUISE)
2. 크루즈 설정 표시등(SET)

가속페달을 밟지 않아도, 차량의 속도를 일정하게 유지시켜주는 기능입니다. 장거리 여행시 운전자의 피로를 줄여주기 위한 편의 장치입니다.
크루즈 컨트롤을 작동하기 위해서는 시동 「ON」 또는 엔진 시동 이후 브레이크 페달을 한번 이상 밟아야 합니다. 브레이크 스위치는 크루즈 컨트롤을 취소할 수 있는 매우 중요한 부품으로, 정상적으로 작동하는지 확인하기 위함입니다.

⚠ 경 고

안전을 위해 반드시 취급설명서를 숙지한 후 사용 하십시오.

■ 주행속도 설정

1. 크루즈 선택 버튼을 누르십시오.
   계기판에 크루즈 표시등(CRUISE)이 점등됩니다.
2. 원하는 속도까지 가속페달을 밟으십시오.
   단, 차량 속도는 40 km/h 이상에서만 설정이 가능합니다.
3. 원하는 속도에 도달했을 때 「SET -」스위치를 짧게 당겨 내리십시오.
   계기판에 크루즈 설정 표시등(SET)이 점등되면서 설정한 속도를 유지하게 됩니다.
4. 가속페달에서 발을 떼십시오. 가속 페달을 밟지 않아도 설정한 속도를 유지합니다.

⚠ 주 의

오르막에서는 속도가 감소할 수 있으며 내리막에서는 속도가 증가할 수 있습니다.



OXM053009

■ 설정 속도 증가

- 「RES +」 스위치를 짧게 밀어 올릴 때 마다 2.0 km/h 씩 속도가 증가합니다.
- 「RES +」 스위치를 길게 밀어 올리면 점차적으로 속도가 증가합니다. 원하는 속도에 맞춰지면 손을 떼십시오.
- 약 190 km/h 까지 속도를 설정할 수 있으나 도로의 최고속도 이내에서 설정하십시오.



OXM053008

■ 설정 속도 감소

- 「SET -」 스위치를 짧게 당겨 내릴 때 마다 2.0 km/h 씩 속도가 감소합니다.
- 「SET -」 스위치를 길게 당겨 내리면 점차적으로 속도가 감소합니다. 원하는 속도에 맞춰지면 손을 떼십시오.
- 차량속도 40 km/h 이하에서는 크루즈 설정이 불가합니다.

■ 일시적인 속도 증가

크루즈 컨트롤 기능이 작동된 상태에서 일시적으로 속도를 올리고자 할 때는 가속페달을 밟아 속도를 증가시키십시오. 설정된 값에 영향을 주지 않고 일시적으로 속도를 증가시킬 수 있습니다.

설정된 속도로 돌아가고자 할 때는 가속페달에서 발을 떼십시오. 올라간 속도에서 다시 「SET -」 스위치를 짧게 당겨 내리면 현재 속도로 재설정됩니다.



■ 일시 해제

▶ 수동으로

크루즈 컨트롤 작동을 일시적으로 해제할 수 있습니다.
브레이크 페달을 밟거나 또는 「CANCEL」 버튼을 누르십시오.
크루즈 설정 표시등(SET)이 소등되면서 일시적으로 설정된 속도가 해제됩니다.
크루즈 표시등(CRUISE)은 계속 점등되어 있습니다.

▶ 자동으로

다음 상황에서는 자동으로 일시 해제 됩니다.

- 스포츠모드에서 2단 이하로 변속할 경우
- 변속레버를 「N」(중립) 으로 할 경우
- 주행 중 주차 브레이크를 사용할 경우
- 속도가 설정속도보다 15km/h 낮아 진 경우
- 속도가 32km/h 이하로 낮아진 경우
- 200km/h 이상으로 가속된 경우
- ESC가 작동할 경우

크루즈 설정 표시등(SET)이 소등되면서 일시적으로 설정된 속도가 해제됩니다.
크루즈 표시등(CRUISE)은 계속 점등되어 있습니다.

⚠ 주 의

위의 상황 이 외에 자동으로 일시 해제된 경우에는 자사 직영 서비스센터 또는 서비스협력사에 의뢰하십시오.



■ 재설정

다시 크루즈 컨트롤 기능을 사용하고자 할 때는 「RES +」 스위치를 짧게 밀어올리십시오.
「RES +」 스위치를 짧게 밀어올리면 직전에 설정되었던 속도로 다시 정속주행을 하게 됩니다.
단, 차량 속도가 40km/h 미만일 경우에는 작동하지 않습니다.

⚠ 주 의

재설정 할 때는 해제 직전의 설정 속도로 빠르게 증가하거나 감속할 수 있으므로 사전에 도로 확인 및 운전자가 이전의 설정 속도를 확인 가능한 경우에만 사용하십시오.

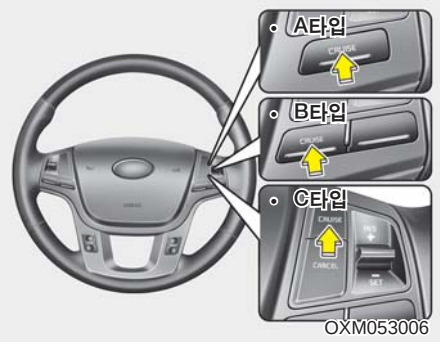

■ 기능 해제

기능을 완전히 해제하고자 할 때는 크루즈 선택 버튼을 누르십시오.
계기판의 크루즈 표시등(CRUISE)이 소등되면서 기능이 해제됩니다. 크루즈 컨트롤을 사용하지 않을 때는 반드시 「OFF」 버튼을 눌러 기능을 해제하십시오.

⚠ 경 고

- 크루즈 컨트롤을 사용하지 않을 때는 반드시 「OFF」 하십시오. 오조작으로 인하여 주행속도가 설정되는 것을 방지합니다. 계기판의 크루즈 표시등(CRUISE)이 꺼지는 것을 확인하십시오.
- 속도를 설정할 때는 반드시 법규로 정해진 규정속도 이내로 설정하십시오.
- 크루즈 컨트롤은 주행이 원활한 도로에서만 사용하십시오. 아래 상황에서는 사고 발생의 위험성이 높으므로 사용하지 마십시오.
  - 고속도로 인터체인지, 톨게이트 부근
  - 정체된 고속도로
  - 비, 눈, 얼음 등으로 미끄러운 도로
  - 급커브길
  - 경사가 급한 내리막길이나 오르막길
  - 기상 상태가 좋지 않거나 시야확보가 어려운 경우(안개, 눈, 비, 모래바람 등)
  - 바람이 많이 부는 도로

⚠ 경 고

- 예기치 못한 상황 발생시 사고의 위험이 있습니다. 도로 및 주행 상태에 대하여 세심하고 지속적인 주의를 기울이십시오.
- 크루즈 컨트롤은 운전자를 위한 편의장치입니다. 차량의 통제에 대해서는 운전자 스스로의 판단에 의해 이루어져야 합니다. 크루즈 컨트롤에만 의존할 경우 사고 발생의 위험성이 있습니다.

후측방 경보 시스템 (+사양 적용시)

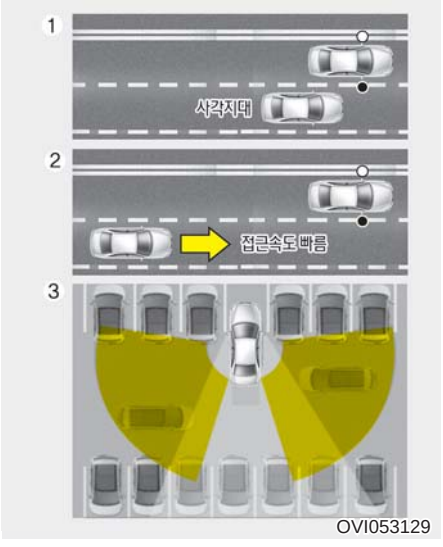

후측방 경보 시스템은 레이더 센서를 이용하여 자차의 후측방 영역을 감지하여 운전자에게 정보를 제공하는 주행 보조 장치입니다. 자차의 속도와 상대 차량의 속도의 차이에 따라 경보 영역이 변경됩니다.

① 사각 지대 차량 경보

경보 영역은 자차 차속에 따라 변경됩니다. 단 자차가 상대차량 보다 속도가 약 10km/h 이상 빠른 경우 경보를 하지 않습니다.

② 차선 변경 지원 기능

차량 후방에서 고속으로 접근하는 차량을 감지하여 경보

③ 후측방 접근 경보 기능

차량 후진시 좌우 측면 접근 차량 감지하여 경보

⚠ 경 고

- **예기치 못한 상황 발생시 사고의 위험이 있으므로 후측방 경보 시스템 작동 중에도 도로 및 주행 상태에 대하여 세심하고 지속적인 주의를 기울이십시오.**
- **후측방 경보 시스템은 안전장치가 아닌 운전자를 위한 편의 장치입니다. 차량의 통제에 대해서는 운전자 스스로의 판단에 의해 이루어져야 합니다. 후측방 경보 시스템에만 의존할 경우 사고 발생의 위험성이 있습니다.**

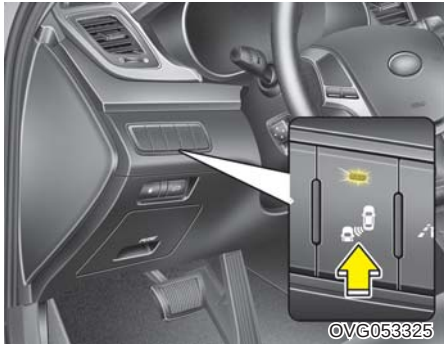

■ 후측방 경보 시스템 (사각 지대 차량 경보, 차선 변경 지원 기능)

▶ 작동조건

시동 「ON」상태에서 후측방 경보 「」 스위치를 눌러 스위치 표시등을 켜고 차속이 약 30km/h 이상이면 작동됩니다.

스위치를 다시 눌러 스위치 표시등이 꺼지면 작동 중지됩니다.

시동 「OFF」후 「ON」하면 이전 상태로 작동됩니다. 사용하지 않을 경우 스위치를 눌러 「OFF」하십시오.

스위치를 눌러 시스템이 처음 작동될 때와 시스템이 작동상태에서 시동을 끈후 다시 시동을 걸면 실외미러 경보등이 약 3초간 켜진후 꺼져 시스템이 작동중임을 알려줍니다.

▶ 경보유형

후측방 경보 기능이 설정되고 차량 속도가 약 30km/h 이상에서 후측방에 차량 등이 감지되면 후측방 경보 시스템이 작동합니다.

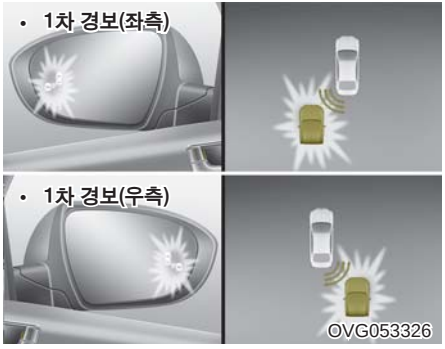

- **1차 경보**

  일정거리내 후측방에 차량이 감지되면 실외미러에 황색 경보등이 켜집니다.
  경보 중 대상 차량이 경보 영역을 벗어나면 주행조건에 따라 일정시간 이후 경보가 꺼집니다.





- **2차 경보**

  1차 경보(실외미러 경보등 켜짐) 상태에서 해당방향으로 차선 변경을 위하여 방향지시등을 작동하거나 비상등 스위치를 작동하면 2차 경보가 작동합니다.
  2차 경보는 실외미러 경보등이 깜빡입니다.
  동시에 시트의 쿠션부가 진동하여 운전자에게 알리며, 시트 진동 사양이 아닐 경우 경보음이 작동하여 운전자에게 알립니다.
  이때 방향지시등 스위치를 다시 원위치로 작동하거나 비상등 스위치를 끄면 2차 경보는 취소됩니다.



OVG053327

▶ 후측방 감지 센서

뒷 범퍼 내부에 후측방을 감지하는 센서가 있습니다.
범퍼에 이물질이 묻으면 기능이 정상적으로 작동하지 않습니다. 항상 청결을 유지하십시오.



OVGH054101

▶ 후측방경보 시스템 경고문

- **후측방경보 시스템이 해제됩니다**

  뒷 범퍼 표면 이물질에 의한 센서 감지 성능이 저하 될 경우나 범퍼 주변부가 고온인 경우에 계기판에 경고문이 표시되고, 스위치 표시등이 꺼지며 시스템이 자동으로 해제됩니다.
  범퍼 주변에 묻은 이물질을 제거하십시오.
  이물질을 제거해도 시스템이 정상적으로 작동하지 않으면 자사 직영 서비스센터 또는 서비스협력사에 점검 및 정비를 받으십시오.



OVGH054102

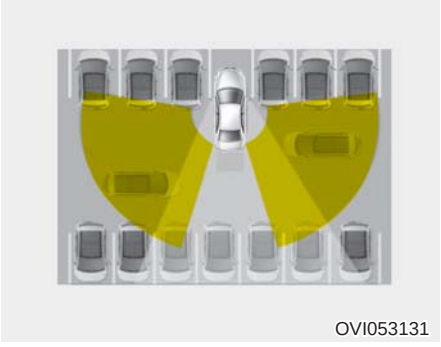
OVI053131

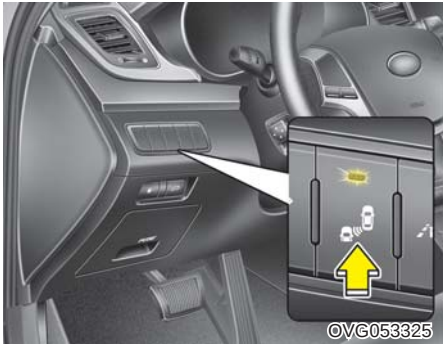
OVG053325

- **후측방경보 시스템을 점검하십시오.**

  후측방경보 시스템에 이상이 있는 경우 계기판에 경고문이 표시되고, 스위치 표시등이 꺼지며 시스템이 자동으로 해제됩니다.
  자사 직영 서비스센터 또는 서비스협력사에서 점검 및 정비를 받으십시오.

■ 후측방 접근 경보 시스템

차량 후진시 자차 후측방 좌우측에서 접근하는 차량을 감지하여 운전자에게 알려주는 시스템입니다.

▶ 작동조건

- 시동 「ON」상태에서 후측방 경보 스위치를 눌러 스위치 표시등을 켜지면 시스템이 켜지고 작동 준비상태가 됩니다.
  스위치를 다시 눌러 스위치 표시등이 꺼지면 작동 중지됩니다.
- 변속단을 「R」(후진)단으로 변속하고 차량의 속도가 약 10km/h 이하로 후진시 시스템이 작동합니다.
- 후측방 감지 범위는 측면 방향으로 약 0.5~20m 입니다.
  감지 영역 이내에서 차량이 약 4km/h ~36km/h의 속도로 이동할 때 감지하게 됩니다. 단, 시스템 작동 환경에 따라서 감지 범위는 달라질 수 있으니, 항상 주위를 살피시기 바랍니다.

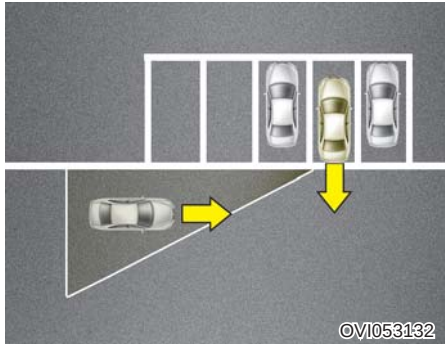



▶ 경보유형

- 차량 후방 좌우측에서 자차를 향해서 접근하는 차량이 감지된 경우, 경보음이 울리고 실외 미러의 경보등이 점멸하고 LCD 경고창을 통해 운전자에게 알려줍니다.
- 후방 좌우측의 움직이는 차량이 감지범위에서 벗어난 경우, 차량이 자차의 바로 뒤에 있는 경우, 상대 차량의 진행방향이 자차를 향하지 않는 경우, 접근 차속이 느려진 경우 경보는 해제됩니다.
  시스템 작동 환경에 따라 경보가 안될 수도 있으니, 반드시 주위를 살피시기 바랍니다.

※ 자차 후방 범퍼의 좌측 또는 우측이 차량 또는 장애물로 가려진 경우 해당 방향의 감지 성능 저하됩니다.

■ 후측방 경보 시스템 및 후측방 접근 경보 시스템 비작동 조건

⚠ 경 고

- **후측방 경보 시스템 및 후측방 접근 경보 시스템이 작동중에는 후측방에 차량이 다가올 때 마다 실외 미러에 경고등이 켜집니다. 이때 실외 미러에 시선을 고정할 경우 차량 주변 미확인으로 안전운전에 방해가 될 수 있으므로 주의하십시오.**
- **후측방 경보 시스템 및 후측방 접근 경보 시스템이 장착된 차량이라도 신중히 운전하고 차선 변경시 후측방 경보 시스템에만 의존할 경우 사고발생의 위험성이 있으므로 전, 후, 측방의 차량을 눈으로 직접 확인하십시오.**
  후측방 경보 시스템 및 후측방 접근 경보 시스템은 주위 상황 및 주행 조건에 의해 경보 기능이 작동되지 않을 수도 있으므로 항상 주위를 확인하십시오.

⚠ 주 의

- **범퍼 교체나 레이더 센서 주변의 페인트 작업 및 수리 시, 시스템 동작 성능이 저하될 수 있습니다.**
- **시스템의 감지영역은 일반 도로의 표준 도로 폭에 따라 결정되기 때문에 차선이 좁은 도로에서는 양쪽 차선을 넘어 주행중인 차량에 대해 경고할 수 있습니다.**
- **이와는 반대로 폭이 넓은 도로에서 양쪽 차선에서 주행중인 차량을 감지하지 못하여 경고를 하지 않을 수도 있습니다.**
- **강한 전자파에 의해 시스템이 해제될 수 있습니다.**

▶ 다음과 같은 경우에는 경보를 못하거나 오경보할 수 있으므로 운전자의 주의가 필요합니다.

- 곡선도로, 고속도로 진출입 램프구간, 톨게이드 등
- 센서 주변 범퍼 표면이 눈, 비, 흙 등에 의해 오염된 경우
- 센서 주변 범퍼가 외부 물체(스티커 혹은 자전거 거치대 등)에 의해 가려진 경우
- 센서 주변 범퍼에 충격이 가해져서 범퍼가 손상되거나 센서 위치가 틀어진 경우
- 차고높이 변화가 심하게 생긴 경우(타이어 공기압 이상, 트렁크의 과다 적재 등)
- 폭설 또는 폭우 같은 악천 후 날씨의 경우
- 보행자, 동물, 가드레일 및 터널과 같은 도로 위의 고정된 물체가 인전합 경우
- 도로 및 주변에 비정상적으로 금속 성분이 포함된 경우 (지하철 공사구간 등)
- 버스 및 대형 트럭과 같은 대형 차량이 근접 주행하는 경우
- 소형 이륜 원동기 혹은 자전거
- 짐이 없는 평평한 트레일러와 같은 차량
- 옆 차량과 동시에 출발하여 가속하는 경우
- 상대 차량이 옆차선에서 옆옆차선으로 이동하거나 옆옆차선에서 옆차선으로 이동하는 경우
- 상대 차량의 속도가 매우 빨라서 짧은 시간에 자차를 추월 하여 지나가는 경우
- 자차가 차선을 변경하는 경우
- 가파른 오르막길, 내리막길이거나 차선 간의 높이가 다른 도로 환경의 경우
- 상대 차량이 자차 후방에 매우 근접하여 주행하거나 근접상태에서 추월하는 경우
- 범퍼 주변부 온도가 높은 경우
- 차량 후방에 짐칸(트레일러 혹인 캐리어을 장착한 경우
- 차량 또는 주차장 기둥 및 벽 등으로 센서 주위가 가려진 경우
- 후진 시, 후진 방향과 동일 방향으로 이동하는 차량
- 사람, 쇼핑 카드, 유모차 등 크기가 작은 이동 물체
- 스포츠카와 같이 차체가 낮은 차량
- 실내 주차장 및 철재 구조물이 많은 공간에서 후진하는 경우

▶ 실외 미러 경보등을 감지하기 어려운 경우

- 실외 미러 표면이 심하게 오염된 경우
- 차량의 윈도우가 심하게 오염된 경우

경제적 운행



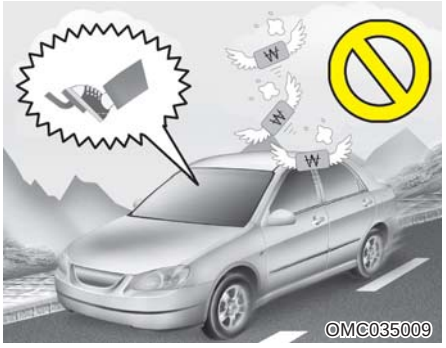



연료 소모량은 주로 운전자의 운전습관에 따라 달라집니다. 차를 운전할 때 다음 사항을 준수하여 연료비 및 수리비를 절감하십시오.

- 엔진 공회전은 짧게 하십시오. 또한 고속공회전은 삼가십시오. 다만, 추운 날씨에는 엔진을 따뜻하게 하기 위해 공회전을 지역별 관련법규가 허용하는 범위 내에서 조절하십시오.
- 엔진 정차 중에는 엔진을 끄십시오.
- 경제속도로 운전하십시오.
- 고속 운전을 할 때는 창문을 열고 운전하지 마십시오. 연료 소비량이 증가합니다.
- 급발진, 급가속, 급제동을 삼가십시오.
- 정차 후 가속할 때는 천천히 가속하여 연료를 절약하십시오.
- 횡 바람과 역 바람이 불 때는 천천히 운전하십시오.
- 차량은 항상 정비가 잘된 상태로 유지하십시오.
- 에어컨은 필요할 때만 사용하십시오.
- 도로조건이 좋지 않은 길은 피하는게 좋습니다. 비포장도로 주행 시 하부부품이 손상될 수 있으므로 항상 주의하십시오.
- 불필요한 화물을 싣지 마십시오.
- 항상 지정된 타이어 공기압을 유지하십시오.
- 급정차를 피하기 위해 앞차와의 안전거리를 유지하십시오. 연료의 절감은 물론 브레이크 패드의 과마모를 줄일 수 있습니다.
- 브레이크 페달에 발을 올리고 운전하지 마십시오. 연료소비가 높아지고 브레이크가 손상될 수 있습니다.
- 적절한 휠 얼라이먼트는 연료를 절감시키고, 타이어가 빨리 마모되는 것을 방지합니다.
- 정기적으로 검사 및 정비를 받으십시오. 부품수명이 증가하고 비용도 절감됩니다.

안전 운행

주행 중에는 차의 상태에 항상 주의하여 이상이 있다고 판단되면 즉시 안전한 장소에 세워 두고 점검를 하십시오. 또 원인이 불분명하거나 수리가 곤란할 때는 가까운 자사 직영 서비스 센터나 서비스 협력사에 연락하십시오.

- 차의 주행 속도는 안전 속도 이내로 하고, 주위의 차량 속도에 맞추어 차량 흐름이 원활하게 이루어질 수 있게 조절하십시오.
- 차선을 변경할 때는 미리 방향 지시등을 켜고 그 차선을 주행하는 다른 차량에 방해되지 않도록 충분한 안전거리를 확보한 후 하십시오.
- 경적음은 꼭 필요할 때만 울리십시오.
- 운전자는 보행자를 세심히 배려함으로써 보다 즐겁고 안전한 운행을 하도록 하십시오.
- 주행 중에 경고등이 켜지면 즉시 안전한 장소에 세워 두고 점검하십시오.
- 급출발, 급가속, 급제동을 삼가십시오.



■ 험한 길에서의 주행

- 험로를 주행할 때는 돌이나 나무 뿌리 등에 의하여 손상을 입을 수가 있으니 주의하여 주행하십시오.
- 요철이 심한 도로에서 양쪽 바퀴가 동시에 움푹 들어간 곳에 빠지면 차체 바닥이 지면에 닿게 됩니다. 이러한 도로에서는 볼록한 곳을 따라 주행 하십시오.
- 비포장도로, 눈길, 빙판길, 진흙탕 길을 주행할 때는 속도를 낮추고 제동 거리를 충분히 확보하십시오. 급하게 스티어링 휠을 조작하지 마십시오.
- 눈길이나 진흙탕 길, 모랫길에서는 2단 기어를 사용하여 천천히 속도를 높이십시오. 차 바퀴가 헛돌지 않도록 주의하십시오.
- 얼음이나 눈, 모래에 빠졌을 때는 모래를 깔거나 타이어 체인을 감거나, 또는 미끄러짐을 방지하는 물건을 바퀴 밑에 받쳐 놓아 바퀴가 굴러갈 수 있는 상태를 마련해 주십시오.

⚠ 경 고

미끄러운 도로를 주행할 때 갑자기 저단으로 변속하면 사고가 날 수 있습니다. 차의 속도를 갑자기 바꾸면 타이어가 미끄러질 수 있습니다. 미끄러운 길에서 저단 변속을 할 때는 주의하십시오.

■ 차 바퀴가 빠져 헛도는 경우

- 물 웅덩이나 진흙, 모래, 눈 등에 차 바퀴가 빠져 헛도는 경우, 보다 잘 빠져나올 수 있게 스티어링 휠을 좌우로 빨리 움직이십시오.
- 이때 엔진을 갑자기 가속하지 마십시오.
  그러면 바퀴가 헛돌게 되어 더 빠지게 되고, 차가 프레임(바디)까지 묻힐 수 있습니다.
  변속기를 「D」(주행) 와 「R」(후진)에 번갈아 두면서 가속 페달을 부드럽게 밟아 빠져나오십시오.
- 필요하면 납작한 돌이나 나무 또는 이와 비슷한 물건들을 타이어 밑에 놓아 미끄러지지 않도록 하고, 차량을 앞뒤로 반복적으로 움직여서 빠져나오십시오.

몇 번의 시도에도 탈출을 하지 못할때는 조작을 중지하고 견인하십시오.

⚠ 주 의

- **진흙이나 모래 등에서 빠져나오기 위해 무리하게 차를 움직이면 엔진이나 변속기, 타이어가 과열·손상될 수도 있습니다.**
- **진흙이나 모래 등에 차 바퀴가 빠져 헛돌 때 빠져나오려고 무리하게 엔진 회전수를 올리면, 타이어가 파열되거나 변속기 계통이 심각하게 손상될 수 있습니다.**

⚠ 경 고

- **차가 움직이지 못하는 상황에서 차 바퀴가 헛돌면 타이어가 과열·폭발하여 주변에 있는 사람이 다칠 수 있으므로, 차 바퀴가 빠지면 빠져나오기 어렵다고 판단되는 지역은 운행하지 마십시오.**
- **빠져나온 직후에 차가 갑작스럽게 움직임으로 말미암아 예기치 못한 사고가 날 수 있으므로 반드시 주위가 안전한지 충분히 확인한 후 빠진 곳에서 탈출을 시도하십시오.**
- **가속 페달을 밟은 상태에서는 변속기의 위치를 변경하지 마십시오. 위험합니다.**

⚠ 경 고

- **물 웅덩이나 진흙, 모래, 눈 등에 차 바퀴가 빠져 헛도는 경우, 빠져나오기 위해 바퀴 밑에 물건을 대어 놓고 시동을 걸 때 바퀴의 회전에 의한 사고나 차의 갑작스런 움직임에 대비하여 차 주위에 사람이 서 있지 않도록 하시고 안전하다고 판단될 때만 빠진 곳에서 탈출을 시도하십시오.**
  바퀴 밑에 대어 놓았던 물건이 바퀴의 회전에 의해 튀어나오거나 차가 갑작스럽게 움직임으로 말미암아 사고가 나서 다른 사람이 심하게 다치거나 사망할 수 있습니다.



■ 커브길 주행 시

커브길을 주행할 때는 브레이크를 밟거나 기어를 변속하지 말고, 미리 속도를 줄인 후, 가능한 한 차체를 똑바로 유지하면서 도십시오.



■ 야간 주행

야간 운행은 주간 운행보다 훨씬 많은 위험이 도사리고 있으므로 다음의 운전 요령을 숙지하십시오.

- 야간 주행을 할 경우 마주 오는 차와 서로 교차할 때는 전조등을 하향으로 향하게 하여 상대방이 눈부시지 않도록 하십시오.
- 비가 내리면 전조등의 빛이 노면에 흡수되거나 젖은 장애물에 반사되어 앞이 잘 보이지 않게 됩니다. 항상 주의하십시오.
- 속도를 줄여 차 간격을 충분히 유지하십시오. 가로등이 없을 때는 시야를 확보하기가 더욱 어렵습니다.
- 전조등은 수시로 닦아서 깨끗이 관리하고 전조등 각을 적절하게 조절하십시오.



■ 악천후 시의 주행

- 비나 눈이 내릴 때는 특히 차가 미끄러지기 쉬우므로 급브레이크 조작을 하지 마십시오.
- 브레이크 장치가 젖을 정도로 물이 깊은 곳은 피해서 주행하십시오. 브레이크 장치가 젖으면 제동이 잘 되지 않기 때문에 물이 고인 곳을 주행하거나 세차한 후에는 반드시 브레이크 성능을 점검하십시오. 물기 있는 도로를 주행한 후에는 충분한 안전거리를 확보하고 천천히 운행하는 동안 여러 번에 걸쳐 브레이크를 밟아 건조시키십시오.
- 안개가 끼었거나 그 밖의 기상 상태로 인하여 시계가 나쁠 때는 차의 조명을 켜고 속도를 충분히 낮추어 운행 하십시오.
- 폭우가 내릴 때는 시야를 확보하기가 더 어려워 제동 거리가 더 많이 필요하므로 천천히 운행하십시오.
- 와이퍼 상태를 항상 양호하게 관리하십시오. 와이퍼에 줄무늬가 생기거나 유리창이 잘 닦이지 않으면 와이퍼 블레이드를 교체하십시오.
- 타이어의 상태가 좋지 않은데 젖은 길이나 빗길에서 급정차하면 타이어가 미끄러져 사고가 날 수 있습니다. 타이어 상태를 항상 양호하게 관리하십시오.



■ 고속도로 주행

- 운행전 점검을 하십시오.
  특히 연료, 냉각수, 엔진오일, 벨트류, 타이어 공기압 등을 점검하십시오.
- 안전벨트는 반드시 착용하십시오.
- 고속도로 진입 시는 방향지시등을 켜고 가속차선에서 충분히 가속한 후 본선 차량의 속도에 맞춰 진입하십시오.



- 차간 거리를 충분히 확보하고 스티어링 휠을 천천히 조작하십시오.
- 터널 출구 부분을 나올때 횡풍을 받아 차체가 흔들리는 일이 있으면 침착하게 속도를 줄이고 진로를 수정하십시오.
- 고속도로에서 벗어날때는 미리 출구를 잘 확인 하시고 방향지시등을 켜십시오.
  출구를 지나쳐 버리게 되면 다음 인터체인지까지 주행하십시오. 당황하여 급제동을 하게 되면 대단히 위험합니다.



- 급제동은 미끄러질 위험이 있으므로 매우 위험합니다.
- 노면이 젖어 있을 때는 타이어가 미끄러지기 쉬우므로 속도를 낮추십시오.
- 고속 주행시 브레이크 페달을 많이 사용하면 브레이크 장치가 과열되어 브레이크의 기능이 나쁘게 되거나, 브레이크액이 기화되어 브레이크의 효과가 없게 되므로 매우 위험합니다.
  엔진브레이크와 함께 효과적으로 사용하십시오.

알아두기

엔진 브레이크(Engine Brake)란?
브레이크는 아니지만 엔진의 압축 압력을 이용하여 바퀴의 회전을 억제함으로써 제동력을 얻는 것 즉 엔진에 브레이크 작용을 하게 하는 것을 말합니다.

- 장마철이나 비가 많이 내리는 지역 등을 통과할 때는 특별히 주의하십시오. 타이어 중앙부분(타이어 휠 허브)이 잠길 정도로 수위가 높으면 운행하지 마십시오. 물을 통과할 경우는 천천히 서행하고 물속에서는 제동성능이 제대로 발휘되지 않을 수 있으므로 적당한 제동거리를 유지하십시오. 물을 통과한 뒤에는 차를 서행하면서 브레이크를 부드럽게 몇번 밟아 브레이크를 건조시키십시오.

■ 여름철 운행

- 여름철에는 특히 엔진상태를 항상 점검하십시오.
- 냉각수가 부족하지 않도록 주의하시고 라디에이터에 흙, 먼지, 벌레 등 오물이 끼지 않도록 점검하십시오.
  라디에이터가 불결하면 냉각효과가 떨어져 엔진 과열의 원인이 될 수 있습니다.

겨울철 운행

- 타이어 체인, 창문닦이, 유리창 성에 제거기, 모래나 소금부대, 경고판 그리고 야삽과 점프 케이블 등의 비상장비를 갖고 다니십시오.
- 부동액 및 와셔액의 농도를 점검하십시오.
- 엔진 시동 후에는 적당한 워밍업을 한 후 운행하십시오. 추운 날씨에 엔진이 냉각된 채로 운행하면 엔진에 큰 무리가 갑니다.
- 배터리와 케이블 상태를 점검하십시오. 날씨가 추우면 배터리 용량이 저하되어 엔진 시동이 걸리지 않을 수 있습니다.
- 엔진오일 점도 수준을 점검하십시오.



- 추운 날씨에는 여름과 달리 주의가 더욱 필요합니다. 다음사항을 운행전 점검시에 추가로 점검하십시오.
  1. 차의 밑부분 둘레에 있는 얼음 덩어리를 부품에 손상을 주지 않도록 주의하면서 제거하십시오.
  2. 엔진을 시동하고 각종 페달이 평상시처럼 움직이는지 확인하십시오.
  3. 앞·뒤 유리의 얼음이나 눈은 제거하십시오. 또한 와이퍼 블레이드가 유리에 얼어붙어 있지 않은지 확인하십시오.



- 오버히트(과열시)는 기온이 높을 때만 발생하는 것은 아닙니다. 추운 날씨에는 냉각수 중에 부동액이 들어있지 않을 경우나 농도가 낮을 때 엔진 내부가 동결되어 냉각수가 순환하지 않으면 오버히트가 발생하게 됩니다.
- 냉각수는 자사 순정 부동액과 물을 적정 비율로 혼합하여 사용하십시오. 냉각수의 비율은 너무 높거나 낮아도 효과가 없습니다.
  (7장, 「냉각수 점검」의 혼합비율 참조)

■ 눈 또는 빙판길 주행

- 눈길, 빙판길을 주행할 때는 스노우 타이어 또는 규격에 맞는 타이어 체인을 장착하시고, 급발진, 급가속, 급제동을 삼가십시오.
  음지와 양지의 도로조건은 서로 다릅니다. 오르막길 보다는 내리막길에 더욱 주의 하십시오.
- 눈길이나 빙판에서는 타이어의 접지력이 약해지므로 가속 페달이나 스티어링 휠을 거칠게 조작하면 위험합니다.
- 내리막길에서 엔진브레이크를 사용하면 방향 조작에 도움이 됩니다.
  오르막길에서는 한번 멈추면 발진하기가 어려우므로 차간거리를 유지하여 서행하도록 하십시오.

▶ 스노우 타이어

차에 스노우 타이어를 장착할 경우, 동일 사이즈의 타이어인지를 확인하고 차량마다 타이어가 견딜 수 있는 중량이 다르므로 규격에 맞는 타이어인지를 확인하십시오. 모든 기상조건에서 차량 조향성의 균형을 맞추기 위해서는 스노우 타이어를 네바퀴에 모두 장착 하십시오.
스노우 타이어를 장착하고 건조한 도로를 주행하면, 원래 사양의 타이어 보다 마찰력이 작아 제동 거리가 길어질 수 있으니 주의하십시오.
또, 날씨가 맑은 경우에도 항상 조심하면서 운전하십시오.

⚠ 경 고

스노우 타이어의 규격과 형태는 차량의 표준 타이어와 동등해야 합니다. 그렇지 않을 경우, 차량의 안전성과 조향성능에 악영향을 미칠 수도 있습니다.

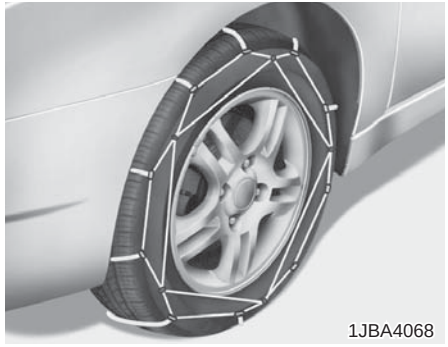

▶ 타이어 체인

- 래디얼 타이어는 구조상 옆면이 얇기 때문에 체인을 사용하면 손상될 우려가 있으므로 되도록이면 스노우 타이어를 장착하십시오.
  알루미늄 휠 장착 차량은 체인을 사용하면 휠이 손상될 우려가 있으므로 체인을 사용하지 마십시오.
  단, 불가피하게 사용 할 경우는 타이어 체인(두께 12mm 이내 체인)을 사용하십시오.
  전륜에 체인을 장착하십시오.
- 체인을 장착한 후에는 천천히 운행하십시오. 체인이 차체나 샤시에 닿는 소리가 들리면 즉시 차를 멈추고 체인을 조이십시오. 소리가 나지 않을 때까지 감속하고 눈이 없는 도로 주행 시는 바로 체인을 풀어 체인이 손상되지 않도록 주의하십시오.
- 타이어 규격에 맞는 체인을 사용하여 차체를 보호하십시오.
  본 차량에 부적합한 체인을 사용할 경우에는 차체를 손상시키므로 반드시 적절한 체인을 사용하시고 장착은 체인 제작사에서 제공하는 설명서를 참조하여 차체에 손상이 가지 않도록 주의하십시오.
  눈길, 빙판길 외에는 체인의 사용을 삼가시고, 체인 장착시에는 체인 제작사에서 추천하는 규정속도 이하 또는 30km/h 이내로 주행하십시오.

⚠ 주 의

- **일반 체인 장착 시 체인과 서스펜션 부품인 너클과의 간섭으로 체인 연결 고리가 손상될 수도 있으니 반드시 12mm 이내 두께의 체인을 사용하십시오.**
- **체인 규격이 맞지 않거나 잘못 장착한 경우는 차량의 제동 라인, 서스펜션, 차체 및 바퀴 등을 훼손시킬 수 있으므로 주의하십시오.**
  체인이 차량을 때리는 소리가 들리면 즉시 차를 멈추고 다시 조이십시오.
- **타이어 체인을 장착하고 0.5~1km 정도 주행한 후에는 차체 손상 여부 및 안전을 위하여 체인의 장착 상태를 확인해야 하며, 느슨할 경우에는 다시 조이십시오.**

⚠ 경 고

- 노상에서 타이어 체인 장착시는 교통이 복잡하지 않고 평탄한 곳에서 실시하십시오. 비상경고등 및 비상용 삼각판 등을 이용하여 후방 차량에 충분히 주의를 주고 안전한 상태에서 실시하십시오.
- 체인을 장착하면 차량의 조향성능에 악영향을 미칠 수 있습니다.
  체인 제작사가 추천하는 규정속도 이하 또는 30km/h 이내로 주행하십시오.
- 도로상의 돌출부나 구멍 등 위험한 도로 운행 및 과격한 회전등은 차량이 튈 수 있으므로 삼가십시오.
- 체인 규격이 맞지 않거나 규격대로 장착하지 아니한 경우에는 차량이 훼손될 수 있으며 이로 인해, 조향성 및 안전성에 문제를 야기시킬 수 있으므로 규격에 맞는 체인을 장착하십시오.



매우 추운 날씨의 주·정차 시 주차 브레이크를 작동시켜 놓으면 브레이크 장치가 얼어 붙어버릴 우려가 있으므로 주차 브레이크는 가능한 작동시켜 놓지 않는 방법으로 주차하십시오. 경사없는 평지에 변속레버를 「P」(주차) 위치로, 타이어에는 고임목을 받쳐 차가 움직이지 않도록 하십시오.



- 주차 시는 차의 앞부분을 바람이 부는 반대쪽으로 향하게 하십시오.
- 도어나 연료주입구가 얼어서 열리지 않을 때는 도어나 연료주입구의 주위를 두드리거나 더운 물을 부어 얼어붙은 것을 녹이십시오. 부은 물을 방치하면 또 얼게 되므로 완전히 닦아내십시오.

6장 목차

주행 중 경고 6-2
비상경고등 6-2
주행 중 고장이 나면 6-2
교차로/건널목에서 시동이 꺼진 경우 6-2
주행 중 펑크가 나면 6-3
주행 중 시동이 꺼진 경우 6-3
브레이크 제동력이 좋지 않을 경우 6-3
노상에서 주행 중 고장이 난 경우 6-4
고장 자동차 정지표지판(비상 삼각대) 6-4
엔진시동이 안걸릴 때 6-5
시동모터가 회전하지 않을때 6-5
시동모터는 회전하나 시동이 걸리지 않을때 6-5
비상 시동 6-5
배터리 방전 시 점프 스타트 요령 6-5
밀기 시동 6-7
엔진 오버히트(과열 시) 6-7
타이어 공기압 감지 시스템(TPMS) 6-9
저압 타이어를 감지하였을 때 6-9
타이어 공기압 감지 시스템에 이상이 있을 경우 6-10
타이어를 교환할 때 6-11
타이어 펑크 시의 조치 6-12
부속공구 6-12
예비 타이어 분리·장착 6-13
타이어 교환 방법 6-13
차량 견인 6-20
견인 트럭으로 견인 시 6-20
탈부착 견인 후크(전방) 6-20
견인차가 아닌 일반차량으로의 견인시 6-21
사고 및 차량 화재 시 응급조치 6-23
사고 발생 시 6-23
차량 화재 시 6-23
하이브리드 차량 응급조치 6-24
가스 및 전해질 유출시 조치사항 6-25
폭설 시 행동요령 6-25

주행 중 경고



주 의

배터리의 방전과 다른 차량 운전자의 혼돈을 방지하기 위하여 필요 시에만 사용하십시오.

■ 비상경고등

다른 차량에 대한 경고 표시로 비상시에 사고를 방지하기 위하여 비상경고등 버튼을 눌러 사용하십시오.
비상경고등은 시동 상태와 상관 없이 작동하며, 모든 방향지시등이 일제히 점멸합니다.
다시한번 누르면 해제됩니다.
비상경고등이 점멸하는 동안, 방향지시등도 작동 가능합니다. 방향지시등 해제 시, 비상경고등이 재 작동 합니다.

주행 중 고장이 나면

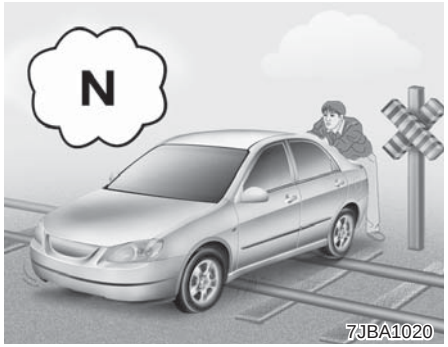

■ 교차로/건널목에서 시동이 꺼진 경우

교차로나 건널목의 한 가운데에서 시동이 꺼졌을 때는 변속레버를 「N」(중립)에 위치시킨 후 주위의 가까운 사람들에게 도움을 받아 차를 밀어내어 안전한 장소까지 이동시키십시오.

경 고

긴급할 때는 열차에 알려 사고를 방지하십시오.

■ 주행 중 펑크가 나면

- 주행 중 펑크가 나면 비상경고등을 켠 후 스티어링 휠을 꼭 잡고 차를 도로 가장자리로 안전하게 유도 하십시오. 이때 브레이크 페달을 밟는 것보다 엔진 브레이크를 이용하여 속도가 떨어지면 가볍게 브레이크 페달을 밟아 정지하는 것이 좋습니다.
- 동승자는 통행하는 차에 주의하여 내리십시오.
- 되도록 경사없는 평평하고 안전한 장소에 정차시킨 후 타이어 교환이 가능하면, 「타이어 펑크시의 조치」 내용을 참조하시어 타이어를 교환하시고, 상황이 좋지 않거나 자신이 없으시면 가까운 자사 직영 서비스센터 또는 서비스협력사에 연락하여 조치를 따르십시오.
- **주차 브레이크를 확실히 작동시켜 놓고 동시에 펑크난 타이어의 대각에 고임목을 설치하십시오.**



■ 주행 중 시동이 꺼진 경우

- 적절한 조치로 차량을 안전한 곳으로 이동하십시오. 브레이크 작동 상태가 나빠지므로 평상시보다 브레이크 페달을 힘껏 밟으십시오.
- 파워 스티어링 장치가 작동되지 않아 스티어링 휠(조향 핸들) 조작이 매우 무거우므로 평소 보다 강하게 조작하십시오.

■ 브레이크 제동력이 좋지 않을 경우

- 브레이크 제동력이 좋지 않을 때는 브레이크 페달을 완전히 밟고, 엔진 브레이크(기어 저단 변속)와 주차 브레이크를 함께 사용하여 속도를 줄여서 안전한 장소에 정차하십시오.
- 정차 후 가까운 자사 직영 서비스센터 또는 서비스협력사에 연락하십시오.

⚠ 경 고

브레이크 효과가 떨어지고 있는 상태에서의 주행은 위험하므로 절대로 주행하지 마십시오.

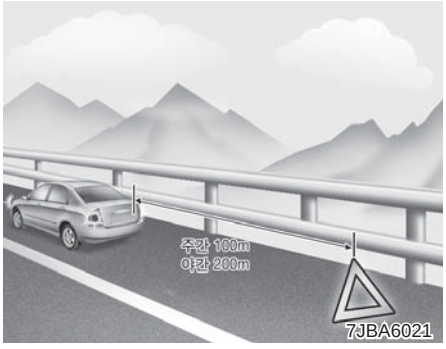

■ 노상에서 주행 중 고장이 난 경우

- 주행 중 노상에서 고장이 발생했을 때는 도로변에 차를 정지시키고 비상경고등을 켜서 제2의 사고를 방지하십시오.
- 고속도로나 자동차 전용 도로에서는 차량 후방(주간 100m, 야간 200m)에 고장차량을 확인할 수 있는 고장 자동차 정지표지판(비상 삼각대)을 설치하도록 되어 있습니다.

⚠ 경 고

터널에서의 정차는 매우 위험하므로 터널을 벗어나서 정차하십시오.

- 고장부위를 점검하여 수리 가능할 때는 타차량 통행에 주의하여 작업하십시오.
  수리 불가능 시는 가까운 자사 직영 서비스센터 또는 서비스협력사에 연락하십시오.

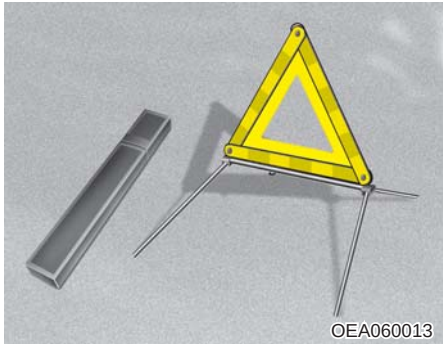

■ 고장 자동차 정지표지판(비상 삼각대)

▶ 사용 방법

- 차량 출고시 지급된 비상 삼각대를 긴급 상황시 즉시 사용할 수 있도록 트렁크 내 또는 고객이 원하는 위치에 보관하십시오.
- 도로 교통법에서 규정하고 있는 고장 자동차 정지표지판(비상 삼각대)은 주행전에 반드시 휴대 여부 및 위치를 확인하십시오.

▶ **설치 방법**

케이스에서 비상 삼각대를 꺼내 좌/우 날개를 올려 삼각형으로 맞추어 서로 교차되게 연결 홈에 고정시키십시오.
비상 삼각대 하단에 위치한 네개의 다리를 좌/우로 펼쳐 넘어지지 않도록하여 차량 후방(주간 100m, 야간 200m)에 고장 차량을 확인할 수 있는 비상 삼각대를 설치하십시오.

⚠ 주 의

고장 자동차 정지표지판(비상 삼각대)을 설치하고자 할 경우 통행 차량에 주의하여 안전하게 설치하십시오.

엔진시동이 안걸릴 때

■ 시동모터가 회전하지 않을때

배터리의 방전 상태, 배터리 단자의 연결 상태를 점검하십시오.
변속레버가 「P」(주차) 또는 「N」(중립) 위치에서만 시동이 걸리므로 다른 위치에 있지 않은지 점검하십시오.

■ 시동모터는 회전하나 시동이 걸리지 않을때

연료량을 점검 하십시오.

※ 계속해서 시동이 걸리지 않을 때는 긴급 봉사반을 불러 응급조치를 받으십시오. (책자 뒷부분의 「보증수리안내」 편을 참조하십시오.)

비상 시동

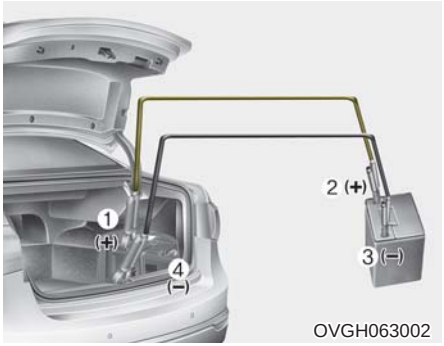

■ 배터리 방전 시 점프 스타트 요령

⚠ 경 고

- **점프 스타트 중에 점프 케이블의 양극(+)과 음극(−)이 서로 닿지 않도록 하십시오. 서로 닿을 경우, 불꽃이 튀어 위험합니다.**
- **배터리가 작동되는 동안에는 불꽃에 의해 폭발할 수 있는 가스가 발생되므로 배터리로 부터 불꽃을 멀리 하십시오.**
- **방전된 배터리가 얼었거나 배터리액의 양이 적으면 점프 스타트 시 배터리의 파열 및 폭발의 위험이 있습니다.**

⚠ 경 고

- **엔진룸 점프 스타트 단자로 점프 스타트가 불가하여 보조 배터리와 방전된 배터리를 점프 케이블로 연결할 때는 방전된 배터리의 음극(-) 단자를 직접 연결하지 마시고 배터리로부터 멀리 떨어진 견고한 금속에 접지 시키십시오. 직접 연결시 폭발의 위험이 있습니다.**
- **배터리에는 부식력이 강한 묽은 황산액이 있으므로 배터리액이 신체나 옷, 차체에 묻지 않도록 주의 하고, 신체나 눈에 묻었으면 즉시 그 부위를 깨끗한 물로 약 15분 정도 씻어낸 후 전문의사의 진단을 받으십시오.**
- **보조 배터리는 반드시 12V로 하십시오. 전압이 일치하지 않을 경우, 배터리 파열 및 폭발의 위험이 있습니다.**

▶ 점프 케이블의 연결 순서

배터리가 방전된 경우에는 보조 배터리나 타 차량의 배터리를 점프 케이블로 연결하여 시동을 걸 수 있습니다.
점프 스타트는 잘못하면 대단히 위험하므로 전문가에게 의뢰 하십시오.

1. 방전된 차량의 모든 전기장치를 끄십시오.
2. 보조 배터리가 12V인지 확인 하십시오.
3. 방전 배터리의 양극(+)(1)과 보조 배터리의 양극(+)(2)을 점프 케이블로 연결 하십시오.
4. 보조 배터리의 음극(-)(3)과 방전된 차량의 엔진 리프트 브래킷(4)에 점프 케이블을 연결 하십시오.
   적절한 위치의 엔진 리프트 브래킷을 찾을 수 없을 때에는 도장이나 코팅이 되지 않은 차체 (금속부분)에 연결하셔도 됩니다.
   엔진이 시동될 때 움직이는 부품의 근처나 배터리의 단자에 절대 연결하지 마십시오.
   또한, 정확한 배터리 극이나 정확한 접지를 제외하고는 점프 케이블을 어떠한 곳에도 닿지 않도록 하고, 연결할 때 배터리에 무리하게 힘을 가하지 마십시오.
5. 타 차량의 배터리에 연결할 경우는 타 차량의 시동을 먼저 걸어 엔진회전 2000 rpm 이상을 유지한 상태에서 몇 분 기다리십시오.
6. 방전된 차량의 시동을 거십시오.
7. 엔진 시동이 되면 음극(-)에 연결된 점프 케이블을 먼저 분리한 다음, 양극(+)끼리 연결된 점프 케이블을 분리 하십시오.

⚠ 주 의

시동되어 있는 동안 배터리가 충전됩니다. 배터리 점프 후에는 일정시간 시동을 끄지 마십시오.
시동유지시간 또는 배터리의 방전 상태에 따라 재시동이 걸리지 않을 수도 있습니다.

※ 배터리 방전 원인이 명백하지 않을 때에는 자사 직영 서비스센터 또는 서비스협력사에서 점검을 받으십시오.

■ 밀기 시동

⚠ 주 의

자동변속기 장착 차량은 밀기 시동을 할 수 없습니다.

엔진 오버히트(과열 시)



오버히트는 기온이 높을 때만 발생하는 것은 아닙니다.
냉각수가 부족할 때, 한랭시 냉각수 중에 부동액이 들어있지 않을 경우나, 엔진 내부가 동결되어 냉각수가 순환하지 않을 때도 오버히트가 발생할 수 있습니다.
냉각수는 순정 부동액과 물을 적정 비율로 혼합하여 사용하십시오.
냉각수의 비율은 너무 높거나 낮아도 냉각 성능이 떨어져 오버히트의 가능성이 있습니다.

냉각수 수온계가 장시간 적색 눈금을 가리키면 엔진 오버히트가 발생되며 엔진의 출력이 떨어지고 엔진이 너무 뜨거워 노킹(Knocking) 현상이 발생합니다.
이럴 경우 다음과 같이 조치하십시오.

알아두기

노킹(Knocking) 현상이란?
엔진의 실린더 벽을 작은 해머로 빠른 속도로 두드리는 듯한 소리가 발생하는 현상.

1. 비상경고등을 켜고 도로 가장자리로 안전하게 정차하십시오.
   변속레버를 「P」(주차) 위치로 변속한 후에 주차 브레이크를 작동시키십시오.
2. 에어컨을 끄십시오.
3. 냉각수나 뜨거운 증기가 냉각수 탱크에서 흘러 나오면, 엔진을 정지시키고 자사 직영 서비스센터 또는 서비스협력사에 연락하십시오. 냉각수가 흘러나오지 않으면, 엔진을 계속 돌게 한 상태에서 후드를 열어 엔진 실내에 통풍이 잘되도록 하여 엔진을 식히십시오. 엔진이 회전되면서 수온계가 떨어지지 않으면 엔진을 정지시키고 냉각되도록 충분한 시간을 기다리십시오.

4. 엔진을 충분히 냉각시킨 다음, 엔진 냉각수의 양을 점검하여 부족하면 라디에이터 호스와의 연결부위, 히터 호스와의 연결부위, 라디에이터 워터 펌프 등의 누수 여부를 확인 하십시오. 누수나 다른 문제가 없다면 냉각수를 보충하십시오. 그러나 만일, 누수나 냉각팬이 돌지 않고 워터 펌프 구동 벨트가 끊어지는 등의 엔진 오버히트를 일으킬 만한 문제가 발견되면 운행을 삼가시고 자사 직영 서비스센터 또는 서비스협력사의 점검을 받으십시오.

- **냉각수는 부동액과 물을 적정비율로 혼합하여 사용하십시오. 부동액의 비율이 너무 높거나 낮을 경우는 냉각 성능이 떨어져 오버히트의 가능성이 있습니다.**
  (7장, 「냉각수 점검」의 혼합비율 참조)
- **엔진 오버히트가 자주 있으면 냉각 장치 전체를 점검 정비 하십시오.**

⚠ 주 의

- **냉각수 부족으로 엔진이 과열되었을 때 급하게 차가운 냉각수를 넣으면 엔진에 균열이 생길 수 있으므로 천천히 조금씩 보충하십시오.**
- **차를 세운 뒤 엔진시동을 즉시 끄지 마십시오. 수온이 급상승하여 엔진이 고착될 수 있습니다.**
- **냉각팬이 회전하지 않으면 시동을 끄십시오.**

⚠ 경 고

- **후드를 열 때 뜨거운 수증기나 물이 뿜어져 나오거나 후드가 뜨거울 수 있으므로 주의하십시오.**
-  **엔진 작동중 손이나 옷이 냉각팬이나 구동벨트에 닿지 않도록 주의하십시오.**
-  **엔진과 라디에이터가 뜨거울 때는 라디에이터 캡을 분리하지 마십시오. 엔진과 라디에이터가 과열되었을 때 라디에이터 캡을 열면 냉각수가 분출되어 상해를 입을 수 있습니다.**

타이어 공기압 감지 시스템(TPMS)

타이어 공기압 감지 시스템(TPMS)은 각 휠에 장착되어있는 센서를 통해 일정기준 이하로 공기압이 떨어진 타이어를 감지하여 운전자에게 알려주는 장치입니다.

※ TPMS – Tire Pressure Monitoring System

■ 저압 타이어 경고등



■ 저압 타이어 위치 표시등



■ 저압 타이어를 감지하였을 때

공기압이 현저하게 낮아진 타이어를 감지하였을 때 계기판에 저압 타이어 경고등과 저압 타이어 위치 표시등이 점등됩니다.

저압 타이어 위치 표시등은 해당 저압 타이어의 위치를 나타내줍니다.
경고등이 점등되면 즉시 속도를 낮추고, 급커브는 자제하십시오.
자사 직영 서비스센터 또는 서비스협력사에 의뢰하여 타이어의 상태를 점검한 후, 추천공기압에 맞도록 공기압을 조정 하십시오.
자사 직영 서비스센터 또는 서비스협력사가 너무 멀리 있거나, 공기압을 조정할 수 없는 상태일 때는 예비 타이어로 교환하십시오.

본 차량의 추천 공기압은 8장, 「타이어 및 휠」의 공기압 제원을 참조하십시오.

⚠ 주 의

- 타이어 공기압을 조정 할 때에는, 타이어가 차가운 상태에서 하십시오. 차가운 타이어란 3시간 이내에 주행한 적이 없거나, 1.6km 이내로 주행한 차의 타이어를 말합니다.
- 외기 온도가 급증하거나 급감하는 상태에서 주행할 경우, 타이어 공기압을 사전에 체크하여 추천공기압에 맞게 조정한 후 주행 하십시오.
- 예비 타이어를 포함하여 모든 타이어는 추천 공기압이 유지될 수 있도록 정기적으로 점검해야 합니다.

⚠ 경 고

- 안전한 주행을 위해, 타이어 공기압 감지 시스템에만 의존하지 마십시오. 정기적으로 타이어 공기압을 점검하십시오.
- 저압 타이어로 계속 주행을 하면 타이어가 과열되어 파손될 수 있습니다. 또한 타이어 수명, 차량 조작능력, 브레이크 제동력, 연비가 떨어지며, 차체를 불안정하게 할 수 있습니다. 반드시 자사 직영 서비스센터 또는 서비스협력사에 의뢰하여 적정공기압을 유지하십시오.



(점멸 후 점등)

OBH068004

■ 타이어 공기압 감지 시스템에 이상이 있을 경우

타이어 공기압 감지 시스템에 이상이 있을 경우, 계기판에 (⚠)경고등이 점멸 후 점등 됩니다. 즉시 자사 직영 서비스센터 또는 서비스협력사에 점검을 의뢰하십시오.

임의의 센서가 고장난 상태에서 다른 타이어의 공기압이 낮아졌을 때 (⚠) 경고등과 저압 타이어 위치 표시등이 점등됩니다.

⚠ 주 의

- **타이어 공기압 감지 시스템의 정상적인 작동을 방해하는 경찰서, 관공서, 방송국, 군부대, 송신탑 근처를 주행 할 경우 TPMS 경고등이 점등될 수 있습니다.**
- **스노우 체인이 차량에 장착되었을 때에도 타이어 공기압 감지 시스템의 정상적인 작동을 방해하여 TPMS 경고등이 일정시간 점멸 후 점등 할 수 있습니다.**
- **차량에 소비자가 별도 구매한 전장품(노트북, 휴대폰 충전기, 오디오/네비게이션, 원격시동장치, 무선 통신 장치 등)을 장착, 사용할 경우 TPMS 경고등이 일정시간 점멸 후 점등 할 수 있습니다.**
- **타이어 공기압 감지 센서에 이상이 있을 때, 타이어 공기압 감지 시스템을 장착한 다른 차량 가까이 주행하면 일시적으로 TPMS 경고등이 점등 되지 않을 수도 있습니다.**
- **실런트(봉합제)를 사용하여 펑크난 타이어를 수리 했을 시, 타이어 공기압 감지 센서 손상 방지를 위해 자사 직영 서비스 센터 또는 서비스 협력사에 점검 및 정비를 의뢰하십시오.**

■ 타이어를 교환할 때

각 타이어 휠에는 타이어 공기압 감지 센서가 장착되어 있습니다.
예비 타이어로 교환하였을 경우 예비 타이어에는 타이어 공기압 감지 센서가 장착되어 있지 않으므로 차량을 출발시키면 약10분안에 TPMS 경고등이 점등됩니다.
자사 직영 서비스센터 또는 서비스협력사에 의뢰하여 타이어 공기압 감지 센서가 장착된 타이어 휠로 교체하십시오.
타이어 공기압 감지 센서가 장착된 타이어로 교환 후 몇 분간 주행을 하면 TPMS 경고등은 소등 됩니다. 계속해서 TPMS 경고등이 소등되지 않으면 자사 직영 서비스센터 또는 서비스협력사에 의뢰하십시오.

⚠ 주 의

- **타이어 공기압 감지 시스템이 장착된 차량에는 어떠한 타이어 방수제도 사용하지 마십시오. 타이어 공기압 감지 센서에 손상이 갈 수 있습니다.**
- **못이나 도로 파편으로 인한 갑작스런 타이어 손상은 감지 할 수 없습니다.**
- **타이어 공기압 감지 시스템의 부품을 임의로 조정하거나 수정하지 마십시오. 타이어 공기압 감지 시스템의 정상적인 작동을 방해합니다.**
- **정확히 저압 타이어를 감지 하기 위해서는 각 휠에 타이어 공기압 감지 센서가 장착되어 있어야 하며, 그 이외의 장소(예비 타이어 포함)에 타이어 공기압 감지 센서가 있으면 경고등이 점등될 수 있습니다.**
- **타이어 교환시 타이어 공기압 감지 센서가 분실 또는 손상되지 않도록 주의하십시오.**

타이어 펑크 시의 조치

⚠ 경 고

- **외부요인으로 인한 갑작스런 타이어 손상은 즉시 감지되지 않습니다. 차체가 불안정하면 곧바로 가속페달에서 발을 떼고 천천히 안전한 장소로 이동하여 차량을 점검하십시오.**
- **타이어 공기압 감지 시스템의 작동을 방해하는 어떠한 개조, 변형도 하지 마십시오.**
- **시중에서 판매하는 휠에는 타이어 공기압 감지센서가 없습니다. 안전을 위해 타이어 공기압 감지 센서가 장착된 순정 휠을 사용하십시오.**

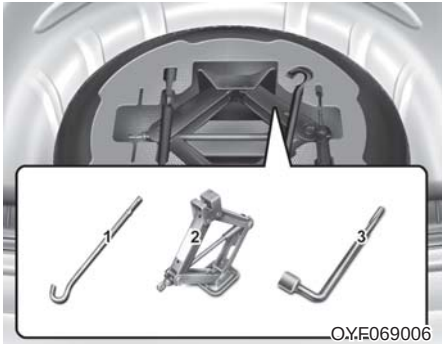

■ 부속공구

점검 정비에 필요한 부속공구 및 잭핸들, 잭 등은 트렁크 내 하단부에 보관되어 있습니다.

1. **잭핸들**
   차량을 들어 올릴 때 사용하며, 휠 너트 렌치와 결합하여 사용하십시오.
2. **잭**
   「잭 사용 방법」을 참조하십시오.
3. **휠 너트렌치**
   타이어 휠의 고정 너트를 탈거할 때 사용하며 펑크가 발생한 경우 없어서는 안될 아주 중요한 공구입니다. 또한 잭업시 잭핸들과 함께 사용됩니다.

▶ 잭 사용 방법

잭은 비상시에 타이어를 교환할 때만 사용하십시오.
다음의 주의·경고 사항을 준수하여 상해의 위험을 피하십시오.

1. 공구 장착 세트를 트렁크 하단부에서 꺼내십시오.
2. 공구 장착 세트를 트렁크에 보관할 경우 원래의 위치에 맞게 장착하십시오.

⚠ 주 의

운행 중 소음이나 관련 부품의 손상을 방지하기 위하여 잭 보관 시는 충돌이나 급제동 시에도 움직이지 않도록 확실히 고정시키십시오.

⚠ 경 고

- 도로 한가운데서 잭을 사용하지 마십시오.
- 잭은 견고하고 평탄한 곳에서 사용 하십시오.
- 견고하고 평탄한 곳을 찾을 수 없으면 차량견인을 요청하십시오.
- 잭의 최대 하중을 초과하지 마십시오.
- 반드시 지정된 잭 포인트에 사용하십시오.
- 잭을 사용하는 동안 엔진 시동을 걸지 마십시오.
- 동일한 차종에 장착된 잭만을 사용하십시오.
- 잭이 사용되는 동안 차 밑으로 들어 가지 마십시오.
- 차량이 잭에서 떨어지면 심각한 상해나 사망을 초래할 수 있습니다.



■ 예비 타이어 분리·장착

트렁크 내 하단부에 예비 타이어가 있습니다.
잠금 볼트를 풀어서 예비 타이어를 분리하십시오.
장착은 분리 방법의 역순으로 하면 됩니다.

⚠ 주 의

고정장치가 타이어 중앙부 안쪽에 제대로 고정되었는지 확인하십시오. 고정장치가 제대로 장착되지 않으면 주행 중 타이어가 움직여 소음이 발생할 수 있습니다.



■ 타이어 교환 방법

1. 주행중에 타이어가 펑크 났을 때는 비상 경고등을 켜고 가속 페달에서 발을 떼어 서서히 감속시킨 후 가볍게 브레이크 페달을 밟아 차를 도로 옆 교통 소통이 적은 견고하고 평탄한, 안전한 곳에 주차 시키십시오.
2. 주차 브레이크를 작동시켜 놓으십시오.
3. 변속레버를 「P」(주차)로 하십시오.

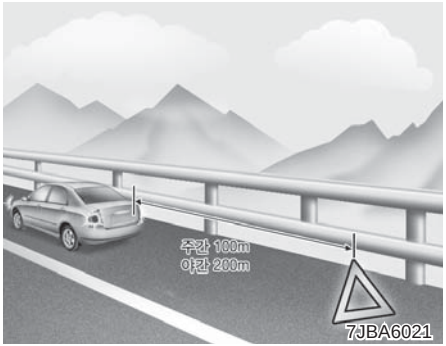

4. 차량 후방에 비상용 삼각판을 세워 통행하는 차량에 주의를 주십시오.
   반드시 비상 경고등을 켜고 특히 고속도로나 자동차 전용도로에서는 차량 후방(주간 100m, 야간 200m)에 고장차량을 확인할 수 있는 비상용 삼각판을 설치하십시오.
5. 예비 타이어, 잭과 잭 핸들 및 공구를 준비 하십시오.



6. 교환할 타이어의 대각에 있는 타이어에 고임목을 설치 하십시오.

⚠ 경 고

- **타이어를 교환하는 동안 움직임을 방지하기 위하여 항상 주차 브레이크를 완전히 작동시키고 교환되는 바퀴의 대각선 바퀴에 고임목을 고이십시오.**
- **타이어가 교환되는 동안 절대 엔진시동을 걸지 마십시오. 차량의 갑작스런 움직임으로 사고를 초래하여 상해를 입을 수 있습니다.**



7. 타이어에 체결되어 있는 너트는 렌치를 이용하여 시계 반대 방향으로 각각 한번씩 돌려 푸십시오. 이 때 너트를 완전히 풀어 분리하지 마시고 너트를 푸는 순서는 대각으로 하십시오.

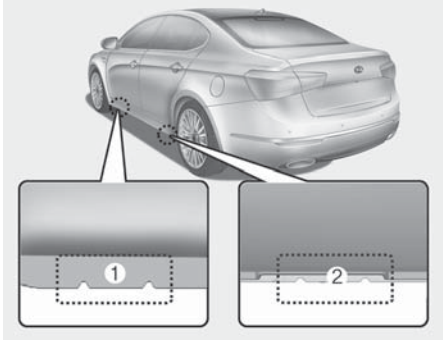

8. 교체해야 할 타이어에서 가장 가까운 잭 포인트(전방측은 ①, 후방측은 ②) 아래에 잭을 위치시키십시오.
(「잭 사용법」 참고)

   - 차량 하부의 플라스틱 부분과 간섭되지 않도록 설치하십시오.
   - 잭이 미끄러지지 않도록 확실하게 잭을 받치십시오.
     또한 기름이 묻어 있을 경우에는 깨끗이 닦고 잭을 받치십시오.
   - 잭이 확실하게 끼워졌는지를 확인하고 잭을 올리십시오.



9. 잭에 잭핸들과 휠 너트 렌치를 결합하여 타이어가 지면에서 떨어질 때까지 (최대 30mm) 올리십시오.
   바퀴의 너트를 풀기전에 안전하게 잭업 되었는지를 확인하십시오.

⚠ 경 고

장시간 잭업 시에는 안전을 위하여 각목 등으로 보강하여 차량을 지탱하십시오. 차량이 잭에서 떨어지면 심각한 상해를 초래할 수도 있습니다.

10. 휠 너트를 풀고 펑크난 타이어를 떼어 내십시오.
11. 예비 타이어를 위치시키고 손으로 너트를 끼우신 후 약간씩 조이십시오.
12. 잭핸들을 시계 반대 방향으로 돌려 타이어를 지면으로 내리십시오.



13. 휠 너트를 그림의 순서로 2~3회에 걸쳐 규정 토크만큼 완전히 조이십시오.

※ 체결토크 : 9~11kg·m

14. 잭과 잭핸들 및 각종 공구를 정해진 위치에 다시 놓으십시오.

⚠ 주 의

휠 너트를 조일 때 발로 밟아서 조이지 마십시오. 볼트, 너트가 파손될 수 있습니다.

- **한번에 규정 토크로 조여 주지 말고 여러 번으로 나눠서 조이십시오.**
  타이어를 고정시켜 주는 너트의 조임상태는 매우 중요합니다. 조임상태에 대해 자신이 없으면 가까운 자사 직영 서비스센터 또는 서비스협력사에서 점검을 받으십시오.
- **예비 타이어를 장착한 후에는 가능한 빨리 공기압을 점검하시고 필요하면 규정 압력으로 조정하십시오.**
  (8장, 「타이어 및 휠」의 공기압 제원 참조)

⚠ 주 의

타이어 장착시 부착 부위가 더러우면 너트가 이완되는 원인이 되므로 타이어가 닿는 모든 면을 청소하고 나서 장착하십시오.
또한 휠 너트의 나사부가 마모되어 있으면 디스크 휠에 변형이나 균열이 일어나므로 교환하십시오.

⚠ 주 의

- 너트는 원래의 것 또는 동일한 것을 사용하십시오.
- 타이어를 교환했을 때는 약 1,000km 주행후 다시 한번 휠 너트를 조여 풀림이 없는지를 점검하십시오.
- 타이어를 교환한 후 주행 중에 스티어링 휠이 흔들리거나 차체에 진동이 생길 때는 타이어의 균형이 맞지 않는 것이므로 타이어의 균형을 맞추십시오. 맞춘 후에도 불균형 상태가 계속될 때는 자사 직영 서비스센터 또는 서비스협력사에 정비를 의뢰하십시오.

⚠ 경 고

다른 종류의 타이어를 혼용해 사용하거나 규정 사이즈 이외의 타이어를 사용하는 것은 차의 안전성을 저해하므로 절대로 피하십시오.
단, 타이어 펑크 등 긴급상황이 발생하였을 때는 한시적으로 제공된 타이어 및 휠과 사이즈가 다른 임시 타이어를 사용할 수 있습니다.

⚠ 경 고

- 바퀴 하나가 지면에서 떨어지면 잭으로부터 차체가 미끄러질 수 있으므로 반드시 주차 브레이크 레버를 당겨 놓고, 교환할 타이어 대각방향의 타이어에 고임목을 설치 하십시오.
- 타이어 교환은 반드시 경사없는 평탄하고 안전한 장소에서 실시하십시오.
- 체결 토크가 적절하지 못할 경우 제동시 브레이크 떨림 현상이 일어날 수 있으며, 타이어 이탈 사고의 원인이 될 수 있습니다.
- 차량의 예비 타이어를 교환할 경우 항상 바른자세로 교체하시기 바랍니다. 허리 부상의 원인이 될 수 있습니다.

▶ 임시 타이어 장착 시 사양 적용시

임시 타이어는 장착 타이어의 펑크 등 긴급 상황이 발생하였을 때 일반 타이어로 교체할 수 있는 곳까지 이동할 동안에 사용하는 타이어로, 일반 타이어 대비 중량과 부피가 적어 차량 연비를 향상시키고 일반인들도 쉽게 교환할 수 있는 반면 일반 타이어에 비해 내구 성능 및 주행 성능이 떨어져 장거리 및 고속 주행을 해서는 안되며 반드시 비상시에만 사용하도록 하십시오.

⚠ 주 의

- **임시 타이어를 탈거후 재장착 시에는 완전히 고정되게 하십시오. 만약 장착 후 유동이 있는 경우는 재장착하거나, 자사 직영 서비스센터에서 점검을 받으십시오.**
- **임시 타이어를 차량에 장착할 때는 장착 방향을 반드시 준수하여 장착하십시오.**
- **임시 타이어를 손이나 발로 흔들어 흔들림이 없이 제대로 장착되었는지 확인하십시오.**
- **임시 타이어 장착 시 주행속도 60km/h (최고속도 80km/h) 및 공기압 60psi 를 반드시 지키십시오.**

⚠ 주 의

- **임시 타이어를 장착한 후 신속히 가까운 자사 직영 서비스센터 또는 서비스협력사에서 규정된 일반 타이어로 교체하여 운행하십시오. 임시 타이어로 장거리 운행을 삼가십시오.**
- **임시 타이어를 장착했을 경우, 타이어 체인을 사용하지 마십시오.**
- **임시 타이어는 각 차량에 맞게 특수 설계되었으므로, 다른 차량에의 사용은 금하십시오.**

▶ 잭 라벨

■ A타입

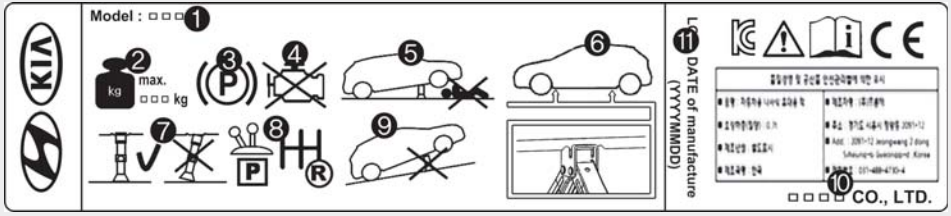

OHYK064001

■ B타입



OHYK064002

※본 도안은 실제 차량과 다를 수 있습니다. 상세 내용은 잭에 붙어있는 라벨을 참고하시기 바랍니다.

1. 적용 차종
2. 최대 허용 하중
3. 주차 브레이크를 체결한 후 잭을 사용하십시오.
4. 엔진을 정지시키고 잭을 사용하십시오.
5. 잭이 사용되는 동안 차 밑으로 들어가지 마십시오.
6. 차량용 잭 지지 부위 : 잭을 지정된 두개의 홈 사이에 지지하십시오.
7. 잭이 움직이지 않도록 지면에 수직하게 설치하십시오.
8. 차량용 잭 사용시 자동 변속기 차량은 「P」(주차)단 기어에 놓으십시오.
9. 잭은 견고하고 평탄한 곳에서 사용하십시오.
10. 잭 제조사
11. 잭 제조년월

차량 견인

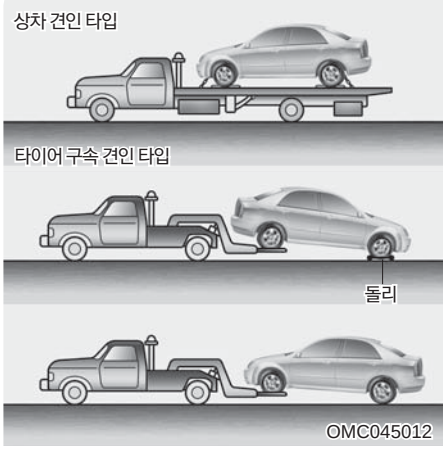

■ 견인 트럭으로 견인 시

만일 견인이 필요하다면 되도록 자사 직영 서비스 센터 또는 서비스협력사 또는 견인 전문 업체를 이용하십시오.
견인하는 가장 좋은 방법은 견인차량을 이용하여 차량 전체를 들어올리는 상차 견인으로 견인하는 것이며, 만약 두 바퀴를 이용하여 견인 시에는 구동되는 바퀴인 앞바퀴를 들어 올려 타이어 구속방식으로 견인할 수도 있습니다.
견인되기 전에 주차 브레이크를 해제하고 변속레버를 「N」(중립) 위치에 놓으십시오.

⚠ 주 의

- **전자 파킹 브레이크(사양 적용시)가 정상적인 절차를 통해 해제되지 않을 경우 차량을 상차 견인하여 자사 직영 서비스센터 또는 서비스협력사에 점검을 의뢰하십시오.**

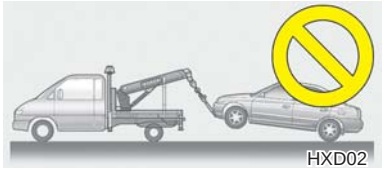

- **서스펜션 구속 방식으로 견인하면 범퍼 및 하부 부품에 손상을 줄 수 있습니다.**

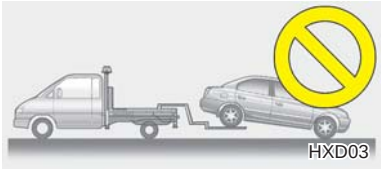

- **구동되는 앞바퀴를 땅에 대고 차량 뒷부분을 들어올려 견인하면 변속장치에 손상을 줄 수 있습니다.**
- **견인 시 범퍼 및 하부부품 손상에 주의 하십시오.**

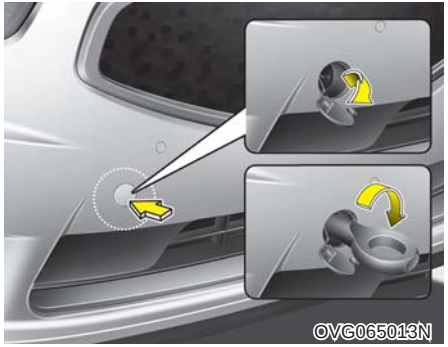

■ 탈부착 견인 후크(전방) 사양 적용시

1. 공구 박스내에 있는 견인 후크를 준비 하십시오.
2. 범퍼의 홀 커버 아래쪽을 눌러 분리하십시오.
3. 견인 후크를 홀에 넣어 오른쪽으로 돌려 체결하십시오.
4. 분리는 체결의 역순으로 하십시오.



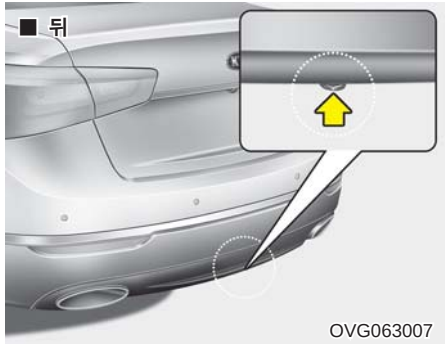

■ 견인차가 아닌 일반차량으로의 견인시

1. 견인 후크에 로프를 단단히 고정 시키십시오.

⚠ 주 의

차량 다른 부위에 연결하여 견인 할 경우 차체 손상 및 변형의 우려가 있으므로 반드시 견인 후크에 연결 하십시오.

⚠ 경 고

- **견인 후크는 일시적인 짧은 거리의 견인 및 구난 시 사용하고자 하는 것으로 상시 견인의 목적은 없습니다. 용도 이외로 사용할 경우 사고의 우려가 있습니다.**
- **견인을 할 때에는 매우 주의하십시오. 비상용 견인 고리와 견인 로프 또는 체인에 과도한 하중을 줄 수 있는 갑작스러운 출발이나 난폭한 운행을 피하십시오. 견인 고리와 견인 로프 또는 체인이 파손되어 심각한 부상이나 차량 손상을 줄 수 있습니다.**

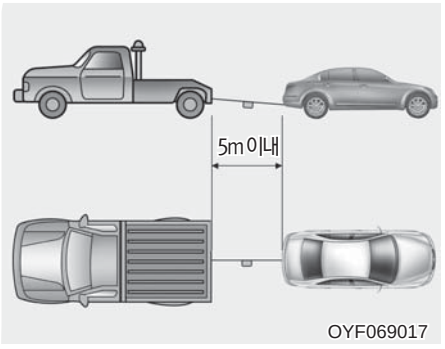

2. 로프는 5m 이내로 하고 중앙에 흰천(약 30cm 너비)을 묶어 식별이 가능하도록 하십시오.
3. 변속 레버를 중립(N) 위치에 놓으십시오.
4. 주차 브레이크를 해제 하십시오.
5. 견인 중에는 로프가 느슨해지지 않도록 하고, 강한 충격이나 횡방향으로의 힘이 가해지지 않도록 주의 하십시오.
6. 견인시 운전자 상호간에 연락을 하면서 스티어링 휠을 잡고 견인차량과 같은 방향으로 조향을 하십시오.

※ 견인 시 유의 사항

- 바퀴가 진흙, 모래 또는 도랑 등 차량 자체의 힘으로 빠져 나올수 없는 상태에 있을때 절대 임의로 견인하지 마십시오.
- 견인하는 차량보다 무거운 차량의 견인은 피하십시오.
- 브레이크 제동 성능이 평소보다 나빠지므로 제동시에는 브레이크 페달을 평소보다 힘껏 밟으십시오.
- 긴 경사길을 내려올 때는 브레이크가 과열되어 제동 성능이 떨어질 우려가 있으므로 자주 차량을 정지시켜 브레이크를 식히십시오.
- 자동변속기 차량은 위급시 짧은 거리(견인속도 : 15km/h 이내, 견인거리 1.5km 이내)를 제외하고는 일반차량으로의 견인을 하지 마십시오.
  변속기가 파손될 수 있습니다.

⚠ 주 의

자동변속기 차량은 자동변속기 오일이 누유가 없을때만 일반 차량으로의 견인이 가능합니다. 오일 누유가 없는지 확인하십시오. 오일 누유가 발생한 상태에서 일반차량으로의 견인은 변속기가 파손될 수 있습니다.

⚠ 경 고

- **견인이 잘 이루어지지 않는다면 무리하게 견인을 계속하려고 하지 마시고 자사 직영 서비스센터 또는 서비스협력사 또는 견인 전문 업체를 이용하십시오.**
- **가능한 차량 앞쪽으로 똑바로 향하여 견인하십시오.**
- **견인 시 차량으로부터 멀리 떨어져 계십시오.**

⚠ 경 고

바퀴가 진흙, 모래 또는 차량 자체의 힘으로는 빠져 나올 수 없는 상태에 있을 때 비상 견인 고리를 이용하여 차량을 견인하고자 할 경우 견인 고리에 과도한 하중이 가해져 견인 고리, 로프 또는 체인이 파손되어 심각한 차량 손상이나 부상을 초래할 수 있습니다. 자사 직영 서비스센터 또는 서비스협력사 또는 견인 전문 업체에 의뢰하십시오.

사고 및 차량 화재 시 응급조치

■ 사고 발생 시

사고를 일으키거나 사고를 당한 경우는 인명 안전을 고려해 다음 조치를 취하십시오.

1. 후속 사고를 방지하기 위해 다른 차량에 방해가 되지 않는 안전한 장소(도로 옆, 공터 등)에 차를 세우십시오.
2. 부상자가 발생했을 경우 응급처치를 하고 경찰서 및 119에 연락하여 도움을 요청하십시오.
3. 경찰관 및 119 구급대원 등이 도착한 후에는 지시에 따르십시오.
4. 경미한 사고라도 반드시 의사의 진단을 받으십시오.

⚠ 경 고

사고가 발생했을 때는 사고차로부터 연료가 유출될 수 있습니다. 이때는 인화, 폭발 등을 방지하기 위해 엔진을 정지 시키고 현장에서는 담뱃불 등의 화기를 멀리하십시오.

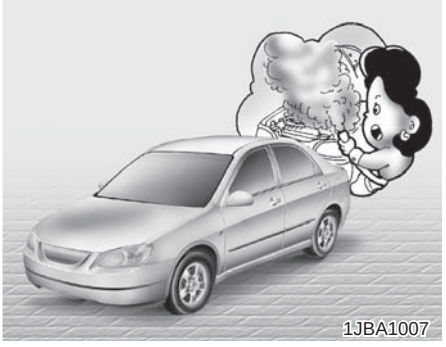

■ 차량 화재 시

즉시 안전한 장소에 정차하여 엔진을 정지 시킨 후 소화기 등으로 진화하십시오. 진화 등의 응급조치를 할 수 없는 상황이라면 사람들의 접근을 막고 소방서 및 경찰서에 연락하여 필요한 조치를 취하십시오.

안전을 위해 항상 소화기를 차내에 비치 하십시오. 소화기는 인근 소방기구 판매업소에서 구입하실 수 있습니다.

※ 평상시에 소화기의 장착 위치 및 사용법을 미리 확인하여 화재 발생시 신속한 조치를 취하십시오. 소화기가 최적의 성능을 발휘할 수 있도록 관리 요령에 따라 정기적으로 점검하십시오. 소화기 관리 요령 및 주의 사항은 소화기에 부착된 안내문을 참고하십시오.

※ 소화기 사용방법

1. 바람을 등지고 안전핀을 제거하십시오.
2. 노즐을 화재의 근원으로 향하게 하십시오.
3. 레버를 움켜 쥐고 빗자루로 쓸듯이 방사하십시오.

하이브리드 차량 응급조치

- 차량을 안전한 장소에 이동시킨 후, 고전압의 전기 누출의 위험을 방지하지 위해 다음의 사항을 꼭 지켜주십시오.
  1. 브레이크 페달을 밟고, 주차 브레이크를 체결하십시오.
  2. 변속레버를「P」(주차)위치로 이동하십시오.
  3. 차량으로 부터 시동 버튼을 눌러 시동을「OFF」하십시오. (에너지 입/출력 금지)
- 차량 위치가 실내 일 경우 수소가스 방출을 위하여 문을 열어 환기하십시오.
- 화재 진압을 위하여 액체 물질을 사용하지 마십시오.
  - 분말소화기 혹은 모래를 사용하여 화재를 진압하여 주십시오.
- 차량이 반쯤 침수 상태일 경우 차량의 안전 플러그등 일체의 접근을 금지하십시오.
- 고전압 케이블이 벗겨진 상태에서는 만지지 마십시오.
- 고전압 배터리 전해질 누수 발생시는 피부에 접촉하지 마십시오.

⚠ 경 고

본 차량은 하이브리드 전용의 고전압 계통 부품이 장착되어 있으므로 사고발생시 다음과 같은 특별한 주의가 요구됩니다.

- **사고가 발생하였을 때 고전압 부품이 파손되어 감전사고가 발생할 수 있으니 엔진을 정지시키고 엔진룸 및 트렁크 룸 내부 부품의 접촉을 금하여 주십시오.**
- **사고가 발생하였을 때 고전압 배터리가 파손되어 인체에 유해한 가스 및 전해액이 누출될 수 있습니다. 가스 누출이 의심이 되면 창문을 열어 환기를 시키고 실외로 이동하십시오. 만일 누출된 액체가 눈에 들어가거나 피부에 접촉되면 즉시 흐르는 물 또는 소금물로 환부를 세척한 후 의사의 진료를 받으십시오.**

⚠ 경 고

- **차량화재 발생시 트렁크 룸 내부의 고전압 배터리가 가열되어 폭발할 수 있으니 신속히 화재를 진압하여야 하며 불가능할 경우 차량에서 대피하고 사람들이 접근하지 않도록 하여 주십시오. 화재진압시에는 가능한 물을 사용하고 불가시 분말소화기 혹은 모래 등 전기화재에 적합한 소화기를 사용하십시오.**
- **견인이 필요하다면, 네 바퀴를 모두 들어 올려 견인하십시오.**
  견인시 앞바퀴가 지면에 있으면, 전동기는 계속적으로 전기를 생성할 수도 있습니다. 화재는 손상의 정도에 따라 발생할 수 있습니다.

■ 가스 및 전해질 유출시 조치사항

- 차량 시동 버튼「OFF」: 에너지 입/출력을 금지하십시오.
- 가스 발생시 가스는 수소 및 알카리성 증기이므로 만일 차량 위치가 실내일 경우 즉각 환기를 시키고 안전한 장소로 대피하십시오.
- 만일 누출된 액체가 피부에 접촉시 즉각 붕산 용액으로 중화시키고, 흐르는 물 혹은 소금물로 환부를 세척하십시오.
- 누출된 증기나 액체가 눈에 접촉시 즉각 흐르는 물에 세척 후 의사의 진료를 받으십시오.
- 만일 고온에 의한 가스 누출일 경우 배터리가 완전히 상온으로 식을 때까지 사용을 금지하십시오.

폭설 시 행동요령

- 라디오를 항상 청취하고 고속도로 안내전화 1588-2504를 이용합시다.
- 커브길, 고갯길, 교량 등에는 감속운전을 하십시오.
- 차량방치 및 갓길 주차는 제설작업에 지장을 초래하니 삼가십시오.
- 부득이 이석 시 연락처를 반드시 남겨 두십시오.
- 차간 안전거리를 확보하고 브레이크 사용을 자제하십시오.
- 수시로 차량 주변의 눈을 치워 배기관(머플러)이 막히지 않도록 하십시오.

※ 고속도로 콜센터 전화 및 권역별 라디오 주파수 안내

고속도로 안내전화 : 1588-2504, 031-710-7240~5, 031-710-7251~6
재난 시 라디오 주파수

구 분		서 울	대 전	대 구	부 산	광 주	군 산	원 주	강 릉
KBS	표준	97.3	94.7	101.3	103.7	90.5	96.9	97.1	98.9
MBC	F4U	91.9	97.5	95.3	88.9	91.5	99.1	98.9	94.3
	표준FM	95.9	92.5	96.5	95.9	93.9	94.3	92.7	96.3
SBS (지역민방)		107.7	95.7	99.3	99.9	101.1	90.1	105.1	106.1
교통방송		95.1	102.9	103.9	94.9	97.3	102.5	105.9	105.5

[NSC(국가안전보장회의) 권장 대국민 행동 요령]

7장 목차

엔진부의 명칭 7-3
점검 정비 7-4
운전자 의무 준수 사항 7-4
점검 정비 시 주의 사항 7-5
일상 점검 7-7
정기 점검 7-9
통상조건 7-9
가혹 조건 7-19
엔진 오일 점검 7-20
엔진 오일량 점검 및 보충 7-20
엔진 오일 및 필터 교환 7-21
냉각수 점검 7-22
냉각수량 점검 및 보충 7-22
전기(동력)장치 냉각수 7-22
냉각수 교환 7-23
브레이크 액 점검 7-24
브레이크 액량 점검 및 보충 7-24
자동변속기 오일 점검 7-25
와셔액 점검 7-25
와셔액 점검 및 보충 7-25
벨트 점검 7-26
하이브리드 스타터 & 제너레이터(HSG) 구동 벨트 7-26
에어클리너 점검 7-27
필터의 점검 7-27
필터의 교환 7-27
공조 장치용 에어필터 점검 7-28
필터의 점검 7-28
필터의 교환 7-29
와이퍼 블레이드 점검 7-30
블레이드의 점검 7-30
와이퍼 블레이드 교환 방법 7-31
배터리 점검 7-33
배터리 관리 요령 7-33
배터리 초기화 항목 7-35
타이어 및 휠 점검 7-36
타이어 관리 7-36
공기압 관리 7-36
타이어의 위치 교환 7-37
휠 얼라인먼트 및 타이어 밸런스 7-37
타이어의 교환 7-38
휠의 교환 7-39
타이어 측면 표시 7-40
저편평비 타이어 7-43
퓨즈의 교환 7-44
실내 퓨즈 7-45
엔진룸 퓨즈/릴레이 7-47

퓨즈/릴레이 라벨 7-49
전구의 교환 7-53
전조등, 방향지시등, 차폭등, 안개등 전구의 교환 7-54
옆 방향지시등 전구의 교환 7-55
제동등, 미등, 방향지시등, 후진등 전구의 교환 7-55
보조제동등 전구의 교환 7-57
실내등 전구의 교환 7-58
차체 손질 7-59
외장 손질 7-59
내장 손질 7-63
배출가스 허용기준 7-65
유해 배출가스 7-65
운행차 배출가스 허용기준 7-65
배출가스 저감을 위한 차량관리 7-66
배출가스 제어장치의 관리 및 정비 7-66
점화 플러그 7-66
에어클리너 7-67
촉매 변환 장치 7-67

엔진부의 명칭

■ 2.4L



1. 냉각수 보조 탱크
2. 엔진 오일 주입구
3. 브레이크 액 탱크
4. 에어클리너
5. 퓨즈 박스
6. 전기(동력)장치 냉각수 탱크
7. 라디에이터 캡
8. 엔진 오일 레벨게이지
9. 와셔액 탱크

※본 도안은 설명을 위한 샘플로, 엔진 또는 차량에 따라 위치 및 형상이 다를 수 있습니다.

OVGH013004

점검 정비

자동차는 시간이 경과하고 주행거리가 증가함에 따라 그 기능이 노화됩니다.
당사에서 추천하는 정기 점검 주기표에 따라 점검 정비하여 차량의 수명을 연장하고 주행중의 갑작스런 고장으로 인한 사고의 위험에서 벗어나십시오.
(「정기 점검 주기표」 참조)

점검 정비를 할때는 반드시 자사 순정부품을 사용하시고 차량에 대한 특별한 지식과 장비를 갖춘 자사 직영 서비스센터 또는 서비스협력사에서 실시하십시오.
만일, 순정부품을 사용하지 않거나 자사 직영 서비스센터 또는 서비스협력사가 아닌 곳에서 점검 정비하여 발생하는 클레임은 보증수리 기간이라도 보증수리를 받을 수 없으므로 주의하십시오.
자세한 사항은 보증서를 참고하십시오.

또한, 자동차 관리법에 따라 자동차 소유자는 자동차 신규등록일로 부터 해당 기간이 경과되면 반드시 점검 및 검사를 받아야 합니다.

■ 운전자 의무 준수 사항

⚠ 주 의

- **잘못된 점검 정비는 고장의 원인이 됩니다. 본 취급설명서에 기재된 점검 정비 방법은 비교적 운전자가 손쉽게 할 수 있는 항목입니다.**
  그러나, 보증기간 내라도 운전자의 잘못된 점검 정비로 인한 클레임은 보증수리를 받을 수 없음에 유념하십시오.
  기재된 점검 정비 방법이 어렵고 이해되지 않으면 자사 직영 서비스센터 또는 서비스협력사에 점검 정비를 의뢰하십시오.
- **물 또는 왁스 등 액체성 물질로 엔진룸을 청소할 경우 차량의 전기계통에 이상을 초래하여 정상적인 차량운행이 불가능할 수 있으므로 액체성 물질로 엔진룸을 청소하지 마십시오.**

⚠ 경 고

점검 정비를 할때는 반드시 세심한 주의를 기울여 안전사고가 일어나지 않도록 하십시오.

■ 점검 정비 시 주의 사항

- 경사가 없는 평탄한 장소에서 실시하십시오.
- 시동 「OFF」 또는 「ACC」로 한 후 변속레버를 「P」(주차)에 위치시킨 후 주차 브레이크를 작동시켜 놓으십시오.
- 엔진 시동 상태에서 점검을 해야 할 때가 아니면 반드시 엔진 시동을 끄십시오.
- 점검 정비는 환기가 잘 되는 장소에서 실시하십시오.
- 차량 밑에서 작업할 때는 반드시 리프터를 사용하십시오.
- 배터리의 「-」단자를 분리하고 점검 정비하십시오.

⚠ 주 의

- **배터리, 점화 케이블, 전기 배선에는 전류가 흐르고 있다는 것에 유념하여 퓨즈, 메인퓨즈가 단선되지 않도록 하십시오.**
- **엔진 룸 점검 또는 정비 시 엔진 커버 상단 또는 연료 관련 부품 위에 무거운 물건을 올려 놓거나 무리한 힘 또는 충격을 가하지 마십시오.**
- **연료 계통(연료 라인 및 연료 분사장치) 정비 시에는 반드시 자사 직영 서비스센터 또는 서비스협력사에서 실시하십시오.**
- **점검 정비 시 엔진 커버를 임의로 탈거한 상태에서 장시간 주행하지 마십시오.**

⚠ 경 고

- **엔진부를 점검할 때는 반드시 엔진을 정지시키고 엔진이 식은 후에 실시하십시오. 그렇지않으면 화상을 입을 수 있습니다.**
- **엔진을 시동시키고 밀폐된 장소에서 점검 정비할 경우 배기가스에 중독될 수 있으니 반드시 환기를 시키십시오.**
- **잭으로 차량을 받친 상태에서 차량 밑으로 들어가지 마십시오.**
  잭으로 부터 차량이 미끄러지면 심각한 부상을 초래할 수 있습니다.
- **연료장치나 배터리 근처에서는 불꽃을 멀리 하십시오. 화재의 위험이 있습니다.**
- **하이브리드 시스템 점검이 필요할 경우 트렁크 내 서비스 플러그를 분리 후 점검해야 합니다. 또한 서비스 플러그를 분리 후 약 5분정도 기다린 후 실시하십시오.**

⚠ 경 고

- 엔진 시동상태에서 작업을 해야 할 경우에는 옷자락, 시계, 반지 등은 제거하여 위험을 사전에 방지 하십시오. 구동벨트, 냉각팬에 손, 옷자락, 머리카락, 공구등이 닿지 않도록 하십시오.
- 배터리의「−」단자를 연결할 때는 주의하십시오.「−」단자에「+」케이블을 연결하거나「+」단자에「−」케이블을 연결하지 마십시오.
  화재의 위험이 있습니다.
- 엔진룸 점검시 주변에 화기를 가까이 하지 마십시오.
  연료와 와셔액, 각종 오일류 증발가스 인화로 화재 위험이 있습니다.

⚠ 경 고

- 배터리, 점화 케이블, 전기 배선을 다룰 때는 미리 배터리의「−」단자를 분리하십시오. 전류가 흐르고 있어 감전될 수 있습니다.
-  엔진이 작동하지 않은 상태에서도 냉각팬이 작동할 수 있습니다. 냉각팬 작동은 심각한 부상의 원인이 될 수 있으므로 주의 바랍니다.

⚠ 경 고

브레이크 액이 통과되는 브레이크 부품이 탈거되거나 교체되었다면 브레이크 부품 내 공기가 잔존하여 제동성능이 저하될 수 있으므로 올바른 브레이크 계통 공기빼기를 수행하기 위해 반드시 자사 직영 서비스센터나 서비스 협력사에 점검, 정비를 의뢰하십시오.

일상 점검

일상 점검이란 자동차를 운행하는 사람이 매일 차량을 운행하기 전에 행하는 점검을 말하며 이는 안전 운행에 필요한 최소한의 점검이고 운전자의 의무이기도 합니다. 반드시 실시하십시오.

점 검 항 목		점 검 내 용
이상 유무 확인		· 전일 운전시 이상이 있던 부분은 정상인가
엔진룸을 열고	엔 진	· 시동이 용이하고 연료, 엔진오일, 냉각수가 충분한가 · 누수, 누유는 없는가 · 구동벨트의 장력은 적당하고 손상된 곳은 없는가 · 하이브리드 스타터&제너레이터(HSG) 구동 벨트의 장력은 적당하고 손상된 곳은 없는가
	변 속 기	· 누유는 없는가
	기 타	· 브레이크액, 와셔액 등은 충분하고 누유는 없는가
차의 외관에서	엔 진	· 배기가스의 색깔은 깨끗하고 유독가스 매연의 배출이 없는가
	완 충 스 프 링	· 스프링의 연결부위에 손상, 균열이 없는가
	바 퀴	· 타이어의 공기압은 적당한가 · 타이어의 이상마모 또는 손상은 없는가 · 휠너트(또는 볼트)의 조임은 충분하고 손상은 없는가
	램 프	· 점멸이 확실하고 파손되지 않았는가
	등 록 번 호 표	· 번호표가 파손되지 않았는가

점검항목		점검내용
운전석에 앉아서	엔진	· 연료는 충분하고 시동은 용이한가
	스티어링 휠	· 흔들림, 유동이 없는가 · 조작이 용이한가
	브레이크	· 페달의 유격과 잔류간극이 적당한가 · 브레이크의 작동이 양호한가 · 주차 브레이크의 작동량은 적당한가
	변속기	· 변속레버의 조작이 용이한가, 심한 진동은 없는가
	실외미러 / 실내미러	· 비침 상태가 양호한가
	경음기	· 작동이 양호한가
	와이퍼	· 작동이 양호하고 와셔액은 충분한가
	각종기계 및 스위치	· 작동이 양호한가

정기 점검

차량을 주로 다음과 같은 조건이 아닌 곳에서 사용했다면 통상 조건의 점검 주기를 따르십시오.
그러나 만약 다음과 같은 조건에서 사용했다면 가혹 조건의 점검 주기를 따르십시오.

1. 짧은 거리를 반복해서 주행했을 때
2. 엔진 내에 모래 및 먼지가 많이 유입되는 경우
3. 공회전을 과다하게 계속 시켰을 때
4. 교통 체증이 심한 곳을 주행하는 경우
5. 험한 길(모래자갈길,눈길,비포장길)등의 주행빈도가 높은 경우
6. 산길, 오르내리막길 등의 주행빈도가 높은 경우
7. 경찰차, 택시, 상용차, 견인차 등으로 사용하는 경우
8. 고속주행(170km/h이상)의 빈도가 높은 경우
9. 잦은 정지와 출발을 반복으로 주행 할 경우
10. 소금, 부식물질 또는 한랭지역을 운행하는 경우

위와 같은 조건에서 차량을 운행했다면, 정기 점검 주기보다 더 자주 점검, 교체, 보충하여야 합니다.

■ 통상조건

다음의 통상조건 점검주기는 주행거리에 따른 주기를 기본으로 하였으나, 일부 부품은 주행거리와 함께 시간경과에 따라서도 점검 또는 교체해야 하는 경우도 있습니다.
다음과 같은 거리/시간 병기 항목은 차량의 주행거리와 경과시간 중 먼저 도래하는 시점에 해당 부품의 점검이나 교체를 해야 하므로 주의하십시오.

- 엔진오일 및 오일필터
- 하이브리드 스타터&제너레이터(HSG) 구동벨트
  ※ 제너레이터 : 발전기

▶ 배출가스 제어 관련 항목(가솔린엔진)

일일 점검 항목

- 각종 오일 누유, 냉각장치의 누수 여부 점검
- 냉각수량 점검 및 교체 (최초교체 : 20만km 또는 10년, 최초 교체후 매 4만km 또는 매2년 마다 교체)
- 배터리 상태 점검
- 브레이크 액 점검
- 시동 불능 시(재시동 3회 이내 제한) 점검*5
- 앞 바퀴 정렬 상태 점검(상태에 따라 수시 점검 및 조정)
- 엔진 부조 시 점검*5
- 엔진오일 및 오일필터 점검
- 연료라인 및 연결부 누유 점검
- 연료량 점검(연료부족 경고등 점등시 즉시 주유)*1
- 연료호스, 연료 주입구 캡 점검
- 증발가스 호스 점검
- 브레이크 페달 유격(상태에 따라 수시 점검 및 조정) 점검
- 타이어 공기압, 마모상태 점검
- 하이브리드 스타터&제너레이터(HSG) 구동 벨트 점검 (매 105,000km 또는 48개월마다 교체)

*1 검증되지 않은 연료(첨가제 등)은 주유하지 마십시오.

*5 엔진부조나 과도한 재시동시 촉매장치 등 배출가스 관련 부품에 치명적인 손상을 초래할 수 있습니다.

※ 상기 연료관련 점검/교환 주기는 국내석유사업법에 명시된 경유/휘발유 품질기준을 만족하는 연료일 경우 해당됩니다.

※ 점검 : 조정, 보충, 청소 또는 필요시 교환

12개월 마다 점검 항목

- 에어컨 냉매 점검
- 에어컨 작동 상태 점검

※ 점검 : 조정, 보충, 청소 또는 필요시 교환

10,000km 점검 항목

- 도어 체커, 각 잠금장치, 각 힌지부 윤활 점검
- 드라이브 샤프트와 부츠 점검
- 배기 파이프(머플러) 청소 및 조임 상태 점검
- 브레이크 패드 및 디스크 점검
- 에어클리너 필터 점검
- 조향계통 각 연결부, 기어박스, 부츠 손상 여부 점검
- 주차 브레이크 행정 점검
- 타이어 위치 교환
- 현가 장치 (볼트 및 너트 조임 토크) 점검
- 휠 너트의 조임 상태 점검

※ 점검 : 조정, 보충, 청소 또는 필요시 교환

15,000km 점검 항목

- 각 진공호스 점검
- 공조장치용 에어 필터 교체
- 엔진오일 및 오일필터 교체(또는 12개월 경과 시)
- 하이브리드 스타터&제너레이터(HSG) 구동 벨트 점검 (또는 12개월 경과 시)

※ 점검 : 조정, 보충, 청소 또는 필요시 교환

20,000km 점검 항목

- 도어 체커, 각 잠금장치, 각 힌지부 윤활 점검
- 드라이브 샤프트와 부츠 점검
- 배기 파이프(머플러) 청소 및 조임 상태 점검
- 브레이크 패드 및 디스크 점검
- 브레이크 호스 및 라인의 누유, 파손 여부 점검
- 에어클리너 필터 점검
- 조향계통 각 연결부, 기어박스, 부츠 손상 여부 점검
- 주차 브레이크 행정 점검
- 타이어 위치 교환
- 현가 장치(볼트 및 너트 조임 토크) 점검
- 휠 너트의 조임 상태 점검

※ 점검 : 조정, 보충, 청소 또는 필요시 교환

30,000km 점검 항목

- 각 진공호스 점검
- 각종 전기장치 점검
- 공조장치용 에어 필터 교체
- 도어 체커, 각 잠금장치, 각 힌지부 윤활 점검
- 드라이브 샤프트와 부츠 점검
- 로워암 볼 조인트 청소 점검
- 배기 파이프(머플러) 청소 및 조임 상태 점검
- 브레이크 패드 및 디스크 점검
- 에어클리너 필터 점검
- 엔진오일 및 오일필터 교체(또는 교체 후 12개월 경과 시)
- 연료 탱크 에어필터 점검*4
- 연료 필터 점검*2
- 조향계통 각 연결부, 기어박스, 부츠 손상 여부 점검
- 주차 브레이크 행정 점검
- 타이어 위치 교환
- 현가 장치(볼트 및 너트 조임 토크) 점검
- 휠 너트의 조임 상태 점검
- 하이브리드 스타터&제너레이터(HSG) 구동 벨트 점검 (또는 점검 후 12개월 경과 시)

*2 차량의 연료필터 막힘에 의한 출력저하, 시동성 저하, 연료압력 이상등의 문제가 발생시 즉시 필터를 교체하십시오.

*4 연료 탱크 에어필터의 오염시 주유가 안될 수 있으니 반드시 점검하십시오.

※ 점검 : 조정, 보충, 청소 또는 필요시 교환

40,000km 점검 항목

- 도어 체커, 각 잠금장치, 각 힌지부 윤활 점검
- 드라이브 샤프트와 부츠 점검
- 배기 파이프(머플러) 청소 및 조임 상태 점검
- 브레이크 패드 및 디스크 점검
- 브레이크 호스 및 라인의 누유, 파손 여부 점검
- 브레이크 액 교체
- 에어클리너 필터 교체
- 조향계통 각 연결부, 기어박스, 부츠 손상 여부 점검
- 주차 브레이크 행정 점검
- 타이어 위치 교환
- 현가 장치 (볼트 및 너트 조임 토크) 점검
- 휠 너트의 조임 상태 점검

※ 점검 : 조정, 보충, 청소 또는 필요시 교환

45,000km 점검 항목

- 각 진공호스 점검
- 공조장치용 에어 필터 교체
- 엔진오일 및 오일필터 교체(또는 교체 후 12개월 경과 시)
- 하이브리드 스타터&제너레이터(HSG) 구동 벨트 점검 (또는 점검 후12개월 경과 시)

※ 점검 : 조정, 보충, 청소 또는 필요시 교환

50,000km 점검 항목

- 도어 체커, 각 잠금장치, 각 힌지부 윤활 점검
- 드라이브 샤프트와 부츠 점검
- 배기 파이프(머플러) 청소 및 조임 상태 점검
- 브레이크 패드 및 디스크 점검
- 에어클리너 필터 점검
- 조향계통 각 연결부, 기어박스, 부츠 손상 여부 점검
- 주차 브레이크 행정 점검
- 타이어 위치 교환
- 현가 장치(볼트 및 너트 조임 토크) 점검
- 휠 너트의 조임 상태 점검

※ 점검 : 조정, 보충, 청소 또는 필요시 교환

60,000km 점검 항목

- 각 진공호스 점검
- 각종 전기장치 점검
- 공조장치용 에어 필터 교체
- 도어 체커, 각 잠금장치, 각 힌지부 윤활 점검
- 드라이브 샤프트와 부츠 점검
- 로워암 볼 조인트 청소 점검
- 배기 파이프(머플러) 청소 및 조임 상태 점검
- 브레이크 패드 및 디스크 점검
- 브레이크 호스 및 라인의 누유, 파손 여부 점검
- 에어클리너 필터 점검
- 엔진오일 및 오일필터 교체(또는 교체 후 12개월 경과 시)
- 연료 탱크 에어필터 점검*4
- 연료 필터 점검*2
- 조향계통 각 연결부, 기어박스, 부츠 손상 여부 점검
- 주차 브레이크 행정 점검
- 캐니스터 점검
- 타이어 위치 교환
- 현가 장치 (볼트 및 너트 조임 토크) 점검
- 휠 너트의 조임 상태 점검
- 하이브리드 스타터&제너레이터(HSG) 구동 벨트 점검 (또는 점검 후 12개월 경과 시)

*2 차량의 연료필터 막힘에 의한 출력저하, 시동성 저하, 연료압력 이상등의 문제가 발생시 즉시 필터를 교체하십시오.

*4 연료 탱크 에어필터의 오염시 주유가 안될 수 있으니 반드시 점검하십시오.

※ 점검 : 조정, 보충, 청소 또는 필요시 교환

70,000km 점검 항목

- 도어 체커, 각 잠금장치, 각 힌지부 윤활 점검
- 드라이브 샤프트와 부츠 점검
- 배기 파이프(머플러) 청소 및 조임 상태 점검
- 브레이크 패드 및 디스크 점검
- 에어클리너 필터 점검
- 조향계통 각 연결부, 기어박스, 부츠 손상 여부 점검
- 주차 브레이크 행정 점검
- 타이어 위치 교환
- 현가 장치 (볼트 및 너트 조임 토크) 점검
- 휠 너트의 조임 상태 점검

※ 점검 : 조정, 보충, 청소 또는 필요시 교환

75,000km 점검 항목

- 각 진공호스 점검
- 공조장치용 에어 필터 교체
- 엔진오일 및 오일필터 교체(또는 교체 후 12개월 경과 시)
- 하이브리드 스타터&제너레이터(HSG) 구동 벨트 점검 (또는 점검 후 12개월 경과 시)

※ 점검 : 조정, 보충, 청소 또는 필요시 교환

80,000km 점검 항목

- 도어 체커, 각 잠금장치, 각 힌지부 윤활 점검
- 드라이브 샤프트와 부츠 점검
- 배기 파이프(머플러) 청소 및 조임 상태 점검
- 브레이크 패드 및 디스크 점검
- 브레이크 호스 및 라인의 누유, 파손 여부 점검
- 브레이크 액 교체
- 에어클리너 필터 교체
- 조향계통 각 연결부, 기어박스, 부츠 손상 여부 점검
- 주차 브레이크 행정 점검
- 타이어 위치 교환
- 현가 장치 (볼트 및 너트 조임 토크) 점검
- 휠 너트의 조임 상태 점검

※ 점검 : 조정, 보충, 청소 또는 필요시 교환

90,000km 점검 항목

- 각 진공호스 점검
- 각종 전기장치 점검
- 공조장치용 에어 필터 교체
- 도어 체커, 각 잠금장치, 각 힌지부 윤활 점검
- 드라이브 샤프트와 부츠 점검
- 로워암 볼 조인트 청소
- 배기 파이프(머플러) 청소 및 조임 상태 점검
- 밸브 간극 점검, 조정*3 (또는 72개월 경과 시)
- 브레이크 패드 및 디스크 점검
- 에어클리너 필터 점검
- 엔진오일 및 오일필터 교체(또는 교체 후 12개월 경과 시)
- 연료 탱크 에어필터 점검*4
- 연료 필터 점검*2
- 조향계통 각 연결부, 기어박스, 부츠 손상 여부 점검
- 주차 브레이크 행정 점검
- 타이어 위치 교환
- 현가 장치 (볼트 및 너트 조임 토크) 점검
- 휠 너트의 조임 상태 점검
- 하이브리드 스타터&제너레이터(HSG) 구동 벨트 점검 (또는 점검 후12개월 경과 시)

*2 차량의 연료필터 막힘에 의한 출력저하, 시동성 저하, 연료압력 이상등의 문제가 발생시 즉시 필터를 교체하십시오.

*3 밸브 이음 발생 또는 엔진 진동 발생시 조정하십시오.

*4 연료 탱크 에어필터의 오염시 주유가 안될 수 있으니 반드시 점검하십시오.

※ 점검 : 조정, 보충, 청소 또는 필요시 교환

100,000km 점검 항목

- 도어 체커, 각 잠금장치, 각 힌지부 윤활 점검
- 드라이브 샤프트와 부츠 점검
- 배기 파이프(머플러) 청소 및 조임 상태 점검
- 브레이크 패드 및 디스크 점검
- 브레이크 호스 및 라인의 누유, 파손 여부 점검
- 에어클리너 필터 점검
- 조향계통 각 연결부, 기어박스, 부츠 손상 여부 점검
- 주차 브레이크 행정 점검
- 타이어 위치 교환
- 현가 장치(볼트 및 너트 조임 토크) 점검
- 휠 너트의 조임 상태 점검

※ 점검 : 조정, 보충, 청소 또는 필요시 교환

105,000km 점검 항목

- 각 진공호스 점검
- 공조장치용 에어 필터 교체
- 엔진오일 및 오일필터 교체(또는 교체 후 12개월 경과 시)
- 하이브리드 스타터&제너레이터(HSG) 구동 벨트 교체 (105,000km 또는 48개월)

※ 점검 : 조정, 보충, 청소 또는 필요시 교환

110,000km 점검 항목

- 도어 체커, 각 잠금장치, 각 힌지부 윤활 점검
- 드라이브 샤프트와 부츠 점검
- 배기 파이프(머플러) 청소 및 조임 상태 점검
- 브레이크 패드 및 디스크 점검
- 에어클리너 필터 점검
- 조향계통 각 연결부, 기어박스, 부츠 손상 여부 점검
- 주차 브레이크 행정 점검
- 타이어 위치 교환
- 현가 장치(볼트 및 너트 조임 토크) 점검
- 휠 너트의 조임 상태 점검

※ 점검 : 조정, 보충, 청소 또는 필요시 교환

120,000km 점검 항목

- 각 진공호스 점검
- 각종 전기장치 점검
- 공조장치용 에어 필터 교체
- 도어 체커, 각 잠금장치, 각 힌지부 윤활 점검
- 드라이브 샤프트와 부츠 점검
- 로워암 볼 조인트 청소
- 배기 파이프(머플러) 청소 및 조임 상태 점검
- 브레이크 패드 및 디스크 점검
- 브레이크 호스 및 라인의 누유, 파손 여부 점검
- 브레이크 액 교체
- 에어클리너 필터 교체
- 엔진오일 및 오일필터 교체(또는 교체 후 12개월 경과 시)
- 연료 탱크 에어필터 점검*4
- 연료 필터 점검*2
- 조향계통 각 연결부, 기어박스, 부츠 손상 여부 점검
- 주차 브레이크 행정 점검
- 캐니스터 점검
- 타이어 위치 교환
- 현가 장치 (볼트 및 너트 조임 토크) 점검
- 휠 너트의 조임 상태 점검
- 하이브리드 스타터&제너레이터(HSG) 구동 벨트 점검 (또는 12개월 경과 시)

※ 점검 : 조정, 보충, 청소 또는 필요시 교환

*2 차량의 연료필터 막힘에 의한 출력저하, 시동성 저하, 연료압력 이상등의 문제가 발생시 즉시 필터를 교체하십시오.

*4 연료 탱크 에어필터의 오염시 주유가 안될 수 있으니 반드시 점검하십시오.

130,000km 점검 항목

- 도어 체커, 각 잠금장치, 각 힌지부 윤활 점검
- 드라이브 샤프트와 부츠 점검
- 배기 파이프(머플러) 청소 및 조임 상태 점검
- 브레이크 패드 및 디스크 점검
- 에어클리너 필터 점검
- 조향계통 각 연결부, 기어박스, 부츠 손상 여부 점검
- 주차 브레이크 행정 점검
- 타이어 위치 교환
- 현가 장치(볼트 및 너트 조임 토크) 점검
- 휠 너트의 조임 상태 점검

※ 점검 : 조정, 보충, 청소 또는 필요시 교환

135,000km 점검 항목

- 각 진공호스 점검
- 공조장치용 에어 필터 교체
- 엔진오일 및 오일필터 교체(또는 교체 후 12개월 경과 시)
- 하이브리드 스타터&제너레이터(HSG) 구동 벨트 점검
  (또는 점검 후 12개월 경과 시)

※ 점검 : 조정, 보충, 청소 또는 필요시 교환

140,000km 점검 항목

- 도어 체커, 각 잠금장치, 각 힌지부 윤활 점검
- 드라이브 샤프트와 부츠 점검
- 배기 파이프(머플러) 청소 및 조임 상태 점검
- 브레이크 패드 및 디스크 점검
- 브레이크 호스 및 라인의 누유, 파손 여부 점검
- 에어클리너 필터 점검
- 조향계통 각 연결부, 기어박스, 부츠 손상 여부 점검
- 주차 브레이크 행정 점검
- 타이어 위치 교환
- 현가 장치(볼트 및 너트 조임 토크) 점검
- 휠 너트의 조임 상태 점검

※ 점검 : 조정, 보충, 청소 또는 필요시 교환

150,000km 점검 항목

- 각 진공호스 점검
- 각종 전기장치 점검
- 공조장치용 에어 필터 교체
- 도어 체커, 각 잠금장치, 각 힌지부 윤활 점검
- 드라이브 샤프트와 부츠 점검
- 로워암 볼 조인트 청소 점검
- 배기 파이프(머플러) 청소 및 조임 상태 점검
- 브레이크 패드 및 디스크 점검
- 에어클리너 필터 점검
- 엔진오일 및 오일필터 교체 (또는 교체 후 12개월 경과 시)
- 연료 탱크 에어필터 점검*4
- 연료 필터 점검*2
- 조향계통 각 연결부, 기어박스, 부츠 손상 여부 점검
- 주차 브레이크 행정 점검
- 타이어 위치 교환
- 현가 장치 (볼트 및 너트 조임 토크) 점검
- 휠 너트의 조임 상태 점검
- 하이브리드 스타터&제너레이터(HSG) 구동 벨트 점검 (또는 점검 후 12개월 경과 시)

*2 차량의 연료필터 막힘에 의한 출력저하, 시동성 저하, 연료압력 이상등의 문제가 발생시 즉시 필터를 교체하십시오.

*4 연료 탱크 에어필터의 오염시 주유가 안될 수 있으니 반드시 점검하십시오.

※ 점검 : 조정, 보충, 청소 또는 필요시 교환

160,000km 점검 항목

- 도어 체커, 각 잠금장치, 각 힌지부 윤활 점검
- 드라이브 샤프트와 부츠 점검
- 배기 파이프(머플러) 청소 및 조임 상태 점검
- 브레이크 패드 및 디스크 점검
- 브레이크 호스 및 라인의 누유, 파손 여부 점검
- 브레이크 액 교체
- 에어클리너 필터 교체
- 점화플러그 교체
- 조향계통 각 연결부, 기어박스, 부츠 손상 여부 점검
- 주차 브레이크 행정 점검
- 타이어 위치 교환
- 현가 장치 (볼트 및 너트 조임 토크) 점검
- 휠 너트의 조임 상태 점검

※ 상기 연료관련 점검/교환 주기는 국내석유사업법에 명시된 경유/휘발유 품질기준을 만족하는 연료일 경우 해당됩니다.

※ 점검 : 조정, 보충, 청소 또는 필요시 교환

무점검·무교체

- 자동변속기 오일

■ 가혹 조건

● : 교체, ○ : 점검, 조정, 보충, 청소 또는 필요시 교체

점 검 항 목	점 검 방 법	점 검 주 기	운행 조건
엔진 오일 및 오일필터	●	매 7,500km 또는 6개월	1, 2, 3, 4, 5, 6, 7, 8, 9, 10
에어클리너 필터	●	상태에 따라 수시 점검 또는 필요시 교체	2, 5
점화플러그	○	상태에 따라 수시 점검	1, 3, 7, 9
브레이크 디스크 및 패드	○	상태에 따라 수시 점검	2, 4, 5, 6, 7, 8
로워암 볼 조인트 청소	○	상태에 따라 수시 점검	2, 4
드라이브 샤프트와 부츠	○	상태에 따라 수시 점검	2, 4, 5, 6, 7, 8
공조 장치용 에어필터	●	상태에 따라 수시 점검 또는 필요시 교체	2
자동변속기 오일	●	매 100,000km 교체	1, 4, 5, 6, 7, 8
하이브리드 스타터&제너레이터(HSG) 구동 벨트 교체	●	매 45,000km 또는 24개월	2, 3, 5, 7, 9, 10

※ 다음과 같은 가혹 조건하에서 차량을 사용했을 경우에는 정기 점검주기를 좀더 앞당겨 자주 점검, 교체해주십시오.

1. 짧은 거리를 반복해서 주행했을 때
2. 엔진 내에 모래 및 먼지가 많이 유입되는 경우
3. 공회전을 과다하게 계속 시켰을 때
4. 교통 체증이 심한 곳을 주행하는 경우
5. 험한 길(모래자갈길,눈길,비포장길)등의 주행빈도가 높은 경우
6. 산길, 오르내리막길 등의 주행빈도가 높은 경우
7. 경찰차, 택시, 상용차, 견인차 등으로 사용하는 경우
8. 고속주행(170km/h)의 빈도가 높은 경우
9. 잦은 정지와 출발을 반복적으로 주행할 경우
10. 소금, 부식 물질 또는 한랭지역을 운행하는 경우

엔진 오일 점검

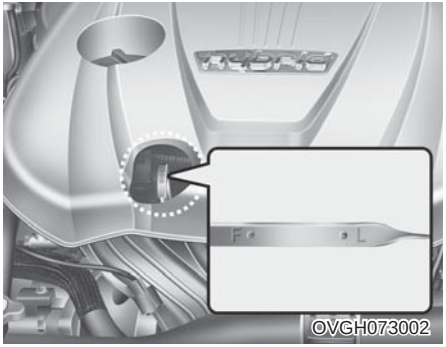

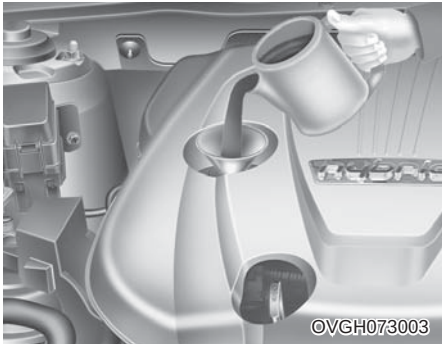

■ 엔진 오일량 점검 및 보충

엔진 오일의 양은 엔진 성능에 중요한 영향을 미치므로 매일 점검 하십시오. 엔진 오일의 점검은 다음의 순서로 점검 하십시오.

1. 차를 평탄한 곳에 주차 후 정상작동 온도까지 엔진을 워밍업 시키십시오.
2. 엔진 시동을 끄고 오일 팬의 유면이 안정될 때까지(약 5분정도) 기다려 레벨게이지를 뽑아서 깨끗한 헝겊으로 닦아낸 후 다시 레벨게이지를 꽂으십시오.
3. 레벨게이지를 뽑아서 점검 하십시오.
4. 오일량이 레벨게이지의 최대선~최소선(F~L) 사이에 있는지 점검하고 최소선(L) 부근일 때는 최대선(F)까지 보충하십시오.
5. 보충 후에는 오일 레벨게이지로 규정량이 되었는지 다시한번 확인 하십시오.
6. 오일 주입구와 오일 레벨게이지는 확실하게 체결하십시오.

⚠ 주 의

- **깔때기를 사용하여 엔진 오일 주입시에는 반드시 오일 레벨게이지를 뽑은 상태에서 엔진 오일을 한번에 과도하게 주입하지 말고 여러번 나누어 천천히 주입하십시오. 그렇지 않을 경우, 엔진 관련 부품에 손상을 초래할 수 있습니다.**
- **엔진오일 보충, 교환 시 차체 및 엔진룸에 흘리지 않도록 주의하십시오. 차체에 묻을 경우에는 즉시 닦아주십시오.**
- **오일을 보충할 때는 주입구로 이물질 등이 들어가지 않도록 주의하십시오. 오일을 최대선(F) 이상까지 보충하면 엔진 고장을 일으키게 되므로 최대선(F) 이상 보충하지 마십시오.**
  오일량의 점검 중에 최대선(F) 이상 오일을 보충했을 때나 이상을 느꼈을 때는 자사 직영 서비스센터 또는 서비스협력사에 점검을 의뢰 하십시오.

⚠ 주 의

- 오일 레벨 게이지를 닦을 때에는 반드시 깨끗한 헝겊으로 닦으십시오. 이물질이 혼입되면 엔진이 고장날 수 있습니다.
- 엔진오일은 주행거리가 증가하면서 오일도 소모됨에 따라 가혹운전시는 특히 수시로 오일량을 점검하여 부족하면 보충하십시오.
- 엔진오일이 부족한 상태에서 차량을 계속 주행하면 엔진이 소착되어 엔진 고장의 원인이 됩니다.

⚠ 경 고

- 엔진오일을 지속적으로 접촉할 경우 피부암을 유발할 수 있다는 사실이 동물실험을 통해 밝혀졌습니다. 엔진오일이 피부에 묻을 경우 비누를 사용하여 물로 깨끗이 씻어 내십시오.
- 엔진오일이 어린이 손에 닿지 않도록 하십시오.

■ 엔진 오일 및 필터 교환

엔진 오일은 시간이 지남에 따라 윤활, 방청, 냉각, 세정의 효과가 감소됩니다. 정기점검 주기표의 주기에 따라 엔진 오일 및 필터를 자사 직영 서비스센터 또는 서비스협력사에서 교환하십시오.

⚠ 경 고

주행 직후에 교환하면 엔진오일이 고온이므로 화상을 입을 우려가 있으므로 약간의 시간이 흐른 후에 온도가 내려가면 실시하십시오.

⚠ 주 의

- 반드시 추천오일 제원표의 순정부품 또는 규정사양을 사용하십시오.
- 교환한 폐오일이나 오일필터의 일반적인 폐기는 법적으로 금지되어 있으므로 반드시 자사 직영 서비스센터 또는 서비스협력사에 교환을 의뢰하십시오.
- 오일필터는 반드시 순정부품을 사용하십시오.
  부적절한 오일 필터 장착은 오일 누유 및 엔진 손상의 원인이 될 수 있습니다.
- 오일 보충시 주입구로 먼지 등이 들어가지 않도록 하십시오.
  이물질이 혼입되면 엔진이 고장날 수 있습니다.

냉각수 점검

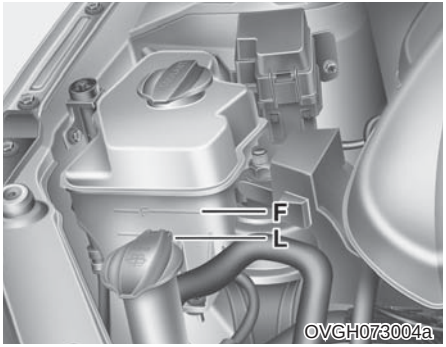

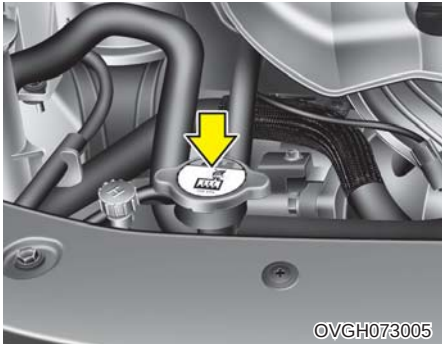

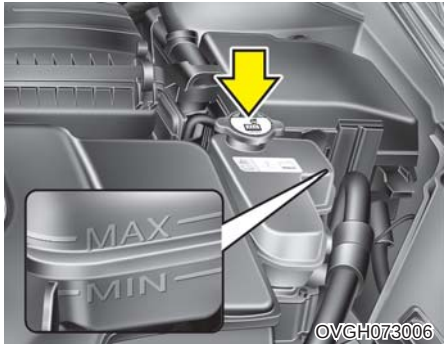

■ 냉각수량 점검 및 보충

냉각수의 양은 매일 점검하여 필요시 보충하십시오. 냉각수 보충시에는 냉각수 혼합비율표를 참고하십시오. 냉각수의 양은 엔진이 차가울 때 냉각수 보조 탱크 옆면에 표시되어 있는 최대선(F)과 최소선(L)사이에 있어야 합니다.

최소선(L)에 가까우면 지정된 냉각수 또는 증류수(수도물)를 최대선(F)까지 채우고 최대선(F)을 초과하지 않도록 보충 하십시오.

⚠ 경 고

엔진 작동중에 라디에이터 캡을 열지 마십시오. 분출되는 뜨거운 냉각수에 의해 상해를 입을 수 있습니다.

엔진 시동을 끄고 엔진이 식을 때까지 기다리십시오. 이때에도 두꺼운 헝겊으로 캡을 감싸 천천히 조심스럽게 여십시오.

■ 전기(동력)장치 냉각수

전기(동력)장치 냉각수는 항상 높은 압력으로 유지됩니다.

전기(동력)장치 냉각수의 양은 매일 점검하여 필요시 보충하십시오.

전기(동력)장치 냉각수의 양은 엔진이 차가울 때 보조탱크 옆면에 표시되어 있는 최대선(MAX)과 최소선(MIN) 사이에 있어야 합니다.

전기(동력)장치 냉각수는 증류수를 사용하여 최대선(MAX)까지 채우고 최대선(MAX)을 초과하지 않도록 보충 하십시오.

※ 전기(동력)장치 : 인버터, HSG, LDC

▶ 냉각수 혼합 비율

부동액의 혼합비율은 50%가 되어야 합니다.
(부동액 50%, 물 50%)

※ 차량 출고시 부동액 혼합비율은 45% 입니다.

⚠ 주 의

- **냉각수 부동액 농도가 60%를 초과하거나 35% 미만일 경우, 엔진 내부의 부식 및 오버 히트 가능성이 있습니다.**
- **냉각수 보충시나 후에는 부동액의 혼합비율을 점검하십시오.**
- **엔진 라디에이터 캡 또는 냉각수 보조 탱크 캡을 열거나 냉각수를 주입할 때 냉각수가 흘러 내릴 경우 엔진 하부 등 다른 부품에 손상을 줄 수 있으므로 부직포, 두꺼운 헝겊 등으로 캡 주위를 감싼 뒤 천천히 캡을 열고 냉각수를 보충하십시오.**
- **보조탱크에 냉각수가 없을 때는 냉각수 보조 탱크 캡을 열고 냉각수를 보충하십시오.**
- **반드시 자사 사계절 순정 부동액을 사용하십시오. 부적절한 부동액 사용시 엔진 냉각계 부품에 부식이나 침전물 생성 또는 손상으로 엔진과열 등의 원인이 될 수 있습니다.**
- **냉각수 주입 후에는 냉각수 주입구를 닫고 냉각수의 누수가 없는지 확인 하십시오.**

⚠ 주 의

냉각수가 없는 상태로 운전하면 워터펌프의 고장 및 엔진 소착 등의 원인이 되므로 절대로 주행하지 마십시오.

- 물은 수도물 또는 증류수를 사용하십시오. 짠물이나 지하수 등의 경수는 절대로 사용하지 마십시오.
- 부동액, 방청제 및 시판되는 LLC등의 혼용을 피하십시오.
- 알코올계 또는 메탄올계의 냉각수를 그대로 또는 규격의 냉각수와 섞어서도 사용하지 마십시오.
- 엔진 부품은 알루미늄으로 구성되어 있어 동결과 부식을 방지하기 위하여 에틸렌-글리콜 성분의 냉각수로 보호되어야 합니다.
- 보충 후 냉각수 보조 탱크 및 라디에이터 캡은 확실히 닫으십시오.

  보충 후에도 냉각수의 감소가 현저할 때는 자사 직영 서비스센터 또는 서비스협력사에서 점검을 받으십시오.

■ 냉각수 교환

냉각수는 시간이 지남에 따라 부동성능, 방청성능이 저하됩니다. 이러한 냉각수를 계속 사용하면 동파나 녹이 발생합니다. 정기 점검 주기표에 따라 냉각수를 교환하십시오.

⚠ 경 고



엔진이 작동하지 않은 상태에서도 냉각팬이 작동할 수 있습니다. 냉각팬 작동은 심각한 부상의 원인이 될 수 있으므로 주의 바랍니다.

브레이크 액 점검

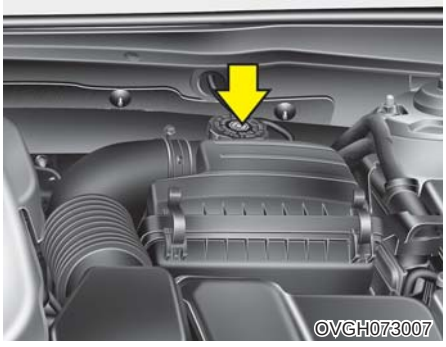

■ 브레이크 액량 점검 및 보충

정상적인 조건하에서 브레이크/클러치(사양 적용시) 액은 급격히 소모되지 않습니다. 그러나 브레이크 패드와 라이닝이 마모되고 주행거리가 축적됨에 따라 천천히 줄어듭니다. 주기적으로 브레이크 액 탱크의 액량이 「MIN」과 「MAX」사이에 있는지 점검하십시오.

브레이크 액 탱크의 액량이 MAX보다 초과되었다면 운전도중 브레이크액이 흘러 넘쳐 주변 부품의 손상을 가져올 수 있으므로 브레이크 액 보충 시 MAX를 초과하지 않게 주의하여야 합니다.

수준이 「MIN」이하이면 자사 직영 서비스센터 또는 서비스협력사에서 점검을 받으십시오.

보다 정확히 브레이크 액량을 확인하기 위해서는 차량이 정지된 상태에서 브레이크 페달을 몇 차례 밟은 뒤에 액량을 확인하여야 합니다.

브레이크 액을 보충할 때는 다음과 같이 하십시오.

1. 순정품을 사용해야 하며 평탄한 장소에서 보충 하십시오.
2. 필요시 엔진룸 커버를 탈거하십시오.
3. 탱크주위를 깨끗이 닦아내고 캡을 여십시오.
4. 깔때기를 이용하여 규정오일을 천천히 넣으십시오. 이용 전 이물질 혼합을 방지하기 위해 깔때기 청결상태를 확인하십시오. (보충시 넘치지 않도록 주의!)
5. 차량의 도장부분에 묻을 경우 손상될 우려가 있으므로 주의 하십시오.
6. 주의해서 캡을 장착하십시오.

⚠ 경 고

브레이크 액 보충시 취급에 주의하십시오. 눈에 들어가지 않도록 하십시오.
만약 눈에 들어가면 즉시 흐르는 깨끗한 물로 닦아내시고, 가능한 빨리 의사에게 검사를 받으십시오.

⚠ 주 의

- **브레이크 액을 보충한 후 브레이크 액이 밖으로 흐르지 않도록 뚜껑을 정확히 닫으십시오. 브레이크 액이 밖으로 흘러나오면 즉시 닦아내십시오.**
  그렇지 않으면 주변부품의 손상을 가져옵니다.
- **페인트가 손상되므로 브레이크 액이 차량의 도장부분에 묻지 않도록 하십시오.**
- **브레이크액은 서늘하고 그늘진 곳에 보관해야 하며, 공기중에 오랜 시간 노출되었던 브레이크 액은 품질을 보증할 수 없으므로 사용하지 마십시오.**
  다른 종류의 액을 넣지 마십시오.
- **예를 들어 미네랄 성분의 오일 몇 방울, 엔진오일 등과 같은 것들이 브레이크 시스템이 들어가면, 브레이크 장치 부품에 손상을 줄 수 있습니다.**

자동변속기 오일 점검

정기적으로 점검할 필요가 없으나 가혹조건 운행 시는 정기 점검 주기표에 따라 자사 직영 서비스 센터 또는 서비스협력사에 문의하십시오.

와셔액 점검

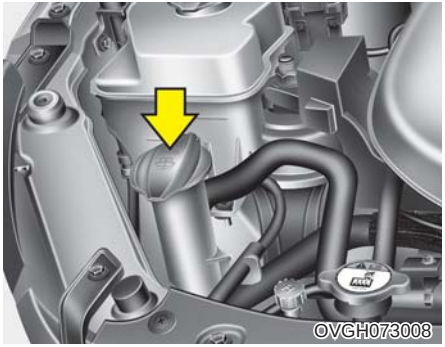

■ 와셔액 점검 및 보충

와셔액의 양을 점검하여 부족시 보충하십시오.
날씨가 따뜻할 때는 와셔액으로 일반 수돗물이나 시중에서 판매하는 와셔액을 사용해도 되나, 날씨가 추운 계절에는 외부온도에 따라 빙결되어 탱크 및 모터에 손상을 가져올 수 있으므로 반드시 겨울용 와셔액을 사용하십시오.

⚠ 주 의

- 와셔액이 없을 때 와셔모터를 작동하면 모터가 파손됩니다.
- 와셔액 보충시 캡을 연 후 넘치지 않도록 주의해야 합니다.
- 와셔액 보충시 순정품 와셔액을 사용하고 비순정 와셔액을 사용하거나 물만 사용하면 탱크 및 차량의 부식이 발생할 수 있습니다.

⚠ 경 고

- 엔진 냉각수 또는 부동액을 와셔액으로 사용하지 마십시오. 엔진 냉각수가 유리에 뿌려지면 시야를 가려 위험하고 차체와 도장에 손상을 줍니다.
- 와셔액에는 알코올 성분이 함유되어 있어 인화성이 강하므로 화염 또는 불꽃을 멀리하십시오. 화재의 위험이 있습니다.
- 또한 와셔액에는 유독성이 있으므로 마시지 않도록 주의 하십시오.

벨트 점검

■ 하이브리드 스타터 & 제너레이터(HSG) 구동 벨트

정기 점검 주기표의 점검 및 교체 시기에 따라 자사 직영 서비스센터 또는 서비스협력사에 점검 및 교체을 의뢰하십시오.

⚠ 주 의

하이브리드 스타터 & 제너레이터(HSG) 벨트가 낡았거나 손상되었으면 벨트를 반드시 교체하십시오.
그대로 주행하면 오버히트나 배터리 방전 또는 엔진 손상 등을 초래할 수 있습니다.

⚠ 경 고

- **엔진 또는 하이브리드 스타터 & 제너레이터(HSG) 벨트 점검시 시동을 OFF로 하십시오. 그렇지 않으면 HSG 벨트에 의한 엔진 작동으로 심각한 부상의 원인이 될 수 있습니다.**
- **하이브리드 스타터 & 제너레이터(HSG) 엔진 구동벨트로부터 옷자락, 머리카락, 넥타이 등을 멀리하십시오.**

에어클리너 점검

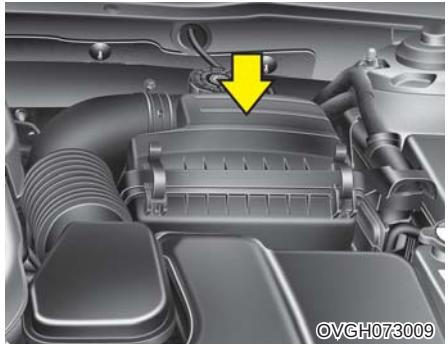

■ 필터의 점검

에어클리너 필터의 상태 불량은 엔진수명의 단축, 매연의 과다발생, 엔진 출력의 저하 등에 직접적인 영향을 주는 부품입니다.
정기 점검 주기에 따라 점검, 교환하십시오.
특히, 비포장 도로나 먼지가 많은 도로에서 주행하면 먼지가 더욱 많이 흡입되므로 철저하게 관리하시고, 통상 조건보다 더 자주 필터를 교환하십시오.
(「정기 점검 주기표-가혹 조건」 참조)



에어클리너 점검시 에어클리너 필터를 청소하는 것을 권장합니다.
에어클리너 필터 청소시에는 압축공기를 사용해서 필터의 위쪽에서 아래쪽으로 먼지 등 이물질을 불어 내면 됩니다.

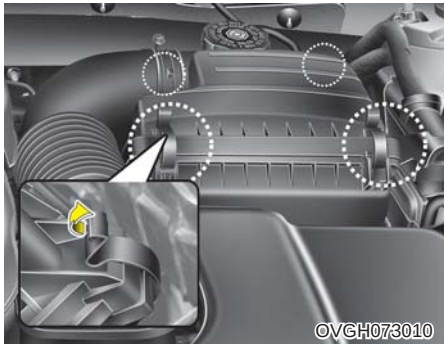

■ 필터의 교환

1. 에어클리너 커버의 클립을 푸십시오.

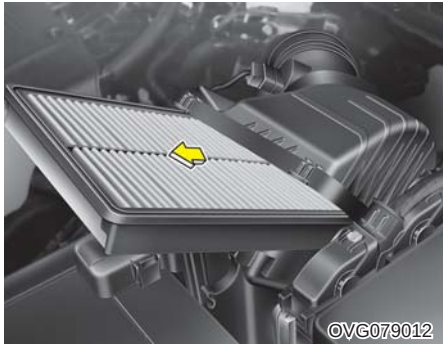

2. 에어클리너 커버를 분리하십시오.
3. 에어클리너 필터를 교환하십시오.
4. 분리의 역순으로 장착하십시오.

⚠ 주 의

- **에어클리너 필터를 분리한 상태로 주행하지 마십시오. 이는 과도한 엔진 마모를 초래합니다.**
- **에어클리너 필터는 순정부품을 사용하십시오. 비순정부품을 사용할 경우에는 엔진 내부 및 센서에 손상을 줄 수 있습니다.**
- **미량일지라도 먼지가 계속 엔진에 흡입될 경우, 먼지가 연마제 역할을 하여 엔진 수명이 단축됩니다.**
- **에어클리너 필터의 점검은 수시로 하시고 상태에 따라 교환하십시오.**
- **필터의 손상여부, 고무패킹의 손상여부를 수시로 확인하십시오.**
- **에어클리너 필터 분리시 에어플로우 센서에 충격을 가하거나 공기 흡입구에 먼지나 오염물질이 들어가지 않도록 주의하십시오.**
- **커버는 확실히 체결하여 먼지가 흡입되지 않도록 하십시오.**

공조 장치용 에어필터 점검

■ 필터의 점검

공조 장치용 에어필터는 매 15,000km 마다 정기적으로 교환하고 대기오염이 심한 도시지역이나 먼지가 많은 비포장도로 등을 장기간 운행하는 경우에는 수시로 점검하여 조기에 교환하십시오. 직접 교환하고자 할 때에는 다음과 같은 방법으로 교환하고 이때 다른 부품에 손상이 가지 않도록 주의하십시오.

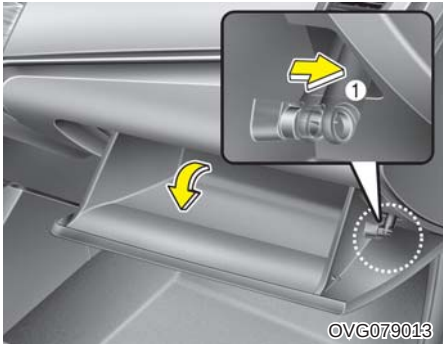

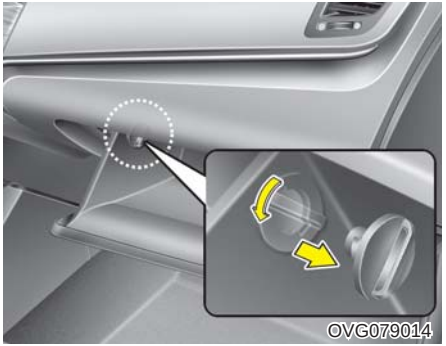

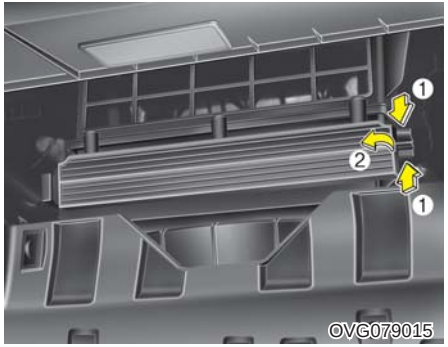

■ 필터의 교환

1. 글로브 박스를 열고 오른쪽 옆면의 지지대(1)를 분리하십시오.
2. 글로브 박스의 양옆에 있는 스토퍼를 분리하십시오.
3. 공조 장치용 에어필터 받침대 커버의 양끝을 누른 상태에서 잡아 당겨 빼내십시오.



4. 공조 장치용 에어필터를 교환하십시오.
5. 조립은 분해의 역순입니다.

⚠ 주 의

공조 장치용 에어필터 교환 시 받침대 및 필터의 방향을 정확히 맞추어 장착하십시오. 그렇지 않으면, 소음이 발생하고 필터의 성능이 떨어질 수 있습니다.

와이퍼 블레이드 점검

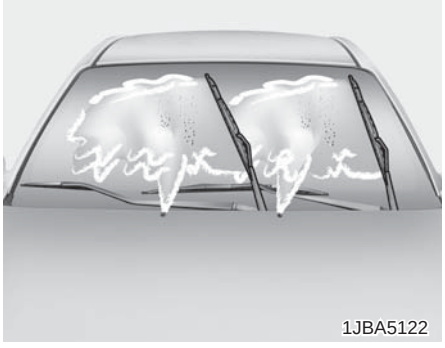

■ 블레이드의 점검

이물질에 의한 앞 유리 또는 와이퍼 블레이드의 오염은 앞 유리 와이퍼의 효율성을 저하시키고, 마찰음이 생길 수 도 있습니다. 오염의 공통적인 원인으로는 벌레, 수액, 일부 상업용 자동 세차기에 의한 왁스 코팅 칠 등입니다.
만약 와이퍼 블레이드로 앞 유리가 잘 닦이지 않으면, 앞 유리와 블레이드 고무 표면을 깨끗한 물과 깨끗한 수건 등을 이용하여 잘 닦아 내십시오. 와이퍼로 앞 유리를 더욱 더 깨끗하게 닦기 위해서는 앞 유리에 묻어 있는 발수 코팅제, 왁스, 유분(먼지털이개로 앞 유리를 닦는 경우 포함) 등을 주기적으로 상품화 된 유막 제거제를 별도로 준비하여 닦아내면 더욱 더 효과적입니다.

⚠ 주 의

- **앞 유리 세척 시 비눗물 및 합성세제를 이용하면 와이퍼 블레이드가 경화되거나, 와이퍼 작동 시 마찰이 심해 와이퍼의 떨림 및 소음이 발생 할 수 있으므로 사용하지 마십시오.**
- **겨울철 앞 유리와 블레이드가 빙결 된 상태로 와이퍼를 작동시키면 블레이드가 손상 될 수 있으므로 반드시 빙결 상태를 녹인 후 사용하십시오.**
- **와이퍼 블레이드의 손상을 방지하기 위하여 휘발유, 등유, 페인트, 신나 또는 기타 솔벤트 류의 액체 등을 앞 유리에 사용하지 마십시오.**
- **시중에 판매되는 유막제거제는 연마제 성분을 포함하고 있습니다. 제품에 표시된 주의 사항을 확인 후 사용하십시오.**
- **왁스 또는 발수 코팅이 완전히 제거되면 유리표면에 물방울이 맺히지 않고 고르게 퍼지게 됩니다.**

와이퍼 블레이드를 더욱 오래 사용하기 위해서는 먼지가 많은 지역 또는 비포장 지역을 운행 했거나, 장기간 운행을 하지 않은 경우에는 반드시 깨끗한 물로 앞 유리와 와이퍼 블레이드를 닦으십시오. 또한 와이퍼를 장기간 미 작동 시 와이퍼 블레이드의 변형으로 인해 심한 떨림 및 소음이 발생할 수 있으므로 정기적 (2회/주)으로 와이퍼를 작동시키십시오.

앞 유리와 블레이드의 오염물질을 제거 한 후에도 다음과 같은 현상이 발생되면 안전운행을 위하여 가까운 자사 직영 서비스센터 또는 서비스협력사에서 전문 상담을 하십시오.

- 선이 남거나 깨끗하지 않을 때
- 소음이 발생하거나 떨릴 때
- 잔물이 스며들 때
- 장기간 사용하지 않았을 때
- 블레이드가 변형되어 부분적으로 유리면과 접촉하지 않을 때
- 와이퍼 암 장력이 약할 때

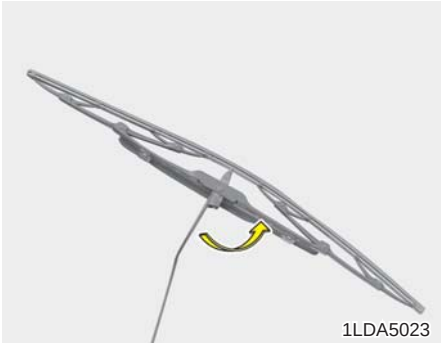
1LDA5023

■ 와이퍼 블레이드 교환 방법

▶ 앞유리 와이퍼 블레이드

- **A타입**

1. 와이퍼 암을 세운 다음 와이퍼 암과 와이퍼 블레이드가 T자가 되도록 하십시오.

⚠ 주 의

- **와이퍼 블레이드가 분리된 상태에서 와이퍼 암이 유리창에 닿지 않도록 주의 하십시오. 유리창이 파손될 수 있습니다.**
- **차량 별로 와이퍼 블레이드 사양이 다르므로 교환시 주의하십시오. 와이퍼가 오작동하거나 작동하지 않을 수 있습니다.**

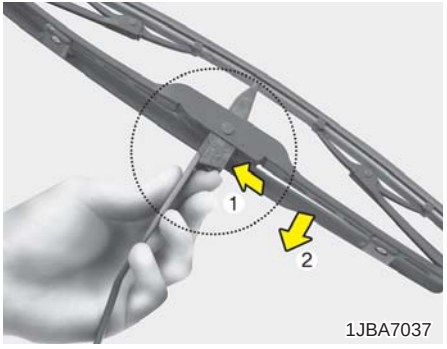

1JBA7037

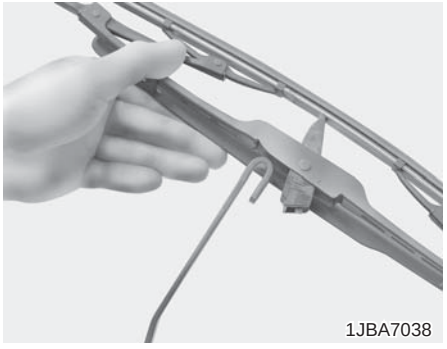
1JBA7038

2. 잠금쇠를 누르고 블레이드를 아래로 내려 분리하십시오.
3. 새 와이퍼 블레이드를 장착하십시오.

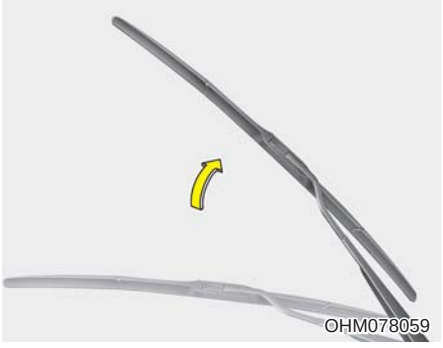

• B타입

1. 와이퍼 암을 세우십시오.

⚠ 주 의

- **와이퍼 블레이드가 분리된 상태에서 와이퍼 암이 유리창에 닿지 않도록 주의 하십시오. 유리창이 파손될 수 있습니다.**
- **차량 별로 와이퍼 블레이드 사양이 다르므로 교환시 주의하십시오. 와이퍼가 오작동하거나 작동하지 않을 수 있습니다.**

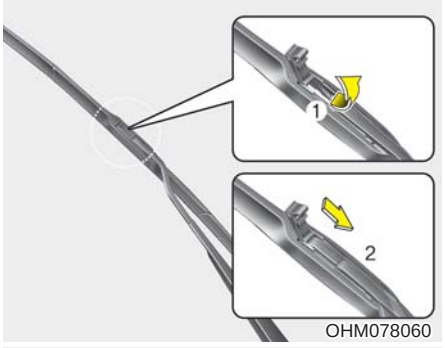

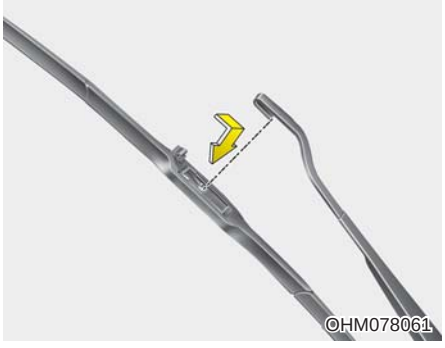

2. 잠금쇠를 세우고 블레이드를 아래로 내려 분리하십시오.
3. 새 와이퍼 블레이드를 장착하십시오.

⚠ 주 의

- **겨울철 와이퍼 블레이드가 얼어붙은 상태에서 와이퍼를 작동시키거나 혹은 와셔액이 없이 와이퍼를 계속 작동하면 약 10초동안 와이퍼가 작동하지 않을 수가 있습니다. 이것은 고장이 아니라 와이퍼 모터 내부의 과부하 차단 회로 작동으로 인한 와이퍼 보호 기능입니다.**
- **앞유리창을 닦을 때는 와이퍼 블레이드를 밖으로 젖혀 놓은 후 호스 등을 사용하여 물을 뿌린다음 깨끗한 헝겊으로 닦아내야 하며 또한 앞유리창 및 와이퍼 블레이드에 왁스 또는 유분이 묻은 경우에는 와이퍼 작동시 앞유리창이 잘 닦이지 않게 되므로 헝겊으로 잘 닦아야 합니다.**

배터리 점검

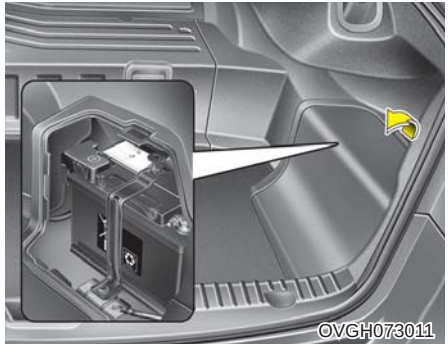

■ 배터리 관리 요령

- 배터리는 수시로 점검하고, 항상 청결하게 유지 하십시오. 오염된 채로 방치하면 배터리의 수명이 단축됩니다.
- 배터리를 재충전하거나 점검을 실시하기 전에, 엔진을 끄고 모든 전기장치를 끄십시오.

최상의 배터리 성능을 위해서는,

- 배터리 장착 상태를 확실히 하십시오.
- 배터리 윗부분을 깨끗하고 건조된 상태로 유지하십시오.
- 단자와 연결부가 깨끗하고, 꽉 조여 지고, 석유젤리 또는 단자 그리스로 코팅하십시오.
- 전해액이 흐른 경우 수용액이나 베이킹 소다 등으로 즉시 닦아 내십시오.
- 만일 차가 오랜 동안 사용되지 않을 경우, 배터리 단자를 분리하십시오.

⚠ 주 의

배터리를 취급할 때는 다음 사항에 주의하십시오.

- **배터리 단자를 분리할 때는 반드시 「-」측(어스)부터 분리하시고, 장착할 때는 「-」측을 최후에 연결하십시오.**
- **배터리의 효율은 저온에서 현저히 저하됩니다. 한랭시 차를 장시간 사용하지 않을 때는 분리하여 실내에 보관하십시오. 파워 트렁크 장착 차량의 경우 배터리 탈거 시 트렁크 리드가 완전히 닫히지 않습니다. 배터리를 탈거할 경우 4장의 「트렁크」 내용을 참조하십시오.**
- **배터리의 「+」 단자와 「-」 단자를 역으로 접속하지 마십시오. 극성을 역으로 연결하면 과대 전류가 흘러 알터네이터의 다이오드와 차체 배선이 손상됩니다.**

⚠ 주 의

- 배터리의 장착이 불완전하면 주행중의 진동으로 케이스와 극판을 손상시킵니다. 배터리 코드의 단자와 접속부 둘레에 그리스를 도포하면 산의 침투를 방지할 수 있습니다.
- 배터리는 항상 완전 충전상태로 유지 하십시오. 특히 한랭 시 비중이 낮으면 동결되어 배터리 케이스의 파손을 발생시킬 우려가 있습니다.
- 차량에 임의로 전기장치(램프류, 블랙박스, 전기기기 등)를 장착하여 사용할 경우 배터리가 방전될 수 있으니 절대 장착하지 마십시오.

⚠ 경 고

반드시 규정된 전압의 배터리를 사용하십시오. 그렇지 않으면 화재의 위험이 있습니다.



배터리를 다룰때에는 항상 다음의 지시사항을 주의깊게 숙지하십시오.



담뱃불과 모든 기타 화염 또는 불꽃을 멀리 하십시오. 배터리 셀에는 인화성이 높은 수소가스가 항상 있고, 이는 불 붙으면 폭발할 수도 있습니다.



배터리 내부에는 점화율이 매우 높은 수소가 항상 존재하여 불꽃이 점화되면 폭발할 수 있습니다.



배터리는 부식성이 높은 유황성산을 함유하고 있으므로 어린이들 손에 닿지 않도록 하십시오. 배터리 산이 피부나 눈, 옷, 페인트 부분에 닿지 않도록 하십시오.

⚠ 경 고



전해액이 눈에 들어가면 적어도 15분 동안 흐르는 깨끗한 물로 닦아내고 즉시 의료 조치를 받으십시오. 또한 피부에 닿으면 닿은 부분을 깨끗이 씻어 내십시오. 아프거나 화상을 입은 감각이 들면 즉시 의료 조치를 받으십시오.



배터리 가까이에서 작업을 하거나 충전할 경우에는 눈보호개를 착용하십시오. 밀폐된 공간에서 작업을 할때에는 항상 환기를 시키십시오.



잘못된 배터리 처리는 환경과 사람의 건강을 해칠 수 있습니다. 분리수거가 이루어질 수 있도록 처리하십시오.

⚠ 경 고

- **플라스틱으로 된 배터리 케이스를 들 때 케이스에 과도한 압력은 인체에 손상을 줄 수 있는 배터리 산이 누출 될 수 있습니다. 배터리 캐리어를 이용하거나 양손을 모두 사용하여 배터리를 들어올리십시오.**
- **배터리 케이블이 연결된 상태에서 배터리를 충전하지 마십시오.**
- **전기점화장치는 고전압에서 이루어집니다. 엔진이 구동중이거나 키가 시동 스위치에 꽂힌 상태에서는 이 부품을 만지지 마십시오.**

■ 배터리 초기화 항목

배터리 점검 또는 교환을 위하여 배터리 단자를 탈거한 후에 다시 연결한 경우 배터리가 방전되었다가 충전된 경우, 퓨즈를 교체한 후 또는 퓨즈 스위치를 ON/OFF한 후에는 다음 항목에 대하여 재셋팅하십시오.

▶ 파워 윈도우

배터리 전원이 끊어진 후 다시 연결시 초기화 하십시오.
4장, 「유리창 개폐 장치」의 초기화 방법을 참조하십시오.

▶ 파노라마 선루프 사양 적용시

배터리 전원이 끊어진 후 다시 연결되었을 경우 선루프를 초기화 하십시오.
4장, 「선루프」의 초기화 방법을 참조하십시오.

▶ 운전위치 기억장치 사양 적용시

배터리 전원이 끊어진 후 다시 연결되었을 경우 운전위치 기억장치에 입력된 정보가 초기화 됩니다.
3장, 「운전위치 기억장치」설정 방법을 참조하십시오.

▶ 트립컴퓨터

배터리 전원이 끊어진 후 다시 연결되었을 경우 트립컴퓨터의 설정 항목들이 초기화 됩니다.
4장, 「트립컴퓨터」의 설정 방법을 참조하십시오.

▶ 히터 및 에어컨

배터리 전원이 끊어진 후 다시 연결되었을 경우 히터 및 에어컨의 이전 설정 항목들이 초기화 됩니다.
4장, 「히터 및 에어컨」의 설정 방법을 참조하십시오.

타이어 및 휠 점검

▶ 시계

배터리 전원이 끊어진 후 다시 연결되었을 경우 시간이 정확하지 않게 됩니다.
4장, 「시계」의 설정 방법을 참조하십시오.

▶ 오디오 사양 적용시

배터리 전원이 끊어진 후 다시 연결되었을 경우 이미 지정해둔 주파수 등이 초기화 상태로 바뀌게 됩니다.
별도로 지급되는 오디오 설명서를 참조하여 재설정 하십시오.

■ 타이어 관리

적절한 타이어 상태 유지 및 안전 그리고 연비 향상을 위해 차량 성능에 맞도록 추천 공기압이 유지될 수 있게 수시로 점검하십시오. 규정된 타이어 공기압은 수명 연장, 연료 절감, 안전운행, 조향의 편리성을 도모합니다.

■ 공기압 관리

모든 타이어 공기압(예비 타이어 포함)은 타이어가 차가운 상태에서 점검되어야 합니다. 차가운 타이어란 3시간 이내에 주행한 적이 없거나, 1.6km 이내로 주행한 차의 타이어를 말합니다.
주행 직후의 타이어는 주행으로 발생한 열로 인하여 규정된 공기압을 초과합니다. 반드시 식었을 때 점검하십시오.

본 차량의 추천 공기압은 8장, 「타이어 및 휠」의 공기압 제원을 참조하십시오.

⚠ 경 고

공기압이 높거나 낮으면 타이어 수명이 감소하고 차량의 조향 성능에 영향을 주며 갑작스러운 타이어 사고가 일어날 수 있으므로 타이어 관리에 신경을 써야 합니다. 주행한 타이어는 일반적으로 냉각 상태에서 초기 적용 공기압 대비 4~6psi 정도 높게 나옵니다. 이런 상태에서 추천 공기압으로 맞추기 위해 공기압을 조정하지 마십시오. 타이어가 낮은 공기압 상태가 됩니다. 낮은 공기압은 타이어의 과다 마모, 조향 성능 저하, 연비 저하, 과열에 의한 타이어 사고 등을 초래할 수 있습니다.

(계속)

⚠ 경 고

(계속)
또한 낮은 공기압은 타이어 비드부의 안착성을 저하시킵니다. 공기압이 극도로 낮으면 휠 변형 및 타이어 반제품간 박리현상의 발생 가능성이 높습니다. 가까운 자사 직영 서비스센터 또는 서비스협력사를 통하여 타이어 공기압을 점검하고 추천 공기압을 유지하십시오. 높은 공기압은 승차감 저하, 조향 성능 저하, 타이어 트레드 중앙부의 과도한 마모, 제동거리 증가, 타이어 진동음 증가, 거친 도로에서의 타이어 손상 등의 위험성이 높아집니다.

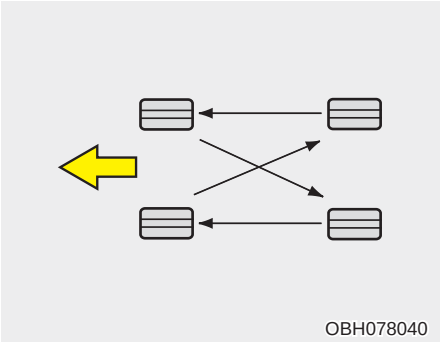
OBH078040

■ 타이어의 위치 교환

타이어의 편마모를 방지하기 위하여 정기 점검 주기표에 따라 위치를 교환하십시오.
위치 교환을 할 때 타이어의 이상마모 및 손상을 점검하십시오. 이상마모는 보통 부적절한 타이어 공기압, 휠 얼라인먼트의 이상, 휠의 불균형과 급제동 등으로 발생됩니다. 위치교환 후에는 일정거리를 주행한 후에 휠 너트(또는 휠 볼트)의 조임 상태를 점검하십시오.

■ 휠 얼라인먼트 및 타이어 밸런스

차량에 장착된 휠은 차량 성능 및 타이어 수명이 적절히 유지할 수 있도록 균형이 잡혀져 있습니다. 정기적으로 휠 얼라인먼트와 타이어 밸런스를 점검하십시오. 타이어의 편마모와 같은 이상 마모 및 차량 쏠림 현상이 발생했을 경우 또는 포장도로 주행시 차량에 진동이 발생하면 가까운 자사 직영 서비스센터 또는 서비스협력사를 통하여 휠 얼라인먼트와 타이어 밸런스를 점검하십시오.

⚠ 주 의

부적절한 밸런스 웨이트(balance weight)는 알루미늄 휠을 손상시키며 타이어 비드부의 안착성을 저하시켜 타이어 내의 누설 현상을 일으킬 수 있으니 적절한 밸런스 웨이트를 사용하십시오.



■ 타이어의 교환

- 타이어가 균일하게 마모되면 트레드부에 이어진 타이어 마모한도 표시밴드가 나타납니다. 이것은 타이어 트레드부가 마모 한계에 다다랐다는 것을 의미합니다. 이때 타이어를 교환하십시오. 편마모등 이상마모 현상이 나타난 타이어는 마모한도 표시밴드가 모든 트레드부에 나타나기 전이라도 교환하십시오.
- 타이어 교환 후에는 타이어의 균형을 맞추십시오.
- 타이어 교환 후 일정거리를 주행하고 휠 너트(또는 휠 볼트)의 조임 상태를 점검하십시오.
- 타이어 접지면에 남은 홈의 깊이가 일반도로 1.6mm 이하, 고속도로 2.4mm 이하일 경우 타이어를 교환하십시오.

⚠ 경 고

완전 마모 또는 잘못 조립된 타이어를 장착하여 주행하는 것은 매우 위험합니다. 완전 마모된 타이어는 브레이크 성능을 감소시키고 조향의 정확성 및 구동력을 저하시킵니다. 완전 마모된 타이어가 파열되기 전에 반드시 타이어를 교체하십시오.

⚠ 경 고

- **차량 출고 시 제공된 타이어 및 휠과 다른 사이즈 또는 타입의 타이어와 휠을 사용하지 마십시오. 차량의 안전주행에 영향을 미칠뿐 아니라 조향력의 상실 및 전복에 따른 심각한 사고를 유발할 수 있습니다. 반드시 모든 타이어와 휠은 동일 사이즈, 동일 타입, 동일 트레드, 동일 제조사, 동일 부하 용량의 타이어를 사용하십시오. 불가피하게 비포장 도로에서 이종 타이어를 장착해서 운행하게 될지라도 고속도로에서 운행을 해서는 안됩니다.**
- **타이어 또는 휠 교체 시에는 반드시 4륜의 타이어 또는 휠을 동시에 교체하십시오. 다른 타이어 또는 휠로 일부만 교체하는 경우 차량의 조향 성능 및 승차감에 심각하게 영향을 줄 수 있습니다.**

⚠ 경 고

- **ABS 시스템은 휠 회전 속도를 비교하여 작동하며, 타이어의 사이즈는 휠 속도에 영향을 미칠 수 있습니다. 타이어를 교체할 경우 4개 타이어 모두 출고시와 동일한 규격의 타이어를 사용하십시오. 다른 사이즈의 타이어를 혼용하여 사용할 경우 ABS, ESC(사양 적용시) 시스템이 제대로 작동하지 않을 수 있습니다.**
- **타이어를 교체하거나 위치를 교환할 경우에는 반드시 브레이크 디스크/패드를 함께 점검하십시오.**

▶ 임시 타이어 교환 사양 적용시

임시 타이어는 일반 타이어보다 마모 수명이 짧습니다. 타이어에 마모한도 표시밴드가 나타나면 교체하십시오. 새로 교체되는 임시 타이어는 기존 임시 타이어와 동일 크기, 동일 트레드, 동일 구조의 타이어로 교체되어야 하며 같은 임시 타이어용 휠에 장착되어야 합니다. 임시 타이어와 임시 타이어용 휠은 일반 타이어 및 일반 타이어용 휠과 같이 장착할 수 없습니다.

■ 휠의 교환

휠을 교환하고자 할 때에는 출고 시 휠과 동일한 규격의 휠을 장착해야 합니다.

⚠ 주 의

다른 규격의 휠을 사용하면, 휠 및 베어링 수명, 브레이크 및 차체와 타이어의 간격, 스노우 체인 간격, 속도계 및 거리계의 정밀도, 전조등 각도 및 범퍼 높이에 좋지 않은 영향을 줄수 있습니다.

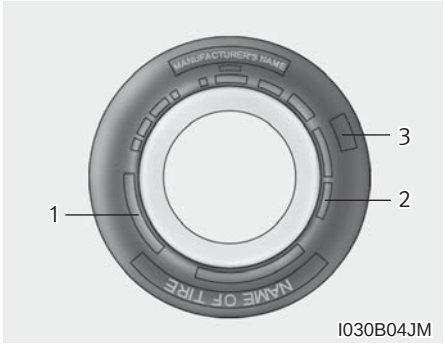

■ 타이어 측면 표시

▶ 타이어의 형식(1)

타이어의 옆면에는 타이어 형식이 표기되어 있습니다. 차량의 타이어 교체 시 다음과 같은 정보를 반드시 확인하십시오.

▶ 타이어 크기 표시

예 : P215/65R16 96V
(해당 숫자들은 오직 예로서 제시된 것으로 크기 표시는 실제 차량과는 다를 수 있으므로 반드시 본 취급설명서 8장, 타어어 및 휠 의 제원을 참조하십시오)

P : 승용차용 타입의 타이어라는 뜻 ('P'자가 각인된 타이어는 승용차 및 소형 상용차에 사용되어지나 모든 승용차 또는 소형 상용차용 타이어가 이 표시를 갖고 있는 것은 아닙니다)
215: 타이어 폭 (밀리미터 단위)
65 : 편평비
(타이어 높이 / 타이어 폭×100)
R : 래디얼 타이어 (타이어 구조)
16 : 림경(인치 단위)
96 : 부하 지수 (타이어가 지지할 수 있는 최대 하중과 관련된 숫자 코드)
V : 속도 등급 (타이어 속도등급 항목 참조)

● 휠 크기 표시

예 : 6.5J×16
(해당 숫자들은 오직 예로서 제시된 것으로 크기 표시는 실제 차량과는 다를 수 있으므로 반드시 차량에 부착된 공기압 라벨이나 본 취급설명서 8장, 타이어 및 휠 의 제원을 참조하십시오)
6.5 : 림폭 (인치 단위)
J : 림 형상
16 : 림경 (인치 단위)

● 타이어 속도 등급

아래 표는 현재 승용차 및 소형 승용차에 사용되는 속도 등급을 나타냅니다. 속도 등급은 타이어 크기 표시의 일부로 이 표시는 타이어의 최대 안전 운행 속도를 의미합니다.

속도 등급	최대 속도
S	180km/h (112 mph)
T	190km/h (118 mph)
H	210km/h (130 mph)
V	240km/h (149 mph)
Z	240km/h (149 mph)이상

▶ 타이어 제조일(2)

타이어의 경우 제조일 기준으로 6년이 경과되면 자연적으로 노화되기 때문에 사용하지 않았더라도 임시 타이어를 포함하여 새 타이어로 교체해야 합니다. 이 때 제조일을 확인하기 위하여 타이어의 옆면에 DOT라는 표시를 양쪽면 중 한면에 삽입하도록 되어 있으며 이 표시는 영문 및 숫자로 구성되어 마지막 네 자리를 통해 제조일을 확인할 수 있습니다.

▶ 표시 형식

예 : DOT XXXX XXXX

표시 앞부분에 해당하는 부분은 제조 공장, 타이어 크기 및 트레드 형상에 대한 고유 표시로 마지막 숫자 4자리가 제조 시기를 의미합니다. 마지막 숫자 4자리 중 앞쪽 2자리는 제조된 해의 생산 주를 의미하며 뒤쪽 2자리는 제조 년도를 의미합니다. 예를 들어, DOT XXXX XXXX 0215로 표기되어 있다면 2015년도 2주차에 생산된 제품이란 뜻입니다.

⚠ 경 고

6년이 경과된 타이어의 경우 타이어를 이루는 반제품 간의 박리현상을 유발하여 차량의 손상 및 치명적인 사고를 유발할 수 있으므로 반드시 제조 시기를 확인하신 후 제때에 교체하십시오.

▶ 규격 타이어 품질 등급(3) 사양 적용시

해당 타이어의 등급들은 승용차 타이어의 옆면에 표시되어 있습니다.

▶ 마모 등급 (TREAD WEAR)

트레드 마모 등급은 지정 조건의 도로에서 측정된 타이어의 마모 비율을 기준으로 한 상대적인 비율입니다. 예를 들어, 마모 등급 150인 타이어는 마모 등급 100인 타이어보다 지정 조건의 도로에서 1.5배 덜 마모된다는 것을 의미합니다.

타이어의 상대적인 성능은 실제적인 운행 조건에 따라 달라질 수 있습니다. 따라서 성능은 주행 습관이나 정비 상태 그리고 도로 상태와 기후에 따라 기준치와는 차이가 있을 수 있습니다.

● **마찰 등급 (TRACTION) – AA, A, B, C**

마찰 등급은 최상급부터 최하급까지 AA, A, B, C로 분류됩니다. 이 등급들은 아스팔트 또는 콘크리트 표면과 같은 포장 도로에서 지정 조건 하에서 측정된 것으로 젖은 노면에서 타이어의 제동 성능을 나타냅니다. 마찰 등급 C인 타이어는 마찰 등급 B인 타이어보다 제동 성능이 낮다는 것을 의미합니다.

● **온도 등급 (TEMPERATURE) – A, B, C**

온도 등급은 최상급부터 최하급까지 A, B, C로 분류됩니다. 이 등급들은 발열에 대한 타이어의 내구성을 나타내며 지정된 실내 실험실의 통제된 조건 하에서 시험했을 때, 열을 분산시키는 능력을 나타냅니다. 고온 발열 상태에서 지속적인 주행은 타이어의 소재가 변질되고 타이어의 수명을 감소시키며 과도한 온도 상승은 갑작스러운 타이어의 파열을 초래할 수 있습니다. 온도 등급 A와 B는 법으로 규제된 최소한의 수준보다 실내 실험실에서 시험했을 때, 해당 타이어의 내구 성능이 더 높다는 것을 의미합니다.

⚠ 경 고

타이어에 대한 온도 등급은 적정 공기압과 하중을 유지시킨 상태에서 평가되었습니다. 과속 주행 시나 낮은 공기압 또는 과도한 하중상태에서 주행 시 타이어의 과열을 가져오며 갑작스러운 타이어 파열을 초래할 수 있습니다. 이것은 차량의 통제를 어렵게 하여 심각한 상해나 사망 사고를 초래할 수 있습니다.

■ 저편평비 타이어 사양 적용시

저편평비 타이어는 타이어의 편평비가 '50' 이하인 타이어를 의미하며, 스포티한 디자인을 위해 제공되고 있습니다.
저편평비 타이어는 핸들링 및 제동성능에 최적화되어 승차감 및 주행소음은 일반적인 타이어에 비해 나쁠 수 있습니다.

⚠ 주 의

저편평비 타이어는 타이어 측면 높이가 낮아서 타이어와 휠이 일반적인 타이어 보다 쉽게 손상될 수 있으므로 아래와 같은 사항에 주의 하십시오.

- **오프로드 및 험로 주행 시, 타이어와 휠이 손상될 수 있으므로 주의가 필요하며, 주행 후에는 타이어 손상을 점검하십시오.**
- **패인 노면, 과속방지턱, 맨홀, 연석 등을 통과할 때에는, 속도를 낮추고 타이어 손상에 주의 하십시오.**
- **타이어에 충격이 가해진 경우, 즉시 타이어를 검사하거나 자사 직영 서비스센터 또는 서비스협력사에서 점검을 받으십시오.**
- **타이어 손상을 줄이기 위해 매 3,000km 주행마다 타이어를 점검하여 적정 공기압을 유지하십시오.**

⚠ 주 의

- **타이어의 손상은 눈으로 확인하기 힘든 경우가 있습니다. 타이어 손상은 누기를 일으킬 수 있으므로, 눈으로 타이어 손상을 확인할 수 없더라도 타이어 손상이 의심되는 경우 즉시 가까운 자사 서비스센터 또는 서비스협력사에서 점검을 받거나 타이어를 교체 하십시오.**
- **오프로드, 험로, 패인도로, 맨홀, 연석에 의한 타이어 손상은 보증범위에 포함되지 않으므로 각별히 주의 하십시오.**
- **장착된 타이어의 사양은 타이어 측면에 표시된 정보를 확인하십시오.**

퓨즈의 교환



차량의 전기장치는 전기 과부하를 방지하기 위해 퓨즈가 설치되어 있으므로 전기 장치가 작동되지 않으면 우선 퓨즈 단선 여부를 점검 하십시오.
만일, 퓨즈가 단선되면 그 퓨즈가 보호하고 있는 모든 전기장치는 작동되지 않으니, 퓨즈를 교체하십시오.
반드시 규정된 용량의 퓨즈만을 사용하십시오.
퓨즈는 실내 및 엔진룸 내에 몇 개의 퓨즈박스에 분할 설치되어 있으므로, 각 박스의 퓨즈 라벨을 확인하여 작동하지 않는 장치의 퓨즈 위치를 확인하십시오.

⚠ 주 의

- **퓨즈를 제거하기 위해 드라이버나 금속물체를 이용하지 마십시오. 합선 등으로 인해 전기 장치에 큰 손상을 입힐 수 있습니다.**
- **퓨즈 교환 후에도 계속 퓨즈가 단선되면 전기장치의 다른 과부하가 있으니 자사 직영 서비스센터 또는 서비스협력사에 정비를 의뢰하십시오.**
- **규정용량의 퓨즈를 사용치 않거나, 철사, 구리선 또는 은박지 등을 사용하면 전기장치에 과부하가 발생하여 관련 전기장치가 손상되거나 화재가 발생할 수 있습니다.**

⚠ 주 의

- 퓨즈의 교체는 시동을 'OFF'하고 모든 전기장치의 스위치를 끈 후, 배터리 (-)단자를 분리한 상태에서 안전한 장소에서 교체하십시오.
- 퓨즈 및 릴레이 교체시 확실하게 꽂혀있는지 확인하십시오. 불완전하게 꽂혀 있을 경우 접촉불량으로 인해 차량 내부의 전기장치 및 배선이 손상되거나 화재가 발생 할 수 있습니다.
- 퓨즈 및 릴레이가 꽂히는 터미널에 드라이버나 임의 개조용 배선을 꽂지 마십시오. 접촉 불량으로 인한 고장의 원인이 됩니다.

⚠ 경 고

- 차량의 전기 배선을 추가 또는 임의로 변경하지 마십시오.
- 같은 용량의 퓨즈로 교환하고 다른 용량의 퓨즈로는 절대로 교환하지 마십시오.
- 만일, 높은 용량의 퓨즈로 교환시 전기배선 손상의 원인 및 화재의 위험이 있습니다.

알아두기

퓨즈 라벨 표기 정보

차량 전장품 사양 적용에 따라 퓨즈 라벨에 표기되어 있는 전장품이 미 장착될 수 있습니다.



■ 실내 퓨즈

손잡이를 잡아 당겨 커버를 분리하십시오.

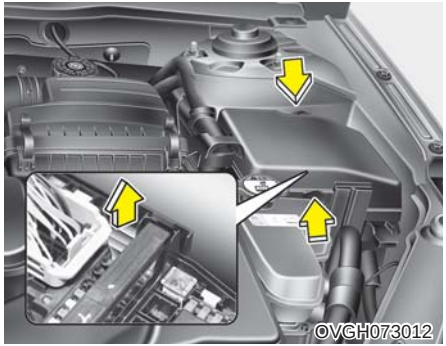

시동 「OFF」 상태에서 모든 전기장치 스위치를 끈 후, 엔진룸 내 퓨즈/릴레이 패널에 있는 퓨즈 교체용 클립(퓨즈 뽑개)으로 끊어진 퓨즈를 제거하고 같은 용량의 예비 퓨즈를 손으로 단단히 삽입하십시오.

예비 퓨즈가 없을시 오디오 퓨즈와 같은 차량 작동을 위해서 필요하지 않은 회로에서 같은 용량의 퓨즈를 사용하십시오.

전조등이나 다른 전기장치가 작동하지 않고 실내 퓨즈가 양호하면 엔진룸 퓨즈 또는 메인 퓨즈를 점검한 후 단선되었으면 교체하십시오.

전조등, 전방안개등, 방향지시등. 외부 미등, 실내 스위치 조명, 라이선스 램프, 룸램프가 작동 불량일 경우 전구에 이상이 없다면 가까운 자사 서비스센터 또는 서비스협력사에 의뢰하십시오.



▶ 퓨즈 스위치

- 퓨즈 스위치는 항상 「ON」 위치에 두십시오. 「OFF」로 위치 시킬 경우 오디오, 시계와 같은 시스템을 재설정해야하며 리모컨, 스마트 키, 도난경보 작동이 제한될 수 있습니다.
- 1개월 이상 장기간 차량을 주차시켜 놓을 경우, 배터리의 자가 방전을 방지하기 위하여 모든 스위치를 「OFF」에 두십시오.

⚠ 주 의

- **퓨즈 스위치를 반복적으로 작동시키면 스위치가 마모될 수 있으므로, 항상 「ON」 위치에 두고 사용하십시오.**
- **'OFF'에 위치할 경우 계기판에 주의 문구가 표시됩니다. (편의장치)계기판 항목 참조)**

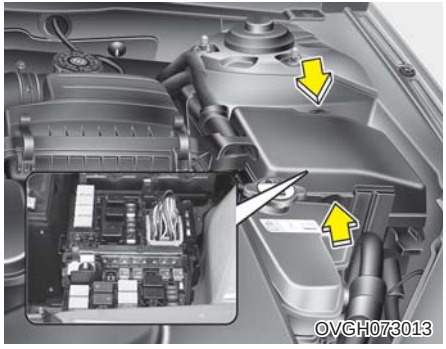

■ 엔진룸 퓨즈/릴레이

잠금쇠를 누른 후 커버를 분리하십시오. 작동하지 않는 전기장치의 퓨즈를 점검하여 단선되었으면 교체하십시오.

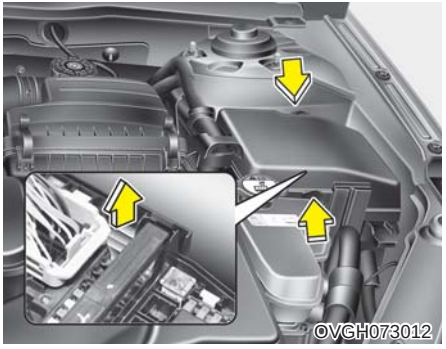

▶ 블레이드 퓨즈

블레이드 타입의 퓨즈일 경우 엔진룸 퓨즈박스에 설치된 퓨즈뽑개로 단선된 퓨즈를 제거하고 같은 용량의 예비퓨즈를 손으로 단단히 삽입하십시오.



▶ 메인퓨즈(BFT)

엔진룸 및 실내 퓨즈박스의 개별 퓨즈가 단선되지 않았는데 해당 전기 장치가 작동하지 않거나, 다수의 전기 장치가 동시에 작동되지 않는다면 배터리(+)캡 내부의 메인퓨즈(BFT 타입)가 단선되었을 수 있습니다.

메인퓨즈는 다른 부품과 복잡하게 연결되어 있으므로 단선되었을 경우는 자사 직영 서비스센터 또는 서비스협력사에 정비를 의뢰하십시오.

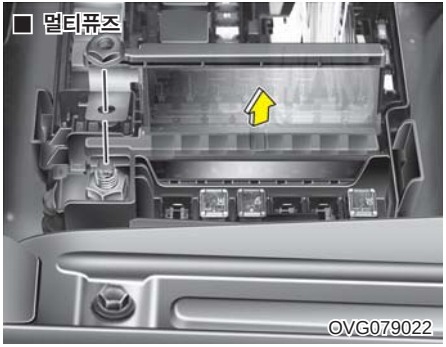

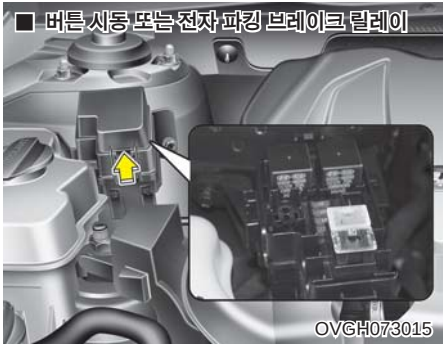

▶ 멀티퓨즈

멀티퓨즈가 볼트/너트로 고정되어 있을 경우는 임의 분해/조립하지 마십시오. 불완전체결 및 잘 못된 조립 토크는 화재의 원인이 될 수 있으므로, 자사 직영 서비스 협력사에 정비를 의뢰하십시오.

⚠ 경 고

엔진룸 퓨즈 박스 커버/ 배터리 터미널 캡을 닫을 시 락킹음 확인을 통해 커버 닫힘을 확인 하십시오.
엔진룸 퓨즈 박스 커버가 정상체결되지 않으면 수분 유입으로 인한 전자장치의 비정상 작동이 발생할 수 있습니다.

■ 퓨즈/릴레이 라벨

■ 실내 IPM박스

- 운전석 퓨즈 패널



- 실내 IPM박스 라벨



OVGH075016

※ 퓨즈의 용량 및 명칭은 차량에 따라 변경될 수 있으므로 퓨즈/릴레이 박스 커버 안쪽에 부착되어 있는 퓨즈 라벨을 참조하십시오.

■ 엔진룸 정션박스

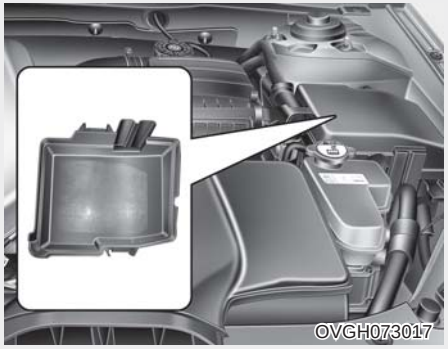

• 엔진룸 정션박스 라벨

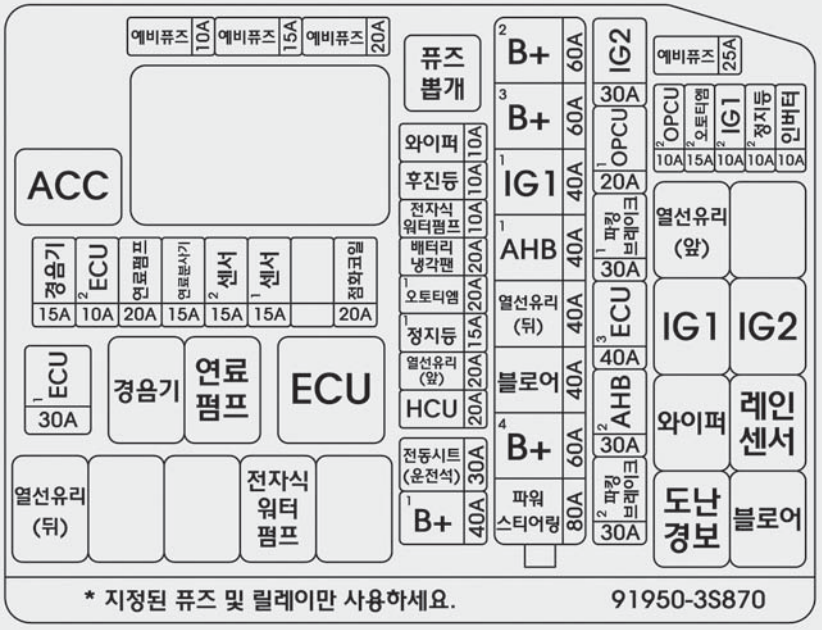

OVGH073018

※ 퓨즈의 용량 및 명칭은 차량에 따라 변경될 수 있으므로 퓨즈/릴레이 박스 커버 안쪽에 부착되어 있는 퓨즈 라벨을 참조하십시오.

■ 엔진룸

• 엔진룸(서브 릴레이 박스)

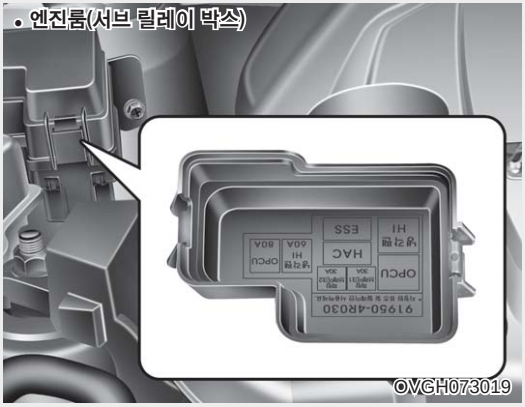

• 엔진룸(서브 릴레이 박스) 라벨

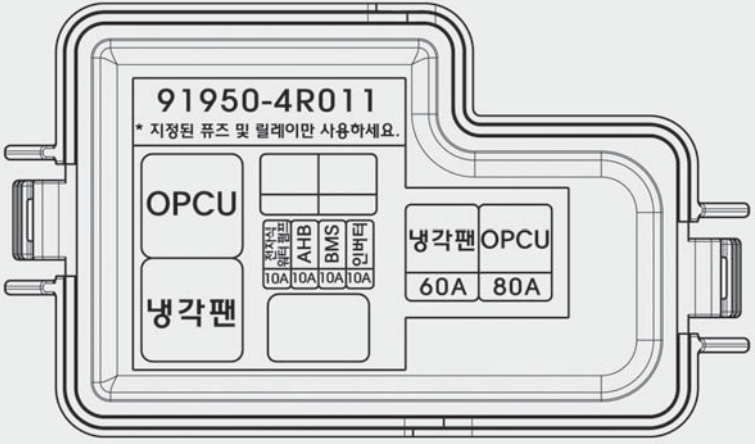

OVGH073022

※ 사양에 따라 퓨즈/릴레이 라벨이 실제 장착된 라벨과 상이할 수 있으니 박스 커버 안쪽에 부착되어 있는 퓨즈/릴레이 라벨을 참조하십시오.

■ 드렁크 LH (배터리 터미널 커버)

• 메인 퓨즈

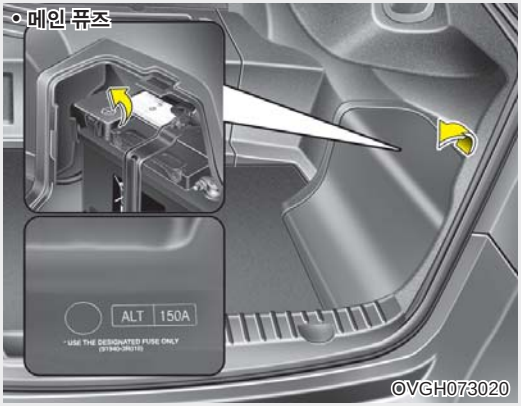

• 엔진룸(배터리 터미널 커버) 라벨
- 메인 퓨즈

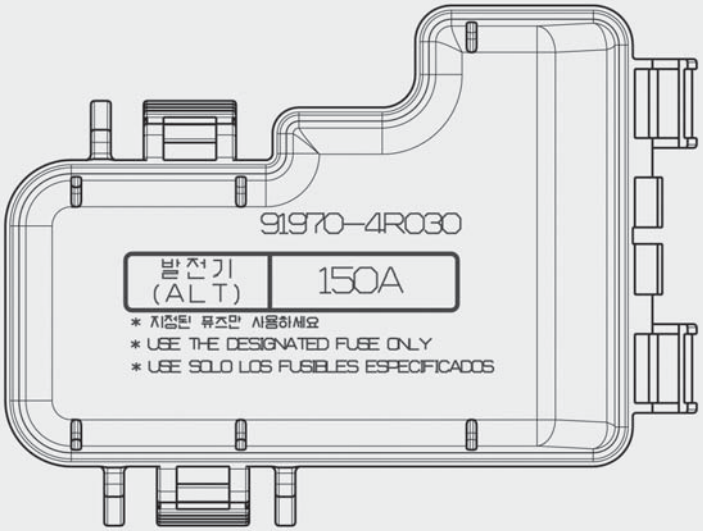

※ 사양에 따라 퓨즈/릴레이 라벨이 실제 장착된 라벨과 상이할 수 있으니 박스 커버 안쪽에 부착되어 있는 퓨즈/릴레이 라벨을 참조하십시오.

전구의 교환

비상시를 대비하여 아래 규격의 전구를 준비하십시오.
(8장, 「전구의 용량」 참조)
램프류 교환은 반드시 시동 「OFF」 상태에서 주차 브레이크를 작동시킨 후 배터리의 「-」단자를 분리한 상태에서 안전한 곳에서 교환하십시오.

⚠ 주 의

- **각종 전구 교환시 적절한 공구와 알맞은 규격의 전구가 준비되지 않거나 교환 방법에 대하여 충분히 이해되지 않는다면 가까운 자사 직영 서비스센터 또는 서비스협력사에 의뢰하십시오. 특히 차량 앞쪽의 전조등, 안개등, 차폭등 및 방향 지시등을 교환하기 위해 차량 본체를 임의로 분해 또는 조립시 차량에 손상을 줄 수도 있습니다.**
- **전구 교체 후 재장착시 소켓을 홀에 맞추어 시계방향으로 확실하게 장착하십시오. 그렇지 않을 경우 전구의 단선, 물유입 등 고장의 원인이 될 수 있습니다.**
- 반드시 규정된 용량의 전구를 사용하십시오.

⚠ 주 의

- **차량에 장착된 전구외 부가적으로 램프나 LED를 장착할 경우 램프 오작동 및 깜빡임이 발생할 수 있으며, 퓨즈박스나 배선 관련 장치가 손상될 수 있습니다.**
- **전구 교체시 순정부품을 사용하지 않거나 규격에 맞지 않는 용량의 전구를 사용할 경우, 퓨즈 단선 또는 이상 작동 및 기타 배선 관련 장치의 손상을 줄 수 있습니다.**
- **램프 용량의 임의 변경이나 추가 장착은 퓨즈 성능을 저하시키거나, 오작동을 유발할 수 있으니, 정격 용량의 전구만을 사용하십시오.**

- 전조등, 제동등 등의 램프는 우천시 주행과 세차 등의 사용 조건하에서 렌즈 내면이 일시적으로 흐려질 수 있습니다. 이것은 램프 내부와 외기의 온도차에 따른것으로 우천시 등의 창유리가 흐려지는 것과 동일한 현상으로 기능상의 문제는 없습니다. 다만 렌즈 내면에 큰 물방울이 있는 경우나 램프 내부에 물이 들어간 경우는 자사 직영 서비스센터 또는 서비스협력사에 문의하십시오.

⚠ 경 고

- 전구가 단선되거나 손상되면 즉시 규격에 맞는(용량 및 색깔) 새것으로 교환하시고, 못쓰게 된 전구는 조심스럽게 처리하십시오.
- 전구를 점검·교환하기 이전에 차량이 갑자기 움직이거나 전기 충격으로 인한 감전 사고의 위험을 방지하기 위해 주차 브레이크를 확실히 작동시키고 시동「OFF」하십시오.
- 전구 표면이 뜨거우면 화상의 위험이 있으므로 반드시 장갑 등을 착용하십시오.
- 전구 교체시 순정부품을 사용하지 않거나 규격에 맞지 않는 용량의 전구를 사용할 경우, 퓨즈 단선 또는 이상 작동 및 기타 배선 관련 장치의 손상 및 화재의 위험을 초래할 수 있습니다.

⚠ 주 의

일반 전구 사양을 HID 타입으로 개조하면 이상 동작 및 기타 배선 관련 장치의 손상을 초래할 수 있습니다.



■ 전조등, 방향지시등, 차폭등, 안개등 전구의 교환

일정한 자격과 시설을 갖추지 않은 경우에는 가까운 자사 직영 서비스센터 또는 서비스협력사에 의뢰하십시오.

⚠ 주 의

반드시 전조등 본체 전체를 장착하신 후에는 램프의 상하좌우 각도(전조등 에이밍)를 조절하여야 합니다. 가까운 자사 직영 서비스센터 또는 서비스협력사에 의뢰하십시오.

▶ 차폭등, 안개등

차폭등, 안개등이 점등되지 않을 경우에는 가까운 자사 직영 서비스센터 또는 서비스협력사에 의뢰하십시오.



■ 옆 방향지시등 전구의 교환

옆 방향지시등이 점등되지 않을 경우에는 가까운 자사 직영 서비스센터 또는 서비스협력사에 의뢰하십시오.

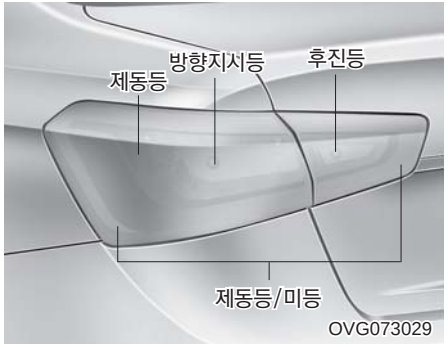

■ 제동등, 미등, 방향지시등, 후진등 전구의 교환

▶ 제동등, 미등

제동등, 미등이 점등 되지 않을 경우에는 가까운 자사 직영 서비스센터 또는 서비스협력사에 의뢰하십시오.







▶ 방향지시등

1. 주차 브레이크를 작동시켜놓고, 시동을 끄십시오.
2. 조명을 끄십시오.
3. 트렁크를 여십시오.
4. 트렁크룸 옆쪽의 써비스 홀 커버를 분리하십시오.
5. 방향지시등의 전구는 소켓을 그림과 같이 분리하면 교환이 가능합니다.
6. 새 전구로 교환하신 후 분리의 역순으로 장착하십시오.

▶ 후진등/번호등 전구의 교환

1. 주차 브레이크를 작동시켜놓고, 시동을 끄십시오.
2. 트렁크를 여십시오.
3. 트렁크 리드 트립 부분에 고정되어 있는 클립을 드라이버(+)를 이용하여 빼낸 후 트림을 분리하십시오.



▶ 후진등

4. 소켓을 돌려 탈거 후 동일 용량의 전구와 교환합니다.

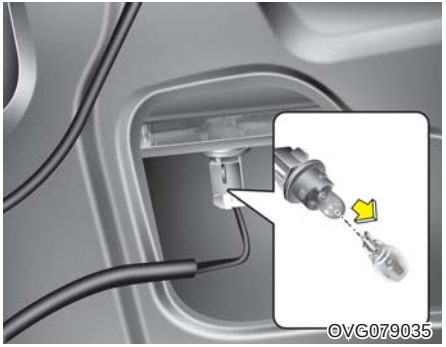

▶ 번호등 전구의 교환

4. 전구를 그대로 당겨 분리하십시오.
5. 새 전구로 교환하신 후 분리의 역순으로 장착하십시오.



■ 보조제동등 전구의 교환

보조제동등이 점등되지 않을 경우에는 가까운 자사 직영 서비스센터 또는 서비스협력사에 의뢰하십시오.

■ 맵 램프



■ 룸 램프

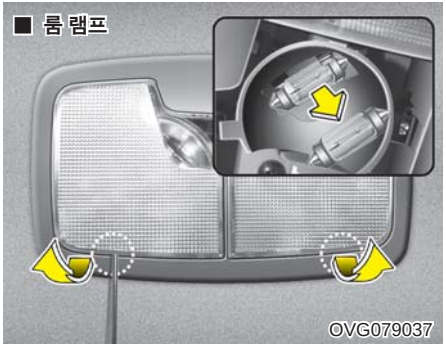

■ 선바이저 램프



■ 트렁크 룸 램프



■ 글로브 박스 램프



■ 실내등 전구의 교환

1. 주차 브레이크를 작동시켜놓고, 시동을 끄십시오.
2. 커버를 분리하십시오.
3. 전구를 그대로 당겨 분리하십시오.
4. 새 전구로 교환하신 후 커버를 장착하십시오.
5. 대형 실내등 전구교환은 가까운 직영 서비스 센터 또는 서비스협력사에 의뢰하십시오.

⚠ 주 의

드라이버를 끼워 커버를 분리할 때 커버가 손상되지 않도록 조심하십시오.

차체 손질

다음과 같은 장소에서의 사용이나 주차는 도장면을 부식시키고 차체 부품의 녹 등을 일으킵니다. 주차나 보관장소에 주의하시고 세차 등의 손질을 적절히 하십시오.

- 겨울철에 빙결방지제(염화칼슘 등)를 뿌린 도로를 주행하였을 때
- 해안지대의 주행이나 장시간 주차 시
- 진흙 및 먼지 등이 현저하게 붙어있을 때
- 옥외에서 장시간 주차했을 때
- 매연이나 분진, 철분 등이 묻었을 때
- 콜타르 도료의 찌꺼기, 모래, 콘크리트 가루 등이 묻어 있을 때
- 새의 오물, 벌레 등이 묻어 있을 때



■ 외장 손질

▶ 외장손질의 일반적인 주의사항

화학 세제나 광택제를 사용할 때는, 내장되어 있는 사용 설명서를 반드시 숙독하십시오.

▶ 표면 점검

● 세차

- 표면에 녹이 발생하거나, 부식되는 것을 방지하기 위하여, 최소 한달에 한 번씩은 미지근한 물이나 찬 물로 깨끗이 세척하십시오. 비포장 도로를 주행하는 경우에는, 매 주행 후에 세척하십시오. 소금, 먼지, 진흙, 또는 다른 이 물질이 퇴적되지 않도록 깨끗이 제거하십시오.
  도어와 로커 판넬 아래 모서리에 있는 배출 구멍을 깨끗이 유지하십시오.
- 곤충, 타르, 수액, 새의 오물, 산업 오염물이나 이와 유사한 퇴적물 등은 즉시 제거하지 않으면 차의 표면을 손상시킬 수 있습니다. 보통 물로는 빨리 씻어내도 완전히 닦이지 않으므로 도장 표면에 안전하고 부드러운 세제를 사용하십시오. 세척 후에는 미지근하거나 찬 물로 깨끗이 헹구십시오. 비누 가루가 표면에 말라 붙지 않도록 하십시오.
- 세차시에는 도어나 창문 등을 닫아 주십시오. 또한 안테나는 세차시 손상이 가지 않도록 하십시오.

- 차의 더러움이 심할 때는 자동차 전용 세척 세제를 사용하여 세차하십시오. 가정용 중성세제를 사용하면 고무 제품의 변색을 일으킬 수 있습니다. 또한 부드러운 스펀지나 헝겊으로 닦으시고 먼지 입자로 인한 긁힘을 최소화하기 위하여 스펀지를 자주 헹궈주면서 세척 하십시오. 물은 미지근한 수돗물 또는 이와 같은 보통의 물을 사용하십시오. 세차 후는 차체의 물기를 완전히 닦아내십시오.
- 범퍼나 차량 내·외부의 합성수지 부품이 더러워졌을 때는 부드러운 브러시나 스펀지를 사용하여 손상이 가지 않도록 주의하면서 닦아내십시오. 브레이크액, 엔진오일, 그리스, 배터리액에 오염된 경우 알코올로 닦아내십시오.
  딱딱한 브러시나 수세미를 사용하면 손상이 갈 수 있습니다.
- 차량 내·외부의 합성수지(플라스틱) 부품에 엔진오일, 방향제 등이 묻으면 변색이나 얼룩이 생기므로 즉시 깨끗이 닦아 내십시오.
- 강력 세제나 뜨거운 물 등을 사용하지 마십시오. 그리고 차체가 따뜻할 때 직사광선 아래에서 차를 닦지 마십시오.
- 차체의 먼지나 오물을 마른 걸레로 닦아내면, 표면에 자국이 남습니다. 철제면이나 마찰 세제, 알칼리성이 강한 강력 세제, 부식세제 등은 크롬 처리된 표면이나 산화피막 처리된 알루미늄 부품에는 사용하지 마십시오. 보호 코팅을 손상 시켜, 변색되거나 도장면이 매우 손상될 수 있습니다.

● 고압세차

고압세차 시 다음의 주의사항을 따르지 않을 경우 차량에 손상을 입힐 수 있습니다.

- 고압세차 노즐을 창문, 조명 시스템 (전조등, 미등 등), 카메라, 센서, 범퍼, 고무류 (타이어 등), 부드러운 소재부위 및 차량 하부에 가까이 해서 세차를 하지 마십시오.
- 너무 가까운 거리에서 고압세차를 할 경우 위 언급한 부위에 손상을 입힐 수 있습니다.
- 어느 특정부위를 집중적으로 오랫동안 고압세차를 하지 마십시오. 이럴 경우 차량에 손상을 입힐 수 있습니다.
- 충분한 거리를 확보하고 짧은 시간 동안이어도 노즐의 물줄기로 한곳을 집중시킨다면 차량 표면에 손상을 입힐 수 있습니다. 고압세차 시에는 항상 노즐의 물줄기가 한곳을 집중시키지 않는 형태로 세차를 하시기 바랍니다.

⚠ 주 의

- **자동세차기에서의 세차는 차체의 잔긁힘을 만들어 도장면이 손상될 수도 있습니다.**
- **램프세척 및 손질시 휘발유나 아세톤 또는 휘발성유기용제(초강력세정제) 등의 화학용제 사용은 램프를 손상시킬 수 있으므로 사용하지 마십시오.**
- **타이어 알루미늄 휠 부분 세척시, 산성계 세제를 사용하지 마십시오. 휠 도장면이 손상될 수 있습니다.**
- **세차시 도어 실링부 및 위쪽 유리부를 통해 실내로 물이 유입될 수 있습니다. 고압세척기 사용시 특히 주의하십시오.**
- **자동 세차 후 앞유리 표면 왁스는 완전히 제거하십시오. 와이퍼 작동시 떨림 및 소음의 원인이 될 수 있습니다.**



▶ 왁스칠

- 왁스칠은 세차후 차량 표면에 물방울이 맺히지 않은 상태에서 차를 충분히 말린 후 실시하십시오. 또한, 차체온도가 낮을때 그늘에서 차체에만 실시하십시오.
  햇빛을 받아서 차체가 뜨거울때 왁스를 칠하면 얼룩이 집니다.
- 양질의 액체 또는 풀모양의 왁스를 사용하십시오. 유리나 플라스틱(합성수지) 부분에는 왁스칠을 하지 마시고, 연마제가 섞인 왁스나 헝겊을 사용하면 광택이 나빠지고 도장면이 손상되므로 주의 하십시오.
- 오일, 타르 또는 이와 유사한 물질 등을 자국 제거기로 제거하면 표면의 왁스도 함께 제거됩니다. 차량의 다른 부분은 아직 왁스칠이 필요치 않더라도, 이런 부위에 다시 왁스칠을 하십시오.

⚠ 주 의

앞유리에 왁스가 묻으면 와이퍼의 손상원인이 될 수 있으므로 주의 하십시오.

▶ 표면 손상의 정비

차체 표면에 깊게 파인 자국이나 돌멩이 자국 등은 신속히 수리하십시오. 노출된 금속 표면은 빨리 녹슬어 차의 표면을 크게 손상 시킬 수 있습니다.

차량이 손상되어 금속 표면처리나 교환이 필요할 경우, 자사 직영 서비스센터 또는 서비스 협력사에 정비를 의뢰하십시오.

▶ 광택나는 금속 관리

- 도로의 타르나 곤충 자국을 제거하려면, 뾰족한 물건을 사용하지 말고 타르 제거기를 사용하십시오.
- 광택나는 금속 표면을 부식으로부터 보호하기 위해서는, 왁스나 크롬 방부제를 바르고 광택이 날 때까지 문지르십시오.
- 겨울철이나 해변지역에서는 광택나는 금속 위에 두꺼운 왁스 코팅을 하거나 부식 방지 처리를 하십시오. 필요한 경우, 방부식성 석유 젤리나 다른 보호 컴파운드로 코팅하십시오.

▶ 하체 점검

얼음이나 눈 제거, 또는 먼지제거에 사용된 부식성 물질이 하체에 쌓일 수 있습니다. 만일 이런 물질들이 제거되지 않은 경우, 방청처리를 했다 하더라도 연료계, 프레임, 플로어 판넬, 배기 장치 등에 녹이 발생하여 빠르게 번질 수 있습니다.

차량의 하체와 휠의 열린 부분을 한달에 한번씩, 비포장 도로 주행후, 겨울철 끝 무렵, 미지근하거나 차가운 물로 깨끗이 닦으십시오.

진흙이나 오물이 잘 보이지 않으므로 특별히 주의해서 닦으십시오.

도로 오물을 깨끗이 닦아 내지 않고 적시기만 하는 것은 더 좋지 않습니다. 도어, 로커 판넬 그리고 배출구멍이 있는 프레임 멤버 등은 오물로 막혀서는 안됩니다. 이런 곳에 물이 고이면 녹이 슬 수 있습니다.

⚠ 주 의

- **엔진부를 물로 닦으면(또는 고압세차) 엔진부에 위치한 전기회로 또는 에어덕트로 물이 유입되어 정상적인 차량운행이 불가능할 수 있습니다.**
- **차를 세척한 뒤, 서행하면서 브레이크를 시험해서 브레이크가 물에 영향을 받았는지 점검하십시오.**

▶ 알루미늄 휠 점검

알루미늄 휠은 투명한 보호처리제로 코팅 되어 있습니다.

- 마찰 세제, 광택제, 솔벤트, 또는 와이어 브러시를 알루미늄 휠에 사용하지 마십시오. 표면에 자국을 내거나 손상을 초래할 수 있습니다.
- 운행 후 휠을 세척하기 전에 식을 때까지 기다리세요. 그리고 부드러운 비누나 중성세제만을 사용하시고 물로 깨끗이 헹구십시오. 염분이 많은 지역이나 염화칼슘이 도포된 지역을 주행한 경우에는 휠을 깨끗이 청소하여 부식되지 않도록 하십시오.
- 고속 세차 브러시로 바퀴를 닦지 않도록 하십시오.
- 스팀 클리너 등으로 세척하지 마십시오.
- 수시로 왁스를 바르십시오.

⚠ 주 의

알루미늄 휠 세척시는 알카리성, 산성계 세제 및 타이어 광택제를 사용하지 마십시오. 휠 도장면이 손상되어 부식 및 얼룩이 발생할 수 있습니다.

■ 내장 손질

▶ 내장 손질의 일반적인 주의사항

- 내장품 표면에 화학 물질(손 세정제, 종이 방향제, 선 크림 등)이 묻지 않게 하십시오. 화학 물질이 묻었을 경우, 실내 부품이 손상될 수 있으므로 즉시 제거하십시오.
- 내장품을 세척할 때는 아세톤, 벤젠, 락카 용제, 에나멜 및 표백제, 휘발유 또는 신나 등의 유류물질 등을 절대로 사용하지 마십시오.변색되거나 손상이 올 수 있습니다.
- 액상 방향제를 실내에 사용할 때 계기판부위, 크래쉬패드, 가죽 및 플라스틱부분에는 절대 부착하지 마십시오. 만약, 액상 방향제가 유출되어 계기판 부위, 크래쉬패드 및 공기통풍구 등에 묻으면 액상 방향제 고유의 성분에 의해 손상될 수가 있습니다. 이때에는 신속하게 깨끗한 물로 세척하십시오.
- 인스트루먼트 패널에 전장품, 방향제, 스티커 등을 부착하지 마십시오. 특히 양면 테이프를 사용한 부착물의 경우 테이프에 함유된 화학성분에 의해 인스트루먼트 패널의 표면부가 손상될 수 있습니다.
- 엠블렘, 도어 인너 핸들, 가니쉬, 풀 핸들, 스위치 베젤 등과 같은 도장 처리된 부품은 화학 용액이나 강한 세제로 닦지 마십시오. 선팅제거제 등과 같은 화학 용액이 묻었을 경우에는 표면이 벗겨지거나 변색이 될 수 있으니 주의를 요하며 묻었을 경우 즉시 제거하고 세척하십시오.

▶ 실내 장식품과 내장 트림의 청소

- 먼지 털이 빗자루나 진공 청소기를 사용하면, 비닐의 먼지나 오물이 제거됩니다. 내장재 혹은 카펫용으로 추천된 부드러운 비누액을 사용하여 청소하십시오. 묻은 지 얼마 안된 얼룩은 섬유 얼룩 제거제로 빨리 청소하십시오. 묻은지 얼마 안된 얼룩을 빨리 제거하지 않으면, 섬유가 더러워지고 변색될 수 있습니다. 또한, 재질에 맞게 적절히 다루어 지지 않으면, 보온 성능도 저하될 수 있습니다.
- 기름이 묻은 곳은 가제에 알코올을 묻혀 가볍게 두드려 닦아내십시오.

⚠ 경 고

실내등은 청소하기 전에, 실내등이 꺼졌는지 확인하여 화상을 입거나 전기 충격을 받지 않도록 주의하십시오.

⚠ 주 의

가죽제품(스티어링 휠, 시트 등) 청소 시에는 중성 세제 또는 알코올이 소량 함유된 세척제를 사용하십시오. 강한 산성/알칼리성 및 알코올이 다량 함유된 세척제를 사용할 경우, 변색 및 표면 벗겨짐 등의 손상이 발생할 수 있습니다.

▶ 안전 벨트의 청소

내장재 또는 카펫용으로 추천된 부드러운 비누액을 사용하여 안전벨트를 청소하십시오. 표백처리를 하거나 재염색을 하지 마십시오.

▶ 내부 창문의 청소

차량의 창문 내측 표면에 서리가 끼면, (즉 기름끼나 왁스끼 묻은 필름으로 덮이면), 창문 세척기로 닦아 내십시오.

⚠ 주 의

뒷유리 내부를 심하게 닦거나 긁어 내지 마십시오. 유리의 서리제거 장치(열선)등이 손상될 수 있습니다.

배출가스 허용기준

■ 유해 배출가스

유해 배출 가스란 엔진내부에서 연료가 연소되는 과정에서 발생되는 배출가스로, 이중 인체에 해로운 영향을 끼치는 일산화탄소, 탄화수소, 질소산화물, 매연 등은 법적규제치를 두어 관리·규제하고 있습니다.
허용기준 초과시는 개선명령 및 과태료 부과등 법적인 제재를 받게 됩니다.

■ 운행차 배출가스 허용기준

사용연료	차종		일산화탄소	탄화수소	매연	공기과잉률
휘발유, 가 스	경자동차		1.0% 이하	150ppm 이하	-	1±0.1이내. 다만,기화기식 연료공급장치 부착자동차는 1±0.15이내, 촉매 미부착 자동차는 1±0.20이내
	승용자동차		1.0% 이하	120ppm 이하	-	
	승합·화물·특수자동차	소형	1.2% 이하	220ppm 이하	-	
		중형·대형	2.5% 이하	400ppm 이하	-	
경 유	경자동차 및 승용자동차		-	-	20% 이하	
	승합·화물·특수자동차	소형·중형·대형	-	-	20% 이하	

비고 : 1. 상기 규정치 이상 방출하는 차량은 법적인 제재조치를 받게 됩니다.
2. 매연측정은 과급기(터보챠저:Turbochargers)및 중간냉각기(인터쿨러:Intercooler)를 부착한 자동차에 대하여는 5% 가산 적용 됩니다.
3. 희박연소(Lean Burn) 방식을 적용한 자동차는 공기과잉률 기준 미적용됩니다.
4. 상기 기준은 수시점검 및 정기검사에 한하며, 정밀검사 시에는 대기환경보전법 시행규칙 제 78조 및 별표 21의 규정이 적용됩니다.

※ 자동차의 종류 (운행차 기준)

- 운행차배출허용기준의 차종 구분은 자동차관리법 제3조 1항 및 같은 법 시행규칙 제2조에 따름.

1. 경자동차 : 배기량 1000cc 미만의 길이 3.6m, 너비 1.6m, 높이 2.0m 이하인 자동차
2. 승용자동차 : 10인 이하를 운송하기에 적합하게 제작된 자동차
3. 승합자동차 : 11인 이상을 운송하기에 적합하게 제작된 자동차
4. 화물자동차 : 화물을 운송하기 적합하게 제작된 자동차
5. 특수자동차 : 견인, 구난 등 특수한 작업을 수행하기에 적합하게 제작된 자동차 승용·승합·화물자동차가 아닌 자동차

※ 승합 · 화물 · 특수자동차의 소형은 다음과 같으며 그 외는 중형 또는 대형으로 분류됨.

승합자동차(소형) : 승차정원이 15인 이하인 것으로, 길이 4.7m, 너비 1.7m, 높이 2.0m 이하

화물자동차(소형) : 최대적재량이 1톤이하인 것으로, 총중량이 3.5톤 이하

특수자동차(소형) : 총중량이 3.5톤 이하

※ 비고 : 엔진후드 안쪽에 부착된 배출가스표지판의 차종 구분은 제작차 기준으로 차량에 따라 운행차 기준과 상이할 수 있습니다.
자세한 사항은 자사 직영 서비스센터에 문의하십시오.

배출가스 저감을 위한 차량관리

유해 배출가스는 차량의 정비상태, 특히 엔진 상태의 양호 여부에 직접적인 영향을 받으므로, 차량의 생산 또는 검사과정에서 완전하게 조정되었다 하더라도 운행정도에 따라 엔진의 상태가 변화되어 유해 가스 배출량이 증가될 수 있습니다.
이를 예방하기 위해 필수적으로 이행되어야 할 사항은 다음과 같습니다.

- 자사에서 안내하는 차량 점검 사항을 철저히 이행하십시오.
- 배출가스 제어장치와 관련된 점검정비는 반드시 자사 직영 서비스센터 또는 서비스협력사에서 실시하고 절대로 임의 조정하지 마십시오.
- 연료가 전혀 없을 때까지 주행하지 마십시오.
- 엔진 점검 정비시 또는 배출가스 측정시 약 15분정도 엔진 시동을 걸어 엔진이 정상가동 온도(80~95℃)로 가열된 상태에서 점검 및 측정하십시오.
- 밀어 시동걸기, 언덕길에서 내려오며 시동걸기를 하지 마십시오.
- 외기가 높을때 가능한 장시간의 저속 엔진 가동을 삼가십시오.

배출가스 제어장치의 관리 및 정비

배출가스 제어 관련 부품중에서 특히 다음의 항목들은 반드시 정기 점검 주기표에 따라 점검 및 교환을 하십시오.

■ 점화 플러그

점화플러그가 불량하면 불완전연소로 인한 엔진 부조, 유해 배출가스 증가 등을 야기시키므로 정기 점검 주기표에 따라 점검 또는 교환하십시오.

⚠ 주 의

점화플러그는 반드시 지정된 형식을 사용하십시오. 다른 형식의 점화플러그를 사용할 경우, 차량의 성능저하 및 고장을 야기시킬 수 있습니다.

⚠ 경 고

화상을 입을 수 있으므로 점화플러그를 점검 및 분리, 장착할 때는 엔진이 충분히 식은 다음 실시하십시오.

■ 에어클리너

필터는 수시로 점검하여 청소하고 상태에 따라 교환하십시오.

■ 촉매 변환 장치

다음 사항을 꼭 지키십시오.

- 정상적으로 판매되는 연료만 사용하십시오.
- 엔진을 항상 최상의 상태로 유지하십시오.
- 시동이 걸리지 않거나 시동성능이 좋지 않은 경우 등 엔진 오작동의 가능성이 있다고 판단되면 차량 운행을 하지 마십시오.
- 엔진의 갑작스런 출력저하, 비정상적인 소음 유발, 엔진시동의 어려움 및 배기장치계에 이상 소음이 발생될 때는 즉시 자사 직영 서비스 센터 또는 서비스협력사에 점검 및 정비를 의뢰하십시오.
- 연료가 없을 때까지 주행하지 마십시오.
- 저연료 수준으로 차량을 주행하지 마십시오. 연료가 부족하면 연료의 미연소 또는 불완전 연소로 인하여 촉매장치가 손상될 수 있습니다.
- 엔진을 10분 이상 빠르게 공회전하거나, 정상 공회전을 20분 이상 하지 마십시오.
- 차량 주행중에 절대로 시동을 끄지 마십시오.
- 밀어 시동 걸기, 언덕길에서 내려오며 시동걸기를 하지 마십시오.
- 차량의 무리한 고속 주행을 하지 마십시오.
- 촉매 장치를 탈거한 상태로 운행하거나 성능이 다된 촉매장치로 운행하지 말고 철저한 정기 점검 및 교체를 하십시오.
- 엔진이나 배기제어 시스템의 어떤 부품도 개조 하거나 함부로 변경하지 마십시오.

⚠ 주 의

이런 주의사항이 지켜지지 않으면 촉매장치 및 차량 손상이 초래될 수 있습니다. 또한 이로 인해 보증을 받지 못할 수도 있습니다.

⚠ 경 고

- **차량을 잔디, 낙엽, 종이, 카펫, 기름등과 같은 가연성 물질 위에 주차 또는 정차시키지 마십시오. 특정 조건하에서 뜨거운 배기가스나 배기관에 의해 발화될 수도 있기 때문에 화재의 위험이 있습니다.**
- **엔진 작동 중 또는 시동을 끈 직후에는 촉매장치나 그 밖의 배기장치는 고온이므로 사람의 신체가 촉매/배기장치에 닿지 않게 하십시오. 화상위험이 있습니다.**
- **또한 배기장치 주변의 방열판을 제거하거나 언더실링이나 방청코팅을 하지 마십시오. 특정 조건에서 화재의 위험이 있습니다.**
- **머플러(촉매변환장치 포함)의 탈거 및 소음 과다발생은 정비 명령 및 고발의 대상이 되고, 배기관의 고열, 고압으로 인한 화재 및 사고의 위험이 있습니다. 반드시 정상적인 배기음이 나도록 하십시오.**

8장 목차

차량 제원 8-2
타이어 압력 8-2
타이어 소비 효율 등급 8-3
전구의 용량 8-3
추천오일 및 용량 8-4
온도에 따른 엔진 오일 SAE 점도 분류표 8-4
차대번호(VIN) 8-5
자기 인증 라벨 8-5
엔진번호 8-5

차량 제원

항 목		치 수(단위 : mm)
전장		4,970
전폭		1,850
전고		1,475
윤거	전	1,602
	후	1,601
축거		2,845

타이어 및 휠

구분	형 식	휠	추천공기압 kPa(psi)		휠 너트 체결토크 kgf·m
			앞	뒤	
장착 타이어	P225/55 R17	7.0J×17	230(33)	230(33)	9~11
임시 타이어	T135/80D17	4.0T×17	420(60)	420(60)	

※예비 타이어는 임시 타이어를 제공합니다.

※ 해발고도가 높은 지역에서 운행할 경우, 대기압력이 낮아지는 자연 현상이 발생합니다.
따라서, 타이어 공기압을 확인하고 필요한 경우 추천공기압보다 더 보충하십시오(해발고도별 보충 공기압 : +1.5psi/km).

타이어 소비 효율 등급

타이어 제조사	사이즈	타이어 소비 효율 등급	
		회전저항 (RRC)	젖은 노면 제동력(G)
한국(Hankook)	P225/55R17	3	3
금호(KumHo)	P225/55R17	3	2

※ 회전저항 (RRC) : 타이어에 걸리는 하중에 대한 회전저항의 비
- 1 ~5등급까지 있으며 1등급에 가까울수록 소비 효율이 높아집니다.

※ 젖은 노면 제동력 (G) : 기준 타이어 대비 시험대상 타이어의 젖은 노면 제동성능 비율
- 1 ~ 5등급까지 있으며 1등급에 가까울수록 젖은 노면에서의 제동력이 좋습니다.

※ 타이어 사이즈가 동일하더라도 효율등급이 다를 수 있습니다.
또한 일부 정보가 사전통보없이 변경될 수 있으므로 홈페이지를 참고하십시오.

전구의 용량

종 류		규격	용량(W)
차량 앞면	전조등(상향)	H9	65
	전조등(하향)(할로겐 타입)	H7	55
	차폭등	LED	LED
	방향지시등	PY28/8W	28W
	주간주행등	LED	LED
	안개등 (LED 타입)	LED	LED
차량 뒷면	미등 (안쪽/바깥쪽)	LED	LED
	후진등	W16W	16
	방향지시등 (안쪽/바깥쪽)	PY27W	27W
	번호등	W5W	5W
	보조제동등	LED	LED
	제동등(안쪽/바깥쪽)	LED	LED
실내	맵램프	W10W	10W
	룸램프	FESTOON	10W
	화물칸 램프	FESTOON	5
	선바이저 램프	FESTOON	5
	글로브박스 램프	FESTOON	5
	무드램프	LED	LED
	풋램프	LED	LED
	대형 오버헤드 콘솔(맵/룸/무드)	LED	LED

추천오일 및 용량

종류	용량(ℓ)	추천사양
연료	65	무연휘발유
엔진 오일 *1 (오일필터포함)	4.6*3	ILSAC GF-4급 이상, API SM급 *2, ACEA A5급 이상 SAE 점도 분류 : 다음 페이지의 SAE 점도 분류표 참조
	4.8*4	
자동변속기 오일	6	KIA GENUINE ATF SP-IV 또는 동급제품
냉각수	필요량	에틸렌 글리콜계 알루미늄 라디에이터 용
인버터 냉각수	필요량	에틸렌 글리콜계 알루미늄 라디에이터 용
브레이크 액	필요량	SAE J1703, FMVSS116 DOT-3 또는 DOT-4
에어컨 냉매	550±25g	R-134a
에어컨 컴프레셔 오일*5	125±10cc	POE

*1. 엔진 오일 용량은 일반적인 오일 교환시 주입되는 용량 기준입니다.
*2. SM급 엔진 오일이 없을 경우 SL급 엔진 오일을 사용하십시오.
*3. 노란색 엔진오일 레벨게이지 손잡이
*4. 빨간색 엔진오일 레벨게이지 손잡이
*5. 반드시 전동 컴프레셔에 사용하는 POE 윤활유를 사용하십시오.

⚠ 주 의

- 각 기관의 원활한 작동과 내구를 위해 자사 순정오일을 사용하십시오. 자사에서 지정하는 순정부품(엔진 오일, 변속기오일 등)을 사용하지 않거나 불량연료를 사용했을 경우에는 차량에 치명적인 손상을 줄 수 있습니다.
- 오일을 사용할 때는 점도분류와 품질 등급을 동시에 만족시키는 오일을 사용하십시오.
- 오일을 점검 교환할 때에는 기재된 용량(ℓ)은 참고만 하시고 오일량을 측정하는 게이지를 이용하여 확인하십시오. 「F」선에 가까이 주입하시고 「F」선 이상 주입하지 마십시오. 기재된 용량(ℓ)은 차량내부의 전체 용량입니다.

■ 온도에 따른 엔진 오일 SAE 점도 분류표

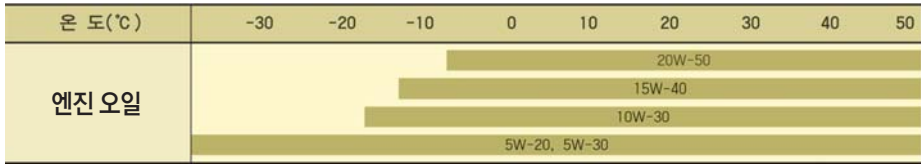

차대번호(VIN)

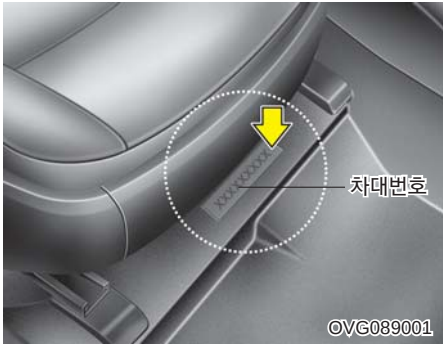

차대번호 즉, VIN(Vehicle Identification Number)은 차량의 등록시나 차량의 소유권을 유지하는데 필요한 모든 법적인 사항에 사용됩니다. 차체에 타각되어 있는 차대번호와 등록증에 기록되어 있는 차대번호는 일치해야 합니다.
(동승석 시트 아래에 타각되어 있습니다.)

자기 인증 라벨

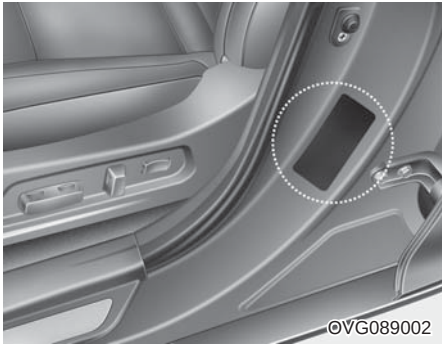

자기 인증 라벨은 본 차량이 대한민국 자동차 관리 법령에 적합하게 제작되었음을 알려드립니다.

엔진번호

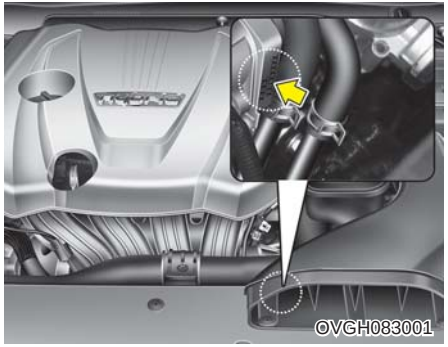

엔진번호는 차량 앞쪽에서 엔진룸을 바라 볼 때 실린더블록 우측 하단에 표기되어 있습니다.

(ㄱ)
개요(트립컴퓨터) 4-72
건전지 교체 방법 4-10
겨울철 운행 5-57
  눈 또는 빙판길 주행 5-58
  스노우 타이어 5-58
  타이어 체인 5-59
견인 6-20
  차량 견인 6-20
  견인 트럭으로 견인 시 6-20
  탈부착 견인 후크 6-20
  일반차량으로 견인 시 6-21
  견인 트럭으로 견인 시 6-20
  견인 후크(탈부착) 6-20
경계 및 경보 상태 해제 4-15
경계 상태 4-14
경고등 및 표시등 4-75
경보 보류 4-15
경보 상태 4-14
경사로 밀림 방지 기능(HAC: Hill-start Assist Control) 5-36
경음기 4-38
경제적 운행 5-51
계기판 4-50
  계기판 조명 조절 4-51
  LCD 표시창 제어 4-51
  계측기 4-52
계기판 조명 조절 4-51
계측기 4-52
공조 장치용 에어필터 점검 7-28
공조 장치용 에어필터(자동조절식) 4-120
공조화면 선택 버튼(자동조절식) 4-120
교차로나 철도 건널목을 건널 때 2-12
규격타이어 장착 2-3
글로브 박스 4-127
글로브 박스 램프 4-107
글로브박스 램프의 교체 7-58
급제동 경보 시스템(ESS : Emergency Stop Signal) 5-36

(ㄴ)
내관도 I 1-4
내관도 II 1-5
내비게이션 4-137
내장 손질 7-63
냉각수 점검 7-22
  냉각수량 점검 및 보충 7-22
  전기(동력)장치 냉각수 7-22
  냉각수 혼합 비율 7-23
  냉각수 교체 7-23

(ㄷ)
다용도 보관함 4-126
중앙 콘솔 박스 4-126
글로브 박스 4-127
안경 보관함 4-127
다용도 소켓 4-130
도난 경보 장치 4-14
경계 상태 4-14
경보 상태 4-14
경보 보류 4-15
경계 및 경보 상태 해제 4-15
도어 4-16
차 밖에서의 잠금/잠금해제 4-16
차 안에서의 잠금/잠금해제 4-18
충돌감지 자동 도어 잠금해제 장치 4-19
차속감응 자동 도어 잠금 장치 4-20
어린이 보호용 잠금 장치 4-20
도어 커티시 램프(앞좌석) 4-107
동승석 에어백 3-38
뒷좌석 3-16
드라이브 모드(DRIVE MODE) 5-39

(ㄹ)
룸 램프 전구의 교체 7-58
룸램프 4-106
리모컨 버튼 사용 방법 4-8
리어 커튼 스위치 4-134

(ㅁ)
맵 램프 전구의 교체 7-58
맵램프 4-105
멀티미디어 장치 4-135
안테나 4-135
오디오 리모컨 4-136
오디오/비디오 4-137
내비게이션 4-137
오디오 외부 입력 단자 4-137
블루투스 핸즈프리 4-138
UVO 4-139
음성인식 시스템 4-140
물체 끼임 인식 기능 (선루프) 4-34
물체 끼임 인식 기능(유리창) 4-25
미등 전구의 교체 7-55
미러 4-39
실내 미러 4-39
실외 미러 4-47
밀기 시동 6-7
밀폐된 공간에서 워밍업 또는 차량 점검 금지 2-11

(ㅂ)
바른 제동요령 5-20
방향지시 및 차선변경 4-100
방향지시등 전구의 교체 7-54
배출가스 저감을 위한 차량관리 7-66
배출가스 제어장치의 관리 및 정비 7-66
배출가스 허용기준 7-65
배터리 방전 방지 기능 4-97
배터리 방전 시 점프 스타트 요령 6-5
배터리 점검 7-33
  배터리 관리 요령 7-33
  배터리 초기화 항목 7-35
  파워 윈도우 7-35
  파노라마 선루프 7-35
  운전위치 기억장치 7-35
  트립컴퓨터 7-35
  히터 및 에어컨 7-35
  시계 7-36
  오디오 7-36
번호등 전구의 교체 7-56
벨트 점검 7-26
  하이브리드 스타트&제너레이터 구동벨트 7-26
부속공구 6-12
브레이크 5-18
브레이크 액 점검 7-24
  브레이크 액량 점검 및 보충 7-24
브레이크 제동력이 좋지 않을 경우 6-3
블루투스 핸즈프리 4-138
비상 시 연료 주입구 잠금 해제 장치 4-31
비상 시 트렁크 잠금 해제 장치 4-22
비상 시동 6-5
비상경고등 6-2
비상시 자동 점등 기능 4-98
비상키 분리방법 4-11

(ㅅ)
사용자 설정 모드 4-63
사이드 에어백 3-39
샤시 통합 제어 시스템(VSM) 5-37
서리제거(열선) 4-109
  뒷유리 서리제거(열선) 4-109
  실외 미러 서리제거(열선) 4-109
  앞유리 열선(와이퍼 동결시) 4-109
서비스 시기 알림 모드 4-61
선루프 닫기 4-34
선루프 슬라이드 상태로 열기 4-33
선루프 초기화 4-35
선루프 틸트 상태로 열기 4-33

선바이저 4-129
선바이저 램프 4-107
선바이저 램프 전구의 교체 7-58
순정부품의 사용 2-14
스노우 타이어 5-58
스마트 키 4-5
스마트 키 사용 방법 4-5
스마트 키 사용 시 주의 사항 4-7
스마트 키를 사용할 때 주의사항 4-7
리모컨 버튼 사용 방법 4-8
카드형 스마트 키를 사용할 때 주의사항 4-9
건전지 교체 방법 4-10
비상키 분리방법 4-11
키를 타인에게 양도해야할 때 4-12
스마트 키 사용 방법 4-5
스마트 키 사용 시 주의 사항 4-7
스마트 키를 사용할 때 주의사항 4-7
스티어링 휠 높이 조절 4-36
스티어링 휠 히터 4-38
스티어링 휠(조향핸들) 4-36
전동 파워 스티어링(MDPS) 4-36
스티어링 휠 높이 조절 4-36
스티어링 휠 히터 4-38
경음기 4-38
시계 4-132
시동 버튼 5-3
시동 버튼 조명 5-3
시동 버튼 5-3
엔진 시동 방법 5-6
엔진 정지 방법 5-10
시동 버튼 조명 5-3
시트 진동 경고 시스템 3-14
시트커버류 작업 시 유의 2-13
신차 길들이기 2-15
실내 미러 4-39
실내 편의 장치 4-128
재떨이 4-128
컵 홀더 4-128
선바이저 4-129
다용도 소켓 4-130
USB 충전기 4-131
시계 4-132
옷걸이 후크 4-133
카 매트 후크 4-133
리어 커튼 스위치 4-134
실내등 4-105
실내등 자동 소등 기능 4-105
맵램프 4-105

룸램프 4-106
트렁크 룸 램프 4-106
도어 커티시 램프(앞좌석) 4-107
글로브 박스 램프 4-107
선바이저 램프 4-107
실내등 자동 소등 기능 4-105
실내등 전구의 교체 7-58
실외 미러 4-47

(ㅇ)

안개등 4-101
안개등 전구의 교체 7-54
안경 보관함 4-127
안전 운행 5-52
험한 길에서의 주행 5-52
차 바퀴가 빠져 헛도는 경우 5-53
커브길 주행 시 5-54
야간 주행 5-54
악천후 시의 주행 5-55
고속도로 주행 5-55
여름철 운행 5-57
안전벨트 3-19
안전벨트 구속 장치 3-19
안전벨트 미착용 경고등 및 경고음 3-21
착용방법 3-21
프리텐셔너 시트벨트 3-23
안전벨트 사용 시 유의 사항 3-25
안전벨트의 적절한 관리 3-26
안전벨트 구속 장치 3-19
안전벨트 미착용 경고등 및 경고음 3-21
안전벨트 사용 시 유의 사항 3-25
안전벨트 착용 2-5
안전벨트 착용의 중요성 3-37
안전벨트의 적절한 관리 3-26
안테나 4-135
암레스트 조절(2열 좌석) 3-17
앞좌석 3-5
어라운드 뷰 모니터링(AVM) 시스템 4-96
어린이 보호용 잠금 장치 4-20
어린이 보호용 장치(보조 좌석) 3-27
어린이 보호용 장치의 장착 3-27
3점식 안전벨트를 이용할 때 3-28
테더 앵커를 이용할 때 3-29
하부 래치를 이용할 때 3-30
어린이 보호용 장치의 장착 3-27
에어백 경고 라벨 3-49
에어백 경고등 3-35
에어백 관련 주의사항 2-6

에어백 장치의 구성 및 기능 3-36
에어백 장치의 작동 원리 3-33
에어백 정비 3-47
에어백 종류 3-32
에어백(보조 구속 장치) 3-33
  에어백 종류 3-32
  에어백 장치의 작동 원리 3-33
  에어백 경고등 3-35
  에어백 장치의 구성 및 기능 3-36
  안전벨트 착용의 중요성 3-37
  운전석 에어백 3-38
  동승석 에어백 3-38
  사이드 에어백 3-39
  커튼 에어백 3-40
  에어백의 작동, 비작동 조건 3-42
  에어백의 비작동 조건 3-38
  에어백 정비 3-47
  에어백 경고 라벨 3-49
에어백의 비작동 조건 3-38
에어백의 작동, 비작동 조건 3-42
에어클리너 점검 7-27
엔진 시동 방법(시동 버튼) 5-6
엔진 오버히트(과열 시) 6-7
엔진 오일 점검 7-20
  엔진 오일량 점검 및 보충 7-20
  엔진 오일 및 필터 교체 7-21
엔진 정지 방법(시동 버튼) 5-10
엔진 후드 4-27
엔진 후드 여는 방법 4-27
엔진 후드 닫는 방법 4-28
엔진 후드 닫는 방법 4-28
엔진 후드 여는 방법 4-27
엔진룸 1-7, 7-3
엔진번호 8-6
엔진부의 명칭 7-3
엔진시동이 안걸릴 때 6-5
연료 주유 방법 4-29
연료주입구 4-29
  연료 주유 방법 4-29
  연료주입구 닫는 방법 4-29
  비상 시 연료 주입구 잠금 해제 장치 4-31
연료주입구 닫는 방법 4-29
옆 방향지시등 교체 7-55
오디오 리모컨 4-136
오디오 외부 입력 단자 4-137
오디오/비디오 4-137
옷걸이 후크 4-133
와셔액 분출 4-103

와셔액 점검 7-25
와셔액 점검 및 보충 7-26
와이퍼 블레이드 점검 7-30
블레이드의 점검 7-30
와이퍼 블레이드 교체 방법 7-31
와이퍼 작동 4-102
와이퍼/와셔 4-102
와이퍼 작동 4-102
와셔액 분출 4-103
외관도 I 1-2
외관도 II 1-3
외장 손질 7-59
운전석 에어백 3-38
운전위치 기억 장치 3-13
운전자세 2-4
웰컴 시스템 4-108
유리창 개폐 잠금 버튼 4-26
유리창 개폐 장치 4-23
유리창 개폐/스위치 4-23
전동식 4-24
물체 끼임 인식 기능(운전석) 4-25
유리창 개폐 잠금 버튼 4-26
유리창 개폐/스위치 4-21
유리창 습기/성에 제거 방법 4-122
유리창 습기 방지 기능 4-123
자동 습기 제거 장치 4-124
음성인식 시스템 4-140
음주·과로 운전 금지 2-7
응급조치 6-23
사고 및 차량 화재 시 응급조치 6-23
응급조치(사고 및 차량 화재 시) 6-23
인화성·폭발성·휘발성 물질 차내 방치 금지 2-8
일반차량으로 견인 시 6-21
일상 점검 7-7
일상 점검 2-2
임시 타이어 분리·장착 6-13
임시 타이어 장착 시 6-18

(ㅈ)

자기 인증 라벨 8-6
자동 변속기 오일 점검 7-25
자동변속기 5-11
자동변속기 작동 5-11
변속레버 잠금 장치(Shift Lock) 5-15
바른 운전 요령 5-16
자사 직영 서비스센터 또는 서비스협력사 이용 2-14
재떨이 4-128
전·후방 주차보조 시스템 4-91

주차보조 시스템의 작동 4-92
주차보조 시스템의 비작동 조건 4-93
주차보조 시스템 관리 요령 4-94
자기진단 기능 4-95
전구의 교체 7-53
전조등, 방향지시등, 차폭등, 안개등 전구의 교체 7-54
옆 방향지시등 교체 7-55
제동등,미등,방향지시등,후진등 전구의 교체 7-55
후진등,번호등 전구의 교체 7-56
보조제동등의 교체 7-57
실내등 전구의 교체 7-58
전구의 용량 8-3
전동 파워 스티어링(MDPS) 4-36
전자 주차 브레이크(EPB) 5-20
전조등 상향, 하향 변환 4-100
전조등 전구의 교체 7-54
점화 플러그 7-66
정기 점검 7-9
통상조건 7-9
가혹 조건 7-19
제동 장치 5-18
브레이크 5-18
바른 제동요령 5-20
전자 주차 브레이크(EPB) 5-20
ABS(Anti-Lock Brake System) 5-30
차체 자세 제어 장치(ESC) 5-32
경사로 밀림 방지 기능(HAC: Hill-start Assist Control) 5-36
급제동 경보 시스템(ESS : Emergency Stop Signal) 5-36
샤시 통합 제어 시스템(VSM) 5-37
제동등 전구의 교체 7-55
조명 4-97
배터리 방전 방지 기능 4-97
주간주행등(DRL: Daytime Running Light) 4-97
헤드램프(전조등) 에스코트 기능 4-97
비상시 자동 점등 기능 4-98
조명 위치 4-98
전조등 상향, 하향 변환 4-100
방향지시 및 차선변경 4-100
안개등 4-101
조명 위치 4-98
좌석 3-3
앞좌석 3-5
좌석 조절 3-6
헤드레스트 조절 (앞좌석) 3-7
좌석 히터(열선) 3-10
좌석 통풍 3-11
좌석 등받이 포켓 3-12
운전위치 기억 장치 3-13

시트 진동 경고 시스템 3-14
뒷좌석 3-16
헤드레스트 조절 (뒷좌석) 3-16
암레스트 조절(2열 좌석) 3-17
좌석 히터(열선) (뒷좌석) 3-17
좌석 등받이 포켓 3-12
좌석 조절 3-6
좌석 히터(열선) 3-10
좌석 히터(열선) (뒷좌석) 3-17
좌석 통풍 3-12
주·정차 시 배기관 주변 화재 및 화상위험 2-11
주·정차 중 차내 수면 금지 2-7
주간주행등(DRL: Daytime Running Light) 4-97
주차 시 바퀴에 고임목 설치 2-12
주차보조 시스템 4-89
전·후방 주차보조 시스템 타입 4-91
자기진단 기능 4-93
주행 시 도어·트렁크는 잠금 상태로 2-11
주행 중 고장이 난 경우 6-2
주행 중 시동이 꺼진 경우 6-3
주행 중 시동이 꺼진 경우(교차로/건널목) 6-2
주행 중 엔진 정지 금지 2-9
주행 중 펑크가 난 경우 6-3
주행모드 통합제어 시스템 5-39
드라이브 모드(DRIVE MODE) 5-39
주행정보 알림 4-74
중앙 콘솔 박스 4-126

(ㅊ)

차 밖에서의 잠금/잠금해제 4-16
차 안에서의 잠금/잠금해제 4-18
차대번호(VIN) 8-5
차량 개조 금지 2-13
차량 견인 6-20
차량 제원 8-2
차속감응 자동 도어 잠금 장치 4-20
차체 손질 7-59
차체 자세 제어 장치(ESC) 5-32
차폭등 전구의 교체 7-54
추천오일 및 용량 8-4
충돌감지 자동 도어 잠금해제 장치 4-19

(ㅋ)

카 매트 후크 4-133
카드형 스마트 키를 사용할 때 주의사항 4-9
커튼 에어백 3-40
컵 홀더 4-128
크루즈 컨트롤 5-41

주행속도 설정 5-41
설정 속도 증가 5-42
설정 속도 감소 5-42
일시적인 속도 증가 5-42
일시 해제 5-43
재설정 5-43
기능 해제 5-44
클러스터 이온발생기 4-125
키를 타인에게 양도해야할 때 4-12

(ㅌ)

타이어 공기압 감지 시스템(TPMS) 6-9
저압 타이어를 감지하였을 때 6-9
타이어 공기압 감지 시스템에 이상이 있을 경우 6-10
타이어를 교환할 때 6-11
타이어 교환 방법 6-13
타이어 및 휠 8-2
타이어 및 휠 점검 7-36
타이어 관리 7-36
공기압 관리 7-36
타이어의 위치 교체 7-37
휠 얼라인먼트 및 타이어 밸런스 7-37
타이어의 교체 7-38
임시 타이어 교체 7-39
휠의 교체 7-39
저편평비타이어 7-43
타이어 소비 효율 등급 8-3
타이어 압력 8-2
타이어 체인 5-59
타이어 펑크 시의 조치 6-12
부속공구 6-12
임시 타이어 분리·장착 6-13
타이어 교환 방법 6-13
턴바이턴 (Turn By Turn) 모드 4-60
테더 앵커를 이용할 때 3-29
통합 경고 모드 4-62
트렁크 1-6
트렁크 4-21
차 밖에서 4-21
차 안에서 4-21
비상 시 트렁크 잠금 해제 장치 4-22
트렁크 램프 전구의 교체 7-58
트렁크 룸 램프 4-106
트립 모드 4-72
트립 컴퓨터 4-72
개요(트립컴퓨터) 4-72
트립 모드 4-72
주행정보 알림 4-74

트립 컴퓨터 모드 4-60

(ㅍ)

파노라마 선루프 4-32
- 햇빛 차단용 블라인드 4-32
- 슬라이드 상태로 열기 4-33
- 틸트 상태로 열기 4-33
- 파노라마 선루프 닫기 4-34
- 물체 끼임 인식 기능 4-34
- 선루프 초기화 4-35

편의장비 추가 장착 시 임의배선 사용 금지 2-12
폭설 시 행동요령 6-25
퓨즈의 교체 7-44
- 실내 퓨즈 7-45
- 퓨즈 스위치 7-46
- 엔진룸 퓨즈/릴레이 7-47
- 메인퓨즈 및 블레이드퓨즈 7-47
- 멀티퓨즈 7-48
- 퓨즈/릴레이 라벨 7-49

프리텐셔너 시트벨트 3-23

(ㅎ)

하부 래치를 이용할 때 3-30
하이브리드 운전 시스템 5-2
하이브리드 정보 모드 4-56
하이브리드차량 응급조치 6-24
햇빛 차단용 블라인드 4-32
헤드램프(전조등) 에스코트 기능 4-97
헤드레스트 조절 (뒷좌석) 3-16
헤드레스트 조절 (앞좌석) 3-7
후방 감시 카메라 4-95
후방 주차보조 시스템 4-88
- 후방 주차보조 시스템의 작동 4-88
- 후방 주차보조 시스템의 비작동 조건 4-89
- 후방 주차보조 시스템 관리 요령 4-90

자기진단 기능 4-91
후진등 전구의 교체 7-56
후측방 경보 시스템 5-45
- 후측방 경보 시스템 5-45
- 후측방 접근 경보 시스템 5-48

히터 및 에어컨(자동조절식) 4-110
- 전자동 조절 방법 4-111
- 수동 조절 방법 4-113
- 경제 운전 에어컨 선택 버튼 4-119
- 공조화면 선택 버튼 4-120
- 공조 장치용 에어필터 4-120
- 에어컨 냉매량 점검 4-121

(A)
ABS(Anti-Lock Brake System) 5-30
AV 모드 4-61

(E)
ESC(차체 자세 제어 장치) 5-32
ESS : Emergency Stop Signal(급제동 경보 시스템) 5-36

(H)
HAC: Hill-start Assist Control(경사로 밀림 방지 기능) 5-36

(L)
LCD 모드 4-56
LCD 표시창 4-56
LCD 모드 4-56
하이브리드 정보 모드 4-56
트립 컴퓨터 모드 4-60
턴바이턴 (Turn By Turn) 모드 4-60
AV 모드 4-61
서비스 시기 알림 모드 4-61
통합 경고 모드 4-62
사용자 설정 모드 4-63
LCD 표시창 경고 메시지 4-65
LCD 표시창 제어 4-51

(U)
USB 충전기 4-131
UVO 4-139

(V)
VSM(샤시 통합 제어 시스템) 5-37

(기타)
3점식 안전벨트를 이용할 때 3-28